KATALÓG

Domový elektroinštalačný materiál

Jeden dom, jedno riešenie



- Dizajnový rad Zenit
- Dizajnový rad Busch-axcent®
- IP 44 v dizajnovom rade Tango®
- Novinky v inteligentnej elektroinštalácii ABB-free@home®
- Nové elektronické prístroje
- Rádiá s tunerom DAB+
- 4,3” videotelefón s Wi-Fi

Aktualizácia 10/2024

Obsah

Zostavte si vypínače a zásuvky v našom konfigurátore
new.abb.com/sk/konfigurator

01 Prístroje

02 Classic

03 Swing®
Swing®L

04 basic55®

05 Zenit

06 Tango®

07 Levit®
Levit®M

08 Neo®
Neo® Tech

09 Element®

10 Time®
Time® Arbo

11 Decento®

12 future® linear

13 solo®
solo® carat

14 Busch-axcent®

15 ABB flex

16 ABB-free@home®

17 Domové audio
a video telefóny

18 Komunikačná
technika

19 Termostaty
a časové spínače

20 Stmievače
a regulátory

21 Snímače pohybu

22 Bezdrôtové
diaľkové ovládanie

23 Žalúziové spínače

24 AudioWorld

25 LED osvetlenie

26 Produkty pre vyššiu
bezpečnosť

27 Rozvodnice
a modulárne prístroje

28 Spínače a zásuvky
IP 44, IP 54,
IP 55, IP 66

29 Profil 45

30 Zásuvky
iných systémov

31 Ostatné prístroje

32 Úložný materiál

33 Elektroinštalačný
materiál
pre pohyblivé prívody

34 Elektroinštalačné
prístroje pre rozvody
v zdravotníctve

35 Núdzová signalizácia

36 Technické údaje

Zákaznícka podpora

Všetko pre vaše úspešné realizácie elektroinštalácií, tvorbu ponúk aj vlastnú prezentáciu. Vyžiadajte si tlačené, on-line a propagačné materiály, ktoré potrebujete na svoju prácu.

Katalógy, prospekty, letáky aj príručky na jednom mieste
Najpoužívanejšie katalógy, vyhlásenia o zhode, príručky alebo prehľad predajných miest a obchodných zástupcov. Všetko on-line alebo na prevzatie vo formáte PDF alebo na vyžiadanie tlačených verzií na webových stránkach:

- **abb.sk** v sekcii Vypínače a zásuvky
- **vypinace.sk.abb.com**

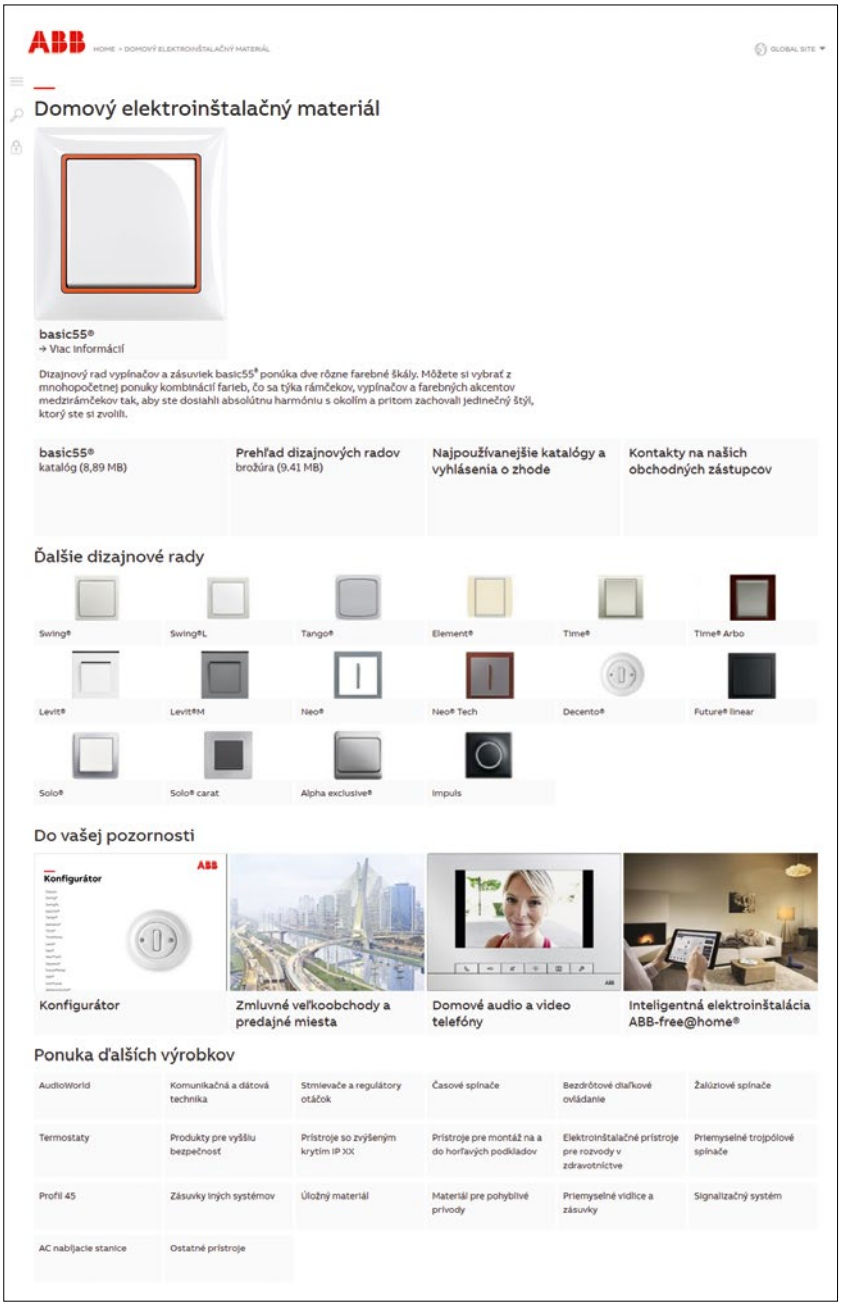

Prehľad dizajnových radov spínačov a zásuviek
On-line aj tlačená verzia
Všetky dizajnové rady a ich kompletná prístrojová výbava na jednom mieste. Zoznámte sa so širokou ponukou produktov pre vyšší komfort, bezpečnosť a úspory energie v moderných elektroinštaláciách on-line alebo si objednajte tlačenú verziu. Všetky dizajnové rady a ich farebné a materiálové vyhotovenie na jednom mieste.

Zákaznícke kontaktné centrum
Technické informácie:
E-mail: sk-dopyt.el@abb.com

Objednávky, dodávky, faktúry, reklamácie:
Tel.: +421 908 676 479 (7:30 - 16:00)
E-mail: objednavky.lv@sk.abb.com

Prezentačné kazety s fyzickými vzorkami na vyžiadanie
Dajte zákazníkovi vybrať „live“ u nich doma
Vyžiadajte si súpravu prezentačných kaziet so vzorkami spínačov. For Life a For Style. Viac ako 100 farebných a materiálových vyhotovení. Od štandardných materiálov po drevo, sklo, ušľachtilú oceľ, pravý porcelán alebo masívny bronz.





Konfigurátor produktov na prehľadné generovanie objednávok
Uľahčite si prácu so zostavovaním kompletov pre vaše objednávky. Správne komponenty na prvý pokus v jednoduchom XLS konfigurátore, ktorý je na prevzatie.

Stačí vybrať dizajnový rad, farbu a voliť počet požadovaných prístrojov. Konfigurátor sám skontroluje, či vám napríklad v objednávke nechýba rámček a vygeneruje zoznam pre objednávku.

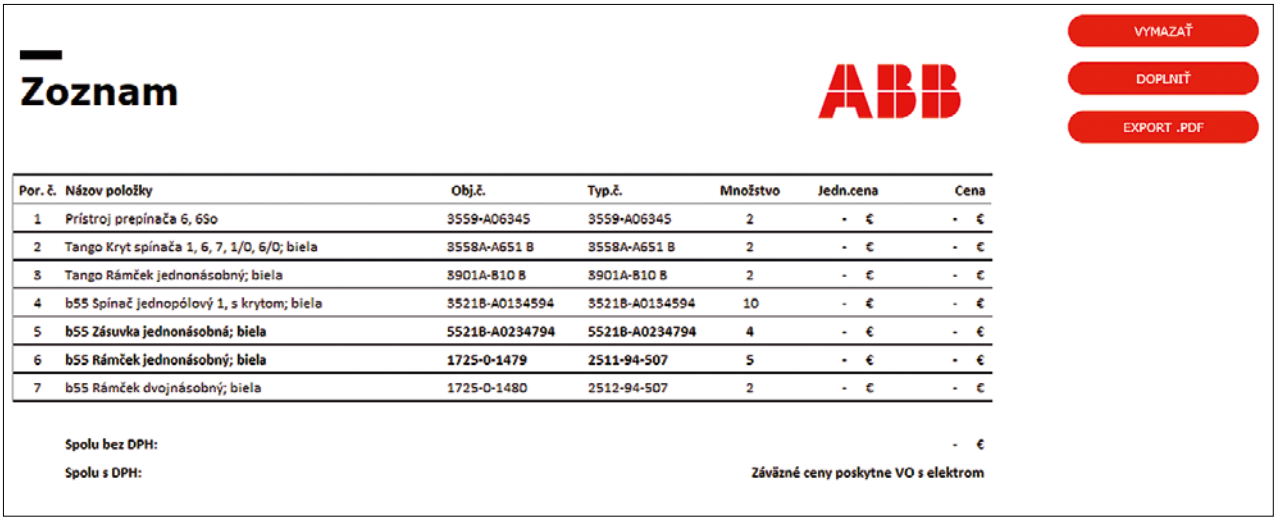

Por. č.	Názov položky	Obj.č.	Typ.č.	Množstvo	Jedn.cena	Cena
1	Prístroj prepínača 6, 65o	3559-A06345	3559-A06345	2	- €	- €
2	Tango Kryt spínača 1, 6, 7, 1/0, 6/0; biela	3558A-A651 B	3558A-A651 B	2	- €	- €
3	Tango Rámček jednonásobný; biela	3901A-B10 B	3901A-B10 B	2	- €	- €
4	b55 Spínač jednopólový 1, s krytom; biela	5521B-A0134594	5521B-A0134594	10	- €	- €
5	b55 Zásuvka jednonásobná; biela	5521B-A0234794	5521B-A0234794	4	- €	- €
6	b55 Rámček jednonásobný; biela	1725-0-1479	2511-94-507	5	- €	- €
7	b55 Rámček dvojnásobný; biela	1725-0-1480	2512-94-507	2	- €	- €

Spolu bez DPH: - €
Spolu s DPH: **Záväzné ceny poskytne VO s elektrom**

Zostavte si vypínače a zásuvky v našom konfigurátore **new.abb.com/sk/konfigurator**

Jeden dom, jedno riešenie
ABB to istí!

Ak máte poruke široké portfólio produktov, ktoré patrí k svetovej špičke, potom môžete vyťažiť maximum z dokonalej koncepcie komplexnej elektroinštalácie. Ponúkame efektívne integrované riešenia, vysokú spoľahlivosť a jednoduchú inštaláciu všetkých našich produktov. ABB to istí!

Jedna značka pre celý objekt:
od rozvodnice cez ističe až po spínače a zásuvky
Spoločnosť ABB vyrába a predáva široký sortiment produktov pre nízke napätie a zariadenia pre elektrické inštalácie: vypínače, zásuvky, elektroinštalačný materiál, ističe NN, výrobky, kryty a káblové systémy, ktoré chránia osoby aj elektrické a iné zariadenia pred preťažením. Ponúkame inteligentné systémy elektroinštalácie a automatizácie tak pre rezidenčné, ako aj komerčné budovy.

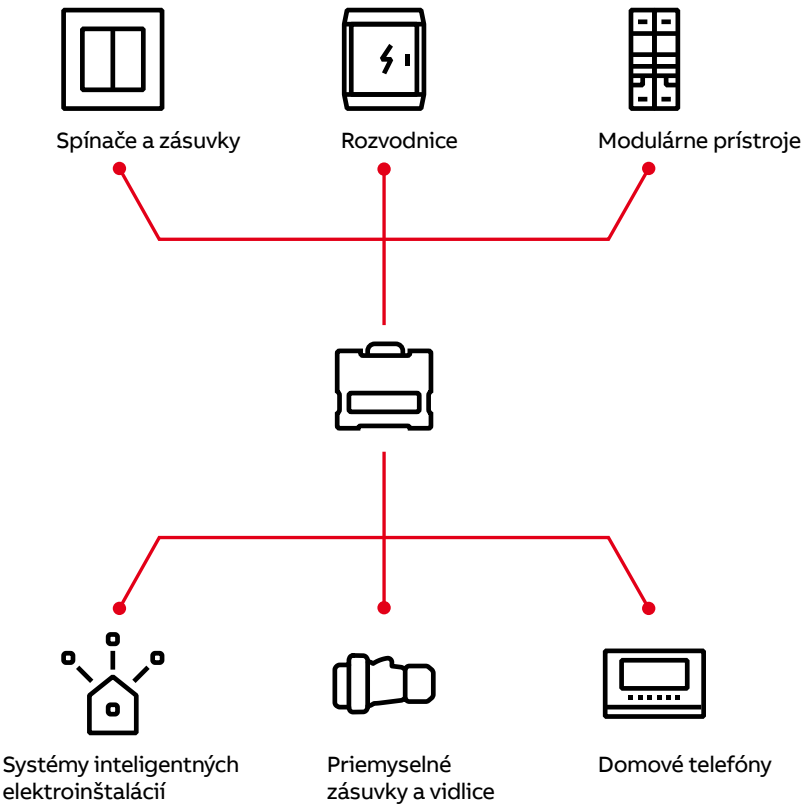

Novinky
Stručný prehľad

Inteligentný bezdrôtový vypínač Friends of Hue
Náš prémiový dizajnový rad future® linear ponúka možnosť bezdrôtového diaľkového spínania, stmievania a zapnutia svetelných scén inteligentých žiaroviek a svietidiel Philips Hue. V súprave nájdete všetko potrebné. Stmievanie a svetelné scény nikdy neboli jednoduchšie. Vysielač je bezbatériový, nevyžaduje žiadnu údržbu.
Viac v kapitole future® linear, str. 8.





ABB-free@home® – rozširujúce USB rozhranie
Do systémovej inštalácie ABB-free@home® je teraz pomocou rozširujúceho rozhrania s USB možné integrovať takisto hlásiče dymu a oxidu uhoľnatého.
Viac v kapitole ABB-free@home®, str. 41.

Výkonnejší radový stmievač pre LED žiarovky
Na regulovanie jasu väčšieho počtu stmievateľných LED žiaroviek je v ponuke prístroj na montáž do rozvádzača. Okrem prispôsobenia minimálneho a maximálneho jasu je možné zvoliť režim fázovej regulácie – na nábežnej alebo zostupnej hrane, podľa charakteru svetelného zdroja. Stmievať je možné až 300 alebo až 800 W/V·A. K dispozícii sú takisto časové funkcie.
Viac v kapitole Stmievače a regulátory, str. 12.





Infrapasívne snímače do kancelárie aj do priemyslu
Nové snímače prítomnosti sa pýšia moderným dizajnom a napr. možnosťou ovládania cez Bluetooth. Okrem štandardných výstupov s relé a s polovodičom je k dispozícii aj variant na ovládanie predradníkov DALI.

Priemyselný snímač pohybu nájde využitie v halách, skladoch alebo nakladacích rampách. Montážna výška môže byť 10 až 18 m. Zvýšený stupeň krytia IP 67 zaručí spoľahlivosť aj za sťažených podmienok. Môžete si zvoliť kruhovú alebo obdĺžnikovú oblasť zachytenia.
Viac na kapitole Snímače pohybu, str. 15.

Hlásič oxidu uhoľnatého môže zachrániť život
Prístroj rozpoznáva a signalizuje zvýšenú koncentráciu oxidu uhoľnatého v priestore. Tento plyn vznikajúci najmä pri nedokonalom spaľovaní nie je vidieť ani cítiť, a preto je veľmi nebezpečný. Pomocou bezdrôtového RF modulu je možné vzájomné prepojenie viacerých hlásičov, prípadne vyhodnotenie poplachového signálu v napojenom systéme, napr. v rámci inteligentnej inštalácie ABB-free@home®.
Viac v kapitole Produkty pre vyššiu bezpečnosť, str. 8.



Novinky
Stručný prehľad





Zenit
Dizajn, udržateľnosť a komfort bez obmedzení
Zenit je najkomplexnejší modulárny rad pre všetky druhy rezidenčných a komerčných budov. Oceňované dizajny a nádherné povrchové úpravy pridávajú hodnotu celému objektu. Pokročilé funkcie poskytujú vysokú úroveň komfortu a užívateľských vlastností. So Zenitom môžete realizovať akýkoľvek typ inštalácie, lebo poskytuje technické výhody, ktoré montáž uľahčujú a zrýchľujú. Tento typový rad má záruku značky ABB, preslávenej svojou kvalitou.
Viac v kapitole Zenit.

Busch-axcent®
Ozajstné materiály aj pre tie najnáročnejšie dizajnové aplikácie
Dizajnový rad Busch-axcent® prináša nové originálne materiály, ako je bridlica, betón, lisovaný papier alebo sklo. Vďaka tomu, že rámčeky Busch-axcent® sú vyrobené z „ozajstných“ materiálov a nejde o žiadnu napodobeninu, dostane každá izba punc jedinečnosti.
Viac v kapitole Busch-axcent®.

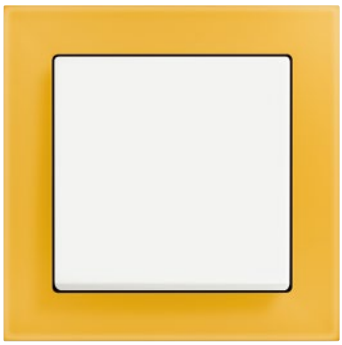







Inteligentné bezdrôtové vypínače Friends of Hue
Už nielen náš prémiový dizajnový rad future® linear, ale novo aj obľúbené dizajny Tango® a Levit® ponúkajú možnosť bezdrôtového diaľkového spínania a stmievania inteligentných žiaroviek a svietidiel Philips Hue. V súprave nájdete všetko potrebné. Stmievanie a svetelné scény nikdy neboli jednoduchšie. Vysielač je bezbatériový, nevyžaduje teda žiadnu údržbu.
Viac v kapitole Levit®, str. 14 a Tango, str. 11.

Novinky
Stručný prehľad

Digitálny termostat s plávajúcou klapkou
Termostaty s „plávajúcou klapkou“ boli dosiaľ výsadou našich prémiových dizajnových radov. S novým prístrojom bude možné používať tento spôsob ovládania aj pri obľúbených radoch Swing®, Swing® L, Tango®, Levit®, Levit®M, Element®, Time® a Time® Arbo .
Viac v kapitole Termostaty a časové spínače, str. 5.





Rádiá s tunerom DAB+
Termín vypnutia analógového vysielania zatiaľ nie je stanovený, ale je lepšie byť pripravený
Naše „rádiá do steny“ sú vhodné najmä na ozvučenie kúpeľní, kuchýň a ďalších miestností menších rozmerov. Teraz prichádzame s novými prístrojmi, ktoré okrem klasického FM tunera disponujú aj tunerom na príjem digitálneho vysielania DAB+ a navyše sa môžu pýšiť novým farebným displejom a ďalšími funkciami.
Táto zmena sa týka tak zosilňovača s tunerom, ako aj obľúbeného zosilňovača s tunerom a s Bluetooth.
Viac v kapitole AudioWorld, str. 6.

Nový 4,3" videotelefón s Wi-Fi funkciou pre ABB-Welcome Midi systém
Precízny dizajn. Jednoduché ovládanie. Jednoduché základné nastavenie. Možnosť pripojenia až 8 mobilných zariadení. To sú hlavné vlastnosti nového 4,3" videotelefónu Wi-Fi. Tento prístroj sa ďalej vyznačuje veľkým pozorovacím uhlom a možnosťou naprogramovania dvoch funkčných tlačidiel. Rozšírenie o videotelefón v domácnosti je tak ešte ľahšie. Stačí spojiť 4,3" videotelefón s domovou Wi-Fi sieťou a potom spárovaný mobilný telefón alebo tablet môže slúžiť ako ďalšia vnútorná stanica.
Viac v kapitole ABB-Welcome Midi, str. 25.

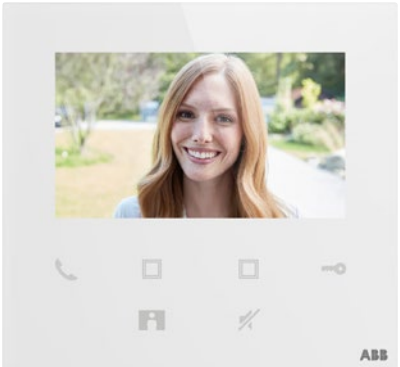

Novinky
Stručný prehľad



Tango® IP 44 s bezskrutkovými svorkami
Montáž aj do viacnásobných rámčekov
Aj náš najrozšírenejší dizajnový rad Tango® prichádza s novou generáciou prístrojov vo vyhotovení s krytím IP 44, ktoré je novo možné osadzovať do bežných, až trojnásobných inštalačných rámčekov, a to zvislých aj vodorovných. Všetky prístroje sú vybavené bezskrutkovými svorkami.
Viac v kapitole Spínače a zásuvky IP XX, str. 8 - 9.

Orientačné LED osvetlenie so snímačom pohybu
Orientačné LED svetlo slúži najmä na nočné osvetlenie chodieb a schodísk, aby bolo v týchto priestoroch vidieť na cestu a zároveň nedochádzalo k nepríjemnému oslneniu. Dosiaľ bolo nutné tieto svetlá ovládať externým kontaktom (napr. predradeným spínačom alebo pohybovým snímačom). Novo ponúkame orientačné LED osvetlenie s integrovaným snímačom pohybu. Prístroj je teda možné pripojiť priamo na napájanie 230 V a on sa sám postará o zapnutie aj vypnutie.
Viac v kapitole LED osvetlenie, str. 5.





Nové kompaktné ističe radu S200C
Ušetrite až 50 % miesta tým, že nainštalujete dva ističe miesto jedného!
V šírke jedného modulu (17,8 mm) sa teraz dodávajú dva jednofázové ističe do max. 20 A s charakteristikami B alebo C. Trojfázové ističe sa dodávajú v šírke dvoch modulov do max. prúdu 32 A, tiež s charakteristikami B a C. Všetky ističe majú maximálnu skratovú odolnosť 6 kA. V ponuke tak máme široký a ucelený výrobkový rad, ktorý splní nároky absolútnej väčšiny inštalačných aplikácií. V rámci posúdenia rozvádzača podľa normy ČSN EN 60670-24, teda ako Úplný kryt pre vopred určené zariadenia PD (pokyny BB), spoločnosť ABB povoľuje použitie ističov radu S200C.
Viac na kapitole Rozvodnice a modulárne prístroje, str. 23.

Prístroje na montáž do horľavých podkladov a na ne
Vhodné prístroje na tento účel

Všeobecné požiadavky na montáž elektrických zariadení malého a nízkeho napätia na horľavé materiály a do horľavých materiálov upravuje STN 33 2312. Pri ukladaní elektrických zariadení na horľavé materiály a do nich sa musia použiť buď vhodné elektrické zariadenia (prístroje) alebo sa musia vykonať také opatrenia, ktorá zabezpečia, že elektrické zariadenia (prístroje) nemôžu spôsobiť vznietenie stien (prípadne ich výplne), podláh a stropov, prípadne podhľadov (vrátane ich výplní).

STN 33 2312 umožňuje priamo inštalovať domové elektrické prístroje, krabicové rozvodky a krabice s elektrickými prístrojmi do 16 A a do 400 V do tuhých horľavých materiálov, ktorými sú stavebné výrobky a materiály s nižšou triedou reakcie na oheň ako A1 alebo A2-s1,d0 (tieto sú nehorľavé), t. j. všetky stavebné výrobky a materiály s triedou reakcie na oheň B, C, D, E a F. STN 33 2312 definuje tuhý horľavý materiál ako tuhú samostatnú základnú látku alebo rovnomerne rozptýlenú zmes látok (napríklad kov, kameň, drevo, betón, minerálna vlna) s rovnomerne rozptýleným spojivom, pričom trieda reakcie na oheň je v oboch prípadoch iná ako A1 alebo A2-s1,d0. Norma taktiež uvádza podmienky hodnotenia a posudzovania horľavosti materiálov vo vzťahu k ich hrúbke a uvádza podmienky, pri ktorých sa neprihliada na horľavosť materiálov.

Súčasti elektrických rozvodov ako domové elektrické prístroje, krabicové rozvodky a krabice s elektrickými prístrojmi sa podľa STN 33 2312 môžu uložiť priamo do horľavých materiálov alebo na ne za predpokladu, že tieto súčasti sú aspoň odolné proti šíreniu plameňa resp. spĺňajú požiadavky na odolnosť izolačných materiálov proti nadmernému teplu a horeniu. Požiadavky na odolnosť izolačných materiálov proti nadmernému teplu a horeniu sú uvedené v príslušných výrobkových normách pre:
a) krabice a krabicové rozvodky v STN EN 60670-1,
b) elektrické prístroje (spínače) v STN EN 60669-1,
c) elektrické prístroje (zásuvky) v STN EN 60309-1 alebo STN IEC 60884-1.

Všetky uvedené súčasti elektrických rozvodov spĺňajúce požiadavky uvedených výrobkových noriem sa považujú za vhodné na priame uloženie do horľavých materiálov a na ne. STN 33 2312 sa nevzťahuje na elektrické inštalácie v nábytku, pre ktoré je potrebné uplatniť požiadavky uvedené v IEC 60364-7-713, ktorá však na Slovensku nie je zavedená do sústavy STN, takže je možné použiť jej české vydanie ako ČSN EN 33 000-7-713. Pri montáži je samozrejme potrebné dodržať ustanovenia podmienok montáže uvedené v článku 4.8 v STN 33 2312, ktoré sa týkajú konštrukčnej úpravy krabíc a krabicových rozvodiek znižujúcej schopnosť zabrániť šíreniu alebo prenosu možných tepelných účinkov na stýkajúce sa horľavé materiály.

Spoločnosť ABB s.r.o. si je plne vedomá zodpovednosti voči spotrebiteľom a preto jej výrobky, ktoré sú určené pre montáž do horľavých materiálov a na ne, spĺňajú požiadavky vyššie uvedených noriem. Pre montáž do horľavých materiálov (s triedou reakcie na oheň B až F) pri použití príslušnej elektroinštalačnej krabice (odolnosť do 850 °C) je možné používať bežné spínače a zásuvky s bezskrutkovými svorkami (t. j. typovej rady 3559, 5519 a 5513) a bežné rámčeky dizajnových radov Tango®, Levit®, Levit®M, Neo®, Neo®Tech, Element® a Time®, a to vo všetkých farebných variantoch. Ďalej je možné pre tieto účely používať prístroje s krytím IP 44 radov Tango®, Levit®, Levit®M, Element® a Time® a všetky prístroje z radu Decento® vo vyhotovení s porcelánovými rámčekmi (drevené NIE). Pre montáž na horľavé podklady je možné používať bežné spínače a zásuvky radov Praktik, Variant^{+} a Garant, opäť vo všetkých farebných variantoch.

Označovanie výrobkov
V STN 33 2312 sa uvádza, že výrobca by mal uviesť v sprievodnej technickej dokumentácii k výrobku (elektrickému zariadeniu) jeho charakteristické parametre a vlastnosti pre možné použitie aj z hľadiska požiarneho nebezpečenstva. Označovanie vyššie uvedených výrobkov akoukoľvek nezmazateľnou značkou na výrobku označujúcou vhodnosť výrobku na montáž do horľavých materiálov alebo na horľavé materiály sa nepožaduje.

Spoločnosť ABB s.r.o. pôvodne označovala svoje výrobky vhodné na montáž do horľavých materiálov a na ne nezmazateľnou značkou na výrobku:

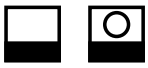

Z dôvodu uvedeného v STN 33 2312 z hľadiska nepožadovania takéhoto označovania na výrobku došlo k rozšíreniu našej ponuky prístrojov vhodných pre montáž na a do horľavých materiálov a už nebudeme nadalej označovať tieto výrobky nezmazateľnou značkou na výrobku, ale uvádzame možnosť použitia uvedených výrobkov na montáž do horľavých materiálov a na ne v tomto dokumente, čo je v súlade s STN 33 2312.

Keďže požiadavky vyššie uvedených výrobkových noriem spĺňali prístroje uvedené v tomto dokumente aj pred tým, nemala by táto zmena spôsobiť žiadne problémy pri identifikácii prístrojov, ktoré možno na takýto účel použiť, bez ohľadu na to či sú označené príslušnou značkou alebo nie.

—

Prehľad prístrojov, ktoré môžu byť použité pre montáž na a do horľavých podkladov

	Tango®	Levit®, Levit®M	Element®, Time®
Kryt spínača jednoduchý	3558A-A651 ..	3559H-A00651 ..	3558E-A00651 ..
Kryt spínača jednoduchý, s popisovým poľom	3558A-A00620 ..		
Kryt spínača jednoduchý, s priezorom	3558A-A653 ..	3559H-A00653 ..	3558E-A00653 ..
Kryt spínača jednoduchý, s popisovým poľom, s čírym priezorom	3558A-A610 ..		3558E-A00610 ..
Kryt spínača jednoduchý, s priezorom, pre radenia 2S	3558A-A655 ..	3559H-A00655 ..	3558E-A00655 ..
Kryt spínača delený	3558A-A652 ..	3559H-A00652 ..	3558E-A00652 ..
Kryt spínača s dvoma páčkami, s popisovým poľom			
Kryt spínača kartového, s čírym priezorom	3559A-A00700 ..	3559H-A00700 ..	3559E-A00700 ..
Kryt spínača žalúziového kolískového, delený, s potlačou	3558A-A662 ..	3559H-A00662 ..	3558E-A00662 ..
Kryt zaslepovací, s upevňovacím strmeňom	3902A-A001 ..	3902H-A00001 ..	3902E-A00001 ..
Zásuvka jednonásobná, chránená, s clonkami, s bezskrutkovými svorkami	5519A-A02357 ..	5519H-A02357 ..	5519E-A02357 ..
Zásuvka jednonásobná, chránená, s clonkami, s popisovým poľom	5519A-A02352 ..		
Zásuvka jednonás., chránená, s clonkami a viečkom, s bezskrutkovými svorkami	5519A-A02397 ..	5519H-A02397 ..	5519E-A02397 ..
Zásuvka dvojnásobná, chránená, s clonkami, s bezskrutk. svorkami	5513A-C02357 ..	5513H-C02357 ..	5513E-C20357 .. 5513F-C20357 ..
Rámčeky všetkých násobností a farieb	3901A-B.. ..	3901H-A050.. ..	3901E-A001.. .. 3901F-A001.. ..
Prepínač striedavý IP 44	3559A-A06940 ..	3559H-A06940 ..	3558E-06940 ..
Prepínač krížový IP 44	3559A-A07940 ..	3559H-A07940 ..	3558E-07940 ..
Ovládač prepínací IP 44	3559A-A86940 ..	3559H-A86940 ..	3558E-86940 ..
Prepínač striedavý s popisovým poľom IP 44			3558E-06910 ..
Ovládač prepínací s popisovým poľom IP 44			3558E-86910 ..
Ovládač zapínací s popisovým poľom IP 44	3558A-80920 ..		3558E-80920 ..
Ovládač jednopólový žalúziový IP 44			3558E-A88943 ..
Prepínač sériový IP 44	3559A-A05940 ..	3559E-05940 ..	3558E-05940 ..
Prepínač striedavý dvojitý IP 44	3559A-A52940 ..		3558E-52940 ..
Zásuvka jednonásobná, s clonkami a viečkom, IP 44	5519A-A02997 ..	5519H-A02997 ..	5518E-2999 ..
Rámčeky všetkých násobností a farieb IP 44			3901E-A0094. .. 3901F-A0094. ..

Prístroje z dizajnového radu Decento® bez drevených rámčekov!!!	**Decento®**
Prepínač striedavý, otočný	3560K-C06345 (N)
Prepínač krížový, otočný	3560K-C07345 (N)
Prepínač striedavý	3559K-C06345 (N)
Prepínač krížový	3559K-C07345 (N)
Prepínač sériový	3559K-C05345 (N)
Ovládač prepínací so svorkou N	3559K-C86345 (N)
Ovládač zapínací dvojitý	3559K-C87345 (N)
Prepínač striedavý dvojitý	3559K-C52345 (N)
Ovládač žalúziový	3559K-C88345 (N)
Zásuvka jednonásobná	5519K-C02347 (N)

Prístroje na nástennú montáž
Všetky prístroje z radov Praktik, Variant^{+} a Garant vo všetkých farbách

E-mobilita
Nabíjačky pre elektromobilitu

Naše produkty robia svet lepším. Od výroby, distribúcie až po využitie elektrickej energie. Či už ide o budovy, priemyselnú výrobu alebo dopravu.

Prinášame čerstvý vzduch do miest. S rýchlym nabíjaním pre elektrické automobily a autobusy.
Spoločnosť ABB je lídrom na trhu nabíjacích staníc pre elektromobily. ABB ponúka celkové riešenie: špecifické nabíjacie projekty pre akýkoľvek typ miesta a súvisiacej služby na podporu obchodu. Nabíjacie stanice sú jednoducho prepojiteľné s akoukoľvek službou či platobnou aplikáciou. Nabíjacie stanice ABB pripojené na internet umožňujú rýchle globálne služby a proaktívnu údržbu. ABB má dlhoročné skúsenosti s vytváraním, inštaláciou a údržbou nabíjacej infraštruktúry, vrátane niekoľkých celonárodných nabíjacích sietí. Komplexnú ponuku ABB pre oblasť e-mobility nájdete na stránke **new.abb.com/ev-charging**

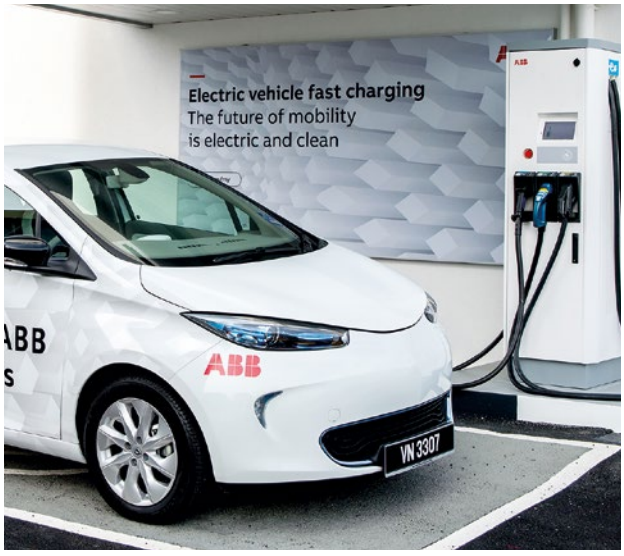



EVLunic P1



EVLunic P2



EVLunic T2

Montážne pokyny a doplňujúce informácie

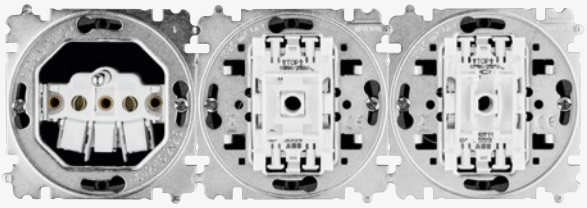

Uľahčujeme vám prácu! Nové praktické strmene prístrojov zaistia rýchlu, jednoduchú a 100 % presnú montáž zostavy.



Zámky strmeňov do seba ideálne zapadajú. Zostavy tak budú vždy rovné.





Najdôležitejšie faktory pre voľbu inštalačných krabíc

- Pre plné priečky a steny sa používajú prístrojové krabice pre zapustenú montáž
- Na upevnenie do dutých priečok a sadrokartónov je nevyhnutné zvoliť krabice s príchytkami
- Pre násobné kombinácie sa používajú krabice stavebnicové, ktoré majú po zostavení rozostup stredov 71 mm
- Prípadným neskorším komplikáciám pri výmene klasického prístroja za elektronický je možné predísť použitím krabíc s hĺbkou min. 40 mm
- Pri vykonávaní murárskych prác je potrebné venovať pozornosť usadeniu krabíc. Po nanesení omietky nesmú krabice vystupovať svojím okrajom nad povrch, ani nesmú byť zapustené pod úroveň omietky. Pokiaľ sa tak už stalo, je nutné použiť dištančné rámčeky krabíc
- Dĺžku vodičov je potrebné ponechať cca 13 cm

Pripojenie vodičov a upevnenie spínačov a zásuviek

- Svorky prístrojov sú určené pre tuhé plné vodiče a tuhé lankové vodiče*. Dĺžka odizolovania je uvedená na prístroji. Dbajte na to, aby odizolované konce boli rovné a nedeformované
- Pri správnom zavedení vodiča do svorky a dotiahnutí skrutky je upevnenie vodiča spoľahlivé. Pri prístrojoch s bezskrutkovými svorkami iba zasuňte vodič do príslušnej komôrky svorky
- Označenie svoriek zodpovedá ich funkcii v elektrickom obvode
- Pri upevňovaní prístrojov do krabíc tvarujte vodiče tak, aby nedošlo k ich uvoľneniu vo svorke
- Prekontrolujte správnosť a pevnosť prichytenia vodičov vo svorkách prístrojov. Uvoľnené vodiče opäť dotiahnite. Pri prístrojoch s bezskrutkovými svorkami je vodič neustále fixovaný pevným tlakom v komôrke svorky
- Pri montáži viacnásobného vyhotovenia upevnite prístroje do roviny tesne vedľa seba. Tým je zaistené bezchybné fungovanie prístrojov

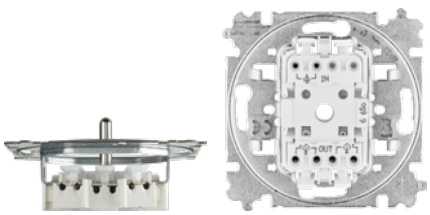

Pripojenie prístrojov je vďaka bezskrutkovým svorkám omnoho rýchlejšie.

*Jadro tuhých lankových vodičov je zložené zo 7 drôtikov. Skrutkové svorky sú určené pre vodiče s prierezom 1 - 2,5 mm², bezskrutkové svorky sú určené pre vodiče s prierezom 1,5 - 2,5 mm² Cu r.

Bezpečnostné informácie a ekologické upozornenia

Zostavenie prístrojov:
Umiestnenie rámčeka – rámček umiestnite na prístroje.
Spínače – súčasťou krytov spínačov je prídržná doska, ktorú nasadíte do príslušných zárezov kovového strmeňa prístroja a miernym pritlačením spredu zaistíte. Na kolísku spínača nasuňte kryt.
Zásuvky – kryty zásuviek upevnite k prístroju stredovou skrutkou.
Elektronické prístroje (stmievače, žalúziové spínače atď.) – zostavenie prístrojov podľa návodu k danému prístroju, ktorý je priložený.
Návody k výrobkom sú k dispozícii na webovej stránke **abb.sk** v sekcii Vypínače a zásuvky.

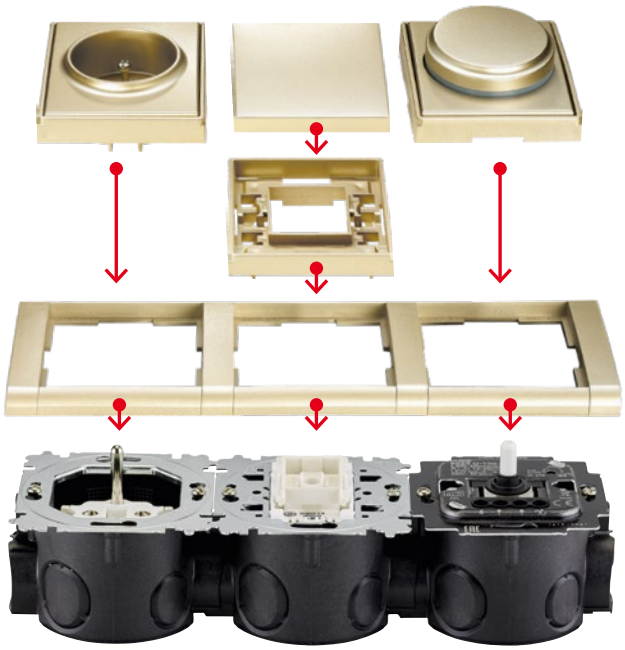

Bezpečnostné upozornenie
Prístroje pracujú s elektrickým napätím 230 V AC, t. j. napätím životu nebezpečným. Prístroje smie inštalovať iba osoba so zodpovedajúcou elektrotechnickou kvalifikáciou. Pred začatím montáže musí byť odpojený hlavný prívod elektrického prúdu alebo vypnutý istič príslušného elektrického obvodu. Tiež musí byť zabezpečené, aby nemohlo dôjsť k nežiaducemu zapnutiu inými osobami. Pred vlastnou montážou je nutné sa presvedčiť (skúšačkou, meracím prístrojom), či k vypnutiu skutočne došlo.

Označovanie výrobkov v zmysle § 10 zákona č. 634/1992 Zb..

Výrobky uvedené v katalógu sú označené typovým číslom a jednou z vyššie uvedených registrovaných značiek výrobcu.

Ekologické informácie
Plastové časti výrobkov bez kovových prímesí sa zaraďujú v súlade s Katalógom odpadov ako plastový odpad (katalógové číslo 070213), kategórie ostatné. Tento odpad sa odkladá do nádob na triedený komunálny odpad na materiálové využitie. Ostatné časti výrobkov sa zaraďujú ako miešaný komunálny odpad (katalógové číslo 200301), kategórie ostatné. Spotrebiteľ tento odpad odkladá do nádob na miešaný komunálny odpad.

Spoločnosť ABB, s. r. o. má zaistený spätný odber obalov od konečného spotrebiteľa zmluvou s firmou SEWA a.s. . Žiadny z výrobkov uvedených v Katalógu domového elektroinštalačného materiálu nie je elektrickým a elektronickým zariadením (elektrozariadením) v zmysle zákona č. 79/2015 Z.z. o odpadoch a po ukončení životnosti sa tieto výrobky ani nestávajú elektroodpadom. Z vyššie uvedeného dôvodu sa na našu spoločnosť a nami dodávané výrobky nevzťahujú povinnosti pri uvádzaní elektrozariadenia na trh, pri jeho spätnom odbere a financovaní, nakladaní s elektroodpadom uložené citovaným zákonom.

Prehľad radenia spínačov v katalógu

Návod, ako sa rýchlo a jednoducho orientovať v našom katalógu

Radenie	Význam
1	Spínač jednopólový
1So	Spínač jednopólový s orientačnou tlejivkou
1SSo	Spínač jednopólový so signalizačnou i orientačnou tlejivkou
1S	Spínač jednopólový so signalizačnou tlejivkou
1+1	Spínač jednopólový dvojitý
1+1 s blokovaním	Spínač jednopólový dvojitý so zamedzením súčasnému stlačeniu oboch kolísok
2	Spínač dvojpólový
2S	Spínač dvojpólový so signalizačnou tlejivkou
3	Spínač trojpólový
5	Prepínač sériový
5So	Prepínač sériový (jeden obvod s orientačnou tlejivkou)
6	Prepínač striedavý
6So	Prepínač striedavý s orientačnou tlejivkou
6SSo	Prepínač striedavý so signalizačnou i orientačnou tlejivkou

So – orientačné osvetlenie tlejivkou (indikuje vypnutý stav spotrebiča)

Radenie	Význam
6S	Prepínač striedavý so signalizačnou tlejivkou
6+1	Prepínač striedavý a spínač jednopólový
6+6	Prepínač striedavý dvojitý
6+6So	Prepínač striedavý dvojitý (jeden obvod s orientačnou tlejivkou)
6+6/0	Prepínač striedavý a ovládač prepínací
7	Prepínač krížový
7So	Prepínač krížový s orientačnou tlejivkou
1/0	Ovládač zapínací
1/0So	Ovládač zapínací s orientačnou tlejivkou
1/0S	Ovládač zapínací so signalizačnou tlejivkou
1/0+1/0	Ovládač zapínací dvojitý
1/0+1/0So	Ovládač zapínací dvojitý (jeden obvod s orientačnou tlejivkou)
1/0+1/0 s blokovaním	Ovládač zapínací dvojitý so zamedzením súčasnému stlačeniu oboch kolísok
6/0	Ovládač prepínací
6/0So	Ovládač prepínací s orientačnou tlejivkou

S – signalizačné osvetlenie tlejivkou (indikuje zapnutý stav spotrebiča)

Význam jednotlivých číslic kódu kompletnosti

Číslica	Význam	Príklad	
1	Nekompletný funkčný prístroj dodávaný samostatne	prístroj spínača	3559-A01345
2	Prístroj s krytom	zásuvka	5519E-A02357 01
3	Kompletný prístroj	kompletný spínač	3553-01289 B1
4	Kryt	kryt spínača	3558E-A00651 03
5	Rámček	rámček Time®	3901F-A00110 01
6	Nevyhnutné príslušenstvo	nosná maska	5014A-B1018
7	Voliteľné príslušenstvo	tlejivka	3916-12221
8	Náhradná súčasť	priechodka	ND3553-G50 B

Zostavovanie prístrojov

V katalógu je pri výrobkoch pod objednávacím číslom uvedený kód, ktorý naznačuje, z akých komponentov sa daný prístroj kompletizuje, napr.: 1 2 3 **4** 5 6 7 8
Biela číslica v čiernom poli udáva, akú časť kompletného prístroja popisovaný výrobok predstavuje. Čierna číslica v sivom poli udáva, aké komponenty je potrebné doplniť na zostavenie kompletného prístroja. Sivá číslica v bielom poli nemá pre popisovaný výrobok význam.

Príklady kódu

3559-A01345 **1** 2 3 4 5 6 7 8
Popisovaný výrobok je prístroj spínača (1). Na zostavenie kompletného spínača je ďalej potrebný kryt spínača (4) a rámček v príslušnom dizajnovom rade (5).

3558E-A00651 03 1 2 3 **4** 5 6 7 8
Popisovaný výrobok je kryt spínača (4). Na zostavenie kompletného spínača je ďalej potrebný vlastný prístroj spínača (1) a rámček v príslušnom dizajnovom rade (5).

5519E-A02357 01 1 **2** 3 4 5 6 7 8
Popisovaný výrobok je zásuvka dodávaná s krytom (2). Na zostavenie kompletnej zásuvky je potrebný iba rámček v príslušnom dizajnovom rade (5).

5014A-B1018 1 2 3 4 5 **6** 7 8
Popisovaný výrobok je nosná maska (6). Na zostavenie kompletnej komunikačnej zásuvky je ďalej potrebná vlastná zásuvka (1), kryt (4) a rámček v príslušnom dizajnovom rade (5).

← Návrat na obsah

01

Prístroje pre zapustenú montáž

Prístroje pre zapustenú montáž

Spínače	5
Anténne zásuvky	9
Telefónne zásuvky	9
Zásuvky ISDN	9
Reproduktorové zásuvky	10
Komunikačné zásuvky	10
Dátové zásuvky	10
Termostaty	11
Časové spínače	12
Stmievače a regulátory	13
Snímače pohybu	16
Bezdotykový spínač	17
Žalúziové spínače	17
LED osvetlenie	19
Ostatné prístroje	20
Príslušenstvo	20

01

Prístroje pre zapustenú montáž

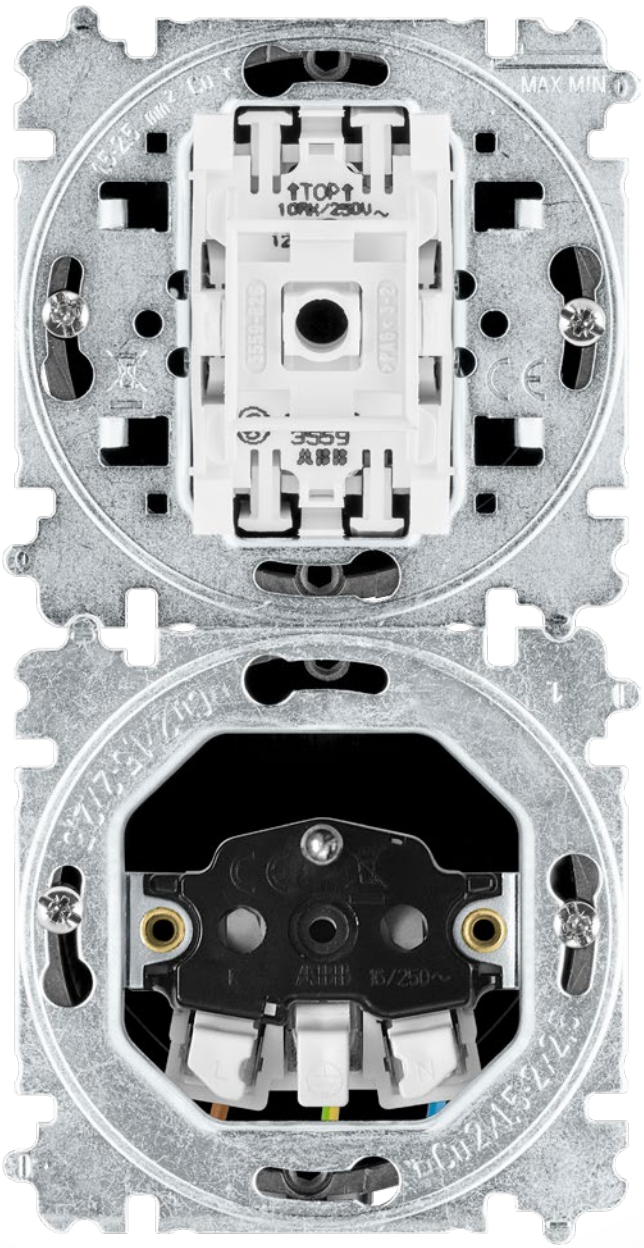

V dizajnoch
- Classic
- Swing®
- Swing®L
- basic55®
- Zenit
- Tango®
- Levit®
- Levit®M
- Neo®
- Neo® Tech
- Element®
- Time®
- Time® Arbo
- future® linear
- solo®
- solo® carat
- Busch-axcent®
- Reflex SI
- Reflex SI Linear

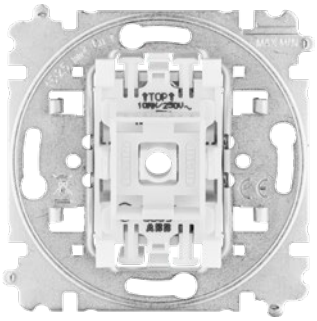

Spínače
Spínače rôznych radení sú základným stavebným prvkom elektroinštalácie. Bezskrutkové svorky zaisťujú ľahkú a rýchlu montáž.

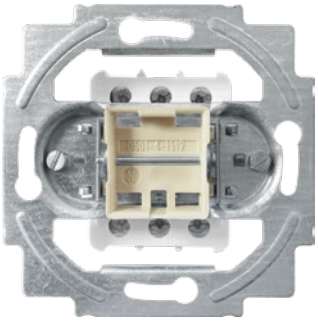

Trojpólový spínač
Jednoznačné použitie – kuchyne a podobné inštalácie s nárokmi na dizajn. Žiadne veľké sporákové spínače, ale viacnásobná inštalácia v bežných krabiciach.



Tlejivky a LED
Orientačné osvetlenie (označenie So) pomáha nájsť za šera ovládacie miesto. Signalizačné osvetlenie (označenie S) označuje zapnutý stav ovládaného zariadenia.



Elektronické prístroje
Termostaty, stmievače, prístroje na ovládanie žalúzií, časové spínače a pod. Moderná inštalácia už nie je iba zap/vyp.

Prístroje pre zapustenú montáž
Spínače

	Radenie	Názov	Objedn. kód	Jednot. bal. ks
	Pre dizajn	**Technické údaje**	**Kompletnost**	
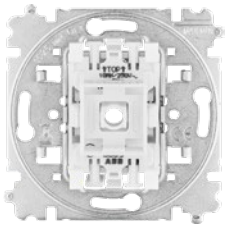	1, 1So **Tango®, Levit®(M)** **Neo® (Tech)** **Element®** **Time® (Arbo)** **future® linear** **solo® (carat)** **Busch-axcent®** **Reflex SI (Linear)**	**Prístroj spínača jednopólového** [1) 2)] Bezskrutkové pripojenie vodičov. 10 AX, 250 V AC	3559-A01345 **1** 2 3 4 5 6 7 8	20
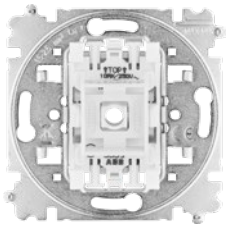	1, 1So, 1S 6, 6So (1, 1So) **Tango®, Levit®(M)** **Neo® (Tech), Element®** **Time® (Arbo)** **future® linear** **solo® (carat)** **Busch-axcent®** **Reflex SI (Linear)**	**Prístroj spínača jednopólového so svorkou N** [1) 2)] **Prístroj prepínača striedavého** [1) 2)] Bezskrutkové pripojenie vodičov. 10 AX, 250 V AC	3559-A21345 3559-A06345 **1** 2 3 4 5 6 7 8	20 20
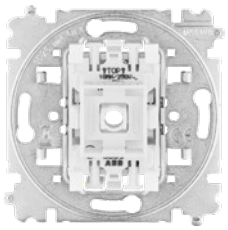	6, 6So, 6S (1, 1So, 1S) **Tango®, Levit®(M)** **Neo® (Tech), Element®** **Time® (Arbo)** **future® linear** **solo® (carat)** **Busch-axcent®** **Reflex SI (Linear)**	**Prístroj prepínača striedavého so svorkou N** [1) 2)] Bezskrutkové pripojenie vodičov. 10 AX, 250 V AC	3559-A25345 **1** 2 3 4 5 6 7 8	20
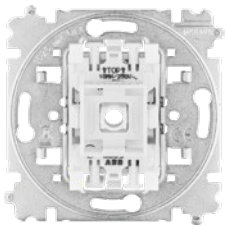	7, 7So **Tango®, Levit®(M)** **Neo® (Tech), Element®** **Time® (Arbo)** **future® linear** **solo® (carat)** **Busch-axcent®** **Reflex SI (Linear)**	**Prístroj prepínača krížového** [1) 2)] Bezskrutkové pripojenie vodičov. 10 AX, 250 V AC	3559-A07345 **1** 2 3 4 5 6 7 8	20
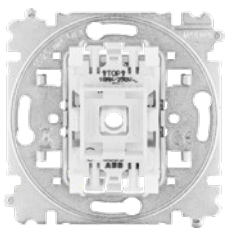	2, 2S **Tango®, Levit®(M)** **Neo® (Tech)** **Element®** **Time® (Arbo)**	**Prístroj spínača dvojpólového** [1)] Bezskrutkové pripojenie vodičov. 10 AX, 250 V AC	3559-A02345 **1** 2 3 4 5 6 7 8	20
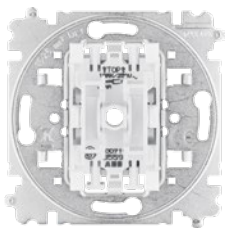	5 **Tango®, Levit®(M)** **Neo® (Tech)** **Element®** **Time® (Arbo)** **future® linear** **solo® (carat)** **Busch-axcent®** **Reflex SI (Linear)**	**Prístroj prepínača sériového** Bezskrutkové pripojenie vodičov. 10 AX, 250 V AC	3559-A05345 **1** 2 3 4 5 6 7 8	20
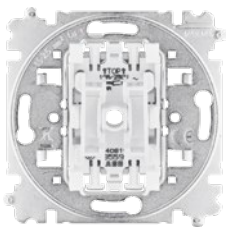	1/0+1/0 **Tango®, Levit®(M)** **Neo® (Tech)** **Element®** **Time® (Arbo)** **future® linear** **solo® (carat)** **Busch-axcent®** **Reflex SI (Linear)**	**Prístroj ovládača zapínacieho dvojitého** Bezskrutkové pripojenie vodičov. 10 A, 250 V AC	3559-A87345 **1** 2 3 4 5 6 7 8	20

Poznámky:
[1)] Tlejivka ani LED nie je súčasťou spínača – pozrite stranu 20, 21.
[2)] Orientačná tlejivka alebo LED osadená v spínači môže spôsobovať blikanie úsporných svetelných zdrojov (pozrite tiež 2CKA006599A2290 na strane 8).
Schémy zapojenia k jednotlivým prístrojom uvedeným v tejto kapitole – pozrite kapitolu Technické údaje.

Prístroje pre zapustenú montáž
Spínače

Radenie	Názov	Objedn. kód	Jednot. bal. ks	
Pre dizajn	**Technické údaje**	**Kompletnosť**		
1/0, 1/0So, 1/0S **Tango®, Levit®(M)** **Neo® (Tech)** **Element®** **Time® (Arbo)** **future® linear** **solo® (carat)** **Busch-axcent®** **Reflex SI (Linear)**	**Prístroj ovládača zapínacieho so svorkou N** [1] Bezskrutkové pripojenie vodičov. 10 A, 250 V AC	3559-A91345 1 2 3 4 5 6 7 8	20	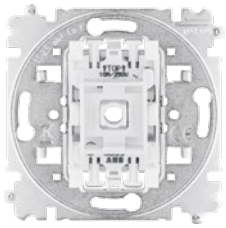
6/0, 6/0So, 6/0S **Tango®, Levit®(M)** **Neo® (Tech)** **Element®** **Time® (Arbo)** **future® linear** **solo® (carat)** **Busch-axcent®** **Reflex SI (Linear)**	**Prístroj ovládača prepínacieho so svorkou N** [1] Bezskrutkové pripojenie vodičov. 10 A, 250 V AC	3559-A86345 1 2 3 4 5 6 7 8	20	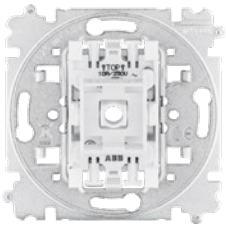
6+6 (6+1) **Tango®, Levit®(M)** **Neo® (Tech)** **Element®** **Time® (Arbo)** **future® linear** **solo® (carat)** **Busch-axcent®** **Reflex SI (Linear)**	**Prístroj prepínača striedavého dvojitého** [3] Vstavaná hĺbka: 25,5 mm Bezskrutkové pripojenie vodičov. 10 AX, 250 V AC	3559-A52345 1 2 3 4 5 6 7 8	20	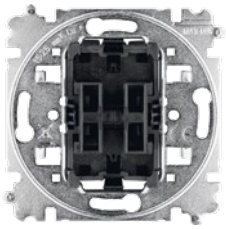
6+6/0 (6+1/0) **Tango®, Levit®(M)** **Neo® (Tech)** **Element®** **Time® (Arbo)** **future® linear** **solo® (carat)** **Busch-axcent®** **Reflex SI (Linear)**	**Prístroj prepínača striedavého a ovládača prepínacieho** [3] Vstavaná hĺbka: 25,5 mm Bezskrutkové pripojenie vodičov. 10 AX / 10 A, 250 V AC	3559-A53345 1 2 3 4 5 6 7 8	20/1	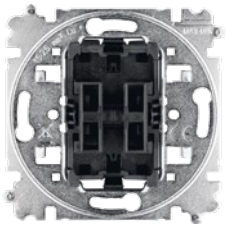
      Levit®(M)	**Prístroj spínača trojnásobného** Vstupná svorka (L) je spoločná pre všetky tri zapínacie kontakty. Vstavaná hĺbka: 16,5 mm Upevnenie skrutkami a rozperkami. Bezskrutkové pripojenie vodičov. Typové číslo: 10631UBSC 16 A, 250 V AC	N 2TKA000153G1 1 2 3 4 5 6 7 8	10/1	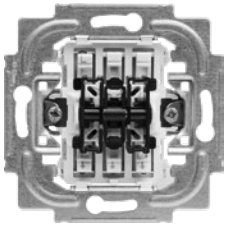
1/0, 1/0So **Tango®** **Levit®(M)** **Neo® (Tech)** **Element®** **Time® (Arbo)**	**Prístroj spínača kartového so svorkou N** [1] K zapnutiu kontaktu dôjde vsunutím karty s rozmermi 54 × 86 mm do štrbiny krytu. Je možné použiť orientačné tlejivky 3916-1222x alebo LED 3916-0544x. Bezskrutkové pripojenie vodičov, upevnenie skrutkami a rozperkami. 10 A, 250 V AC	3559-A92445 1 2 3 4 5 6 7 8	10	
2, 2S **future® linear** **solo® (carat)** **Busch-axcent®**	**Prístroj spínača dvojpólového** [1] Vstavaná hĺbka: 24 mm Typové číslo: 2000/2 US-101 Upevnenie skrutkami a rozperkami, bezskrutkové pripojenie vodičov. 16 AX, 250 V AC	2CKA001012A2042 1 2 3 4 5 6 7 8	10/1	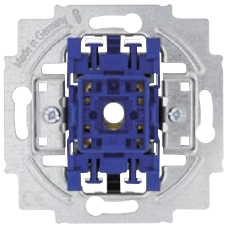

Poznámky:
[1] Tlejivka ani LED nie je súčasťou spínača – pozrite stranu 20, 21.
[3] Tlejivku ani LED nie je možné použiť.
N Novinka
Schémy zapojenia k jednotlivým prístrojom uvedeným v tejto kapitole – pozrite kapitolu Technické údaje.

Prístroje pre zapustenú montáž
Spínače

	Radenie	Názov	Objedn. kód	Jednot. bal. ks
	Pre dizajn	**Technické údaje**	**Kompletnosť**	
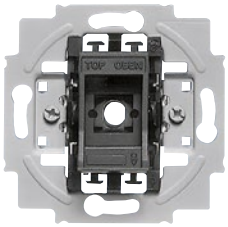	1/0So **basic55®** **future® linear** **solo® (carat)** **Busch-axcent®**	**Prístroj spínača kartového so svorkou N** [1] K zapnutiu kontaktu dôjde vsunutím karty s rozmermi 54 × 86 mm do štrbiny krytu. Je možné použiť orientačné tlejivky 2CKA001784A0545. Vstavaná hĺbka: 25 mm Typové číslo: 2025 U Bezskrutkové pripojenie vodičov, upevnenie skrutkami a rozperkami. 10 A, 250 V AC	2CKA001012A1713 1 2 3 4 5 6 7 8	10/1
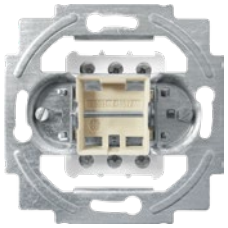	3, 3S **Tango®, Levit®(M)** **Neo®, Element®** **Time® (Arbo)** **future® linear** **solo® (carat)** **Busch-axcent®**	**Prístroj spínača trojpólového** [1] Signalizačné osvetlenie (radenie 3S) je možné využiť iba pre dizajnové rady Tango®, Neo®, Element®, Time®, Time® Arbo (tlejivka 3916-62220 sa objednáva samostatne a upevňuje sa do prídržnej dosky krytu spínača – pozrite stranu 22). Vstavaná hĺbka: 32,5 mm Prierez pripájacích vodičov: max. 2,5 mm² Upevnenie skrutkami a rozperkami. Typové číslo: 2000/3 US 16 AX, 400 V AC	1011-0-0816 CZ 1 2 3 4 5 6 7 8	10
	 **Zenit**	**Ovládač zapínací dvojnásobný NA+NA – 1M** Menovitý prúd / menovité napätie: 10 A / 250 V AC Typové číslo: N2144 **Prepínač dvojnásobný – 1M** Menovitý prúd / menovité napätie: 10 (3) A / 250 V AC Typové číslo: N2144.1 Kompatibilný s kolískovými spínačmi N2109.4X.	N 2CLA214400N1001 N 2CLA214410N1001 1 2 3 4 5 6 7 8	5 5
	1, 1So **Tango®** **Element®** **Time® (Arbo)**	**Prístroj spínača jednopólového** [1] [2] 10 AX, 250 V AC	3558-A01340 1 2 3 4 5 6 7 8	20
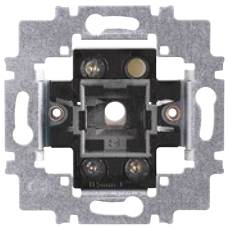	1, 1So, 1S 6, 6So (1, 1So) **Tango®** **Element®** **Time® (Arbo)**	**Prístroj spínača jednopólového so svorkou N** [1] [2] **Prístroj prepínača striedavého** [1] [2] 10 AX, 250 V AC	3558-A21342 3558-A06340 1 2 3 4 5 6 7 8	20 20
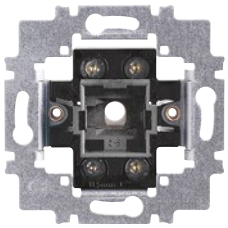	6, 6So, 6S (1, 1So, 1S) 7, 7So **Tango®** **Element®** **Time® (Arbo)**	**Prístroj prepínača striedavého so svorkou N** [1] [2] **Prístroj prepínača krížového** [1] [2] 10 AX, 250 V AC	3558-A25342 3558-A07340 1 2 3 4 5 6 7 8	20 20
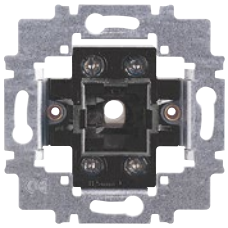	2, 2S **Tango®** **Element®** **Time® (Arbo)**	**Prístroj spínača dvojpólového** [1] 10 AX, 250 V AC	3558-A02340 1 2 3 4 5 6 7 8	20

Poznámky:
[1] Tlejivka ani LED nie je súčasťou spínača – pozrite stranu 20, 21.
[2] Orientačná tlejivka alebo LED osadená v spínači môže spôsobovať blikanie úsporných svetelných zdrojov (pozrite tiež 2CKA006599A2290 na strane 8).
[3] Tlejivku ani LED nie je možné použiť.
N Novinka
Schémy zapojenia k jednotlivým prístrojom uvedeným v tejto kapitole – pozrite kapitolu Technické údaje.

Prístroje pre zapustenú montáž
Spínače

Radenie/Pre prístroje	Názov	Objedn. kód	Jednot. bal. ks	
Pre dizajn	**Technické údaje**	**Kompletnosť**		
5	**Prístroj prepínača sériového** [3]	3558-A05340	20	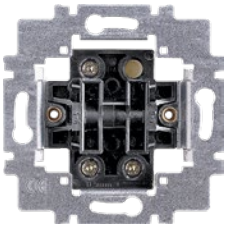
Tango® Element® Time® (Arbo)	10 AX, 250 V AC	1 2 3 4 5 6 7 8		
1/0+1/0	**Prístroj ovládača zapínacieho dvojitého** [3]	3558-A87340	20	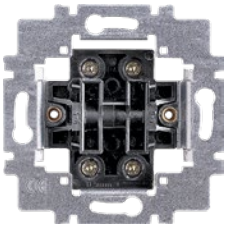
Tango® Element® Time® (Arbo)	10 A, 250 V AC	1 2 3 4 5 6 7 8		
1/0, 1/0So, 1/0S	**Prístroj ovládača zapínacieho so svorkou N** [1]	3558-A91342	20	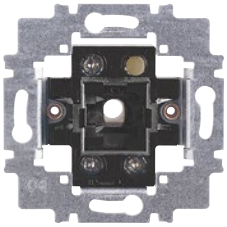
Tango® Element® Time® (Arbo)	10 A, 250 V AC	1 2 3 4 5 6 7 8		
6+6 (6+1)	**Prístroj prepínača striedavého dvojitého** [3]	3558-A52340	20	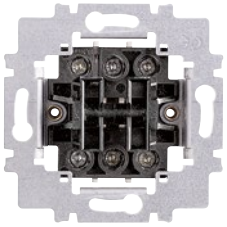
Tango® Element® Time® (Arbo)	10 AX, 250 V AC	1 2 3 4 5 6 7 8		
Neo®, Element® Time® (Arbo) future® linear solo® (carat) Busch-axcent®	**Prístroj spínača otočného trojstupňového** S nulovou polohou. Vstavaná hĺbka: 41 mm Typové číslo: 2710 U 16 A, 250 V AC	2CKA001101A0918 1 2 3 4 5 6 7 8	10/1	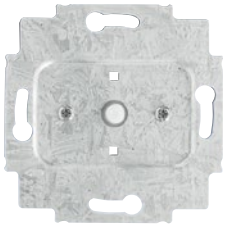
3559, 3557 3553, 3558 2CKA006410A0378 2CKA006410A0380	**Kompenzátor** 1. Zabraňuje samospúšťaniu/blikaniu úsporných svetelných zdrojov (kompaktné žiarivky, LED) ovládaných spínačmi s orientačným osvetlením. K tomuto nežiaducemu javu dochádza vďaka vlastnostiam predradníka, ak je orientačná tlejivka alebo LED zapojená medzi napájaciu fázu a svietidlo. Kompenzátor je účinný v obvodoch so spínačmi radenia 1So, 6So, 7So. Pripája sa paralelne k svietidlu. 2. Zamedzuje preblikávaniu vypnutých mn halogénových žiaroviek alebo LED spôsobenému zvlnením napájacieho napätia alebo pri ovládaní krátkocestným stmievačom bez pripojeného vodiča N. Pripája sa paralelne k primárnej strane transformátora alebo k svietidlu. 3. Zabraňuje vzniku parazitných zvukov elektronických transformátorov vo vypnutom stave pri ovládaní krátkocestným stmievačom bez pripojeného vodiča N. Pripája sa paralelne k primárnej strane transformátora. 4. Potláča zvlnenie napätia na riadiacom vedení pri skupinovom alebo centrálnom ovládaní žalúziových prístrojov Busch-Jalousiecontrol® II. Pripája sa medzi vstup 1 („Dole“) a N, alebo medzi vstup 2 („Hore“) a N. Rozmery: Ø 22 × 25 mm. Dĺžka vodičov: cca 235 mm Typové číslo: 6596 250 V AC, 50 Hz	2CKA006599A2290 1 2 3 4 5 6 7 8	1	

Poznámky:
[1] Tlejivka ani LED nie je súčasťou spínača – pozrite stranu 20, 21.
[3] Tlejivku ani LED nie je možné použiť.
Schémy zapojenia k jednotlivým prístrojom uvedeným v tejto kapitole – pozrite kapitolu Technické údaje.

Prístroje pre zapustenú montáž

Anténne zásuvky • Telefónne zásuvky • Zásuvky ISDN

	Radenie	Názov	Objedn. kód	Jednot. bal. ks
	Pre dizajn	**Technické údaje**	**Kompletnost**	
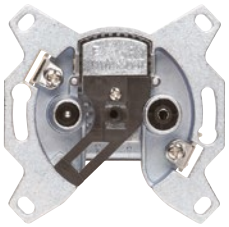	TV+R	**Prístroj zásuvky televíznej a rozhlasovej**		
		– koncové (typové číslo EU 3503)	5011-A3503	1
		– priebežné s odbočovacím útlmom 8 dB (typové číslo EU 3607)	5011-A3607	1
		– priebežné s odbočovacím útlmom 14 dB (typové číslo EU 3614)	5011-A3614	1
	Classic **Swing® (L)** **basic55®** **Tango®** **Levit®(M)** **Neo® (Tech)** **Element®** **Time® (Arbo)** **future® linear** **solo® (carat)** **Busch-axcent®** **Reflex SI (Linear)**	Menovitá impedancia vstupov a výstupov: 75 Ω Pre koaxiálne káble s priemerom 3,6 - 6,8 mm. Vstavaná hĺbka: 23,5 mm Upevnenie skrutkami a rozperkami. Technické údaje – pozrite kapitolu Technické údaje.	**1** 2 3 4 5 6 7 8	
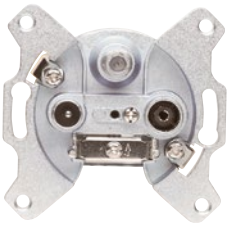	TV+R+SAT	**Prístroj zásuvky televíznej, rozhlasovej a satelitnej**		
	Classic, Swing® (L) **basic55®** **Tango®, Levit®(M)** **Neo® (Tech), Element®** **Time® (Arbo)** **future® linear** **solo® (carat)** **Busch-axcent®** **Reflex SI (Linear)**	– koncové (typové číslo EU 3303) Umožňuje prechod prúdu 500 mA DC a tónového signálu 22 kHz pre napájanie a ovládanie LNB. Menovitá impedancia vstupov a výstupov: 75 Ω Pre koaxiálne káble s priemerom 3,6 - 6,8 mm. Vstavaná hĺbka: 23,5 mm Upevnenie skrutkami a rozperkami. Technické údaje – pozrite kapitolu Technické údaje.	5011-A3303 **1** 2 3 4 5 6 7 8	1
	TZ-Aa	**Prístroj zásuvky telefónnej jednonásobnej**		
	Classic **Swing® (L)** **Tango®** **Element®** **Time® (Arbo)**	Bez kontroly celistvosti slučky. Skrutkové svorky pre vodiče max. 1,5 mm² (16AWG). 200 mA, 200 V_{ef}	5013U-A00103 **1** 2 3 4 5 6 7 8	20/1
	TZ-1A2Aa	**Prístroj zásuvky telefónnej dvojnásobnej**		
	Classic **Tango®** **Element®** **Time® (Arbo)**	Bez kontroly celistvosti slučky. Skrutkové svorky pre vodiče max. 1,5 mm² (16AWG). 200 mA, 200 V_{ef}	5013U-A00105 **1** 2 3 4 5 6 7 8	20/1
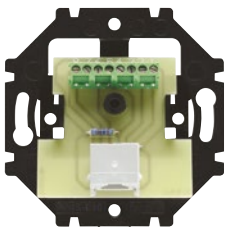	ISDN-1k	**Prístroj zásuvky ISDN koncovej jednonásobnej**		
	Tango® **Element®** **Time® (Arbo)**	 Skrutkové svorky pre vodiče max. 0,75 mm² (18AWG). 200 mA, 130 V	5013U-A00151 **1** 2 3 4 5 6 7 8	5/1
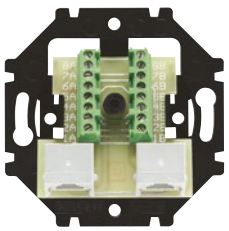	ISDN-2p	**Prístroj zásuvky ISDN priebežnej dvojnásobnej**		
	Tango® **Element®** **Time® (Arbo)**	 Skrutkové svorky pre vodiče max. 0,75 mm² (18AWG). 200 mA, 130 V	5013U-A00152 **1** 2 3 4 5 6 7 8	5/1

Poznámky:

Prístroje pre zapustenú montáž

Reproduktorové zásuvky • Komunikačné zásuvky • Dátové zásuvky

Pre kryty	Názov		Objedn. kód	Jednot. bal. ks	
Pre dizajn	**Technické údaje**		**Kompletnosť**		
basic55® **Tango®** **Levit®(M)** **Element®** **Time® (Arbo)** **future® linear** **solo® (carat)** **Busch-axcent®**	**Zásuvka reproduktorová stereofónna** Bezskrutkové pripojenie vodičov od reproduktora alpská biela (odpružené svorky). Svorky na pripojenie vodičov od zosilňovača sú skrutkové. Farebne označené pólovanie vodičov. Prierez vodičov: max. 10 mm² **Vstavaná hĺbka: 25 mm** Upevnenie skrutkami a rozperkami. Typové číslo: 0248/04-101		2CKA000230A0403 1 2 3 4 5 6 7 8	10/1	
basic55® **Tango®** **Levit®(M)** **Element®** **Time® (Arbo)** **future® linear** **solo® (carat)** **Busch-axcent®**	**Zásuvka reproduktorová stereofónna** Bezskrutkové pripojenie vodičov od reproduktora čierna (odpružené svorky). Svorky na pripojenie vodičov od zosilňovača sú skrutkové. Farebne označené pólovanie vodičov. Prierez vodičov: max. 10 mm² **Vstavaná hĺbka: 25 mm** Upevnenie skrutkami a rozperkami. Typové číslo: 0248/05-101		2CKA000230A0404 1 2 3 4 5 6 7 8	10/1	
basic55® **Tango®** **Levit®(M)** **Element®** **Time® (Arbo)** **future® linear** **solo® (carat)** **Busch-axcent®**	**Zásuvka komunikačná HDMI** S odľahčovacou sponou. Pre prenos digitálneho video a audio signálu s vysokým rozlíšením káblom HDMI. Napr. pre prepojenie satelitného prijímača, prehrávača DVD alebo Blue-ray médií k televízoru či monitoru s rozhraním HDMI. 1 zásuvka HDMI typu A, možnosť Full HD (1920 × 1080 pixelov) a 3D prevádzky. Skrutkové pripojenie 20-žilového kábla HDMI. Vstavaná hĺbka: 34 mm Odporúčaná dĺžka kábla: max. 5 m Je nutné tiež dodržať polomery ohybu kábla odporúčané výrobcom. Typové číslo: 0261/33-500		ⓥ 2CKA000230A0432 1 2 3 4 5 6 7 8	1	
basic55® **Tango®** **Levit®(M)** **Element®** **Time® (Arbo)** **future® linear** **solo® (carat)** **Busch-axcent®**	**Zásuvka komunikačná USB** S odľahčovacou sponou. Pre komunikáciu mobilných koncových zariadení pomocou USB kábla. Napr. pre pripojenie digitálneho fotoaparátu či kamery, počítačového príslušenstva (tlačiareň, skener, USB flash disk) a pod. 1 zásuvka USB 2.0 typu A. Skrutkové pripojenie 5 žilového kábla USB. Vstavaná hĺbka: 34 mm Je nutné dodržať max. dĺžku kábla a polomery ohybu odporúčané výrobcom kábla alebo pripojeného prístroja. Typové číslo: 0261/13-500		ⓥ 2CKA000230A0420 1 2 3 4 5 6 7 8	1	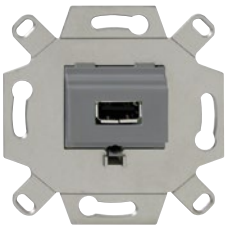
basic55® **Tango®** **Levit®(M)** **Element®** **Time® (Arbo)** **future® linear** **solo® (carat)** **Busch-axcent®**	**Zásuvka prepojovacia VGA** S odľahčovacou sponou. Pre prenos analógového video signálu pomocou kábla VGA. Pre pripojenie analógového zobrazovacieho zariadenia (monitora) k počítaču (PC, notebook, laptop). 1 zásvka VGA typu D. Skrutkové pripojenie 15-žilového kábla VGA. Vstavaná hĺbka: 34 mm Je nutné dodržať max. dĺžku kábla a polomery ohybu odporúčané výrobcom kábla alebo pripojeného prístroja. Typové číslo: 0261/23-500		ⓥ 2CKA000230A0426 1 2 3 4 5 6 7 8	1	
5014M-A11018 .. 2CKA001710A3... 2CKA001710A2... 2CKA001753A8030 **basic55®, Neo®** **future® linear** **solo® (carat)** **Busch-axcent®** **Reflex SI (Linear)**	**Strmeň so soklom pod kryt zásuvky komunikačnej dvojnásobnej** Na upevnenie dvoch modulov typu keystone RJ45. Rozměry otvorů: 19,4 × 14,8 mm Do sokla je možné zabudovať tiež moduly typu keystone RJ45 značky AMP, Panduit a i. Farba sokla: červená Typové číslo: 1812	červená	2CKA001753A8055 1 2 3 4 5 6 7 8	10/1	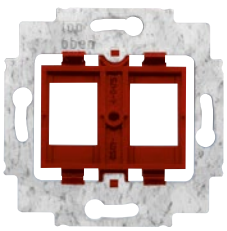
5014M-A11018 .. 2CKA001710A3... 2CKA001710A2... 2CKA001753A8030 **Neo®** **future® linear** **solo® (carat)** **Busch-axcent®** **Reflex SI (Linear)**	**Strmeň so soklom pod kryt zásuvky komunikačnej dvojnásobnej** Na upevnenie dvoch modulov typu Mini-Com™ (Mini-Jack™) firmy Panduit™. Farba sokla: šedá Typové číslo: 1820	šedá	2CKA001753A8057 1 2 3 4 5 6 7 8	10/1	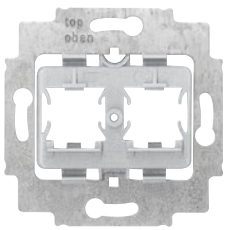

Poznámky:
ⓥ Výbeh – v období po 1. 3. 2024 už materiál nemusí byť dostupný.
Vlastné prvky typu keystone – pozrite kapitolu Komunikačná technika.

Prístroje pre zapustenú montáž
Termostaty

	Pre prístroje	Názov	Objedn. kód	Jednot. bal. ks
	Pre dizajn	**Technické údaje**	**Kompletnosť**	
	3292.-A10101 .. 3292.-A10301 .. **Swing® (L)** **basic55®** **Tango®** **Levit®(M)** **Neo® (Tech)** **Element®** **Time® (Arbo)**	**Prístroj spínací pre termostaty** Svorky pre pripojenie vonkajšieho teplotného snímača 3292U-A90100 (pre podlahové vykurovanie), alebo pre pripojenie bezpotenciálového kontaktu pre vzdialené ovládanie (iba pre programovateľné ovládacie jednotky 3292.-A10301). Pozn.: pri výpadku napájania zhasne displej ovládacej jednotky. Pracovná teplota: 0 °C až +50 °C. Vstavaná hĺbka: 23,5 mm Výstup: bezpotenciálový zapínací kontakt relé, s bezpečným galvanickým oddelením 16 A (cos φ = 1), 230 V AC, 3-vodičové pripojenie	3292U-A00003 **1** 2 3 4 5 6 7 8	1
	**Swing® (L)** **basic55®** **Tango®** **Levit®(M)** **Neo® (Tech)** **Element®** **Time® (Arbo)** **future® linear** **solo® (carat)** **Busch-axcent®**	**Termostat univerzálny so spínacími hodinami** Voliteľná funkcia priestorového, podlahového alebo kombinovaného termostatu. Zobrazenie nastavenej teploty a času. Možnosť zobrazenia meranej teploty. Nastaviteľné teploty: +5 °C až +30 °C v priestorovom režime, +10 °C až +50 °C v podlahovom režime Krok zobrazenia a nastavenia teploty: 0,1 °C Podlahový teplotní snímač 3292U-A90100 (2 kΩ PTC) je nutné objednať zvlášť. Možnosť výberu ďalších preddefinovaných hodnôt podlahového snímača teploty: 2 / 10 / 12 / 15 / 33 / 47 kΩ NTC Prevádzkové režimy: manuálny, automatický, vypnuté Teplota: komfortná, nočná (ECO) Časový program: max. 4 zmeny teploty pre každý deň alebo pre Po – Pi/So – Ne Ďalšie funkcie: softvérové vypnutie, jas a kontrast displeja, zámok tlačidiel, voľba teplotného snímača, minimálna a maximálna limitná teplota podlahy, ovládanie vonkajším kontaktom, adaptívna regulácia, obmedzenie nastaviteľných teplôt, protimrazová ochrana, ochrana ventilov, nastavenie veľkosti záťaže, automatický prechod zimný/letný čas, voľba jazyka (CZ, EN, RUS, SK, ...) Pracovná teplota: 0 °C až +50 °C Vstavaná hĺbka: 20 mm Výstup: spínací kontakt relé (nie je bezpotenciálový): 16 A (2 A) Typové číslo: TC16-20U 230 V AC, 3-vodičové zapojenie	2CHX880040A0033 **1** 2 3 4 5 6 7 8	1
	**Swing® (L)** **Tango®** **Levit®(M)** **Element®** **Time® (Arbo)** **future® linear** **solo® (carat)** **Busch-axcent®**	**Prístroj termostatu priestorového, s otočným ovládaním** Vstup 230 V na zníženie teploty (o 3 K). Nastaviteľné teploty: +5 °C až +30 °C Spínacia teplotná diferencia: ±0,5 K Výstup: zapínací reléový kontakt (nie je bezpotenciálový) Stratový výkon: max. 0,15 W Vstavaná hĺbka: 25 mm Typové číslo: 1094 U-101-500 10 A (4 A) [4], 230 V AC	N 2CKA001032A0525 **1** 2 3 4 5 6 7 8	1
	**Swing® (L)** **Tango®** **Levit®(M)** **Element®** **Time® (Arbo)** **future® linear** **solo® (carat)** **Busch-axcent®**	**Prístroj termostatu priestorového, s otočným ovládaním** Nastaviteľné teploty: +5 °C až +30 °C Spínacia teplotná diferencia: ±0,5 K Výstup: zapínací reléový kontakt (nie je bezpotenciálový) Stratový výkon: max. 0,15 W Vstavaná hĺbka: 25 mm Typové číslo: 1097 U-101-500 10 A (4 A) [4] / 5 A (2 A) [4], 230 V AC	N 2CKA001032A0528 **1** 2 3 4 5 6 7 8	1
	**Swing® (L)** **Tango®** **Levit®(M)** **Element®** **Time® (Arbo)** **future® linear** **solo® (carat)** **Busch-axcent®**	**Prístroj termostatu priestorového, s otočným ovládaním, pre kúrenie/chladenie** Vstup 230 V pre aktiváciu chladenia. Nastaviteľné teploty: +5 °C až +30 °C Spínacia teplotná diferencia: ±0,5 K Výstup: dva zapínacie reléové kontakty (nie sú bezpotenciálové) Stratový výkon: max. 0,15 W Vstavaná hĺbka: 25 mm Typové číslo: 1099 U-101-500 8 A (1 A) [4], 230 V AC	N 2CKA001032A0531 **1** 2 3 4 5 6 7 8	1

Poznámky:
[4] Hodnota prúdu v zátvorkách platí pre induktívnu záťaž.
N Novinka
Ovládacie jednotky a kryty termostatov a spínacích hodín nájdete v kapitolách jednotlivých dizajnových radov.
Schémy zapojenia k jednotlivým prístrojom uvedeným v tejto kapitole – pozrite kapitolu Technické údaje.

Prístroje pre zapustenú montáž
Termostaty • Časové spínače

Pre prístroje	Názov	Objedn. kód	Jednot. bal. ks	
Pre dizajn	**Technické údaje**	**Kompletnosť**		
	Prístroj termostatu pre podlahové vykurovanie, s otočným ovládaním			
	Vstup pre externé riadenie zníženia teploty. Prepínač režimu zníženej teploty (Zap, Vyp, Vstup pre externé riadenie); aktivovaný režim je indikovaný zelenou LED diódou. Indikácia zopnutého výstupu červenou LED diódou. Súčasťou dodávky je podlahový teplotný snímač NTC (10 kΩ pri 25 °C, dĺžka kábla 4 m). Nastaviteľné teploty: +10 °C až +50 °C Spínacia teplotná diferencia: ±0,5 K	V 2CKA001032A0498	1	
future® linear	Teplotný útlm: cca o 4 K z nastavenej hodnoty			
solo® (carat)	Typové číslo: 1095 UF-507			
Busch-axcent®	16 A (cos φ = 1), 230 V AC, 50/60 Hz	1 2 3 4 5 6 7 8		
	Prístroj ovládača časového mechanického			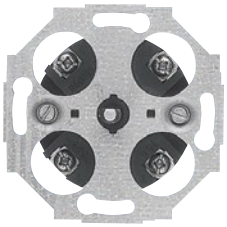
	Otočením ovládacieho prvku sa nastaví požadovaný čas (orientačná stupnica je na kryte) a dôjde k zopnutiu. Po uplynutí nastaveného času (v polohe nula) dôjde k rozopnutiu.	2CKA001043A0124	1	
Tango®				
Neo®	Nastaviteľné oneskorenie vypnutia: max. 120 min.			
Element®	Odchýlka od nastavenej hodnoty: ±5 %			
Time® (Arbo)	Možnosť vynulovania uvedením ovládacieho prvku do východiskovej polohy.			
future® linear	Mechanický dvojpólový kontakt.			
solo® (carat)	Typové číslo: 1071 U			
Busch-axcent®	16 A (cos φ ≥ 0,25), 250 V AC	1 2 3 4 5 6 7 8		
3292A-A20301 ..	**Prístroj spínací pre spínacie hodiny**			
3292H-A20301 ..	Možnosť pripojenia bezpotenciálového kontaktu pre vzdialené ovládanie.	3292U-A00013	1	
3292M-A20301 ..	Pozn.: pri výpadku napájania zhasne displej ovládacej jednotky.			
3292E-A20301 ..	Pracovná teplota: 0 °C až +50 °C Vstavaná hĺbka: 23,5 mm			
Tango®	Výstup: bezpotenciálový zapínací kontakt relé, s bezpečným			
Levit®(M)	galvanickým oddelením			
Neo® (Tech)	2 300 W pre ohmickú záťaž (AC-1), 750 W pre ☼,			
Element®	350 V·A pre ⊣▭⊢, 750 V·A pre Ⓜ (AC-15)			
Time® (Arbo)	230 V AC, 3-vodičové pripojenie	1 2 3 4 5 6 7 8		
	Prístroj časovača Busch-Timer®			
	Stlačením tlačidla OK sa časovanie aktivuje alebo zastaví. Zobrazenie zostávajúceho času do vypnutia. Akustická signalizácia vypnutia.	2CKA006410A0393	1	
basic55®				
Tango®	Možnosť zablokovania zmeny nastaveného času.			
Levit®(M)	Nastaviteľný čas: 1 s až 9 h 59 min 59 s (režim 1);			
Element®	15, 30, 45 min. (režim 2)			
Time® (Arbo)	Spínací prvok: relé			
future® linear	Typové číslo: 6465 U-101-500			
solo® (carat)	4 A, 230 V AC pre induktívnu záťaž			
Busch-axcent®	10 A (cos φ = 1), 2 300 W, 230 V AC, 3-vodičové pripojenie	1 2 3 4 5 6 7 8		
	Prístroj relé univerzálneho			
	Pre časovací ovládač Busch-Timer®. Pre snímač pohybu Busch-Wächter® 180 UP Allwetter 44®. Pre: ☼ ⫼ ⫽ ⊣▭⊢ [42]	2CKA006401A0049	1	
basic55®	Prístroj je možné ovládať tiež paralelne pripojenými zapínacími ovládačmi (radenie 1/0). [14]			
future® linear	Pracovná teplota: –25 °C až +55 °C			
solo® (carat)	Typové číslo: 6401 U-102-500			
Busch-axcent®	3-vodičové pripojenie.			
Allwetter 44®	10 AX, 2 300 W/V·A, 230 V AC, 50 Hz	1 2 3 4 5 6 7 8		
2CKA006401A0049	**Ovládač časovací komfortný Busch-Timer®**			
	V kombinácii s univerzálnym relé napr. na časovo riadené spínanie svietidiel. Prevádzkové režimy: Ručne, Automat, Dovolenka Rezerva chodu: min. 10 rokov (dátum a čas sú prednastavené z výroby) Spínacie režimy: Denné/Týždenné spínacie hodiny, Astrofunkcia Pre každý deň je možné zadať 6 spínacích časov.	2CKA006410A0399	1	
basic55®	Podsvietenie displeja: automatické/zapnuté/vypnuté			
future® linear	Voliteľné časové okno pre astrofunkciu. Voliteľný zámok tlačidiel.			
solo® (carat)	Automatické prepínanie letného a zimného času (možné zrušiť).			
Busch-axcent®	Typové číslo: 6455-101-500	1 2 3 4 5 6 7 8		

Poznámky:
[14] Ak je použitá tlejivka alebo LED, nesmie premosťovať kontakt tlačidlového ovládača (je nutné použiť prístroj so svorkou N).
[42] Tiež napr. pre svietidlá s LED alebo kompaktné žiarivky na 230 V AC (tzv. úsporné žiarovky).
V Výbeh – v období po 1. 3. 2024 už materiál nemusí byť dostupný.
Schémy zapojenia k jednotlivým prístrojom uvedeným v tejto kapitole – pozrite kapitolu Technické údaje.

Prístroje pre zapustenú montáž
Stmievače a regulátory

	Radenie	Názov	Objedn. kód	Jednot. bal. ks
	Pre dizajn	**Technické údaje**	**Kompletnosť**	
	6	**Prístroj stmievača pre regulovateľné LED žiarovky, pre otočné ovládanie a tlačidlové spínanie** [9) 13)]	2CKA006512A0345	1
		Nastaviteľná minimálna a maximálna úroveň jasu. Nehlučná prevádzka vďaka technológii MOS-FET. Elektronická poistka proti skratu a preťaženiu. Pre stmievateľné retrofitové LED žiarovky (LEDi) na 230 V AC alebo napájané z vinutých či elektronických transformátorov. Pre vákuové a halogénové žiarovky na 230 V AC alebo napájané z vinutých či elektronických transformátorov. Retrofitové LED žiarovky a obyčajné žiarovky je možné kombinovať. Manuálne nastaviteľný režim fázovej regulácie na nábežnej alebo zostupnej hrane.		
	Swing®(L)	Možno kombinovať s prepínačom radenia 6, popr. 6 a 7 (pomocou prepínačov možno svietidlo iba spínať, ovládať jas nie je možné). Vstavaná hĺbka: 20 mm		
	basic55®			
	Tango®	Typové číslo: 6523 UR-103-500		
	Levit®(M)	2 - 100 W/V·A pre stmievateľné LED žiarovky na 230 V AC (charakteristika L)		
	Neo®	2 - 400 W/V·A pre stmievateľné LED žiarovky na 230 V AC (charakteristika C)		
	Element®	10 - 400 W pre vákuové a halogénové žiarovky na 230 V AC		
	Time® (Arbo)	10 - 400 W/V·A pre stmievateľné mn LED žiarovky (s transformátorom L, C) [11), 12)]		
	future® linear	10 - 400 W/V·A pre vákuové a halogénové mn žiarovky (s transformátorom L, C) [11), 12)]		
	solo® (carat)	10 - 100 W/V·A pre stmievateľné mn LED žiarovky (so zdrojom LC) [12)]		
	Busch-axcent®	10 - 100 W/V·A pre vákuové a halogénové mn žiarovky (so zdrojom LC) [12)]		
	Reflex SI (Linear)	2-vodičové pripojenie, 230 V AC, 50/60 Hz	**1** 2 3 4 5 6 7 8	
	6	**Prístroj stmievača pre regulovateľné LED žiarovky, pre otočné ovládanie a tlačidlové spínanie** [9) 13)]	V 2CKA006512A0335	1
		Nastaviteľná minimálna úroveň jasu. Nehlučná prevádzka vďaka technológii MOS-FET. Elektronická poistka proti skratu a preťaženiu. Pre stmievateľné retrofitové LED žiarovky (LEDi) na 230 V AC alebo napájané z vinutých či elektronických transformátorov. Pre vákuové a halogénové žiarovky na 230 V AC alebo napájané z vinutých či elektronických transformátorov. Retrofitové LED žiarovky a obyčajné žiarovky je možné kombinovať. Manuálne nastaviteľný režim fázovej regulácie na nábežnej alebo		
	Swing®(L)	zostupnej hrane.		
	basic55®			
	Tango®	Možno kombinovať s prepínačom radenia 6, popr. 6 a 7 (pomocou		
	Levit®(M)	prepínačov možno svietidlo iba spínať, ovládať jas nie je možné).		
	Neo®			
	Element®	Typové číslo: 6523 U-102-500		
	Time® (Arbo)	min. 2 W/V·A, max. 100 W/V·A pre stmievateľné LED žiarovky na 230 V AC		
	future® linear	min. 2 W/V·A, max. 100 W/V·A pre stmievateľné mn LED žiarovky [11), 12)]		
	solo® (carat)	min. 10 W, max. 250 W pre vákuové a halogénové žiarovky na 230 V AC		
	Busch-axcent®	min. 10 W/V·A, max. 250 W/V·A pre mn halogénové mn žiarovky [11), 12)]		
	Reflex SI (Linear)	2-vodičové pripojenie, 230 V AC, 50/60 Hz	**1** 2 3 4 5 6 7 8	
	6	**Prístroj stmievača na otočné ovládanie a tlačidlové spínanie** [9) 13)]	V 2CKA006515A0704	1
		Nastaviteľná minimálna úroveň jasu.		
	Swing®(L), basic55®	Pre ☼; tiež pre niektoré kompaktné žiarivky na 230 V AC		
	Tango®, Levit®(M)	(tzv. úsporné žiarovky), ktoré sú výrobcom určené na stmievanie		
	Neo®, Element®	(tzv. fázovou reguláciou so spúšťaním na nábežnej hrane).		
	Time® (Arbo)	Je možné kombinovať s prepínačom radenia 6, príp. 6 a 7 (pomocou		
	future® linear	prepínačov je možné svietidlo iba spínať, ovládať jas nie je možné).		
	solo® (carat)	Typové číslo: 2250 U		
	Busch-axcent®	min. 60 W, max. 600 W pre vákuové a halogénové žiarovky, 230 V AC		
	Reflex SI (Linear)	min. 10 W, max. 100 W pre stmievateľné kompaktné žiarivky, 230 V AC	**1** 2 3 4 5 6 7 8	
	6	**Prístroj stmievača na otočné ovládanie**		
	Swing®(L)	**a tlačidlové spínanie** [9) 13)]	2CKA006520A0227	1
	basic55®	Elektronická ochrana pred skratom a preťažením.		
	Tango®, Levit®(M)	Nastaviteľná minimálna úroveň jasu.		
	Neo®, Element®	Pre: ☼ [11)]		
	Time® (Arbo)	Je možné kombinovať so striedavým prepínačom (spínačom radenia 6);		
	future® linear	prepínačom je možné svietidlo iba spínať, ovládať jas nie je možné.		
	solo® (carat)	Informácie o tepelnom zaťažení – pozrite kapitolu Stmievače a regulátory.		
	Busch-axcent®	Typové číslo: 6520 U-500		
	Reflex SI (Linear)	min. 200 W/V·A, max. 700 W/V·A, 230 V AC	**1** 2 3 4 5 6 7 8	
		**Prístroj regulátora pre predradníky 1 - 10 V, pre otočné ovládanie a spínanie z minimálnej hodnoty jasu**	2CKA006599A2035	1
	Swing®(L)	Pre elektronické predradníky s rozhraním 1 - 10 V.		
	basic55®	Max. riadiaci prúd: 50 mA DC		
	Tango®, Levit®(M)	Bezpotenciálový kontakt na spínanie napájania predradníkov.		
	Neo®, Element®	Pre väčšie záťaže sa použije nepriame spínanie (pomocou relé) –		
	Time® (Arbo)	pozrite kapitolu Technické údaje.		
	future® linear	Typové číslo: 2112 U-101		
	solo® (carat)	4 A (cos φ ≥ 0,9), 3 A (cos φ = 0,5)		
	Busch-axcent®	700 W/V·A, 230 V AC, 50/60 Hz		
	Reflex SI (Linear)		**1** 2 3 4 5 6 7 8	

Poznámky:
[9)] Pri teplote okolia vyššej než 35 °C zaťažiteľnosť klesá (cca o 3 % / °C). [11)] Pri použití vinutého transformátora max. zaťažiteľnosť klesne cca o 20 %.
[12)] Pri použití elektronického transformátora max. zaťažiteľnosť klesne cca o 5 %. V Výbeh – v období po 1. 3. 2024 už materiál nemusí byť dostupný.
[13)] Je možné použiť tlejivku na orientačné podsvietenie (bližšia informácia je uvedená pri krytoch). mn = malé napätie
Schémy zapojenia k jednotlivým prístrojom uvedeným v tejto kapitole – pozrite kapitolu Technické údaje.
Popis funkcie stmievačov – pozrite kapitolu Stmievače a regulátory.

Prístroje pre zapustenú montáž
Stmievače a regulátory

Radenie	Názov	Objedn. kód	Jednot. bal. ks	
Pre dizajn	**Technické údaje**	**Kompletnosť**		
	Prístroj regulátora výkonového pre systém DALI, na otočné ovládanie a tlačidlové spínanie Na centrálne spínanie a stmievanie až 64 zariadení DALI podľa STN EN 62386. Integrovaný napájací zdroj pre DALI zbernicu. Zvýšená citlivosť nastavenia jasu pri pomalom otáčaní. Integrované orientačné LED osvetlenie (18 voliteľných farieb alebo vypnuté). Elektronická ochrana pred skratom a preťažením. Dĺžka vedenia DALI: max. 300 m (prierez žíl 1,5 - 2,5 mm²) Úroveň jasu pri zapnutí krátkym stlačením: naposledy použitá alebo predvoliteľná Základná úroveň jasu: minimálna alebo predvoliteľná	2CKA006599A2988	1	
Swing®(L) **basic55®** **Tango®** **Levit®(M)** **Neo®** **Element®** **Time® (Arbo)** **future® linear** **solo® (carat)** **Busch-axcent®** **Reflex SI (Linear)**	V aktívnom režime (pripojené L, N) prístroj slúži ako napájací zdroj DALI zbernica (15,5 V DC / 75 mA) až pre 37 zariadení DALI (príp. možno paralelne zapojiť až tri regulátory v aktívnom režime pre napájanie až 111 zariadení DALI). V pasívnom režime sa prístroj správa ako prídavná ovládacia jednotka. Paralelné prepojenie regulátorov: až 3 ks v aktívnom režime alebo až 5 ks v pasívnom režime Prístroj nie je vhodný na kombináciu s inými snímačmi DALI. Vlastná spotreba: max. 2,5 W Typové číslo: 2117/11 U-500 4-vodičové pripojenie (v pasívnom režime 2-vodičové) 230 V AC, 50/60 Hz	**1** 2 3 **4** **5** 6 7 8		
	Prístroj regulátora pre systém DALI, na otočné ovládanie a tlačidlové spínanie Na centrálne spínanie a stmievanie až 64 zariadení DALI podľa STN EN 62386. Zvýšená citlivosť nastavenia jasu pri pomalom otáčaní. Integrované orientačné LED osvetlenie (18 voliteľných farieb alebo vypnuté) pre prispôsobenie krytu. Je nutné zaistiť napájanie z externého zdroja DALI podľa STN EN 62386 (napr. Tridonic, Philips, Helvar alebo pomocou aktívneho regulátora 2CKA006599A2988). Prúdová spotreba: max. 15 mA	2CKA006599A2987	1	
Swing®(L) **basic55®** **Tango®** **Levit®(M)** **Neo®** **Element®** **Time® (Arbo)** **future® linear** **solo® (carat)** **Busch-axcent®** **Reflex SI (Linear)**	Prístroj je odolný proti prepólovaniu. Dĺžka vedenia DALI: max. 300 m (prierez žíl 1,5 - 2,5 mm²) Úroveň jasu pri zapnutí krátkym stlačením: naposledy použitá alebo predvoliteľná Základná úroveň jasu: minimálna alebo predvoliteľná Paralelne je možné prepojiť až päť regulátorov. Možno použiť na ďalšie ovládacie miesto v kombinácii s prístrojom 2CKA006599A2988. Prístroj nie je vhodný na kombináciu s inými snímačmi DALI Typové číslo: 2117 U-500 2-vodičové připojení	**1** 2 3 **4** **5** 6 7 8		
	Prístroj regulátora výkonového pre systém DALI, tunable white, pre otočné ovládanie a tlačidlové spínanie Pre centrálne spínanie a stmievanie až 64 zariadení DALI podľa STN EN 62386. Pre reguláciu farebnej teploty bieleho svetla LED svietidiel s predradníkom DALI s funkciou „tunable white“ zodpovedajúcou STN EN 62386-209 (Zariadenie Typ 8). Rozsah regulácie farebnej teploty: 2 700 - 6 500 K Zvýšená citlivosť nastavenia pri pomalom otáčaní. Integrované orientačné LED osvetlenie (18 voliteľných farieb alebo vypnuté) pre prispôsobenie krytu. Elektronická ochrana pred skratom a preťažením. Dĺžka vedenia DALI: max. 300 m (prierez žíl 1,5 - 2,5 mm²) Úroveň jasu pri zapnutí krátkym stlačením: naposledy použitá alebo predvoliteľná Základná úroveň jasu: minimálna alebo predvoliteľná V aktívnom režime prístroj slúži ako napájací zdroj DALI (15,5 V DC / 75 mA) až pre 37 zariadení DALI (príp. možno paralelne zapojiť až tri aktívne regulátory pre napájanie až 111 zariadení DALI). V pasívnom režime sa prístroj správa ako prídavná ovládacia jednotka. Paralelné prepojenie regulátorov: až 3 ks v aktívnom režime alebo až 5 ks v pasívnom režime Prístroj nie je vhodný pre kombináciu s inými snímačmi DALI.	2CKA006599A3026	1	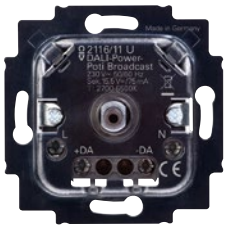
Swing®(L) **basic55®** **Tango®** **Levit®(M)** **Neo®** **Element®** **Time® (Arbo)** **future® linear** **solo® (carat)** **Busch-axcent®** **Reflex SI (Linear)**	Vlastná spotreba: max. 2,5 W Typové číslo: 2116/11 U 4-vodičové pripojenie (v pasívnom režime 2-vodičové) 230 V AC, 50/60 Hz	**1** 2 3 **4** **5** 6 7 8		

Poznámky:
Schémy zapojenia k jednotlivým prístrojom uvedeným v tejto kapitole – pozrite kapitolu Technické údaje.
Popis funkcie stmievačov – pozrite kapitolu Stmievače a regulátory.

Prístroje pre zapustenú montáž
Stmievače a regulátory

	Pre prístroje	Názov	Objedn. kód	Jednot. bal. ks
	Pre dizajn	**Technické údaje**	**Kompletnosť**	
		**Prístroj regulátora pre systém DALI, tunable white, pre otočné ovládanie a tlačidlové spínanie** Pre centrálne spínanie a stmievanie až 64 zariadení DALI podľa STN EN 62386. Pre reguláciu farebnej teploty bieleho svetla LED svietidiel s predradníkom DALI s funkciou „tunable white“ zodpovedajúcou STN EN 62386-209 (Zariadenie Typ 8). Rozsah regulácie farebnej teploty: 2 700 - 6 500 K Zvýšená citlivosť nastavenia pri pomalom otáčaní. Integrované orientačné LED osvetlenie (18 voliteľných farieb alebo vypnuté) pre prispôsobenie krytu.	2CKA006599A3025	1
	Swing®(L) **basic55®** **Tango®** **Levit®(M)** **Neo®** **Element®** **Time® (Arbo)** **future® linear** **solo® (carat)** **Busch-axcent®** **Reflex SI (Linear)**	Je nutné zaistiť napájanie z externého zdroja DALI podľa STN EN 62386 (napr. Tridonic, Philips, Helvar alebo pomocou aktívneho regulátora 2CKA006599A3026). Prúdová spotreba: max. 15 mA. Prístroj je odolný proti prepólovaniu. Dĺžka vedenia DALI: max. 300 m (prierez žíl 1,5 - 2,5 mm²) Úroveň jasu pri zapnutí krátkym stlačením: naposledy použitá alebo predvoliteľná Základná úroveň jasu: minimálna alebo predvoliteľná Paralelne možno prepojiť až päť regulátorov. Možno použiť na ďalšie ovládacie miesto v kombinácii s prístrojom 2CKA006599A3026. Prístroj nie je vhodný pre kombináciu s inými snímačmi DALI. Typové číslo: 2116 U 2-vodičové pripojenie	1 2 3 4 5 6 7 8	
	2CKA006400A0099 2CKA006400A0101 2CKA006200A0281 2CKA006200A0283 2CKA006800A29.. 2CKA006800A30.. 2CKA006200A01.. 2CKA006200A02.. 2CKA006800A3027 2CKA006800A3031 2CKA006800A3035	**Prístroj stmievača flex, pre regulovateľné LED žiarovky, pre krátkocestné ovládanie** Pre ovládacie prvky ABB flexTronics®, ABB-free@home® flex (s Bluetooth) doplnené príslušným krytom (dvojnásobný ovládací prvok flex umožňuje využívanie dvoch scén). Pre detekčné jednotky automatických spínačov Busch-Wächter® 180 flex (s Bluetooth) Basic-Sensor, Komfort-Sensor alebo pre snímače prítomnosti flex univerzálny, Sky a Corridor. Pamäť hodnoty jasu. Nastaviteľná minimálna úroveň jasu. Nehlučná prevádzka vďaka technológii MOS-FET. Elektronická poistka proti skratu a preťaženiu. Manuálne nastaviteľný režim fázovej regulácie na hrane nábežnej (RL) alebo zostupné (RC). Pre stmievateľné retrofitové LED žiarovky (LEDi) na 230 V AC alebo napájané zo zdroja charakteru C, LC. Pre vákuové a halogénové žiarovky na 230 V AC alebo napájané z transformátorov vinutých (L) či elektronických (C, LC). Regulovateľné retrofitové zdroje LED a obyčajné žiarovky je možné kombinovať. Prístroj je možné ovládať tiež paralelne pripojenými zapínacími ovládačmi (radenie 1/0). [14] Max. dĺžka prepojovacích vodičov: 100 m Kľudová spotreba: max. 0,5 W Vstavaná hĺbka: 29 mm (25 mm bez rozperkov) 3 - 100 W/V·A pre stmievateľné LED žiarovky na 230 V AC (charakteristika L) 3 - 240 W/V·A pre stmievateľné LED žiarovky na 230 V AC (charakteristika C)	N 2CKA006500A0013	1
	basic55® **Tango®** **Levit®(M)** **Element®** **Time® (Arbo)** **future® linear** **solo® (carat)** **Busch-axcent®**	10 - 240 W pre vákuové a halogénové žiarovky na 230 V AC 3 - 240 W/V·A pre stmievateľné mn LED žiarovky (so zdrojom char. C) [12] 20 - 240 W/V·A pre vákuové a halogénové mn žiarovky (s transformátorom L) [11] 3 - 100 W/V·A pre stmievateľné mn LED žiarovky (so zdrojom char. LC) [12] 3 - 100 W/V·A pre vákuové a halogénové mn žiarovky (so zdrojom char. LC) [12] Typové číslo: 64851 U-500 2-vodičové pripojenie (3-vodičové pre záťaže < 10 W/V·A) 230 V AC, 50/60 Hz	1 2 3 4 5 6 7 8	
		**Elektronický spínač – 220 V AC** Menovité napätie: 230 V AC/50 Hz. Menovitý prúd: 10 A Bezpotenciálový kontakt. Jednopólový. Výkon: – LED žiarovky: 400 W – Žiarovky/Halogénové lampy: 2 000 W – NN halogénky s transformátorom (12 V): 1 000 W – Žiarivky: 600 W (60 µF). Bez rušenia. Spotreba standby a prevádzková: 0 mW Rozmery: 61 (46) × 32 × 19 mm (bez rozperiek). Ovládanie zapínacím ovládačom N2X04.X. Typové číslo: 8132.2	N 2CLA813220A1001 1 2 3 4 5 6 7 8	1
		**Elektronický spínač – 127 V AC** Menovité napätie: 127 V AC/60 Hz. Menovitý prúd: 10 A Bezpotenciálový kontakt. Jednopólový. Výkon: – LED žiarovky: 200 W – Žiarovky/Halogénové lampy: 1 000 W – NN halogénky s transformátorom (12 V): 500 W – Žiarivky: 300 W (60 µF). Bez rušenia. Spotreba standby a prevádzková: 0 mW Rozmery: 61 (46) × 32 × 19 mm (bez rozperiek). Ovládanie zapínacím ovládačom N2X04.X. Typové číslo: 8132.1	N 2CLA813210A1001 1 2 3 4 5 6 7 8	1

Poznámky:
[11] Pri použití vinutého transformátora max. zaťažiteľnosť klesne cca o 20 %. [12] Pri použití elektr. transformátora max. zaťažiteľnosť klesne cca o 5 %.
[14] Ak je použitá tlejivka alebo LED, nesmie premostovať kontakt tlačidlového ovládača (je nutné použiť prístroj so svorkou N).
[42] Tiež napr. pre svietidlá s LED alebo kompaktné žiarivky na 230 V AC (tzv. úsporné žiarovky).
N Novinka **Schémy zapojenia k jednotlivým prístrojom uvedeným v tejto kapitole – pozrite kapitolu Technické údaje.**
Popis funkcie stmievačov – pozrite kapitolu Technické údaje.

Prístroje pre zapustenú montáž
Snímače pohybu

Pre prístroje	Názov	Objedn. kód	Jednot. bal. ks	
Pre dizajn	**Technické údaje**	**Kompletnosť**		
3299G-A02180 3299A-A021.0 3299H-A02182 3299M-A02180 3299E-A02100 **Swing®(L), basic55®** **Tango®, Levit®(M)** **Neo® (Tech)** **Element®** **Time® (Arbo)**	**Prístroj spínací pre snímače pohybu** Spínací prvok: relé Pracovná teplota: –10 °C až +55 °C 2 300 W pre ☼, 1 750 V·A pre ⫼⊗ ◿⊗, 500 V·A / 64 µF pre ⊣▭⊢ [42)] Pre ľahšiu prepojenie je svorka N zdvojená. 3-vodičové pripojenie (nutný vodič N), 230 V AC	3299U-A00006 1 2 3 4 5 6 7 8	1	
3299G-A02180 3299A-A021.0 3299H-A02182 3299M-A02180 3299E-A02100 **Swing®(L), basic55®** **Tango®, Levit®(M)** **Neo® (Tech)** **Element®** **Time® (Arbo)**	**Prístroj spínací pre snímače pohybu** Spínací prvok: 2× relé Zapnutie relé 2: cca 3 min. po zapnutí relé 1, resp. po zaznamenaní pohybu (nezávisí od vonkajšieho osvetlenia) Vypnutie relé 2: cca 5 min. po vypnutí relé 1 Pracovná teplota: –10 °C až +55 °C Max. 3 A (cos φ > 0,8) [42)] V poistkovom puzdre je vložená jedna náhradná poistka. Ďalšie je možné objednať – pozrite stranu 22. 4-vodičové pripojenie (nutný vodič N), 230 V AC	3299U-A00007 1 2 3 4 5 6 7 8	1	
3299G-A02180 3299A-A021.0 3299H-A02182 3299M-A02180 3299E-A02100 **Swing®(L), basic55®** **Tango®, Levit®(M)** **Neo® (Tech)** **Element®** **Time® (Arbo)**	**Prístroj spínací pre snímače pohybu** Spínací prvok: triak Asi 5 s pred vypnutím sa na výstrahu zníži jas (iba pri nastavení oneskorenia vypnutia > 30 s). Pracovná teplota: –10 °C až +55 °C 40 - 450 W pre vákuové žiarovky na 230 V AC, 40 - 250 W pre halogénové žiarovky na 230 V AC V poistkovom puzdre je vložená jedna náhradná poistka. Ďalšie je možné objednať – pozrite stranu 22. 2-vodičové pripojenie [36)], 230 V AC	3299U-A00001 1 2 3 4 5 6 7 8	1	
2CKA006400A0099 2CKA006400A0101 2CKA006200A0281 2CKA006200A0283 2CKA006800A29.. 2CKA006800A30.. 2CKA006800A3027 2CKA006800A3031 2CKA006800A3035 **basic55®** **Tango®** **Levit®(M)** **Element®** **Time® (Arbo)** **future® linear** **solo® (carat)** **Busch-axcent®**	**Prístroj spínací flex, s jedným relé** Pre ovládacie prvky ABB flexTronics®, ABB-free@home® flex (s Bluetooth), pre detekčné jednotky automatických spínačov Busch-Wächter® 180 flex Basic-Sensor, Komfort-Sensor alebo pre snímače prítomnosti flex univerzálny, Sky a Corridor. Pre: ☼ ⫼⊗ ◿⊗ ⊣▭⊢ [42)] Prístroj je možné ovládať tiež paralelne pripojenými zapínacími ovládačmi (radenie 1/0). [14)] Kľudová spotreba: 0,3 W Pracovná teplota: –25 °C až +55 °C Vstavaná hĺbka: 29 mm (25 mm bez rozperkov) Typové číslo: 64811 U-500 3-vodičové pripojenie (nutný vodič N). 2 300 W, 10 AX (cos φ = 0,9), 300 V·A pre LEDi. 230 V AC, 50 Hz	2CKA006800A3042 1 2 3 4 5 6 7 8	1	
2CKA006400A0099 2CKA006400A0101 2CKA006200A0281 2CKA006200A0283 2CKA006800A29.. 2CKA006800A30.. 2CKA006800A3027 2CKA006800A3031 2CKA006800A3035 **basic55®** **Tango®** **Levit®(M)** **Element®** **Time® (Arbo)** **future® linear** **solo® (carat)** **Busch-axcent®**	**Prístroj spínací flex, s dvoma relé** Pre ovládacie prvky ABB flexTronics®, ABB-free@home® flex (s Bluetooth), pre detekčné jednotky automatických spínačov Busch-Wächter® 180 flex Basic-Sensor, Komfort-Sensor alebo pre snímače prítomnosti flex univerzálny, Sky a Corridor. Na spínanie dvoch nezávislých obvodov (napr. svietidlo a ventilátor). Pre: ☼ ⫼⊗ ◿⊗ ⊣▭⊢ [42)] Prístroj je možné ovládať tiež paralelne pripojenými zapínacími ovládačmi (radenie 1/0). [14)] Kľudová spotreba: 0,3 W Pracovná teplota: –25 °C až +55 °C Vstavaná hĺbka: 29 mm (25 mm bez rozperkov) Typové číslo: 64821 U-500 4-vodičové pripojenie (nutný vodič N). 2× 1 840 W, 2× 5 AX (cos φ = 0,9), 2× 300 V·A pre LEDi. 230 V AC, 50 Hz	2CKA006800A3045 1 2 3 4 5 6 7 8	1	

Poznámky:
[14)] Ak je použitá tlejivka alebo LED, nesmie premosťovať kontakt tlačidlového ovládača (je nutné použiť prístroj so svorkou N).
[36)] Paralelné zapojenie prístrojov nie je dovolené. Nie je možné používať na neohmické záťaže (ovládacie cievky relé, žiarivky, LED a pod.).
[42)] Tiež napr. pre svietidlá s LED alebo kompaktné žiarivky na 230 V AC (tzv. úsporné žiarovky).
Schémy zapojenia k jednotlivým prístrojom uvedeným v tejto kapitole – pozrite kapitolu Technické údaje.

Prístroje pre zapustenú montáž

Snímače pohybu • Bezdotykový spínač • Žalúziové spínače

	Radenie	Názov	Objedn. kód	Jednot. bal. ks
	Pre dizajn	**Technické údaje**	**Kompletnosť**	
	2CKA006400A0099 2CKA006400A0101 2CKA006200A0281 2CKA006200A0283 2CKA006800A29.. 2CKA006800A30.. 2CKA006800A3027 2CKA006800A3031 2CKA006800A3035	**Prístroj spínací flex, e-kontakt** Pre ovládacie prvky ABB flexTronics®, ABB-free@home® flex (s Bluetooth), pre detekčné jednotky automatických spínačov Busch-Wächter® 180 flex Basic-Sensor, Komfort-Sensor alebo pre snímače prítomnosti flex univerzálny, Sky a Corridor. Pre automatické spínanie svietidiel (bezhlučný polovodičový výstup). Pre: ☼ ▥⊗ ◪⊗ a stmievateľné LEDi žiarovky na 230 V. Prístroj je možné ovládať tiež paralelne pripojenými zapínacími ovládačmi (radenie 1/0). [14] Kľudová spotreba: 0,5 W Pracovná teplota: –5 °C až +45 °C Vstavaná hĺbka: 29 mm (25 mm bez rozperkov)	2CKA006800A3048	1
	basic55® **Tango®** **Levit®(M)** **Element®** **Time® (Arbo)** **future® linear** **solo® (carat)** **Busch-axcent®**	Typové číslo: 64814 U-500 2-vodičové pripojenie (3-vodičové pre záťaže < 10 W/V·A). 10 - 240 W/V·A pre klasické žiarovky, 3 - 240 V·A pre stmievateľné LEDi. 230 V AC, 50 Hz	**1** 2 3 4 5 6 7 8	
	2CKA006400A0099 2CKA006400A0101 2CKA006200A0281 2CKA006200A0283 2CKA006800A29.. 2CKA006800A30.. 2CKA006800A3027 2CKA006800A3031 2CKA006800A3035	**Prístroj ovládania podružného flex** Pre ovládacie prvky ABB flexTronics®, ABB-free@home® flex (s Bluetooth), pre detekčné jednotky automatických spínačov Busch-Wächter® 180 flex Basic-Sensor, Komfort-Sensor alebo pre snímače prítomnosti flex univerzálny, Sky a Corridor. Elektronický výstup prístroja slúži na komunikáciu s ďalšími spínacími prístrojmi (nie je možné k nemu pripojiť záťaž). Použitie: Ak má niekoľko snímačov pohybu ovládať jednu záťaž, pod jeden snímač (master) sa použije príslušný spínací prístroj a pod ostatné snímače (slave) sa použijú prístroje podružného ovládania, ktoré na master pri detekcii pohybu vysielajú signál (ak je hladina osvetlenia nižšia, než je nastavené na masteri, záťaž sa zapne). Prístroj je možné ovládať tiež paralelne pripojenými zapínacími	2CKA006800A3051	1
	basic55® **Tango®** **Levit®(M)** **Element®** **Time® (Arbo)** **future® linear** **solo® (carat)** **Busch-axcent®**	ovládačmi (radenie 1/0). [14] Kľudová spotreba: 0,3 W Pracovná teplota: –5 °C až +45 °C Vstavaná hĺbka: 29 mm (25 mm bez rozperkov) Typové číslo: 64891 U-500 3-vodičové pripojenie (nutný vodič N) 230 V AC, 50 Hz	**1** 2 3 4 5 6 7 8	
		**Prístroj relé univerzálneho** Pre snímač pohybu Busch-Wächter® 180 UP Allwetter 44®. Pre: ☼ ▥⊗ ◪⊗ ▭ [42] Prístroj je možné ovládať tiež paralelne pripojenými zapínacími ovládačmi (radenie 1/0). [14] Pracovná teplota: –25 °C až +55 °C Typové číslo: 6401 U-102-500	2CKA006401A0049	1
	basic55® **Allwetter 44®**	3-vodičové pripojenie. 10 AX, 2 300 W/V·A, 230 V AC, 50 Hz	**1** 2 3 4 5 6 **7** 8	
		**Prístroj spínača pre bezdotykové ovládanie** Pre spínanie elektrických spotrebičov, napr. svietidiel. Výstup sa prepne pri priblížení k prístroju na cca < 5 cm. Pre: ☼ ▥⊗ ◪⊗ ▭ [42] Prístroj je možné ovládať tiež paralelne pripojenými zapínacími ovládačmi (radenie 1/0). [14]	ⓥ 2CKA006400A0034	1
	Tango® **Levit®(M)** **Element®** **Time® (Arbo)**	Pracovná teplota: –25 °C až +55 °C Spínací prvok: relé Typové číslo: 6406 U 3-vodičové pripojenie. 10 AX, 2 300 W/V·A, 230 V AC, 50 - 60 Hz.	**1** 2 3 4 5 6 7 8	
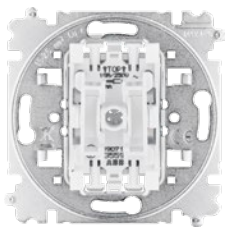	1+1 s blokováním	**Prístroj spínača žalúziového kolískového** [3]	3559-A89345	20
	Tango® **Levit®(M)** **Neo® (Tech)** **Element®** **Time® (Arbo)**	Bezskrutkové pripojenie vodičov. 10 AX, 250 V AC	**1** 2 3 4 5 6 7 8	

Poznámky:

[3] Tlejivku ani LED nie je možné použiť.

[14] Ak je použitá tlejivka alebo LED, nesmie premosťovať kontakt tlačidlového ovládača (je nutné použiť prístroj so svorkou N).

[42] Tiež napr. pre svietidlá s LED alebo kompaktné žiarivky na 230 V AC (tzv. úsporné žiarovky).

ⓥ Výbeh – v období po 1. 3. 2024 už materiál nemusí byť dostupný.

Schémy zapojenia k jednotlivým prístrojom uvedeným v tejto kapitole – pozrite kapitolu Technické údaje.

Prístroje pre zapustenú montáž
Žalúziové spínače

Radenie/Pre prístroje	Názov		Objedn. kód	Jednot. bal. ks	
Pre dizajn	**Technické údaje**		**Kompletnosť**		
1/0+1/0 s blokovaním	**Prístroj ovládača žalúziového kolískového** [3]		3559-A88345	20	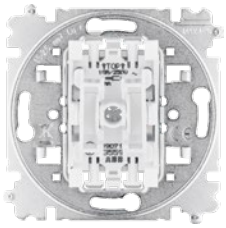
Tango® **Levit®(M)** **Neo® (Tech)** **Element®** **Time® (Arbo)**	Bezskrutkové pripojenie vodičov. 10 A, 250 V AC		1 2 3 4 5 6 7 8		
	Prístroj spínača žalúziového kolískového [3]				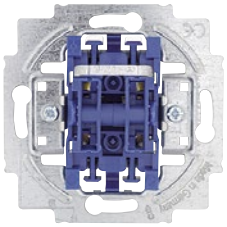
1+1 s blokovaním	– spínač jednopólový	(typové číslo 2000/4 US)	2CKA001012A1309	10/1	
1/0+1/0 s blokovaním	– ovládač jednopólový	(typové číslo 2020/4 US)	2CKA001413A0590	10/1	
future® linear **solo® (carat)** **Busch-axcent®** **Reflex SI (Linear)**	Upevnenie skrutkami a rozperkami, bezskrutkové pripojenie vodičov. 10 A, 250 V AC		1 2 3 4 5 6 7 8		
	Prístroj spínača žalúziového otočného				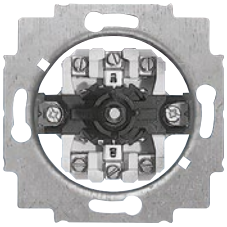
1+1	– spínač jednopólový so svorkami N, PE	(typové číslo 2713 U)	2CKA001101A0542	10/1	
1/0+1/0	– ovládač jednopólový so svorkami N, PE [8]	(typové číslo 2723 U)	2CKA001101A0567	10/1	
future® linear **solo® (carat)** **Busch-axcent®** **Reflex SI (Linear)**	Upevnenie skrutkami a rozperkami. 10 A, 250 V AC		1 2 3 4 5 6 7 8		
	Prístroj prepínača žalúziového otočného				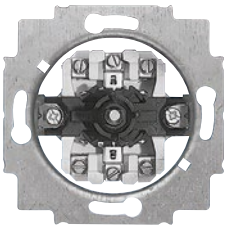
6+6	– prepínač striedavý dvojpólový	(typové číslo 2712 U)	2CKA001101A0534	10/1	
6/0+6/0	– ovládač prepínací dvojpólový [8]	(typové číslo 2722 U)	2CKA001101A0559	10/1	
future® linear **solo® (carat)** **Busch-axcent®** **Reflex SI (Linear)**	Vhodné pre jednosmerné pohony. Upevnenie skrutkami a rozperkami. 10 A, 250 V AC		1 2 3 4 5 6 7 8		
2CKA006400A0099 2CKA006400A0101 2CKA006200A0281 2CKA006200A0283	**Prístroj žalúziového spínača flex, pre krátkocestné ovládanie** Pre ovládacie prvky ABB flexTronics®, ABB-free@home® flex (s Bluetooth) doplnené príslušným krytom (dvojnásobný ovládací prvok flex umožňuje využívanie dvoch scén). Na riadenie pohybu roliet, žalúzií, markíz a pod. vybavených elektromotorom s integrovanými vypínačmi v koncových polohách. Prístroj je možné ovládať tiež paralelne pripojenými zapínacími ovládačmi (radenie 1/0). [14] Max. dĺžka prepojovacích vodičov: 100 m Kľudová spotreba: max. 0,3 W Pracovná teplota: –25 °C až +55 °C Vstavaná hĺbka: 29 mm (25 mm bez rozperkov)		N 2CKA006400A0096	1	
basic55® **Tango®** **Levit®(M)** **Element®** **Time® (Arbo)** **future® linear** **solo® (carat)** **Busch-axcent®**	Typové číslo: 64831 U-500 4-vodičové pripojenie (nutné pripojenie nulového vodiča). 4 A, 920 W/V·A 230 V AC, 50/60 Hz		1 2 3 4 5 6 7 8		
	Prístroj spínača žalúziového Busch-Jalousiecontrol® II				
Tango® **Levit®(M)** **Neo® (Tech)** **Element®** **Time® (Arbo)** **future® linear** **solo® (carat)** **Busch-axcent®**	Pre krátkocestné ovládanie. Možnosť použitia programovateľného časovacieho ovládača. Dva vstupy 230 V pre podružné ovládanie. Režimy: Normálne ovládanie, Polohovanie lamiel, Centrálne ovládanie, Programovanie polohy žalúzie Funkcia Párty (dočasné potlačenie ovládania). Čas zopnutia výstupného relé pri krátkom ovládacom povele: 3 min. Pracovná teplota: 0 °C až +35 °C Typové číslo: 6411 U-500-101 3 A (cos φ ≥ 0,5), 230 V AC, 50 Hz		V 2CKA006410A0378 1 2 3 4 5 6 7 8	1	

Poznámky:
[3] Tlejivku ani LED nie je možné použiť.
[8] Pri vychýlení ovládača nasadeného na hriadeli sa kontakt zopne; po uvoľnení sa kontakt rozopne (ovládač sa vráti do strednej polohy).
[14] Ak je použitá tlejivka alebo LED, nesmie premosťovať kontakt tlačidlového ovládača (je nutné použiť prístroj so svorkou N).
N Novinka
Schémy zapojenia k jednotlivým prístrojom uvedeným v tejto kapitole – pozrite kapitolu Technické údaje.

Prístroje pre zapustenú montáž
Žalúziové spínače • LED osvetlenie

	Pre prístroje	Názov	Objedn. kód	Jednot. bal. ks
	Pre dizajn	**Technické údaje**	**Kompletnosť**	
		**Prístroj spínača žalúziového Busch-Jalousiecontrol® II**		
	Tango®	Pre krátkocestné ovládanie. Možnosť použitia programovateľného časového ovládača a pripojenia snímača osvetlenia alebo snímača rozbitia skla.	Ⓥ 2CKA006410A0380	1
	Levit®(M)	Dva vstupy 230 V pre podružné ovládanie. Režimy: Normálne ovládanie,		
	Neo® (Tech)	Polohovanie lamiel, Centrálne ovládanie, Programovanie polohy žalúzie,		
	Element®	Ovládanie markíz. Funkcia Párty (dočasné potlačenie ovládania).		
	Time® (Arbo)	Čas zopnutia výstupného relé pri krátkom ovládacom povele: 3 min.		
	future® linear	Pracovná teplota: 0 °C až +35 °C		
	solo® (carat)	Typové číslo: 6411 U/S-500-101		
	Busch-axcent®	3 A (cos φ ≥ 0,5), 230 V AC, 50 Hz	**1** 2 3 4 5 6 7 8	
	2CKA006410A0378 2CKA006410A0380 2CKA006401A0049	**Ovládač časovací komfortný Busch-Timer®** Pre žalúziové spínače Busch-Jalousiecontrol® II, univerzálne relé, krátkocestný stmievač pre LEDi, univerzálny stmievač alebo stmievač pre predradníky 1 - 10 V. Pre ručné a programovateľné ovládanie žalúzií, roliet, markíz, svietidiel a i. V kombinácii so stmievačom je možné pre každý čas zapnutia nastaviť iný jas. Voliteľná súmraková funkcia alebo ochrana proti slnečnému žiareniu (v spojení s prístrojom 2CKA006410A0380 a so snímačom 2CKA006410A0389 alebo 2CKA006410A0203). Ochrana proti slnečnému žiareniu môže reagovať aj na priestorovú teplotu. Prevádzkové režimy: Ručne, Automat, Dovolenka Rezerva chodu: min. 10 rokov (dátum a čas sú prednastavené z výroby)	2CKA006410A0399	1
	basic55®	Spínacie režimy: Denné / Týždenné spínacie hodiny, Astrofunkcia		
	Tango®	Pre každý deň je možné zadať 6 spínacích časov.		
	Levit®(M)	Podsvietenie displeja: automatické / zapnuté / vypnuté		
	Neo® (Tech)	Voliteľné časové okno pre astrofunkciu. Voliteľný zámok tlačidiel.		
	Element®	Automatické prepínanie letného a zimného času (možné zrušiť).		
	Time® (Arbo)	Voliteľná dĺžka spätného impulzu na nastavenie uhlu lamiel (0,5 - 30 s).		
	future® linear	Voliteľný čas chodu pohonu smerom dolu (5 s - 3 min.).		
	solo® (carat)			
	Busch-axcent®	Typové číslo: 6455-101-500	**1** 2 3 4 5 6 7 8	
		**Prístroj osvetlenia signalizačného a orientačného s LED, so šikmým výstupom** Farba svetla: teplá biela. Na inštaláciu do krytov: 5014A-A00410 .. pre rad Tango® 5014E-A00400 .. pre rady Element®, Time®, Time® Arbo	3917U-A00200	1
	Tango®			
	Element®	Vstavaná hĺbka: 25 mm		
	Time® (Arbo)	10 mA, 230 V AC	**1** 2 3 4 5 6 7 8	
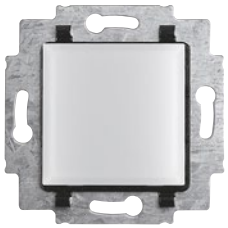		**Prístroj osvetlenia orientačného a signalizačného s LED** S kovovým upevňovacím strmeňom.		
		– farba svetla: studená biela	3917U-A00050	1
	Swing® (L)	– farba svetla: modrá	3917U-A00051	1
	Tango®	– farba svetla: zelená	3917U-A00052	1
	Levit®(M)	– farba svetla: červená	3917U-A00053	1
	Neo® (Tech)			
	Element®			
	Time® (Arbo)	Vstavaná hĺbka: 25 mm		
	Variant+	10 mA, 230 V AC	**1** 2 3 4 5 6 7 8	
		**Prístroj osvetlenia orientačného s LED, s infrapasívnym snímačom pohybu**	3299U-A52500	1
		S kovovým upevňovacím strmeňom.		
	Swing® (L)	Oneskorenie vypnutia: cca 1 min.		
	Tango®	Prahové osvetlenie: cca 10 lx		
	Levit®(M)	Farba svetla: studená biela		
	Neo® (Tech)	Pozn.: Tento prístroj nemá žiadny výstup.		
	Element®			
	Time® (Arbo)	Vstavaná hĺbka: 25 mm		
	Variant+	12 mA, 230 V AC	**1** 2 3 4 5 6 7 8	
		**Prístroj osvetlenia orientačného a signalizačného s LED**		
		S kovovým upevňovacím strmeňom. Farba svetla: teplá biela Rozmery osvetlenej plochy: 43 × 43 mm Je možné využiť na informačné účely (súčasťou dodávky krytov je priehľadná fólia s rôznymi symbolmi).	2CKA001511A0115	1
	future® linear	Vstavaná hĺbka: 32 mm		
	solo® (carat)	Typové číslo: 2062 U		
	Busch-axcent®	0,5 W, 230 V AC	**1** 2 3 4 5 6 7 8	

Poznámky:
Ⓥ Výbeh – v období po 1. 3. 2024 už materiál nemusí byť dostupný.
Schémy zapojenia k jednotlivým prístrojom uvedeným v tejto kapitole – pozrite kapitolu Technické údaje.

Prístroje pre zapustenú montáž
Ostatné prístroje • Príslušenstvo

Radenie	Názov	Objedn. kód	Jednot. bal. ks	
Pre dizajn	**Technické údaje**	**Kompletnosť**		
	Prístroj nabíjací USB Pre súčasné nabíjanie a napájanie dvoch mobilných koncových zariadení pomocou USB kábla. Podpora automatickej komunikácie pre optimalizáciu nabíjania. Podpora nabíjacieho protokolu: - pre USB-A: Apple MFI s 2,4 A a BC 1.2 s 1,5 A - pre USB-C: Apple MFI s 2,4 A a BC 1.2 s 1,5 A, PD 3.0, QC 4.0, QC 3.0, QC 2.0 Elektronická ochrana pred skratom a preťažením. Výstupy: 1× zásuvka USB typu A, 1× zásuvka USB typu C Menovitý prúd výstupu USB-A (druhý výstup nepoužiť): 3 A Menovitý výkon výstupu USB-C (druhý výstup nepoužiť): 18 W Kľudová spotreba: 75 mW Nie je možné používať pre dátový prenos.	2CKA006400A0399	1	
basic55® **Tango®** **Levit® (M)** **Element®** **Time® (Arbo)** **future® linear** **solo® (carat)** **Buch-axcent®**	Pracovná teplota: 0 °C až +35 °C Stupeň krytia: IP 20, SELV Vstavaná hĺbka: 32 mm Typové číslo: 6475 U-500 2-vodičové zapojenie, 230 V AC, 50/60 Hz	**1** 2 3 **4** **5** 6 7 8		
	Snímač kvality vzduchu Prístroj slúži na 2-stupňové ovládanie ventilátora alebo automatické otváranie/zatváranie okien pri zvýšení koncentrácie oxidu uhličitého (CO_2) alebo relatívnej vlhkosti vzduchu. Pri aktivácii výstupu sa displej podsvieti červenou farbou. Prístroj navyše meria a zobrazuje aktuálny tlak vzduchu a teplotu. Nastaviteľné hodnoty: – koncentrácie CO_2 (800 - 1 500 ppm, rozlíšenie 10 ppm) – relatívna vlhkosť vzduchu (40 - 80 %, rozlíšenie 1 %) – omeškanie vypnutia (30 s - 30 min) Zobrazované hodnoty: – koncentrácia CO_2 (500 - 2 000 ppm) – relatívna vlhkosť vzduchu (20 - 80 %) – teplota (0 - 35 °C) – tlak vzduchu (300 - 1 100 hPa)	2CKA001032A0518	1	
Swing® (L) **basic55®** **Tango®** **Levit®(M)** **Neo® (Tech)** **Element®** **Time® (Arbo)** **future® linear** **solo® (carat)** **Busch-axcent®**	Možnosť zablokovania manuálneho ovládania. Dva bezpotenciálové výstupy so spoločnou svorkou. Vstavaná hĺbka: 32 mm. Pracovná teplota: 0 °C až +35 °C Typové číslo: 1091 U-500 Celkom max. 6 A / 230 V AC (cos φ = 1) 230 V AC, 50 Hz	**1** 2 3 **4** **5** 6 7 8		
pre radenie So, S	**Tlejivka orientačná univerzálna** Pre kolískové spínače a ovládače typových radov 3557, 3558, 3559. Je možné použiť aj v basic55® IP 44 (2CHB218199A409.).			
	– svetlo oranžové (obruba tlejivky má modrú farbu) – svetlo zelené (obruba tlejivky má šedú farbu) – světlo modré (obruba tlejivky má fialovú farbu)	3916-12221 3916-12222 3916-12223	100/10 100/10 100/10	
Swing® (L) **basic55®** **Tango®** **Neo®** **Element®** **Time® (Arbo)** **future® linear** **solo® (carat)** **Busch-axcent®** **alpha exclusive®** **Praktik** **Variant+** **Garant**	Pri bežnom zapojení (bez N) môže vo vypnutom stave dochádzať k blikaniu úsporných svietidiel (LED, kompaktné žiarivky). Pozrite tiež 2CKA006599A2290 na str. 8. 0,5 mA, 250 V AC	1 2 3 4 5 6 **7** 8		
pre radenie S	**Tlejivka signalizačná** Pre kolískové spínače a ovládače typových radov 3557, 3558, 3559. Je možné použiť aj v basic55® IP 44 (2CHB218199A409.).			
Swing® (L) **basic55®** **Tango®, Neo®** **Element®** **Time® (Arbo)** **Praktik** **Variant+** **Garant**	– svetlo oranžové (obruba tlejivky má zelenú farbu) 2 mA, 250 V AC	3916-22221 1 2 3 4 5 6 **7** 8	100/10	

Poznámky:
Schémy zapojenia k jednotlivým prístrojom uvedeným v tejto kapitole – pozrite kapitolu Technické údaje.

Prístroje pre zapustenú montáž
Príslušenstvo

	Radenie	Názov	Objedn. kód	Jednot. bal. ks
	Pre dizajn	**Technické údaje**	**Kompletnosť**	
	pre radenie So	**LED orientačná 0,5 mA** Pre kolískové spínače a ovládače typového radu 3559 v dizajnových radoch basic55®, Levit® (M), Neo®, future® linear, solo® (carat), Busch-axcent®. Je možné použiť aj v basic55® IP 44. Obruba LED má červenú farbu.		
		– svetlo biele (biela alebo strieborná rozlišovacia bodka na obrube)	3916-05444	10/1
		– svetlo červené (červená rozlišovacia bodka na obrube)	3916-05445	10/1
		– svetlo modré (modrá rozlišovacia bodka na obrube)	3916-05443	10/1
		Pri bežnom zapojení (bez N) môže vo vypnutom stave dochádzať k blikaniu úsporných svietidiel (LED, kompaktné žiarivky). Pozrite tiež 2CKA006599A2290 na str. 8.		
	basic55® **Levit® (M)** **Neo®** **future® linear** **solo® (carat)** **Busch-axcent®** **alpha exclusive®**	0,5 mA, 250 V AC	1 2 3 4 5 6 **7** 8	
	pre radenie S	**LED signalizačná 1 mA** Pre kolískové spínače a ovládače typového radu 3559 v dizajnových radoch basic55®, Levit®, Levit®M, Neo®. Je možné použiť aj v basic55® IP 44 (2CHB218199A409.). Obruba LED má žltú farbu.		
		– svetlo biele (biela alebo strieborná rozlišovacia bodka na obrube)	3916-10444	10/1
	basic55® **Levit® (M)** **Neo®**	1 mA, 250 V AC	1 2 3 4 5 6 **7** 8	
	pre radenie So, S	**Tlejivka orientačná pre kartový spínač** Pre kartový spínač 2CKA001012A1713. Obruba tlejivky má červenú farbu. Farba svetla: oranžová	2CKA001784A0545	100/1
	basic55® **future® linear** **solo® (carat)** **Busch-axcent®** **Reflex SI (Linear)**	Pri bežnom zapojení (bez N) môže vo vypnutom stave dochádzať k blikaniu úsporných svietidiel (LED, kompaktné žiarivky). Pozrite tiež 2CKA006599A2290 na str. 8. Typové číslo: 8350 0,4 mA, 230 V AC	1 2 3 4 5 6 **7** 8	
	pre radenie S	**Tlejivka signalizačná** Pre dvojpólový spínač 2CKA001012A2042. Obruba tlejivky má bielu farbu. Farba svetla: oranžová	2CKA001784A0578	100/1
	future® linear **solo® (carat)** **Busch-axcent®** **Reflex SI (Linear)**	Typové číslo: 8353 2 mA, 230 V AC	1 2 3 4 5 6 **7** 8	
	pre radenie So, S	**Žiarovka univerzálna** Pre orientačné alebo signalizačné osvetlenie vo zvončekových obvodoch nízkeho napätia (pre prístroje 3557G-A91342, 3559-A91345, 3559-A86345, 3558-A91342).	2CKA001784A0289	100/1
	Swing® (L) **basic55®** **Tango®** **Levit® (M)** **Neo®** **Element®** **Time® (Arbo)** **future® linear** **solo® (carat)** **Busch-axcent®** **Praktik** **Variant+** **Garant** **Reflex SI (Linear)**	Typové číslo: 8345-1 40 mA, 12 V AC	1 2 3 4 5 6 **7** 8	

Poznámky:

Prístroje pre zapustenú montáž
Príslušenstvo

Radenie	Názov	Objedn. kód	Jednot. bal. ks	
Pre dizajn	**Technické údaje**	**Kompletnosť**		
pre radenie So, S **Swing® (L)** **basic55®** **Tango®** **Levit® (M)** **Neo®** **Element®** **Time® (Arbo)** **future® linear** **solo® (carat)** **Busch-axcent®** **Praktik** **Variant+** **Garant** **Reflex SI (Linear)**	**Žiarovka univerzálna** Pre orientačné alebo signalizačné osvetlenie vo zvončekových obvodoch nízkeho napätia (pre prístroje 3557G-A91342, 3559-A91345, 3559-A86345, 3558-A91342). Typové číslo: 8337-1 22 mA, 24 V AC	2CKA001784A0032 1 2 3 4 5 6 **7** 8	100/1	
  Tango® **Neo®** **Element®** **Time® (Arbo)**	**Tlejivka signalizačná** Pre kryty 3558A-A00933 ., 3559M-A00933 .., 3558E-A00933 .. (pre trojpólový spínač 1011-0-0816 CZ). Tlejivka sa upevňuje do prídržnej dosky krytu spínača. 1 mA, 400 V AC	3916-62220 1 2 3 4 5 6 **7** 8	100/10	
pre radenie So, S **Classic**	**Tlejivka univerzálna (náhradná)** Pre kolískové spínače a ovládače dizajnového radu Classic. Farba svetla: oranžová Pri bežnom zapojení (bez N) môže vo vypnutom stave dochádzať k blikaniu úsporných svietidiel (LED, kompaktné žiarivky). Pozrite tiež 2CKA006599A2290 na str. 8. 1 mA, 250 V AC	3916-22330 1 2 3 4 5 6 7 **8**	100/10	
basic55® **Tango®** **Neo®** **Element®** **Time® (Arbo)** **future® linear** **solo® (carat)** **Busch-axcent®** **Reflex SI (Linear)**	**Tlejivka náhradná** Pre kryty stmievačov s otočným ovládaním. Možno použiť ako doplnok pre dizajnové rady basic55®, Tango®, Neo®, Element®, Time® (Arbo). Pre kryty v radoch basic55®, future® linear, solo® (carat), Busch-axcent®, Reflex SI (Linear) slúži ako náhradný diel (tlejivka je súčasťou dodávky). Typové číslo: 3855 0,8 mA, 230 V AC	2CKA006599A0518 1 2 3 4 5 6 7 **8**	10/1	
	Poistka pre elektronické prístroje (náhradná), pomalá vypínacia charakteristika T3,15A/1500 (pre 2CKA006515A0704)	GT520231 1 2 3 4 5 6 7 **8**	10/1	
	Poistka pre elektronické prístroje (náhradná), rýchla vypínacia charakteristika F1,6A/1500 (pre 3299C-C12100 ..) F2,5A/1500 (pre 3299U-A00001) F3,15A/1500 (pre 3299U-A00007, 3299A-A33108 .., 3299E-A33108 ..) F4A/1500 (pre 3299C-C22100 .., 3299-21208)	 GF520216 GF520225 GF520231 GF520240 1 2 3 4 5 6 7 **8**	 10/1 10/1 10/1 10/1	

Poznámky:

02

Classic

Classic

Prístroje kompletné – spínače	5
Prístroje kompletné – snímače pohybu	5
Prístroje kompletné – zásuvky	6
Prístroje stavebnicové – komunikačná technika	7
Prístroje stavebnicové – ostatné prístroje	7
Prístroje stavebnicové – rámčeky	7

02

Classic





Classic

Na začiatku bol Classic



biela



béžová



hnedá

Classic

Prístroje kompletné – Spínače • Snímače pohybu

	Radenie	Názov	Farba	Objedn. kód	Jednot. bal. ks
	Pre dizajn	**Technické údaje**		**Kompletnosť**	
	1	**Spínač jednopólový** [17]			
			biela	3553-01289 B1	20
			béžová	3553-01289 D2	20
			hnedá	3553-01289 H3	20
	2	**Spínač dvojpólový** [17]			
			biela	3553-02289 B1	20
			béžová	3553-02289 D2	20
			hnedá	3553-02289 H3	20
	6	**Prepínač striedavý** [17]			
			biela	3553-06289 B1	20
			béžová	3553-06289 D2	20
			hnedá	3553-06289 H3	20
	7	**Prepínač krížový** [17]			
			biela	3553-07289 B1	20
			béžová	3553-07289 D2	20
			hnedá	3553-07289 H3	20
	Classic	10 AX, 250 V AC		1 2 **3** 4 5 6 7 8	
	5	**Prepínač sériový** [17]			
			biela	3553-05289 B1	20
			béžová	3553-05289 D2	20
			hnedá	3553-05289 H3	20
	6+6 (6+1)	**Prepínač striedavý dvojitý** [17]			
			biela	3553-52289 B1	20
			béžová	3553-52289 D2	20
			hnedá	3553-52289 H3	20
	Classic	10 AX, 250 V AC		1 2 **3** 4 5 6 7 8	
	1S	**Spínač jednopólový so signalizačnou tlejivkou** [17]	biela	3553-21289 B1	20
			béžová	3553-21289 D2	20
		Náhradná tlejivka: 3916-22330	hnedá	3553-21289 H3	20
	6So (1So)	**Prepínač striedavý s orientačnou tlejivkou** [2) 17)]	biela	3553-27289 B1	20
			béžová	3553-27289 D2	20
		Náhradná tlejivka: 3916-22330	hnedá	3553-27289 H3	20
	Classic	10 AX, 250 V AC		1 2 **3** 4 5 6 7 8	
	1/0S	**Ovládač zapínací so signalizačnou tlejivkou** [17]	biela	3553-91289 B1	20
			béžová	3553-91289 D2	20
		Náhradná tlejivka: 3916-22330	hnedá	3553-91289 H3	20
	1/0So	**Ovládač zapínací s orientačnou tlejivkou** [17]	biela	3553-93289 B1	20
			béžová	3553-93289 D2	20
		Náhradná tlejivka: 3916-22330	hnedá	3553-93289 H3	20
	Classic	10 A, 250 V AC		1 2 **3** 4 5 6 7 8	
	1/0	**Ovládač zapínací** [17]			
			biela	3553-80289 B1	20
			béžová	3553-80289 D2	20
			hnedá	3553-80289 H3	20
	Classic	10 A, 250 V AC		1 2 **3** 4 5 6 7 8	
		**Spínač automatický so snímačom pohybu**			
		Spínací prvok: triak	biela	Ⓥ 3299C-C12100 B1	1
		Uhol pokrytia: 90° (kužeľ – pozrite kap. Tech. údaje)	béžová	Ⓥ 3299C-C12100 D2	1
		Nastaviteľné hodnoty: prahové osvetlenie (5 - 1 000 lx); oneskorenie vypnutia (5 s - 10 min.)	hnedá	Ⓥ 3299C-C12100 H3	1
		Detekcia pohybu je indikovaná LED diódou.			
		Pracovná teplota: –10 °C až +35 °C			
		40 - 300 W pre ☼			
	Classic	230 V AC, 2-vodičové pripojenie [36)]		1 2 **3** 4 5 6 7 8	

Poznámky:

[2)] Orientačná tlejivka alebo LED osadená v spínači môže spôsobovať blikanie úsporných svetelných zdrojov (pozrite tiež 2CKA006599A2290 na strane 23).

[17)] Spínače 3553 sú určené iba pre elektroinštalácie s pevnými vodičmi; nie sú určené pre priebežnú montáž.

[36)] Paralelné zapojenie prístrojov nie je dovolené. Nie je možné používať na neohmické zátaže (ovládacie cievky relé, žiarivky, LED a pod.).

Ⓥ Výbeh – v období po 1. 3. 2024 už materiál nemusí byť dostupný.

Classic

Prístroje kompletné – Snímače pohybu • Zásuvky

Radenie	Názov	Farba	Objedn. kód	Jednot. bal. ks	
Pre dizajn	**Technické údaje**		**Kompletnosť**		
	Spínač automatický so snímačom pohybu				
	Spínací prvok: relé	biela	ⓥ 3299C-C22100 B1	1	
	Uhol pokrytia: 90° (kužeľ – pozrite kap. Tech. údaje)	béžová	ⓥ 3299C-C22100 D2	1	
	Nastaviteľné hodnoty: prahové osvetlenie (5 - 1 000 lx); oneskorenie vypnutia (5 s - 10 min.)	hnedá	ⓥ 3299C-C22100 H3	1	
	Detekcia pohybu je indikovaná LED diódou.				
	Pracovná teplota: –10 °C až +35 °C				
	750 W pre ☼, 500 V·A pre ▥				
	350 V·A pre nekompenzované žiarivky				
Classic	230 V AC, 3-vodičové pripojenie		1 2 **3** 4 5 6 7 8		
2P+PE	**Zásuvka jednonásobná s ochranným kolíkom**	biela	5517-2389 B1	10	
		béžová	5517-2389 D2	10	
		hnedá	5517-2389 H3	10	
	Typový rad: 5518				
Classic	16 A, 250 V AC		1 2 **3** 4 5 6 7 8		
2P+PE	**Zásuvka jednonásobná s ochranným kolíkom, s ochranou pred prepätím**	biela	ⓥ 5597-2389B1	1	
		béžová	ⓥ 5597-2389D2	1	
	Optická signalizácia poruchy.	hnedá	ⓥ 5597-2389H3	1	
	Technické parametre – pozrite kapitolu Technické údaje.				
	Typový rad: 5598				
Classic	16 A, 230 V AC		1 2 **3** 4 5 6 7 8		
2×(2P+PE)	**Zásuvka dvojnásobná polozapustená s ochrannými kolíkmi** [18)]	biela	5512-2249 B1	10	
		béžová	5512-2249 D2	10	
		hnedá	5512-2249 H3	10	
Classic	16 A, 250 V AC		1 2 **3** 4 5 6 7 8		
2×(2P+PE)	**Zásuvka dvojnásobná s ochrannými kolíkmi** [18)]	biela	5512C-2349 B1	10	
		béžová	5512C-2349 D2	10	
		hnedá	5512C-2349 H3	10	
Classic	16 A, 250 V AC		1 2 **3** 4 5 6 7 8		
2×(2P+PE)	**Zásuvka dvojnásobná s ochrannými kolíkmi, s ochranou pred prepätím** [18)]	biela	ⓥ 5592C-2349B1	1	
		béžová	ⓥ 5592C-2349D2	1	
	Optická signalizácia poruchy.	hnedá	ⓥ 5592C-2349H3	1	
	Technické parametre – pozrite kapitolu Technické údaje.				
Classic	16 A, 230 V AC		1 2 **3** 4 5 6 7 8		

Poznámky:

[18)] Prístroj je určený na montáž do elektroinštalačných krabíc s vnútorným priemerom 68 mm. Pri montáži do dutých priečok použite krabice KUL 68-45/LD, KPRL 68-70/LD alebo KPR 68/71L (dodáva KOPOS KOLÍN a.s.).

ⓥ Výbeh – v období po 1. 3. 2024 už materiál nemusí byť dostupný.

Classic

Prístroje stavebnicové – Komunikačná technika • Ostatné prístroje

	Pre prístroje	Názov	Farba	Objedn. kód	Jednot. bal. ks
	Pre dizajn	**Technické údaje**		**Kompletnosť**	
	5011-A3503 5011-A3607 5011-A3614	**Kryt zásuvky televíznej a rozhlasovej**	 biela béžová hnedá	 5011C-A200 B1 5011C-A200 D2 5011C-A200 H3	 10 10 10
	Classic			1 2 3 **4** 5 6 7 8	
	5011-A3303	**Kryt zásuvky televíznej, rozhlasovej a satelitnej**	 biela béžová hnedá	 5011C-A201 B1 5011C-A201 D2 5011C-A201 H3	 10 10 10
	Classic			1 2 3 **4** 5 6 7 8	
	5013U-A00103	**Kryt zásuvky telefónnej jednonásobnej**	 biela béžová hnedá	 5013C-A00213 B1 5013C-A00213 D2 5013C-A00213 H3	 10 10 10
	Classic			1 2 3 **4** 5 6 7 8	
	5013U-A00105	**Kryt zásuvky telefónnej dvojnásobnej**	 biela béžová hnedá	 5013C-A00215 B1 5013C-A00215 D2 5013C-A00215 H3	 10 10 10
	Classic			1 2 3 **4** 5 6 7 8	
		**Vývodka káblová so svorkovnicou** Na prechod z pevnej inštalácie na pohyblivý prívod. S odľahčovacou sponou. Pre pevný prívod 5× 1,5 - 4 mm² Cu. Pre pohyblivý vývod 5× 1 - 2,5 mm² Cu. Priemer kábla pohyblivého prívodu: max. 13 mm	biela	3938C-A102 B1	20
	Classic	16 A, 400 V AC		1 **2** 3 4 5 6 7 8	
		Rámček pre elektroinštalačné prístroje jednonásobný	 biela béžová hnedá	 3901C-B10 B1 3901C-B10 D2 3901C-B10 H3	 20 20 20
	Classic	Pre prístroje stavebnicové.		1 2 3 4 **5** 6 7 8	

Poznámky:
Telefónne, rozhlasové a televízne zásuvky v kapitole „Komunikačná technika“.

Poznámky

03

Swing®, Swing®L

Swing®, Swing®L

Spínače	7
Komunikačná technika	8
Termostaty	9
Stmievače	9
Snímače pohybu	10
Žalúziové spínače	10
LED osvetlenie	10
Ostatné prístroje	10
Zásuvky	10
Rámčeky Swing®	13
Rámčeky Swing®L	14

03

Swing®



Swing®

Keď potrebujete rozsvietiť a zhasnúť



biela



svetlo šedá



slonová kosť



krémová



béžová



hnedá

03

Swing®L



Swing®L
Ladný a praktický dizajn



biela / biela



biela / svetlo šedá



slonová kosť / slonová kosť



biela / krémová



biela / mocca



biela / tehlová

Swing®, Swing®L
Spínače

	Radenie	Názov	Farba	Objedn. kód	Jednot. bal. ks
	Pre dizajn	**Technické údaje**		**Kompletnosť**	
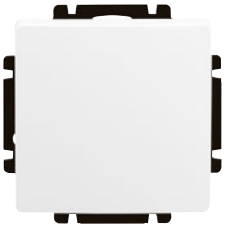	1	**Spínač jednopólový s krytom**			
			biela	3557G-A01340 B1	20
			krémová	3557G-A01340 C1	20
			slonová kosť	3557G-A01340 C2	20
			béžová	3557G-A01340 D1	20
			svetlo šedá	3557G-A01340 S1	20
			hnedá	3557G-A01340 H1	20
	6	**Prepínač striedavý s krytom**			
			biela	3557G-A06340 B1	20
			krémová	3557G-A06340 C1	20
			slonová kosť	3557G-A06340 C2	20
			béžová	3557G-A06340 D1	20
			svetlo šedá	3557G-A06340 S1	20
			hnedá	3557G-A06340 H1	20
	7	**Prepínač krížový s krytom**			
			biela	3557G-A07340 B1	20
			krémová	3557G-A07340 C1	20
			slonová kosť	3557G-A07340 C2	20
			béžová	3557G-A07340 D1	20
			svetlo šedá	3557G-A07340 S1	20
			hnedá	3557G-A07340 H1	20
	Swing® **Swing®L**	10 AX, 250 V AC		1 **2** 3 4 **5** 6 7 8	
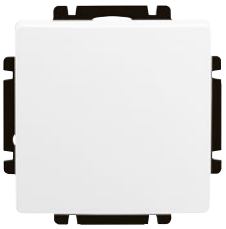	1/0	**Ovládač zapínací s krytom**			
			biela	3557G-A80340 B1	20
			krémová	3557G-A80340 C1	20
			slonová kosť	3557G-A80340 C2	20
			béžová	3557G-A80340 D1	20/1
			svetlo šedá	3557G-A80340 S1	20/1
			hnedá	3557G-A80340 H1	20/1
	Swing® **Swing®L**	10 A, 250 V AC		1 **2** 3 4 **5** 6 7 8	
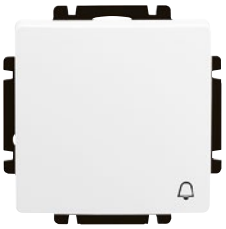	1/0	**Ovládač zapínací s krytom so symbolom zvončeka**			
			biela	3557G-A80343 B1	20
			krémová	3557G-A80343 C1	20/1
			slonová kosť	3557G-A80343 C2	20/1
			béžová	3557G-A80343 D1	20/1
			svetlo šedá	3557G-A80343 S1	20/1
			hnedá	3557G-A80343 H1	20/1
	Swing® **Swing®L**	10 A, 250 V AC		1 **2** 3 4 **5** 6 7 8	
	5	**Prepínač sériový s krytom**			
			biela	3557G-A05340 B1	20
			krémová	3557G-A05340 C1	20
			slonová kosť	3557G-A05340 C2	20
			béžová	3557G-A05340 D1	20
			svetlo šedá	3557G-A05340 S1	20
			hnedá	3557G-A05340 H1	20
	Swing® **Swing®L**	10 AX, 250 V AC		1 **2** 3 4 **5** 6 7 8	
	6+6 (6+1)	**Prepínač striedavý dvojitý s krytom**			
			biela	3557G-A52340 B1	20
			krémová	3557G-A52340 C1	20
			slonová kosť	3557G-A52340 C2	20
			béžová	3557G-A52340 D1	20
			svetlo šedá	3557G-A52340 S1	20
			hnedá	3557G-A52340 H1	20
	Swing® **Swing®L**	10 AX, 250 V AC		1 **2** 3 4 **5** 6 7 8	

Poznámky:

Swing®, Swing®L
Spínače • Komunikačná technika

Radenie / Pre prístroje	Názov	Farba	Objedn. kód	Jednot. bal. ks	
Pre dizajn	**Technické údaje**		**Kompletnosť**		
1/0+1/0	**Ovládač zapínací dvojitý s krytom**				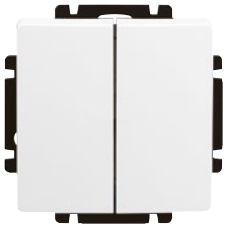
		biela	3557G-A87340 B1	20/1	
		krémová	3557G-A87340 C1	20/1	
		slonová kosť	3557G-A87340 C2	20/1	
		béžová	3557G-A87340 D1	20/1	
		svetlo šedá	3557G-A87340 S1	20/1	
		hnedá	3557G-A87340 H1	20/1	
Swing®					
Swing®L	10 A, 250 V AC		1 **2** 3 4 **5** 6 7 8		
1So	**Spínač jednopólový s krytom, s priezorom** [1) 2)]				
		biela	3557G-A01341 B1	20	
		krémová	3557G-A01341 C1	20/1	
		slonová kosť	3557G-A01341 C2	20/1	
		béžová	3557G-A01341 D1	20/1	
		svetlo šedá	3557G-A01341 S1	20/1	
		hnedá	3557G-A01341 H1	20/1	
2S, 2	**Spínač dvojpólový s krytom, s priezorom** [1)]				
		biela	3557G-A02342 B1	20/1	
		krémová	3557G-A02342 C1	20/1	
		slonová kosť	3557G-A02342 C2	20/1	
		béžová	3557G-A02342 D1	20/1	
		svetlo šedá	3557G-A02342 S1	20/1	
		hnedá	3557G-A02342 H1	20/1	
6So	**Prepínač striedavý s krytom, s priezorom** [1) 2)]				
		biela	3557G-A06341 B1	20	
		krémová	3557G-A06341 C1	20/1	
		slonová kosť	3557G-A06341 C2	20/1	
		béžová	3557G-A06341 D1	20/1	
		svetlo šedá	3557G-A06341 S1	20/1	
		hnedá	3557G-A06341 H1	20/1	
7So	**Prepínač krížový s krytom, s priezorom** [1) 2)]				
		biela	3557G-A07341 B1	20	
		krémová	3557G-A07341 C1	20/1	
		slonová kosť	3557G-A07341 C2	20/1	
		béžová	3557G-A07341 D1	20/1	
		svetlo šedá	3557G-A07341 S1	20/1	
Swing®		hnedá	3557G-A07341 H1	20/1	
Swing®L	10 AX, 250 V AC		1 **2** 3 4 **5** 6 7 8		
1/0So, 1/0S	**Ovládač zapínací s krytom, so svorkou N, s priezorom** [1)]				
		biela	3557G-A91342 B1	20	
		krémová	3557G-A91342 C1	20/1	
		slonová kosť	3557G-A91342 C2	20/1	
		béžová	3557G-A91342 D1	20/1	
		svetlo šedá	3557G-A91342 S1	20/1	
		hnedá	3557G-A91342 H1	20/1	
Swing®					
Swing®L	10 A, 250 V AC		1 **2** 3 4 **5** 6 7 8		
TV+R	**Kryt zásuvky televíznej, rozhlasovej (a satelitnej)**				
5011-A3503		biela	5011G-A00300 B1	10	
5011-A3607		krémová	5011G-A00300 C1	10	
5011-A3614		slonová kosť	5011G-A00300 C2	10	
		béžová	5011G-A00300 D1	10	
TV+R+SAT		svetlo šedá	5011G-A00300 S1	10	
5011-A3303		hnedá	5011G-A00300 H1	10	
Swing®					
Swing®L			1 2 3 **4** **5** 6 7 8		
5013U-A00103	**Kryt zásuvky telefónnej jednonásobnej**				
		biela	5013G-A00213 B1	10	
		krémová	5013G-A00213 C1	10	
		slonová kosť	5013G-A00213 C2	10	
		béžová	5013G-A00213 D1	10	
		svetlo šedá	5013G-A00213 S1	10	
		hnedá	5013G-A00213 H1	10	
Swing®					
Swing®L			1 2 3 **4** **5** 6 7 8		

Poznámky:
[1)] Tlejivka ani LED nie je súčasťou spínača – pozrite kapitolu Prístroje pre zapustenú montáž.
[2)] Spínač osadený orientačnou tlejivkou nie je možné použiť na spínanie svietidiel s elektronickými predradníkmi.

Swing®, Swing®L

Komunikačná technika • Termostaty • Stmievače

	Radenie / Pre prístroje	Názov	Farba	Objedn. kód	Jednot. bal. ks
	Pre dizajn	**Technické údaje**		**Kompletnosť**	
	KEJ-C5E-U-TL KEJ-C5E-S-TL KEJ-C6-U-TL KEJ-C6-S-TL KEJ-C6A-S-10G KEJ-C6A-S-HD 90 1116412-. 1479190-3 1479191-3 **Swing®, Swing®L**	**Kryt zásuvky komunikačnej** S kovovým upevňovacím strmeňom. Na upevnenie dvoch komunikačných zásuviek typu Modular-Jack (keystone), záslepiek alebo reproduktorových svoriek (max. odporúčaná šírka 18,3 mm). Rozmery otvorov: 19,4 × 14,8 mm	biela krémová slonová kosť béžová svetlo šedá hnedá	5014G-A02018 B1 5014G-A02018 C1 5014G-A02018 C2 5014G-A02018 D1 5014G-A02018 S1 5014G-A02018 H1 1 2 3 **4** 5 6 7 8	10 10 10 10 10 10
	5014G-A02018 .. 5014T-A00418 ... 5014A-A02018 .. 5014H-A01018 .. 5014K-C01018 .. **Swing® (L)** **Tango®** **Levit® (M)** **Decento®**	**Záslepka** **pre zásuvku komunikačnú**	biela čierna	1116412-3 1116412-2 1 2 3 4 5 6 **7** 8	25 25
	2CKA001032A0525 2CKA001032A0528 2CKA001032A0531 **Swing®** **Swing®L**	**Kryt termostatu priestorového s otočným ovladačom** [59] S upevňovacou maticou. Pre priestorový termostat so zapínacím alebo prepínacím kontaktom. Pre termostat pre kúrenie/chladenie.	biela krémová slonová kosť béžová svetlo šedá hnedá	N 3292G-A00300 B1 N 3292G-A00300 C1 N 3292G-A00300 C2 N 3292G-A00300 D1 N 3292G-A00300 S1 N 3292G-A00300 H1 1 2 3 **4** 5 6 7 8	10 10 10 10 10 10
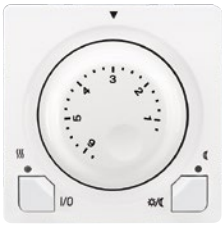	3292U-A00003 **Swing®** **Swing®L**	**Termostat univerzálny** **s otočným nastavením teploty** Ovládacia jednotka (je nutné použiť spínací prístroj). Voliteľná funkcia priestorového, alebo podlahového termostatu. Lineárne nastavenie teploty. Indikácia stavu výstupu dvojfarebnou LED. Tlačidlá na zapnutie/vypnutie regulácie (neodpojuje od napájania) a na ručné zníženie teploty (s indikáciou LED). Pracovná teplota: 0 °C až +55 °C Priestorový termostat s tepelnou spätnou väzbou: Nastaviteľné teploty: cca +13 °C až +27 °C Nastaviteľné ručné zníženie teploty: cca 2 K až 8 K Hysteréza: cca ±0,25 K Podlahový termostat: Nastaviteľné teploty: cca +15 °C až +48 °C Nastaviteľné ručné zníženie teploty: cca 4 K až 16 K Hysteréza: cca ±0,5 K. K svorkám 1, 2 spínacieho prístroja je nutné pripojiť vonkajší snímač teploty 3292U-A90100 (nie je súčasťou dodávky).	biela krémová slonová kosť béžová svetlo šedá hnedá	3292G-A10101 B1 3292G-A10101 C1 3292G-A10101 C2 3292G-A10101 D1 3292G-A10101 S1 3292G-A10101 H1 1 2 3 **4** 5 6 7 8	1 1 1 1 1 1
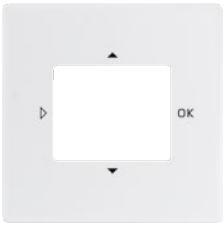	2CHX880040A0033 2CKA006410A0393 2CKA006410A0399 2CKA001032A0518 **Swing®** **Swing®L**	**Kryt pre prístroje s displejovým modulom** Pre termostat so spínacími hodinami, časovač Busch-Timer®, ovládač časovací komfortný Busch-Timer® alebo snímač kvality vzduchu.	biela krémová slonová kosť béžová svetlo šedá hnedá	3299G-A40100 B1 3299G-A40100 C1 3299G-A40100 C2 3299G-A40100 D1 3299G-A40100 S1 3299G-A40100 H1 1 2 3 **4** 5 6 7 8	5/1 5/1 5/1 5/1 5/1 5/1
	2CKA006512A0345 2CKA006515A0704 2CKA006520A0227 2CKA006599A2035 2CKA006599A2988 2CKA006599A2987 2CKA006599A3026 2CKA006599A3025 **Swing®** **Swing®L**	**Kryt stmievača s otočným ovládačom** [16] S upevňovacou maticou.	biela krémová slonová kosť béžová svetlo šedá hnedá	3294G-A00125 B1 3294G-A00125 C1 3294G-A00125 C2 3294G-A00125 D1 3294G-A00125 S1 3294G-A00125 H1 1 2 3 **4** 5 6 7 8	5 5/1 5/1 5/1 5/1 5/1

NOVINKA

Poznámky:

[16] Podsvietenie krytu tlejivkou nie je možné použiť.

[59] Tento produkt bude dostupný pravdepodobne v 2. polroku 2024.

N Novinka

Swing®, Swing®L

Snímače pohybu • Žalúziové spínače • LED osvetlenie • Ostatné prístroje • Zásuvky

Radenie / Pre prístroje	Názov	Farba	Objedn. kód	Jednot. bal. ks	
Pre dizajn	**Technické údaje**		**Kompletnosť**		
3299U-A00006 3299U-A00007 3299U-A00001	**Snímač spínača automatického** Uhol pokrytia: cca 180° (1 rovina – pozrite kapitolu Technické údaje) Nastaviteľné hodnoty (na zadnej strane krytu): prahové osvetlenie (cca 5 - 1 000 lx); citlivosť; oneskorenie vypnutia (5 s - 10 min., príp. stiskom integrovaného tlačidla na 15, 30, 45, 60 min.) Pracovná teplota: –10 °C až +55 °C	biela krémová slonová kosť béžová svetlo šedá hnedá	3299G-A02180 B1 3299G-A02180 C1 3299G-A02180 C2 3299G-A02180 D1 3299G-A02180 S1 3299G-A02180 H1	1 1 1 1 1 1	
Swing® **Swing®L**	**Snímač je nutné doplniť vhodným spínacím prístrojom podľa druhu a veľkosti záťaže.**		1 2 3 **4** **5** 6 7 8		
1+1 s blokováním	**Spínač žalúziový jednopólový s krytom**	biela krémová slonová kosť béžová svetlo šedá hnedá	3557G-A89340 B1 3557G-A89340 C1 3557G-A89340 C2 3557G-A89340 D1 3557G-A89340 S1 3557G-A89340 H1	20/1 20/1 20/1 20/1 20/1 20/1	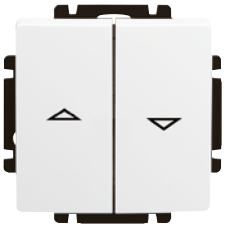
Swing® **Swing®L**	10 AX, 250 V AC		1 **2** 3 4 **5** 6 7 8		
1/0+1/0 s blokováním	**Ovládač žalúziový jednopólový s krytom**	biela krémová slonová kosť béžová svetlo šedá hnedá	3557G-A88340 B1 3557G-A88340 C1 3557G-A88340 C2 3557G-A88340 D1 3557G-A88340 S1 3557G-A88340 H1	20/1 20/1 20/1 20/1 20/1 20/1	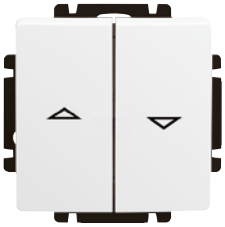
Swing® **Swing®L**	10 A, 250 V AC		1 **2** 3 4 **5** 6 7 8		
3917U-A00050 3917U-A00051 3917U-A00052 3917U-A00053 3299U-A52500 5525U-A00100	**Kryt prístroja osvetlenia s LED alebo adaptéra Profil 45** Pre prístroje osvetlenia s LED. Pre adaptér pre prístroje Profil 45.	biela krémová slonová kosť béžová svetlo šedá hnedá	5016G-A00070 B1 5016G-A00070 C1 5016G-A00070 C2 5016G-A00070 D1 5016G-A00070 S1 5016G-A00070 H1	5/1 5/1 5/1 5/1 5/1 5/1	
Swing® **Swing®L**			1 2 3 **4** **5** 6 7 8		
	Vývodka káblová Pre prechod z pevnej inštalácie na pohyblivý prívod. S odľahčovacou sponou. Prepájacia svorkovnica nie je súčasťou dodávky. Priemer kábla pohyblivého prívodu: max. 13 mm	biela krémová slonová kosť béžová svetlo šedá hnedá	3938G-A00034 B1 3938G-A00034 C1 3938G-A00034 C2 3938G-A00034 D1 3938G-A00034 S1 3938G-A00034 H1	5/1 5/1 5/1 5/1 5/1 5/1	
Swing® **Swing®L**			1 **2** 3 4 **5** 6 7 8		
	Kryt zaslepovací S plastovým upevňovacím strmeňom.	biela krémová slonová kosť béžová svetlo šedá hnedá	3902G-A00001 B1 3902G-A00001 C1 3902G-A00001 C2 3902G-A00001 D1 3902G-A00001 S1 3902G-A00001 H1	10 10/1 10/1 10/1 10/1 10/1	
Swing® **Swing®L**			1 **2** 3 4 **5** 6 7 8		
2P+PE	**Zásuvka jednonásobná s ochranným kolíkom, s clonkami** Bezskrutkové pripojenie vodičov.	biela krémová slonová kosť béžová svetlo šedá hnedá	N 6619G-A06357 B1 N 6619G-A06357 C1 N 6619G-A06357 C2 N 6619G-A06357 D1 N 6619G-A06357 S1 N 6619G-A06357 H1	10 10 10 10 10 10	
Swing® **Swing®L**	IP 40 16 A, 250 V AC		1 **2** 3 4 **5** 6 7 8		

NOVINKA

Poznámky:
N Novinka
Exportné typy zásuviek v kapitole „Zásuvky iných systémov“.

Swing®, Swing®L
Zásuvky

	Radenie	Názov	Farba	Objedn. kód	Jednot. bal. ks
	Pre dizajn	**Technické údaje**		**Kompletnosť**	
	2P+PE	**Zásuvka jednonásobná s ochranným kolíkom**	biela	5518G-A02349 B1	10
			krémová	5518G-A02349 C1	10
			slonová kosť	5518G-A02349 C2	10
			béžová	5518G-A02349 D1	10
			svetlo šedá	5518G-A02349 S1	10
			hnedá	5518G-A02349 H1	10
			karmínová (RAL 3003)	5518G-A02349 R1	10
	Swing®				
	Swing®L	16 A, 250 V AC		1 **2** 3 4 **5** 6 7 8	
	2P+PE	**Zásuvka jednonásobná s ochranným kolíkom, s clonkami**	biela	5518G-A02359 B1	10
			krémová	5518G-A02359 C1	10
			slonová kosť	5518G-A02359 C2	10
			béžová	5518G-A02359 D1	10
			svetlo šedá	5518G-A02359 S1	10
			hnedá	5518G-A02359 H1	10
	Swing®	IP 40			
	Swing®L	16 A, 250 V AC		1 **2** 3 4 **5** 6 7 8	
	2P+PE	**Zásuvka jednonásobná s ochranným kolíkom, s clonkami, s popisovým poľom**	biela	5518G-A02352 B1	10
			krémová	5518G-A02352 C1	10/1
			slonová kosť	5518G-A02352 C2	10/1
			béžová	5518G-A02352 D1	10/1
			svetlo šedá	5518G-A02352 S1	10/1
			hnedá	5518G-A02352 H1	10/1
	Swing®	IP 40			
	Swing®L	16 A, 250 V AC		1 **2** 3 4 **5** 6 7 8	
	2P+PE	**Zásuvka jednonásobná s ochranným kolíkom, s ochranou pred prepätím**	biela	5598G-A02349 B1	1
			krémová	5598G-A02349 C1	1
			slonová kosť	5598G-A02349 C2	1
			béžová	5598G-A02349 D1	1
			svetlo šedá	5598G-A02349 S1	1
			hnedá	5598G-A02349 H1	1
		Optická signalizácia poruchy.	karmínová (RAL 3003)	5598G-A02349 R1	1
		Technické parametre – pozrite kapitolu			
	Swing®	Technické údaje.			
	Swing®L	16 A, 230 V AC			
	2P+PE	**Zásuvka jednonásobná s ochranným kolíkom, s clonkami**	karmínová (RAL 3003)	5518G-A02359 R1	10
		Pre náhradné elektrické zdroje.			
	Swing®	IP 40			
	Swing®L	16 A, 250 V AC			
	2P+PE	**Zásuvka bezpečnostná FI-DOS so vstavaným prúdovým chráničom, s clonkami** [59)]	biela	5526G-A02369 B1	1
		Reziduálny pracovný prúd $I_{\Delta n}$: 30 mA			
		Typ A, citlivosť na striedavý i impulzný prúd			
		Menovitý prúd I_n: 16 A			
		Menovitá frekvencia: 45 - 60 Hz			
		Vybavovací čas pri 5× $I_{\Delta n}$: max. 30 ms			
		Menovitý skratový prúd: 3 000 A			
		Odolnosť voči impulzným prúdom: 3 000 A, 8/20 µs			
		Stupeň ochrany krytím: IP 20			
		Pripájací prierez: 1,5 až 2,5 mm²			
		Vstavaná hĺbka: 32 mm			
		Inštalácia je možná v sústavách TN-S, TN-C, TT.			
		K svorkám L', N' je možné pripojiť ďalšie zásuvky,			
		ktoré budú tiež pod kontrolou prúdového chrániča.			
		Bezskrutkové pripojenie vodičov.			
	Swing®	Typová rada: S3F1630			
	Swing®L	16 A, 230 V AC		1 **2** 3 4 **5** 6 7 8	

Poznámky:

[59)] Tento produkt bude dostupný pravdepodobne v 2. polroku 2024.

Schéma zapojenia k bezpečnostným zásuvkám FI-DOS – pozrite kapitolu Technické údaje.

Exportné typy zásuviek v kapitole „Zásuvky iných systémov".

Swing®, Swing®L
Zásuvky

Radenie	Názov	Farba	Objedn. kód	Jednot. bal. ks	
Pre dizajn	**Technické údaje**		**Kompletnosť**		
2×(2P+PE)	**Zásuvka dvojnásobná s ochrannými kolíkmi** [18]	biela	5512G-C02349 B1	10	
		krémová	5512G-C02349 C1	10	
		slonová kosť	5512G-C02349 C2	10	
		béžová	5512G-C02349 D1	10	
		svetlo šedá	5512G-C02349 S1	10	
		hnedá	5512G-C02349 H1	10	
Swing®	16 A, 250 V AC		1 2 **3** 4 5 6 7 8		
2×(2P+PE)	**Zásuvka dvojnásobná polozapustená s ochrannými kolíkmi** [18]	biela	5512G-C02249 B1	10	
		krémová	5512G-C02249 C1	10/1	
		slonová kosť	5512G-C02249 C2	10/1	
		béžová	5512G-C02249 D1	10/1	
		svetlo šedá	5512G-C02249 S1	10/1	
		hnedá	5512G-C02249 H1	10/1	
Swing®	16 A, 250 V AC		1 2 **3** 4 5 6 7 8		
2×(2P+PE)	**Zásuvka dvojnásobná s ochrannými kolíkmi, s ochranou pred prepätím** [18] Optická signalizácia poruchy. Technické parametre – pozrite kapitolu Technické údaje.	biela	5592G-C02349 B1	1	
		krémová	5592G-C02349 C1	1	
		slonová kosť	5592G-C02349 C2	1	
		béžová	5592G-C02349 D1	1	
		svetlo šedá	5592G-C02349 S1	1	
		hnedá	5592G-C02349 H1	1	
Swing®	16 A, 230 V AC		1 2 **3** 4 5 6 7 8		
2×(2P+PE)	**Zásuvka dvojnásobná s ochrannými kolíkmi, s clonkami, s natočenou dutinou** [18] Celý kryt má rovnakú farbu. Bezskrutkové pripojenie vodičov. IP 40	biela	5513J-C02357 B1	10	
		krémová	5513J-C02357 C1	10	
		slonová kosť	5513J-C02357 C2	10	
		béžová	5513J-C02357 D1	10	
		svetlo šedá	5513J-C02357 S1	10	
		hnedá	5513J-C02357 H1	10	
Swing®L	16 A, 250 V AC		1 2 **3** 4 5 6 7 8		
2×(2P+PE)	**Zásuvka dvojnásobná s ochrannými kolíkmi, s clonkami, s natočenou dutinou** [18] Farba stredu krytu je biela. Bezskrutkové pripojenie vodičov. IP 40	biela / krémová	5513J-C02357 B1C1	10/1	
		biela / slonová kosť	5513J-C02357 B1C2	10/1	
		biela / mocca	5513J-C02357 B1C3	10/1	
		biela / svetlo šedá	5513J-C02357 B1S1	10/1	
		biela / tehlová	5513J-C02357 B1R3	10/1	
Swing®L	16 A, 250 V AC		1 2 **3** 4 5 6 7 8		
2×(2P+PE)	**Zásuvka dvojnásobná polozapustená s ochrannými kolíkmi, s clonkami** [18]	biela	5512J-C02259 B1	10	
Swing®L	16 A, 250 V AC		1 2 **3** 4 5 6 7 8		
2×(2P+PE)	**Zásuvka dvojnásobná s ochrannými kolíkmi, s clonkami, s natočenou dutinou, s ochranou pred prepätím** [18] Optická signalizácia poruchy. Celý kryt má rovnakú farbu. Technické parametre – pozrite kap. Tech. údaje. Bezskrutkové pripojenie vodičov. IP 40	biela	5593J-C02357 B1	1	
		krémová	5593J-C02357 C1	1	
		slonová kosť	5593J-C02357 C2	1	
		béžová	5593J-C02357 D1	1	
		svetlo šedá	5593J-C02357 S1	1	
		hnedá	5593J-C02357 H1	1	
Swing®L	16 A, 230 V AC		1 2 **3** 4 5 6 7 8		

Poznámky:
[18] Prístroj je určený na montáž do elektroinštalačných krabíc s vnútorným priemerom 68 mm. Pri montáži do dutých priečok použite krabice KUL 68-45/LD, KPRL 68-70/LD alebo KPR 68/71L (dodáva KOPOS KOLÍN a.s.).
Exportné typy zásuviek v kapitole Zásuvky iných systémov.

Swing®
Zásuvky • Rámčeky

	Radenie	Názov	Farba	Objedn. kód	Jednot. bal. ks
	Pre dizajn	**Technické údaje**		**Kompletnosť**	
	2×(2P+PE)	**Zásuvka dvojnásobná** **s ochrannými kolíkmi, s clonkami,** **s natočenou dutinou,** **s ochranou pred prepätím** [18)] Optická signalizácia poruchy. Farba stredu krytu je biela. Technické parametre – pozrite kap. Tech. údaje. Bezskrutkové pripojenie vodičov. IP 40	biela / krémová biela / slonová kosť biela / mocca biela / svetlo šedá biela / tehlová	5593J-C02357 B1C1 5593J-C02357 B1C2 5593J-C02357 B1C3 5593J-C02357 B1S1 5593J-C02357 B1R3	1 1 1 1 1
	Swing®L	16 A, 230 V AC		1 2 **3** 4 5 6 7 8	

Ďalšie produkty dizajnového radu Swing®, Swing®L nájdete v kapitolách:
– Spínače a zásuvky IP 44, IP 54, IP 55, IP 66
– Zásuvky iných systémov
– Úložný materiál

Schémy zapojenia, rozmerové výkresy a ďalšie informácie nájdete v kapitole Technické údaje.

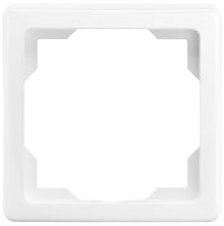		**Rámček pre elektroinštalačné prístroje** **jednonásobný**	biela krémová slonová kosť béžová svetlo šedá hnedá	3901G-A00010 B1 3901G-A00010 C1 3901G-A00010 C2 3901G-A00010 D1 3901G-A00010 S1 3901G-A00010 H1	20 20 20 20 20 20
	Swing®			1 **2** 3 **4** **5** 6 7 8	
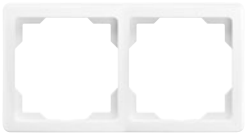		**Rámček pre elektroinštalačné prístroje** **dvojnásobný** Pre vodorovnú i zvislú montáž.	biela krémová slonová kosť béžová svetlo šedá hnedá	3901G-A00020 B1 3901G-A00020 C1 3901G-A00020 C2 3901G-A00020 D1 3901G-A00020 S1 3901G-A00020 H1	10 10 10 10 10 10
	Swing®			1 **2** 3 **4** **5** 6 7 8	
		Rámček pre elektroinštalačné prístroje **trojnásobný** Pre vodorovnú i zvislú montáž.	biela krémová slonová kosť béžová svetlo šedá hnedá	3901G-A00030 B1 3901G-A00030 C1 3901G-A00030 C2 3901G-A00030 D1 3901G-A00030 S1 3901G-A00030 H1	10 10/1 10/1 10/1 10/1 10/1
	Swing®			1 **2** 3 **4** **5** 6 7 8	
		Rámček pre elektroinštalačné prístroje **štvornásobný** Pre vodorovnú i zvislú montáž.	biela krémová slonová kosť béžová svetlo šedá hnedá	3901G-A00040 B1 3901G-A00040 C1 3901G-A00040 C2 3901G-A00040 D1 3901G-A00040 S1 3901G-A00040 H1	10 10/1 10/1 10/1 10/1 10/1
	Swing®			1 **2** 3 **4** **5** 6 7 8	

Poznámky:
Exportné typy zásuviek v kapitole Zásuvky iných systémov.

Swing®L
Rámčeky

Radenie	Názov	Farba	Objedn. kód	Jednot. bal. ks	
Pre dizajn	**Technické údaje**		**Kompletnosť**		
	Rámček pre elektroinštalačné prístroje jednonásobný	biela	3901J-A00010 B1	20	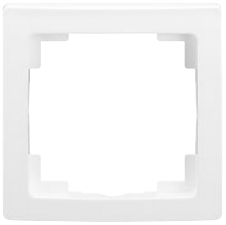
		krémová	3901J-A00010 C1	20	
		slonová kosť	3901J-A00010 C2	20	
		mocca	3901J-A00010 C3	20	
		svetlo šedá	3901J-A00010 S1	20	
		tehlová	3901J-A00010 R3	20	
Swing®L			1 2 3 4 5 6 7 8		
	Rámček pre elektroinštalačné prístroje dvojnásobný	biela	3901J-A00020 B1	10	
	Pre vodorovnú i zvislú montáž.	krémová	3901J-A00020 C1	10	
		slonová kosť	3901J-A00020 C2	10	
		mocca	3901J-A00020 C3	10	
		svetlo šedá	3901J-A00020 S1	10	
		tehlová	3901J-A00020 R3	10	
Swing®L			1 2 3 4 5 6 7 8		
	Rámček pre elektroinštalačné prístroje trojnásobný	biela	3901J-A00030 B1	10	
	Pre vodorovnú i zvislú montáž.	krémová	3901J-A00030 C1	10/1	
		slonová kosť	3901J-A00030 C2	10/1	
		mocca	3901J-A00030 C3	10/1	
		svetlo šedá	3901J-A00030 S1	10/1	
		tehlová	3901J-A00030 R3	10/1	
Swing®L			1 2 3 4 5 6 7 8		
	Rámček pre elektroinštalačné prístroje štvornásobný	biela	3901J-A00040 B1	10	
	Pre vodorovnú i zvislú montáž.	krémová	3901J-A00040 C1	10/1	
		slonová kosť	3901J-A00040 C2	10/1	
		mocca	3901J-A00040 C3	10/1	
		svetlo šedá	3901J-A00040 S1	10/1	
		tehlová	3901J-A00040 R3	10/1	
Swing®L			1 2 3 4 5 6 7 8		
	Rámček pre elektroinštalačné prístroje päťnásobný	biela	3901J-A00050 B1	10/1	
	Pre vodorovnú i zvislú montáž.	krémová	3901J-A00050 C1	10/1	
		slonová kosť	3901J-A00050 C2	10/1	
		mocca	3901J-A00050 C3	10/1	
		svetlo šedá	3901J-A00050 S1	10/1	
		tehlová	3901J-A00050 R3	10/1	
Swing®L			1 2 3 4 5 6 7 8		

Poznámky:

04

basic55®

basic55®

Spínače	7
Komunikačná technika	8
Termostaty	9
Stmievače	9
Snímače pohybu	10
Žalúziové spínače	10
AudioWorld	10
Ostatné prístroje	11
Zásuvky	11
Rámčeky – basic55® Baseline	11
Rámčeky – basic55® Waveline	13

04

basic55® Baseline



basic55® Baseline

Priorita? Samozrejme diskrétnosť



biela



slonová kosť



grafitová šedá

04

basic55® Waveline



basic55® Waveline
Nová vlna individuality



biela / biela



slonová kosť / slonová kosť



biela / žltá



biela / korálová



biela / námornícka modrá



biela / tmavošedá



biela / tmavozelená



biela / tmavofialová

basic55®
Spínače

	Radenie	Názov	Farba	Objedn. kód	Jednot. bal. ks
	Pre dizajn	**Technické údaje**		**Kompletnosť**	
	1	**Spínač jednopólový s krytom**			
			biela	3521B-A0134594	10/1
			slonová kosť	3521B-A0134592	10/1
			grafitová šedá	3521B-A0134595	10/1
	basic55®	Bezskrutkové pripojenie vodičov. 10 AX, 250 V AC		1 **2** 3 4 **5** 6 7 8	
	6	**Prepínač striedavý s krytom**			
			biela	3521B-A0634594	10/1
			slonová kosť	3521B-A0634592	10/1
			grafitová šedá	3521B-A0634595	10/1
	basic55®	Bezskrutkové pripojenie vodičov. 10 AX, 250 V AC		1 **2** 3 4 **5** 6 7 8	
	7	**Prepínač krížový s krytom**			
			biela	3521B-A0734594	10/1
			slonová kosť	3521B-A0734592	10/1
			grafitová šedá	3521B-A0734595	10/1
	basic55®	Bezskrutkové pripojenie vodičov. 10 AX, 250 V AC		1 **2** 3 4 **5** 6 7 8	
	1/0	**Ovládač zapínací s krytom, so svorkou N**			
			biela	3521B-A9134594	10/1
			slonová kosť	3521B-A9134592	10/1
			grafitová šedá	3521B-A9134595	10/1
	basic55®	Bezskrutkové pripojenie vodičov. 10 AX, 250 V AC		1 **2** 3 4 **5** 6 7 8	
	5	**Prepínač sériový s krytom**			
			biela	3521B-A0534594	10/1
			slonová kosť	3521B-A0534592	10/1
			grafitová šedá	3521B-A0534595	10/1
	basic55®	Bezskrutkové pripojenie vodičov. 10 AX, 250 V AC		1 **2** 3 4 **5** 6 7 8	
	6+6	**Prepínač striedavý dvojitý s krytom**			
			biela	2CKA001012A2144	10/1
			slonová kosť	2CKA001012A2151	10/1
			grafitová šedá	2CKA001012A2181	10/1
	basic55®	Bezskrutkové pripojenie vodičov. 10 AX, 250 V AC		1 **2** 3 4 **5** 6 7 8	
	1/0+1/0	**Ovládač zapínací dvojitý s krytom**			
			biela	3521B-A8734594	10/1
			slonová kosť	3521B-A8734592	10/1
			grafitová šedá	3521B-A8734595	10/1
	basic55®	Bezskrutkové pripojenie vodičov. 10 A, 250 V AC		1 **2** 3 4 **5** 6 7 8	

Poznámky:

basic55®

Spínače • Komunikačná technika

Radenie / Pre prístroje	Názov	Farba	Objedn. kód	Jednot. bal. ks	
Pre dizajn	**Technické údaje**		**Kompletnosť**		
6S, 6So 1S, 1So	**Prepínač striedavý s krytom, so svorkou N, s priezorom** [1] Pre radenie So je nutné doobjednať tlejivku (3916-1222.) alebo LED (3916-0544.). Pre radenie S je nutné doobjednať tlejivku (3916-22221) alebo LED (3916-10442).	biela slonová kosť grafitová šedá	3521B-A2534694 3521B-A2534692 3521B-A2534695	10/1 10/1 10/1	
basic55®	Bezskrutkové pripojenie vodičov. 10 AX, 250 V AC		1 **2** 3 4 **5** 6 7 8		
7So	**Prepínač krížový s krytom, s priezorom** [1] Pre radenie So je nutné doobjednať tlejivku (3916-1222.) alebo LED (3916-0544.).	biela slonová kosť grafitová šedá	3521B-A0734694 3521B-A0734692 3521B-A0734695	10/1 10/1 10/1	
basic55®	Bezskrutkové pripojenie vodičov. 10 AX, 250 V AC		1 **2** 3 4 **5** 6 7 8		
6/0, 6/0So, 6/0S 1/0, 1/0So, 1/0S	**Ovládač prepínací s krytom, so svorkou N, s priezorom** [1] Pre radenie So je nutné doobjednať tlejivku (3916-1222.) alebo LED (3916-0544.). Pre radenie S je nutné doobjednať tlejivku (3916-22221) alebo LED (3916-10442).	biela slonová kosť grafitová šedá	3521B-A8634694 3521B-A8634692 3521B-A8634695	10/1 10/1 10/1	
basic55®	Bezskrutkové pripojenie vodičov. 10 A, 250 V AC		1 **2** 3 4 **5** 6 7 8		
2CKA001012A1713	**Kryt spínača kartového**	biela slonová kosť grafitová šedá	2CKA001710A3864 2CKA001710A3865 2CKA001710A3933	10/1 10/1 10/1	
basic55®	Typové číslo: 1792-9x-507		1 2 3 **4** **5** 6 7 8		
TV+R 5011-A3503 5011-A3607 5011-A3614 TV+R+SAT 5011-A3303	**Kryt zásuvky televíznej, rozhlasovej a satelitnej**	biela slonová kosť grafitová šedá	2CKA001724A4283 2CKA001724A4284 2CKA001724A4314	10/1 10/1 10/1	
basic55®	Typové číslo: 1743-9x-507		1 2 3 **4** **5** 6 7 8		
2CKA000230A0403 2CKA000230A0404 2CKA000230A0432 2CKA000230A0420 2CKA000230A0426 2CKA006400A0399	**Kryt zásuvky reproduktorovej, komunikačnej priamej alebo prístroja nabíjacieho USB** Pre reproduktorovú zásuvku, pre komunikačné zásuvky HDMI, USB, VGA alebo pre nabíjací prístoj USB.	biela slonová kosť grafitová šedá	2CKA001724A4275 2CKA001724A4279 2CKA001724A4315	10/1 10/1 10/1	
basic55®	Typové číslo: 2539-9x-507		1 2 3 **4** **5** 6 7 8		
KEJ-C5E-U-TL KEJ-C5E-S-TL KEJ-C6-U-TL KEJ-C6-S-TL KEJ-C6A-S-10G KEJ-C6A-S-HD 90	**Kryt zásuvky komunikačnej, jednonásobnej s kovovým upevňovacím strmeňom** Pre kompletnú zásuvku je nutné použiť moduly typu keystone RJ45 – pozrite kapitolu Komunikačná technika	biela slonová kosť grafitová šedá	2CKA001753A0213 2CKA001753A0211 2CKA001753A0214	10/1 10/1 10/1	
basic55®	Typové číslo: 2561-9x-507		1 2 3 **4** **5** 6 7 8		

Poznámky:

[1] Tlejivka ani LED nie je súčasťou spínača – pozrite kapitolu Prístroje pre zapustenú montáž.

basic55®

Komunikačná technika • Termostaty • Stmievače

	Pre prístroje	Názov	Farba	Objedn. kód	Jednot. bal. ks
	Pre dizajn	**Technické údaje**		**Kompletnosť**	
	2CKA001753A8055 KEJ-C5E-U-TL KEJ-C5E-S-TL KEJ-C6-U-TL KEJ-C6-S-TL KEJ-C6A-S-10G KEJ-C6A-S-HD 90	**Kryt zásuvky komunikačnej, dvojnásobnej** S krycími clonkami. Pre kompletnú zásuvku je nutné použiť strmeň so soklom 2CKA001753A8055 a moduly typu keystone RJ45 – pozrite kapitolu Komunikačná technika.	biela slonová kosť grafitová šedá	2CKA001710A3945 2CKA001710A3944 2CKA001710A3942	10/1 10/1 10/1
	basic55®	Typové číslo: 1800-9x-507		1 2 3 **4** 5 6 7 8	
	3292U-A00003	**Termostat univerzálny s otočným nastavením teploty** Ovládacia jednotka (je nutné použiť spínací prístroj). Voliteľná funkcia priestorového, alebo podlahového termostatu. Lineárne nastavenie teploty. Indikácia stavu výstupu dvojfarebnou LED. Tlačidlá na zapnutie/vypnutie regulácie (neodopne od napájania) a na ručné zníženie teploty (s indikáciou LED). Pracovná teplota: 0 °C až +55 °C Priestorový termostat s tepelnou spätnou väzbou: Nastaviteľné teploty: cca +13 °C až +27 °C Nastaviteľné ručné zníženie teploty: cca 2 K až 8 K Hysteréza: cca ±0,25 K Podlahový termostat: Nastaviteľné teploty: cca +15 °C až +48 °C Nastaviteľné ručné zníženie teploty: cca 4 K až 16 K Hysteréza: cca ±0,5 K. Ke svorkám 1, 2 spínacieho prístroja je nutné pripojiť snímač teploty	biela slonová kosť grafitová šedá	3292B-A10101 94 3292B-A10101 92 3292B-A10101 95	1 1 1
	basic55®	3292U-A90100 (nie je súčasťou dodávky).		1 2 3 **4** 5 6 7 8	
	3292U-A00003	**Termostat univerzálny programovateľný** Ovládacia jednotka (je nutné použiť spínací prístroj). Voliteľná funkcia priestorového, podlahového alebo kombinovaného termostatu. Nastaviteľné teploty: 0 °C až +50 °C Prevádz. režimy: manuálny, automatický, dovolenka 3 časové programy (každý 70 čas. značiek – min. po 5 min.; dni v týždni 1, 2 … , 7, 1 - 5, 6 - 7, 1 - 7) Adaptívna regulácia, funkcia predvídania, soft-vérové vypnutie, voľba kúrenia alebo chladenia, min. a max. teplota podlahy, obmedzenie nastaviteľných teplôt, voľba reakcie na ovládanie kontaktom, protimrazová ochrana, ochrana ventilov, inverzia výstupu, počítadlo prevádzkových hodín, automatický prechod zimný/letný čas, zámka tlačidiel, jas a kontrast displeja, voľba snímača teploty, voľba jazyka (CZ, EN, RUS) Rezerva chodu: cca 90 dní (dobíjací Li článok) Displej svieti iba pri napájaní z 230 V. Pracovná teplota: 0 °C až +50 °C	biela slonová kosť grafitová šedá	3292B-A10301 94 3292B-A10301 92 3292B-A10301 95	1 1 1
	basic55®	Snímač teploty podlahy 3292U-A90100 je nutné objednať zvlášť.		1 2 3 **4** 5 6 7 8	
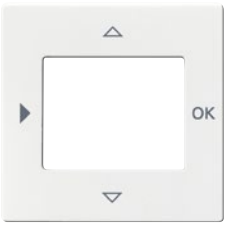	2CHX880040A0033 2CKA006410A0393 2CKA006410A0399 2CKA001032A0518	**Kryt pre prístroje s displejovým modulom** Pre termostat so spínacími hodinami, časovač Busch-Timer®, ovládač časovací komfortný Busch-Timer® alebo snímač kvality vzduchu.	biela slonová kosť grafitová šedá	2CKA006430A0352 2CKA006430A0353 2CKA006430A0393	10/1 10/1 10/1
	basic55®	Typové číslo: 6435-9x-507		1 2 3 **4** 5 6 7 8	
	2CKA006512A0345 2CKA006515A0704 2CKA006520A0227 2CKA006599A2035 [16)] 2CKA006599A2988 2CKA006599A2987 2CKA006599A3026 2CKA006599A3025	**Kryt stmievača s otočným ovládačom** S upevňovacou maticou a tlejivkou. Náhradná tlejivka: 2CKA006599A0518	biela slonová kosť grafitová šedá	2CKA006599A2928 2CKA006599A2929 2CKA006599A2991	10/1 10/1 10/1
	basic55®	Typové číslo: 2115-9x-507		1 2 3 **4** 5 6 7 8	

Poznámky:

[16)] Podsvietenie krytu tlejivkou nie je možné použiť.

basic55®

Stmievače • Snímače pohybu • Žalúziové spínače

Pre prístroje / Radenie	Názov	Farba	Objedn. kód	Jednot. bal. ks	
Pre dizajn	**Technické údaje**		**Kompletnosť**		
2CKA006500A0013 2CKA006400A0099 2CKA006200A0281	**Kryt stmievača krátkocestného flex** Na kompletizáciu je okrem prístroja a rámčeka nutný ešte ovládací prvok 2CKA006400A0099 (bez možnosti vzdialeného ovládania) alebo 2CKA006200A0281 (s integrovaným Bluetooth komunikátorom). Viac informácií v kapitole ABB flexTronics®, ABB-free@home® flex.	biela slonová kosť grafitová šedá	2CKA006220A0669 2CKA006220A0635 2CKA006220A0686	1 1 1	
basic55®	Typové číslo: SR-1-9xx		1 2 3 **4** **5** 6 7 8		
3299U-A00006 3299U-A00007 3299U-A00001	**Snímač spínača automatického** Uhol pokrytia: cca 180° (2 roviny – pozrite kapitolu Technické údaje) Nastaviteľné hodnoty (na zadnej strane krytu): prahové osvetlenie (cca 5 - 1 000 lx); citlivosť; oneskorenie vypnutia (5 s - 10 min., príp. stlačením integrovaného tlačidla na 15, 30, 45, 60 min.) Pracovná teplota: –10 °C až +55 °C	biela slonová kosť grafitová šedá	3299B-A02182 94 3299B-A02182 92 3299B-A02182 95	1 1 1	
basic55®	**Snímač je nutné doplniť vhodným spínacím prístrojom podľa druhu a veľkosti záťaže.**		1 2 3 **4** **5** 6 7 8		
3299.-A.3108 .. 3299-11508 3299-15508 3299-233.8 3299-83338 3299-2..08 3299-.1408 3299-1.308 3299-13508	**Vysielač RF s krátkocestným ovládačom, nástenný** Pre bezdrôtové rádiofrekvenčné ovládanie prístrojov s RF prijímačom. Bližšie informácie v kapitole Bezdrôtové diaľkové ovládanie.	biela slonová kosť grafitová šedá	3299B-A21908 94 3299B-A21908 92 3299B-A21908 95	1 1 1	
basic55®			1 **2** 3 4 **5** 6 7 8		
1+1 s blokovaním	**Spínač žalúziový jednopólový s krytom** Bezskrutkové pripojenie vodičov.	biela slonová kosť grafitová šedá	2CKA001012A2140 2CKA001012A2147 2CKA001012A2176	10/1 10/1 10/1	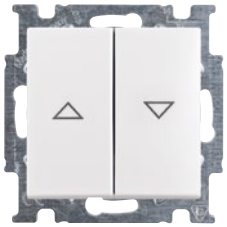
basic55®	10 AX, 250 V AC		1 **2** 3 4 **5** 6 7 8		
1/0+1/0 s blokovaním	**Ovládač žalúziový jednopólový s krytom** Bezskrutkové pripojenie vodičov.	biela slonová kosť grafitová šedá	2CKA001413A1082 2CKA001413A1085 2CKA001413A1098	10/1 10/1 10/1	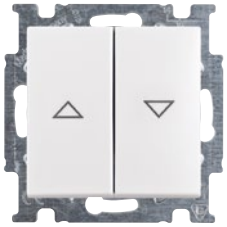
basic55®	10 AX, 250 V AC		1 **2** 3 4 **5** 6 7 8		
2CKA006400A0096 2CKA006400A0099 2CKA006200A0281	**Kryt spínača žalúziového krátkocestného flex** Na kompletizáciu je okrem prístroja a rámčeka nutný ešte ovládací prvok 2CKA006400A0099 (bez možnosti vzdialeného ovládania) alebo 2CKA006200A0281 (s integrovaným Bluetooth komunikátorom). Viac informácií v kapitole flexTronics®, ABB-free@home® flex.	biela slonová kosť grafitová šedá	2CKA006220A0671 2CKA006220A0637 2CKA006220A0688	1 1 1	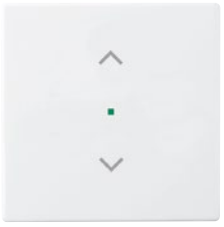
basic55®	Typové číslo: SRL-1-9xx		1 2 3 **4** **5** 6 7 8		
2CHX880040A0033 2CKA006410A0393 2CKA006410A0399 2CKA001032A0518	**Kryt pre prístroje s displejovým modulom** Pre termostat so spínacími hodinami, časovač Busch-Timer®, ovládač časovací komfortný Busch-Timer® alebo snímač kvality vzduchu.	biela slonová kosť grafitová šedá	2CKA006430A0352 2CKA006430A0353 2CKA006430A0393	10/1 10/1 10/1	
basic55®	Typové číslo: 6435-9x-507		1 2 3 **4** **5** 6 7 8		

Poznámky:

basic55®

AudioWorld • Ostatné prístroje • Zásuvky

	Pre prístroje / Radenie	Názov	Farba	Objedn. kód	Jednot. bal. ks
	Pre dizajn	**Technické údaje**		**Kompletnosť**	
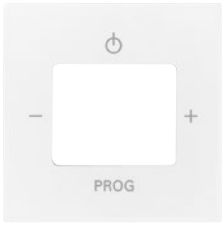	2CKA008200A0276 2CKA008200A0279 2CKA008200A0153	**Kryt zosilňovača s tunerom FM a DAB+, FM, DAB+ a Bluetooth alebo internetového rádia ABB-Radio iNet**	biela slonová kosť grafitová šedá	2CKA008200A0169 2CKA008200A0166 2CKA008200A0160	10/1 10/1 10/1
	basic55®	Typové číslo: 8252-9x-507		1 2 3 **4** 5 6 7 8	
	2CKA008200A0042	**Kryt reproduktora** Pre zapustený reproduktor. S guľatou mriežkou.	biela slonová kosť grafitová šedá	2CKA008200A0170 2CKA008200A0167 2CKA008200A0161	10/1 10/1 10/1
	basic55®	Typové číslo: 8253-9x-507		1 2 3 **4** 5 6 7 8	
		**Vývodka káblová** Pre prechod z pevnej inštalácie na pohyblivý prívod. S odľahčovacou sponou. Prepájacia svorkovnica nie je súčasťou dodávky. Priemer kábla pohyblivého prívodu: max. 13 mm	biela slonová kosť grafitová šedá	2CKA001710A3772 2CKA001710A3773 2CKA001710A3936	10/1 10/1 10/1
	basic55®	Typové číslo: 2527-9x-507		1 **2** 3 4 5 6 7 8	
		**Kryt zaslepovací** S kovovým upevňovacím strmeňom.	biela slonová kosť grafitová šedá	2CKA001715A0312 2CKA001715A0313 2CKA001715A0315	10/1 10/1 10/1
	basic55®	Typové číslo: 2538-9x-507		1 **2** 3 4 5 6 7 8	
	2P+PE	**Zásuvka jednonásobná s ochranným kolíkom**	biela slonová kosť	5521B-A0234794 5521B-A0234792	10/1 10/1
	basic55®	Bezskrutkové pripojenie vodičov. 16 A, 250 V AC		1 **2** 3 4 5 6 7 8	
	2P+PE	**Zásuvka jednonásobná s ochranným kolíkom, s clonkami**	biela slonová kosť grafitová šedá	5521B-A0235794 5521B-A0235792 5521B-A0235795	10/1 10/1 10/1
	basic55®	Bezskrutkové pripojenie vodičov. 16 A, 250 V AC		1 **2** 3 4 5 6 7 8	

Poznámky:

basic55®
Zásuvky

Radenie	Názov	Farba	Objedn. kód	Jednot. bal. ks	
Pre dizajn	**Technické údaje**		**Kompletnosť**		
2P+PE	**Zásuvka jednonásobná**				
	s ochranným kolíkom, s clonkami,	biela	N 2CKA002017A1922	1	
	s USB nabíjaním	slonová kosť	N 2CKA002017A1921	1	
	Na súčasné používanie zásuvky a nabíjanie	grafitová šedá	N 2CKA002017A1923	1	
	alebo napájanie dvoch mobilných koncových				
	zariadení pomocou USB kábla typu A alebo C.				
	Výstup USB-A: podpora nabíjacieho protokolu				
	Apple MFI s 2,4 A a BC 1.2 s 1,5 A				
	Výstup USB-C: podpora nabíjacieho protokolu				
	USB PD (Power Delivery) s 3 A, Apple MFi				
	s 2,4 A a BC 1.2 DCP s 1,5 A				
	Elektronická ochrana pred skratom a preťažením.				
	Menovitý prúd jedného výstupu (druhý výstup nepoužiť): 3 A				
	Kľudová spotreba: 75 mW				
	Nie je možné používať na dátový prenos.				
	Pracovná teplota: 0 °C až +35 °C				
	Stupeň krytia: IP 20, SELV				
	Vstavaná hĺbka: 39,5 mm				
	Bezskrutkové pripojenie vodičov.				
	Typové číslo: 20 MUCB2USBAC-9x-507				
basic55®	16 A, 250 V AC , 50/60 Hz		1 **2** 3 4 **5** 6 7 8		
2P+PE	**Zásuvka jednonásobná**				
	s ochranným kolíkom, s clonkami,	biela	5599B-A0235794	10/1	
	s ochranou pred prepätím	slonová kosť	5599B-A0235792	10/1	
	Optická signalizácia poruchy.	grafitová šedá	5599B-A0235795	10/1	
	Technické parametre – pozrite kapitolu				
	Technické údaje.				
	Bezskrutkové pripojenie vodičov.				
basic55®	16 A, 230 V AC		1 **2** 3 4 **5** 6 7 8		
2× (2P+PE)	**Zásuvka dvojnásobná**				
	s ochrannými kolíkmi, s clonkami,	biela	5513B-C0235794	10/1	
	s natočenou dutinou [18]	slonová kosť	5513B-C0235792	10/1	
		grafitová šedá	5513B-C0235795	10/1	
	Medzirámček nie je možné vymeniť.				
	Bezskrutkové pripojenie vodičov.				
basic55®	16 A, 250 V AC		1 2 **3** 4 5 6 7 8		
2× (2P+PE)	**Zásuvka dvojnásobná**				
	s ochrannými kolíkmi, s clonkami,	biela	5593B-C0235794	10/1	
	s natočenou dutinou,	slonová kosť	5593B-C0235792	10/1	
	s ochranou pred prepätím [18]	grafitová šedá	5593B-C0235795	10/1	
	Optická signalizácia poruchy.				
	Medzirámček nie je možné vymeniť.				
	Technické parametre – pozrite kapitolu				
	Technické údaje.				
	Bezskrutkové pripojenie vodičov.				
basic55®	16 A, 230 V AC		1 2 **3** 4 5 6 7 8		

Ďalšie produkty dizajnového radu basic55® nájdete v kapitolách:
– ABB-free@home®
– Spínače a zásuvky IP 44, IP 54, IP 55, IP 66
– Zásuvky iných systémov
– Úložný materiál
– Bezdrôtové diaľkové ovládanie

Schémy zapojenia, rozmerové výkresy a ďalšie informácie nájdete v kapitole Technické údaje.

Poznámky:
[18] Prístroj je určený na montáž do elektroinštalačných krabíc s vnútorným priemerom 68 mm. Pri montáži do dutých priečok použite krabice KUL 68-45/LD, KPRL 68-70/LD alebo KPR 68/71L (dodáva KOPOS KOLÍN a.s.).
N Novinka
Exportné typy zásuviek v kapitole „Zásuvky iných systémov“.

basic55®

Rámčeky – basic55® Baseline

	Pre prístroje	Názov	Farba	Objedn. kód	Jednot. bal. ks
	Pre dizajn	**Technické údaje**		**Kompletnosť**	
		**Rámček pre elektroinštalačné prístroje jednonásobný**	biela slonová kosť grafitová šedá	2CKA001725A1479 2CKA001725A1484 2CKA001725A1506	10/1 10/1 10/1
	basic55® Baseline	Rámček sa dodáva v balení spolu s medzirámčekom v príslušnej farbe. Typové číslo: 2511-9x-507		1 2 3 4 5 6 7 8	
		**Rámček na elektroinštalačné prístroje dvojnásobný** Na vodorovnú aj zvislú montáž.	biela slonová kosť grafitová šedá	2CKA001725A1480 2CKA001725A1485 2CKA001725A1507	10/1 10/1 10/1
	basic55® Baseline	Rámček sa dodáva v balení spolu s medzirámčekom v príslušnej farbe. Typové číslo: 2512-9x-507		1 2 3 4 5 6 7 8	
		**Rámček na elektroinštalačné prístroje trojnásobný** Na vodorovnú aj zvislú montáž.	biela slonová kosť grafitová šedá	2CKA001725A1481 2CKA001725A1486 2CKA001725A1508	10/1 10/1 10/1
	basic55® Baseline	Rámček sa dodáva v balení spolu s medzirámčekom v príslušnej farbe. Typové číslo: 2513-9x-507		1 2 3 4 5 6 7 8	
		**Rámček na elektroinštalačné prístroje štvornásobný** Na vodorovnú aj zvislú montáž.	biela slonová kosť grafitová šedá	2CKA001725A1482 2CKA001725A1487 2CKA001725A1509	10/1 10/1 10/1
	basic55® Baseline	Rámček sa dodáva v balení spolu s medzirámčekom v príslušnej farbe. Typové číslo: 2514-9x-507		1 2 3 4 5 6 7 8	
		**Rámček na elektroinštalačné prístroje päťnásobný** Na vodorovnú aj zvislú montáž.	biela slonová kosť grafitová šedá	2CKA001725A1483 2CKA001725A1488 2CKA001725A1510	10/1 10/1 10/1
	basic55® Baseline	Rámček sa dodáva v balení spolu s medzirámčekom v príslušnej farbe. Typové číslo: 2515-9x-507		1 2 3 4 5 6 7 8	
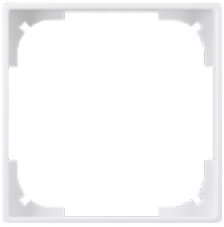		**Dekoratívny medzirámček**	biela slonová kosť grafitová šedá	2CKA001726A0218 2CKA001726A0220 2CKA001726A0232	10/1 10/1 10/1
	basic55® Baseline	Typové číslo: 2516-9xx-507		1 2 3 4 5 6 7 8	

Poznámky:

basic55®

Rámčeky – basic55® Waveline

Pre prístroje	Názov	Farba	Objedn. kód	Jednot. bal. ks	
Pre dizajn	**Technické údaje**		**Kompletnosť**		
	Rámček pre elektroinštalačné prístroje jednonásobný	biela	N 2CKA001725A1398	10/1	
		slonová kosť	N 2CKA001725A1399	10/1	
		korálová	N 2CHP471725A1479	10/1	
		námornícka modrá	N 2CHP481725A1479	10/1	
		tmavofialová	N 2CHP431725A1479	10/1	
		tmavošedá	N 2CHP491725A1479	10/1	
		tmavozelená	N 2CHP461725A1479	10/1	
		žltá	N 2CHP451725A1479	10/1	
basic55® Waveline	Typové číslo: 2511-9xx-507		1 2 3 4 **5** 6 7 8		
	Rámček pre elektroinštalačné prístroje dvojnásobný	biela	N 2CKA001725A1409	10/1	
	Na vodorovnú aj zvislú montáž.	slonová kosť	N 2CKA001725A1410	10/1	
		korálová	N 2CHP471725A1480	10/1	
		námornícka modrá	N 2CHP481725A1480	10/1	
		tmavofialová	N 2CHP431725A1480	10/1	
		tmavošedá	N 2CHP491725A1480	10/1	
		tmavozelená	N 2CHP461725A1480	10/1	
		žltá	N 2CHP451725A1480	10/1	
basic55® Waveline	Typové číslo: 2512-9xx-507		1 2 3 4 **5** 6 7 8		
	Rámček pre elektroinštalačné prístroje trojnásobný	biela	N 2CKA001725A1404	10/1	
	Na vodorovnú aj zvislú montáž.	slonová kosť	N 2CKA001725A1412	10/1	
		korálová	N 2CHP471725A1481	10/1	
		námornícka modrá	N 2CHP481725A1481	10/1	
		tmavofialová	N 2CHP431725A1481	10/1	
		tmavošedá	N 2CHP491725A1481	10/1	
		tmavozelená	N 2CHP461725A1481	10/1	
		žltá	N 2CHP451725A1481	10/1	
basic55® Waveline	Typové číslo: 2513-9xx-507		1 2 3 4 **5** 6 7 8		
	Rámček pre elektroinštalačné prístroje štvornásobný	biela	N 2CKA001725A1401	10/1	
	Na vodorovnú aj zvislú montáž.	slonová kosť	N 2CKA001725A1402	10/1	
		korálová	N 2CHP471725A1482	10/1	
		námornícka modrá	N 2CHP481725A1482	10/1	
		tmavofialová	N 2CHP431725A1482	10/1	
		tmavošedá	N 2CHP491725A1482	10/1	
		tmavozelená	N 2CHP461725A1482	10/1	
		žltá	N 2CHP451725A1482	10/1	
basic55® Waveline	Typové číslo: 2514-9xx-507		1 2 3 4 **5** 6 7 8		
	Rámček pre elektroinštalačné prístroje päťnásobný	biela	N 2CKA001725A1408	10/1	
	Na vodorovnú aj zvislú montáž.	slonová kosť	N 2CKA001725A1406	10/1	
		korálová	N 2CHP471725A1483	10/1	
		námornícka modrá	N 2CHP481725A1483	10/1	
		tmavofialová	N 2CHP431725A1483	10/1	
		tmavošedá	N 2CHP491725A1483	10/1	
		tmavozelená	N 2CHP461725A1483	10/1	
		žltá	N 2CHP451725A1483	10/1	
basic55® Waveline	Typové číslo: 2515-9xx-507		1 2 3 4 **5** 6 7 8		

Poznámky:
N Novinka

05

Zenit

Zenit

Spínače	9
Komunikačná technika	20
Termostaty	25
Stmievače	25
Snímače pohybu	26
Žalúziové spínače	27
AudioWorld	28
Ostatné prístroje	29
Zásuvky	32
Dekoratívna lišta	32
Rámčeky Zenit Soul	33
Rámčeky Zenit Float	34
Rámčeky Zenit Solid	36
Montážne rámiky	36
Rámy pre kovové a plastové profily	38

05

Zenit Soul



Zenit Soul
Dokonalosť dizajnu



biela / biela



strieborná / strieborná



antracitová / ušľachtilá oceľ



strieborná / zamatová čierna



antracitová / svetlá káva



antracitová / matná zlatá

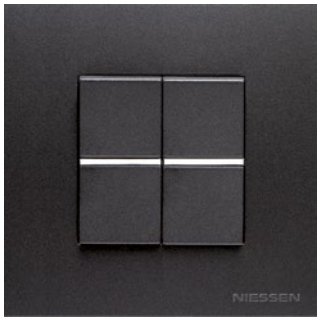

antracitová / antracitová



šampanská / šampanská



biela / piesková



antracitová / commodore



biela / taupe



05

Zenit Float



Zenit Float
Dokonalosť dizajnu



biela / biela



strieborná / strieborná



biela / biele sklo



biela / perlové sklo



strieborná / kávové sklo



antracitová / šampanské sklo



šampanská / grafitové sklo

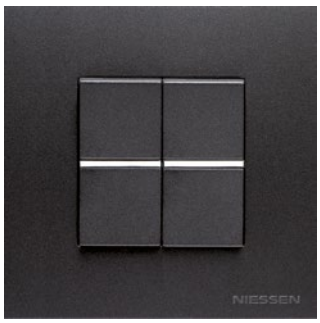

antracitová / antracitová



šampanská / šampanská



strieborná / čierné sklo



strieborná / bridlica



strieborná / wenge



antracitová / ušľachtilá oceľ



05

Zenit Solid



Zenit Solid
Dokonalosť dizajnu



biela / biela



strieborná / strieborná

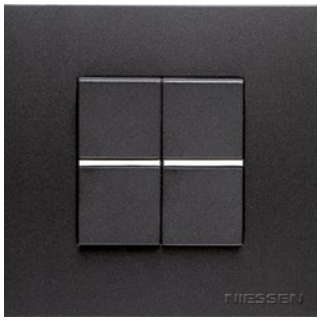

antracitová / antracitová



šampanská / šampanská



Zenit
Spínače

	Radenie	Názov	Farba	Objedn. kód	Jednot. bal. ks
	Pre dizajn	**Technické údaje**		**Kompletnosť**	
	1 (1So)	**Spínač jednopólový – 1M**			
		Menovitý výkon iLED (230/127 V AC): 200/100 W	biela	N 2CLA210100N1101	20
		Voliteľné: orientačná LED N2191	strieborná	N 2CLA210100N1301	20
			antracitová	N 2CLA210100N1801	20
			šampanská	N 2CLA210100N1901	20
			úplná biela	N 2CLA210100N1201	20
			úplná antracitová	N 2CLA210100N1601	20
		Bezskrutkové svorky.			
		Typové číslo: N2101 xx			
	Zenit	16 AX, 110 - 250 V AC		1 **2** 3 4 **5** 6 7 8	
	1 (1So)	**Spínač jednopólový – 2M**			
		Menovitý výkon iLED (230/127 V AC): 200/100 W	biela	N 2CLA220100N1101	10
		Voliteľné: orientačná LED N2191	strieborná	N 2CLA220100N1301	10
			antracitová	N 2CLA220100N1801	10
			šampanská	N 2CLA220100N1901	10
			úplná biela	N 2CLA220100N1201	10
			úplná antracitová	N 2CLA220100N1601	10
		Bezskrutkové svorky.			
		Typové číslo: N2201 xx			
	Zenit	16 AX, 110 - 250 V AC		1 **2** 3 4 **5** 6 7 8	
	6 (6So)	**Prepínač striedavý – 1M**			
		Menovitý výkon iLED (230/127 V AC): 200/100 W	biela	N 2CLA210200N1101	20
		Voliteľné: orientačná LED N2192	strieborná	N 2CLA210200N1301	20
			antracitová	N 2CLA210200N1801	20
			šampanská	N 2CLA210200N1901	20
			úplná biela	N 2CLA210200N1201	20
			úplná antracitová	N 2CLA210200N1601	20
		Bezskrutkové svorky.			
		Typové číslo: N2102 xx			
	Zenit	16 AX, 110 - 250 V AC		1 **2** 3 4 **5** 6 7 8	
	6 (6So)	**Prepínač striedavý – 2M**			
		Menovitý výkon iLED (230/127 V AC): 200/100 W	biela	N 2CLA220200N1101	10
		Voliteľné: orientačná LED N2192	strieborná	N 2CLA220200N1301	10
			antracitová	N 2CLA220200N1801	10
			šampanská	N 2CLA220200N1901	10
			úplná biela	N 2CLA220200N1201	10
			úplná antracitová	N 2CLA220200N1601	10
		Bezskrutkové svorky.			
		Typové číslo: N2202 xx			
	Zenit	16 AX, 110 - 250 V AC		1 **2** 3 4 **5** 6 7 8	
	7 (7So)	**Prepínač krížový – 1M**			
		Menovitý výkon iLED (230/127 V AC): 200/100 W	biela	N 2CLA211000N1101	20
		Voliteľné: orientačná LED N2192	strieborná	N 2CLA211000N1301	20
			antracitová	N 2CLA211000N1801	20
			šampanská	N 2CLA211000N1901	20
			úplná biela	N 2CLA211000N1201	20
			úplná antracitová	N 2CLA211000N1601	20
		Bezskrutkové svorky.			
		Typové číslo: N2110 xx			
	Zenit	16 AX, 110 - 250 V AC		1 **2** 3 4 **5** 6 7 8	
	7 (7So)	**Prepínač krížový – 2M**			
		Menovitý výkon iLED (230/127 V AC): 200/100 W	biela	N 2CLA221000N1101	10
		Voliteľné: orientačná LED N2192	strieborná	N 2CLA221000N1301	10
			antracitová	N 2CLA221000N1801	10
			šampanská	N 2CLA221000N1901	10
			úplná biela	N 2CLA221000N1201	10
			úplná antracitová	N 2CLA221000N1601	10
		Bezskrutkové svorky.			
		Typové číslo: N2210 xx			
	Zenit	16 AX, 110 - 250 V AC		1 **2** 3 4 **5** 6 7 8	
	2 (2So)	**Spínač dvojpólový – 1M**			
		Menovitý výkon iLED (230/127 V AC): 200/100 W	biela	N 2CLA210120N1101	20
		Voliteľné: orientačná LED N2192	strieborná	N 2CLA210120N1301	20
			antracitová	N 2CLA210120N1801	20
			šampanská	N 2CLA210120N1901	20
			úplná biela	N 2CLA210120N1201	20
			úplná antracitová	N 2CLA210120N1601	20
		Bezskrutkové svorky.			
		Typové číslo: N2101.2 xx			
	Zenit	16 AX, 110 - 250 V AC		1 **2** 3 4 **5** 6 7 8	

Poznámky:
N Novinka

Zenit
Spínače

Radenie	Názov	Farba	Objedn. kód	Jednot. bal. ks	
Pre dizajn	**Technické údaje**		**Kompletnosť**		
2 (2So)	**Spínač dvojpólový – 2M**				
	Menovitý výkon iLED (230/127 V AC): 200/100 W	biela	N 2CLA220120N1101	10	
	Voliteľné: orientačná LED N2192	strieborná	N 2CLA220120N1301	10	
		antracitová	N 2CLA220120N1801	10	
		šampanská	N 2CLA220120N1901	10	
		úplná biela	N 2CLA220120N1201	10	
		úplná antracitová	N 2CLA220120N1601	10	
	Bezskrutkové svorky.				
	Typové číslo: N2201.2 xx				
Zenit	16 AX, 110 - 250 V AC		1 **2** 3 4 **5** 6 7 8		
2	**Spínač dvojpólový, 32 A – 2M**				
		biela	N 2CLA220180N1101	5	
		strieborná	N 2CLA220180N1301	5	
		antracitová	N 2CLA220180N1801	5	
		šampanská	N 2CLA220180N1901	5	
	Bezskrutkové svorky.				
	Typové číslo: N2201.8 xx				
Zenit	32 AX, 110 - 250 V AC		1 **2** 3 4 **5** 6 7 8		
6/2	**Prepínač dvojpólový – 1M**				
	Menovitý výkon iLED (230/127 V AC): 200/100 W	biela	N 2CLA210220N1101	20	
		strieborná	N 2CLA210220N1301	20	
		antracitová	N 2CLA210220N1801	20	
		šampanská	N 2CLA210220N1901	20	
	Bezskrutkové svorky.				
	Typové číslo: N2102.2 xx				
Zenit	16 AX, 110 - 250 V AC		1 **2** 3 4 **5** 6 7 8		
1 (1So)	**Spínač jednopólový – 1M**				
	Menovitý výkon iLED (230/127 V AC): 200/100 W	biela	N 2CLA210109N1101	20	
	Voliteľné: orientačná LED N2194 BB, N21941 BB	strieborná	N 2CLA210109N1301	20	
	alebo N2194.2 BB	antracitová	N 2CLA210109N1801	20	
		šampanská	N 2CLA210109N1901	20	
		úplná biela	N 2CLA210109N1201	20	
		úplná antracitová	N 2CLA210109N1601	20	
	Skrutkové svorky s maticou.				
	Typové číslo: N2101.T xx				
Zenit	16 AX, 110 - 250 V AC		1 **2** 3 4 **5** 6 7 8		
6 (6So)	**Prepínač striedavý – 1M**				
	Menovitý výkon iLED (230/127 V AC): 200/100 W	biela	N 2CLA210209N1101	20	
	Voliteľné: orientačná LED N2194 BB, N21941 BB	strieborná	N 2CLA210209N1301	20	
	alebo N2194.2 BB	antracitová	N 2CLA210209N1801	20	
		šampanská	N 2CLA210209N1901	20	
		úplná biela	N 2CLA210209N1201	20	
		úplná antracitová	N 2CLA210209N1601	20	
	Skrutkové svorky s maticou.				
	Typové číslo: N2102.T xx				
Zenit	16 AX, 110 - 250 V AC		1 **2** 3 4 **5** 6 7 8		
7 (7So)	**Prepínač krížový – 1M**				
	Menovitý výkon iLED (230/127 V AC): 200/100 W	biela	N 2CLA211009N1101	20	
	Voliteľné: orientačná LED N2194 BB, N21941 BB	strieborná	N 2CLA211009N1301	20	
	alebo N2194.2 BB	antracitová	N 2CLA211009N1801	20	
		šampanská	N 2CLA211009N1901	20	
		úplná biela	N 2CLA211009N1201	20	
		úplná antracitová	N 2CLA211009N1601	20	
	Skrutkové svorky s maticou.				
	Typové číslo: N2110.T xx				
Zenit	16 AX, 110 - 250 V AC		1 **2** 3 4 **5** 6 7 8		
2 (2So)	**Spínač dvojpólový – 1M**				
	Menovitý výkon iLED (230/127 V AC): 200/100 W	biela	N 2CLA210129N1101	20	
	Voliteľné: orientačná LED N2194 BB, N21941 BB	strieborná	N 2CLA210129N1301	20	
	alebo N2194.2 BB	antracitová	N 2CLA210129N1801	20	
		šampanská	N 2CLA210129N1901	20	
		úplná biela	N 2CLA210129N1201	20	
		úplná antracitová	N 2CLA210129N1601	20	
	Skrutkové svorky s maticou.				
	Typové číslo: N2101.2T xx				
Zenit	16 AX, 110 - 250 V AC		1 **2** 3 4 **5** 6 7 8		

Poznámky:
N Novinka

Zenit
Spínače

	Radenie	Názov	Farba	Objedn. kód	Jednot. bal. ks
	Pre dizajn	**Technické údaje**		**Kompletnosť**	
	1S	**Spínač jednopólový so signalizačnou LED – 1M**			
		Menovitý výkon iLED (230/127 V AC): 200/100 W	biela	N 2CLA210150N1101	5
		Súčasť dodávky: indikačná LED N2192 RJ (230 V AC)	strieborná	N 2CLA210150N1301	5
			antracitová	N 2CLA210150N1801	5
			šampanská	N 2CLA210150N1901	5
		Bezskrutkové svorky.			
		3 vodiče (potrebný je N vodič).			
		Typové číslo: N2101.5 xx			
	Zenit	16 AX, 110 - 250 V AC		1 2 3 4 5 6 7 8	
	1S	**Spínač jednopólový so signalizačnou LED – 1M**			
		Menovitý výkon iLED (230/127 V AC): 200/100 W	biela-W	N 2CLA210151N1101	5
		Súčasť dodávky: indikačná LED N2192 BB (230 V AC)	strieborná-W	N 2CLA210151N1301	5
			antracitová-W	N 2CLA210151N1801	5
			šampanská-W	N 2CLA210151N1901	5
		Bezskrutkové svorky.			
		3 vodiče (potrebný je N vodič).			
		Typové číslo: N2101.51 xx			
	Zenit	16 AX, 110 - 250 V AC		1 2 3 4 5 6 7 8	
	1S	**Spínač jednopólový so signalizačnou LED – 2M**			
		Menovitý výkon iLED (230/127 V AC): 200/100 W	biela	N 2CLA220150N1101	5
		Súčasť dodávky: indikačná LED N2192 RJ (230 V AC)	strieborná	N 2CLA220150N1301	5
			antracitová	N 2CLA220150N1801	5
			šampanská	N 2CLA220150N1901	5
		Bezskrutkové svorky.			
		3 vodiče (potrebný je N vodič).			
		Typové číslo: N2201.5 xx			
	Zenit	16 AX, 110 - 250 V AC		1 2 3 4 5 6 7 8	
	1S	**Spínač jednopólový so signalizačnou LED – 2M**			
		Menovitý výkon iLED (230/127 V AC): 200/100 W	biela-W	N 2CLA220151N1101	5
		Súčasť dodávky: indikačná LED N2192 BB (230 V AC)	strieborná-W	N 2CLA220151N1301	5
			antracitová-W	N 2CLA220151N1801	5
			šampanská-W	N 2CLA220151N1901	5
		Bezskrutkové svorky.			
		3 vodiče (potrebný je N vodič).			
		Typové číslo: N2201.51 xx			
	Zenit	16 AX, 110 - 250 V AC		1 2 3 4 5 6 7 8	
	6S	**Prepínač striedavý – 1M**			
		Menovitý výkon iLED (230/127 V AC): 200/100 W	biela	N 2CLA210250N1101	5
		Súčasť dodávky: indikačná LED N2191 VD (230 V AC)	strieborná	N 2CLA210250N1301	5
			antracitová	N 2CLA210250N1801	5
			šampanská	N 2CLA210250N1901	5
		Bezskrutkové svorky.			
		4 vodiče (potrebný je N vodič).			
		Typové číslo: N2102.5 xx			
	Zenit	16 AX, 110 - 250 V AC		1 2 3 4 5 6 7 8	
	6S	**Prepínač striedavý – 1M**			
		Menovitý výkon iLED (230/127 V AC): 200/100 W	biela-W	N 2CLA210251N1101	5
		Súčasť dodávky: indikačná LED N2191 BB (230 V AC)	strieborná-W	N 2CLA210251N1301	5
			antracitová-W	N 2CLA210251N1801	5
			šampanská-W	N 2CLA210251N1901	5
		Bezskrutkové svorky.			
		4 vodiče (potrebný je N vodič).			
		Typové číslo: N2102.51 xx			
	Zenit	16 AX, 110 - 250 V AC		1 2 3 4 5 6 7 8	
	6S	**Prepínač striedavý – 2M**			
		Menovitý výkon iLED (230/127 V AC): 200/100 W	biela	N 2CLA220250N1101	5
		Súčasť dodávky: indikačná LED N2191 VD (230 V AC)	strieborná	N 2CLA220250N1301	5
			antracitová	N 2CLA220250N1801	5
			šampanská	N 2CLA220250N1901	5
		Bezskrutkové svorky.			
		4 vodiče (potrebný je N vodič).			
		Typové číslo: N2202.5 xx			
	Zenit	16 AX, 110 - 250 V AC		1 2 3 4 5 6 7 8	

Poznámky:
N Novinka

Zenit
Spínače

Radenie	Názov	Farba	Objedn. kód	Jednot. bal. ks	
Pre dizajn	**Technické údaje**		**Kompletnosť**		
6S	**Prepínač striedavý – 2M**				
	Menovitý výkon iLED (230/127 V AC): 200/100 W	biela-W	N 2CLA220251N1101	5	
	Súčasť dodávky: indikačná LED N2191 BB (230 V AC)	strieborná-W	N 2CLA220251N1301	5	
		antracitová-W	N 2CLA220251N1801	5	
		šampanská-W	N 2CLA220251N1901	5	
	Bezskrutkové svorky.				
	4 vodiče (potrebný je N vodič).				
	Typové číslo: N2202.51 xx				
Zenit	16 AX, 110 - 250 V AC		1 **2** 3 4 **5** 6 7 8		
1/0S	**Ovládač zapínací, bez piktogramu – 1M**				
	Súčasť dodávky: indikačná LED N2192 RJ (230 V AC)	biela	N 2CLA210450N1101	5	
		strieborná	N 2CLA210450N1301	5	
		antracitová	N 2CLA210450N1801	5	
		šampanská	N 2CLA210450N1901	5	
	Bezskrutkové svorky.				
	3 vodiče (potrebný je N vodič).				
	Typové číslo: N2104.5 xx				
Zenit	16 A, 110 - 250 V AC		1 **2** 3 4 **5** 6 7 8		
1/0S	**Ovládač zapínací, bez piktogramu – 1M**				
	Súčasť dodávky: indikačná LED N2192 BB (230 V AC)	biela-W	N 2CLA210451N1101	5	
		strieborná-W	N 2CLA210451N1301	5	
		antracitová-W	N 2CLA210451N1801	5	
		šampanská-W	N 2CLA210451N1901	5	
	Bezskrutkové svorky.				
	3 vodiče (potrebný je N vodič).				
	Typové číslo: N2104.51 xx				
Zenit	16 A, 110 - 250 V AC		1 **2** 3 4 **5** 6 7 8		
1/0S	**Ovládač zapínací, bez piktogramu – 2M**				
	Súčasť dodávky: indikačná LED N2192 RJ (230 V AC)	biela	N 2CLA220450N1101	5	
		strieborná	N 2CLA220450N1301	5	
		antracitová	N 2CLA220450N1801	5	
		šampanská	N 2CLA220450N1901	5	
	Bezskrutkové svorky.				
	3 vodiče (potrebný je N vodič).				
	Typové číslo: N2204.5 xx				
Zenit	16 A, 110 - 250 V AC		1 **2** 3 4 **5** 6 7 8		
1/0S	**Ovládač zapínací, bez piktogramu – 2M**				
	Súčasť dodávky: indikačná LED N2192 BB (230 V AC)	biela-W	N 2CLA220451N1101	5	
		strieborná-W	N 2CLA220451N1301	5	
		antracitová-W	N 2CLA220451N1801	5	
		šampanská-W	N 2CLA220451N1901	5	
	Bezskrutkové svorky.				
	3 vodiče (potrebný je N vodič).				
	Typové číslo: N2104.51 xx				
Zenit	16 A, 110 - 250 V AC		1 **2** 3 4 **5** 6 7 8		
1/0 (1/0So)	**Ovládač zapínací, piktogram zvončeka – 1M**				
	Voliteľné: orientačná LED N2191	biela	N 2CLA210400N1101	20	
		strieborná	N 2CLA210400N1301	20	
		antracitová	N 2CLA210400N1801	20	
		šampanská	N 2CLA210400N1901	20	
	Bezskrutkové svorky.				
	Jednopólový – kontakt rozopnutý.				
	Typové číslo: N2104 xx				
Zenit	16 A, 110 - 250 V AC		1 **2** 3 4 **5** 6 7 8		
1/0 (1/0So)	**Ovládač zapínací, piktogram zvončeka – 2M**				
	Voliteľné: orientačná LED N2191	biela	N 2CLA220400N1101	10	
		strieborná	N 2CLA220400N1301	10	
		antracitová	N 2CLA220400N1801	10	
		šampanská	N 2CLA220400N1901	10	
	Bezskrutkové svorky.				
	Jednopólový – kontakt rozopnutý.				
	Typové číslo: N2204 xx				
Zenit	16 A, 110 - 250 V AC		1 **2** 3 4 **5** 6 7 8		

Poznámky:
N Novinka

Zenit
Spínače

	Radenie	Názov	Farba	Objedn. kód	Jednot. bal. ks
	Pre dizajn	**Technické údaje**		**Kompletnosť**	
	1/0 (1/0So)	**Ovládač zapínací, piktogram svetla – 1M** Voliteľné: orientačná LED N2191	biela strieborná antracitová šampanská	N 2CLA210420N1101 N 2CLA210420N1301 N 2CLA210420N1801 N 2CLA210420N1901	20 20 20 20
	Zenit	Bezskrutkové svorky. Jednopólový – kontakt rozopnutý. Typové číslo: N2104.2 xx 16 A, 110 - 250 V AC		1 2 3 4 5 6 7 8	
	1/0 (1/0So)	**Ovládač zapínací, piktogram svetla – 2M** Voliteľné: orientačná LED N2191	biela strieborná antracitová šampanská	N 2CLA220420N1101 N 2CLA220420N1301 N 2CLA220420N1801 N 2CLA220420N1901	10 10 10 10
	Zenit	Bezskrutkové svorky. Jednopólový – kontakt rozopnutý. Typové číslo: N2204.2 xx 16 A, 110 - 250 V AC		1 2 3 4 5 6 7 8	
	1/0	**Ovládač zapínací, bez piktogramu – 1M** Orientačné svetlo sa nedodáva.	biela strieborná antracitová šampanská úplná biela úplná antracitová	N 2CLA210460N1101 N 2CLA210460N1301 N 2CLA210460N1801 N 2CLA210460N1901 N 2CLA210460N1201 N 2CLA210460N1601	5 5 5 5 5 5
	Zenit	Bezskrutkové svorky. Jednopólový – kontakt zopnutý. Typové číslo: N2104.6 xx 16 A, 110 - 250 V AC		1 2 3 4 5 6 7 8	
	1/0	**Ovládač zapínací, bez piktogramu – 2M** Orientačné svetlo sa nedodáva.	biela strieborná antracitová šampanská úplná biela úplná antracitová	N 2CLA220460N1101 N 2CLA220460N1301 N 2CLA220460N1801 N 2CLA220460N1901 N 2CLA220460N1201 N 2CLA220460N1601	5 5 5 5 5 5
	Zenit	Bezskrutkové svorky. Jednopólový – kontakt zopnutý. Typové číslo: N2204.6 xx 16 A, 110 - 250 V AC		1 2 3 4 5 6 7 8	
	1/0 (1/0So)	**Ovládač zapínací, bez piktogramu – 1M** Voliteľné: orientačná LED N2191	biela strieborná antracitová šampanská úplná biela úplná antracitová	N 2CLA210470N1101 N 2CLA210470N1301 N 2CLA210470N1801 N 2CLA210470N1901 N 2CLA210470N1201 N 2CLA210470N1601	20 20 20 20 20 20
	Zenit	Bezskrutkové svorky. Jednopólový – kontakt rozopnutý. Typové číslo: N2104.7 xx 16 A, 110 - 250 V AC		1 2 3 4 5 6 7 8	
	1/0 (1/0So)	**Ovládač zapínací, bez piktogramu – 2M** Voliteľné: orientačná LED N2191	biela strieborná antracitová šampanská úplná biela úplná antracitová	N 2CLA220470N1101 N 2CLA220470N1301 N 2CLA220470N1801 N 2CLA220470N1901 N 2CLA220470N1201 N 2CLA220470N1601	10 10 10 10 10 10
	Zenit	Bezskrutkové svorky. Jednopólový – kontakt rozopnutý. Typové číslo: N2204.7 xx 16 A, 110 - 250 V AC		1 2 3 4 5 6 7 8	
	1/0 (1/0So)	**Ovládač zapínací s popisovým poľom – 2M** Voliteľné: orientačná LED N2191	biela strieborná antracitová šampanská úplná biela úplná antracitová	N 2CLA220480N1101 N 2CLA220480N1301 N 2CLA220480N1801 N 2CLA220480N1901 N 2CLA220480N1201 N 2CLA220480N1601	10 10 10 10 10 10
	Zenit	Bezskrutkové svorky. Jednopólový – kontakt rozopnutý. Typové číslo: N2204.8 xx 16 A, 110 - 250 V AC		1 2 3 4 5 6 7 8	

Poznámky:
N Novinka

Zenit
Spínače

Radenie / Pre prístroje	Názov	Farba	Objedn. kód	Jednot. bal. ks	
Pre dizajn	**Technické údaje**		**Kompletnosť**		
1/0 (1/0So)	**Ovládač zapínací, bez piktogramu – 1M**				
	Voliteľné: orientačná LED N2194 BB, N21941 BB alebo N2194.2 BB	biela	N 2CLA210479N1101	10	
		strieborná	N 2CLA210479N1301	10	
		antracitová	N 2CLA210479N1801	10	
		šampanská	N 2CLA210479N1901	10	
		úplná biela	N 2CLA210479N1201	10	
	Skrutkové svorky s maticou. Jednopólový – kontakt rozopnutý. Typové číslo: N2104.7T xx	úplná antracitová	N 2CLA210479N1601	10	
Zenit	16 A, 110 - 250 V AC		1 **2** 3 4 **5** 6 7 8		
	Kryt kolískový, bez piktogramu – 1M				
	Náhradný kryt kolískový s dekoratívnou lištou. Vhodné pre prístroje N2101.X, N2102.X, N2110 a N2104.X.	biela	N 2CLA210900N1101	10	
		strieborná	N 2CLA210900N1301	10	
		antracitová	N 2CLA210900N1801	10	
		šampanská	N 2CLA210900N1901	10	
Zenit	Typové číslo: N2109 xx		1 2 3 **4** **5** 6 7 8		
	Kryt kolískový, bez piktogramu – 2M				
	Náhradný kryt kolískový s dekoratívnou lištou. Vhodné pre prístroje N2101.X, N2102.X, N2110 a N2104.X.	biela	N 2CLA220900N1101	10	
		strieborná	N 2CLA220900N1301	10	
		antracitová	N 2CLA220900N1801	10	
		šampanská	N 2CLA220900N1901	10	
Zenit	Typové číslo: N2209 xx		1 2 3 **4** **5** 6 7 8		
	Kryt kolískový, piktogram sestry – 1M				
	Náhradný kryt kolískový s dekoratívnou lištou. Vhodné pre prístroje N2101.X, N2102.X, N2110 a N2104.X.	biela	N 2CLA210901N1101	10	
		strieborná	N 2CLA210901N1301	10	
		antracitová	N 2CLA210901N1801	10	
		šampanská	N 2CLA210901N1901	10	
Zenit	Typové číslo: N2109.01 xx		1 2 3 **4** **5** 6 7 8		
	Kryt kolískový, piktogram sestry – 2M				
	Náhradný kryt kolískový s dekoratívnou lištou. Vhodné pre prístroje N2101.X, N2102.X, N2110 a N2104.X.	biela	N 2CLA220901N1101	10	
		strieborná	N 2CLA220901N1301	10	
		antracitová	N 2CLA220901N1801	10	
		šampanská	N 2CLA220901N1901	10	
Zenit	Typové číslo: N2209.01 xx		1 2 3 **4** **5** 6 7 8		
	Kryt kolískový, piktogram lampy – 1M				
	Náhradný kryt kolískový s dekoratívnou lištou. Vhodné pre prístroje N2101.X, N2102.X, N2110 a N2104.X.	biela	N 2CLA210902N1101	10	
		strieborná	N 2CLA210902N1301	10	
		antracitová	N 2CLA210902N1801	10	
		šampanská	N 2CLA210902N1901	10	
Zenit	Typové číslo: N2109.02 xx		1 2 3 **4** **5** 6 7 8		
	Kryt kolískový, piktogram lampy – 2M				
	Náhradný kryt kolískový s dekoratívnou lištou. Vhodné pre prístroje N2101.X, N2102.X, N2110 a N2104.X.	biela	N 2CLA220902N1101	10	
		strieborná	N 2CLA220902N1301	10	
		antracitová	N 2CLA220902N1801	10	
		šampanská	N 2CLA220902N1901	10	
Zenit	Typové číslo: N2209.02 xx		1 2 3 **4** **5** 6 7 8		

Poznámky:
N Novinka

Zenit
Spínače

	Pre prístroje	Názov	Farba	Objedn. kód	Jednot. bal. ks
	Pre dizajn	**Technické údaje**		**Kompletnosť**	
		**Kryt kolískový, piktogram stmievača – 1M** Náhradný kryt kolískový s dekoratívnou lištou. Vhodné pre prístroje N2101.X, N2102.X, N2110 a N2104.X.	biela strieborná antracitová šampanská	N 2CLA210903N1101 N 2CLA210903N1301 N 2CLA210903N1801 N 2CLA210903N1901	10 10 10 10
	Zenit	Typové číslo: N2109.03 xx		1 2 3 **4** 5 6 7 8	
		**Kryt kolískový, piktogram stmievača – 2M** Náhradný kryt kolískový s dekoratívnou lištou. Vhodné pre prístroje N2101.X, N2102.X, N2110 a N2104.X.	biela strieborná antracitová šampanská	N 2CLA220903N1101 N 2CLA220903N1301 N 2CLA220903N1801 N 2CLA220903N1901	10 10 10 10
	Zenit	Typové číslo: N2209.03 xx		1 2 3 **4** 5 6 7 8	
		**Kryt kolískový, piktogram ventilátora – 1M** Náhradný kryt kolískový s dekoratívnou lištou. Vhodné pre prístroje N2101.X, N2102.X, N2110 a N2104.X.	biela strieborná antracitová šampanská	N 2CLA210904N1101 N 2CLA210904N1301 N 2CLA210904N1801 N 2CLA210904N1901	10 10 10 10
	Zenit	Typové číslo: N2109.04 xx		1 2 3 **4** 5 6 7 8	
		**Kryt kolískový, piktogram ventilátora – 2M** Náhradný kryt kolískový s dekoratívnou lištou. Vhodné pre prístroje N2101.X, N2102.X, N2110 a N2104.X.	biela strieborná antracitová šampanská	N 2CLA220904N1101 N 2CLA220904N1301 N 2CLA220904N1801 N 2CLA220904N1901	10 10 10 10
	Zenit	Typové číslo: N2209.04 xx		1 2 3 **4** 5 6 7 8	
		**Kryt kolískový, piktogram telefónu – 1M** Náhradný kryt kolískový s dekoratívnou lištou. Vhodné pre prístroje N2101.X, N2102.X, N2110 a N2104.X.	biela strieborná antracitová šampanská	N 2CLA210905N1101 N 2CLA210905N1301 N 2CLA210905N1801 N 2CLA210905N1901	10 10 10 10
	Zenit	Typové číslo: N2109.05 xx		1 2 3 **4** 5 6 7 8	
		**Kryt kolískový, piktogram telefónu – 2M** Náhradný kryt kolískový s dekoratívnou lištou. Vhodné pre prístroje N2101.X, N2102.X, N2110 a N2104.X.	biela strieborná antracitová šampanská	N 2CLA220905N1101 N 2CLA220905N1301 N 2CLA220905N1801 N 2CLA220905N1901	10 10 10 10
	Zenit	Typové číslo: N2209.05 xx		1 2 3 **4** 5 6 7 8	
		**Kryt kolískový, piktogram otvoriť – 1M** Náhradný kryt kolískový s dekoratívnou lištou. Vhodné pre prístroje N2101.X, N2102.X, N2110 a N2104.X.	biela strieborná antracitová šampanská	N 2CLA210905N1101 N 2CLA210905N1301 N 2CLA210905N1801 N 2CLA210905N1901	10 10 10 10
	Zenit	Typové číslo: N2109.06 xx		1 2 3 **4** 5 6 7 8	

Poznámky:
N Novinka

Zenit
Spínače

Pre prístroje	Názov	Farba	Objedn. kód	Jednot. bal. ks	
Pre dizajn	**Technické údaje**		**Kompletnosť**		
	Kryt kolískový, piktogram otvoriť – 2M Náhradný kryt kolískový s dekoratívnou lištou. Vhodné pre prístroje N2101.X, N2102.X, N2110 a N2104.X.	biela strieborná antracitová šampanská	N 2CLA220906N1101 N 2CLA220906N1301 N 2CLA220906N1801 N 2CLA220906N1901	10 10 10 10	
Zenit	Typové číslo: N2209.06 xx		1 2 3 **4** **5** 6 7 8		
	Kryt kolískový, piktogram zatvoriť – 1M Náhradný kryt kolískový s dekoratívnou lištou. Vhodné pre prístroje N2101.X, N2102.X, N2110 a N2104.X.	biela strieborná antracitová šampanská	N 2CLA210907N1101 N 2CLA210907N1301 N 2CLA210907N1801 N 2CLA210907N1901	10 10 10 10	
Zenit	Typové číslo: N2109.07 xx		1 2 3 **4** **5** 6 7 8		
	Kryt kolískový, piktogram zatvoriť – 2M Náhradný kryt kolískový s dekoratívnou lištou. Vhodné pre prístroje N2101.X, N2102.X, N2110 a N2104.X.	biela strieborná antracitová šampanská	N 2CLA220907N1101 N 2CLA220907N1301 N 2CLA220907N1801 N 2CLA220907N1901	10 10 10 10	
Zenit	Typové číslo: N2209.07 xx		1 2 3 **4** **5** 6 7 8		
	Kryt kolískový, piktogram VYP – 1M Náhradný kryt kolískový s dekoratívnou lištou. Vhodné pre prístroje N2101.X, N2102.X, N2110 a N2104.X.	biela strieborná antracitová šampanská	N 2CLA210908N1101 N 2CLA210908N1301 N 2CLA210908N1801 N 2CLA210908N1901	10 10 10 10	
Zenit	Typové číslo: N2109.08 xx		1 2 3 **4** **5** 6 7 8		
	Kryt kolískový, piktogram VYP – 2M Náhradný kryt kolískový s dekoratívnou lištou. Vhodné pre prístroje N2101.X, N2102.X, N2110 a N2104.X.	biela strieborná antracitová šampanská	N 2CLA220908N1101 N 2CLA220908N1301 N 2CLA220908N1801 N 2CLA220908N1901	10 10 10 10	
Zenit	Typové číslo: N2209.08 xx		1 2 3 **4** **5** 6 7 8		
	Kryt kolískový, piktogram NERUŠIŤ – 1M Náhradný kryt kolískový s dekoratívnou lištou. Vhodné pre prístroje N2101.X, N2102.X, N2110 a N2104.X.	biela strieborná antracitová šampanská	N 2CLA210909N1101 N 2CLA210909N1301 N 2CLA210909N1801 N 2CLA210909N1901	10 10 10 10	
Zenit	Typové číslo: N2109.09 xx		1 2 3 **4** **5** 6 7 8		
	Kryt kolískový, piktogram NERUŠIŤ – 2M Náhradný kryt kolískový s dekoratívnou lištou. Vhodné pre prístroje N2101.X, N2102.X, N2110 a N2104.X.	biela strieborná antracitová šampanská	N 2CLA220909N1101 N 2CLA220909N1301 N 2CLA220909N1801 N 2CLA220909N1901	10 10 10 10	
Zenit	Typové číslo: N2209.09 xx		1 2 3 **4** **5** 6 7 8		

Poznámky:
N Novinka

Zenit
Spínače

	Pre prístroje	Názov	Farba	Objedn. kód	Jednot. bal. ks
	Pre dizajn	**Technické údaje**		**Kompletnosť**	
		**Kryt kolískový, piktogram UPRATAŤ – 1M** Náhradný kryt kolískový s dekoratívnou lištou. Vhodné pre prístroje N2101.X, N2102.X, N2110 a N2104.X.	biela strieborná antracitová šampanská	N 2CLA210910N1101 N 2CLA210910N1301 N 2CLA210910N1801 N 2CLA210910N1901	10 10 10 10
	Zenit	Typové číslo: N2109.10 xx		1 2 3 **4** 5 6 7 8	
		**Kryt kolískový, piktogram UPRATAŤ – 2M** Náhradný kryt kolískový s dekoratívnou lištou. Vhodné pre prístroje N2101.X, N2102.X, N2110 a N2104.X.	biela strieborná antracitová šampanská	N 2CLA220910N1101 N 2CLA220910N1301 N 2CLA220910N1801 N 2CLA220903N1901	10 10 10 10
	Zenit	Typové číslo: N2209.10 xx		1 2 3 **4** 5 6 7 8	
		**Kryt kolískový, piktogram svetlo – 1M** Náhradný kryt kolískový s dekoratívnou lištou. Vhodné pre prístroje N2101.X, N2102.X, N2110 a N2104.X.	biela strieborná antracitová šampanská	N 2CLA210911N1101 N 2CLA210911N1301 N 2CLA210911N1801 N 2CLA210911N1901	10 10 10 10
	Zenit	Typové číslo: N2109.11 xx		1 2 3 **4** 5 6 7 8	
		**Kryt kolískový, piktogram svetlo – 2M** Náhradný kryt kolískový s dekoratívnou lištou. Vhodné pre prístroje N2101.X, N2102.X, N2110 a N2104.X.	biela strieborná antracitová šampanská	N 2CLA220911N1101 N 2CLA220911N1301 N 2CLA220911N1801 N 2CLA220911N1901	10 10 10 10
	Zenit	Typové číslo: N2209.11 xx		1 2 3 **4** 5 6 7 8	
	2CLA214400N1001 2CLA214410N1001	**Kryt kolískový, bez piktogramu – 1M** Pre ovládač zapínací N2144 a spínač N2144.1.	biela strieborná antracitová šampanská úplná biela úplná antracitová	N 2CLA210940N1101 N 2CLA210940N1301 N 2CLA210940N1801 N 2CLA210940N1901 N 2CLA210940N1201 N 2CLA210940N1601	10 10 10 10 10 10
	Zenit	Typové číslo: N2109.40 xx		1 2 3 **4** 5 6 7 8	
	2CLA214400N1001 2CLA214410N1001	**Kryt kolískový, piktogram lampy – 1M** Pre ovládač zapínací N2144 a spínač N2144.1.	biela strieborná antracitová šampanská úplná biela úplná antracitová	N 2CLA210942N1101 N 2CLA210942N1301 N 2CLA210942N1801 N 2CLA210942N1901 N 2CLA210942N1201 N 2CLA210942N1601	10 10 10 10 10 10
	Zenit	Typové číslo: N2109.42 xx		1 2 3 **4** 5 6 7 8	
	2CLA214400N1001 2CLA214410N1001	**Kryt kolískový, piktogram žalúzie – 1M** Pre ovládač zapínací N2144 a spínač N2144.1.	biela strieborná antracitová šampanská úplná biela úplná antracitová	N 2CLA210943N1101 N 2CLA210943N1301 N 2CLA210943N1801 N 2CLA210943N1901 N 2CLA210943N1201 N 2CLA210943N1601	10 10 10 10 10 10
	Zenit	Typové číslo: N2109.43 xx		1 2 3 **4** 5 6 7 8	

Poznámky:
N Novinka

Zenit
Spínače

Pre prístroje	Názov	Farba	Objedn. kód	Jednot. bal. ks	
Pre dizajn	**Technické údaje**		**Kompletnosť**		
2CLA214400N1001 2CLA214410N1001	**Kryt kolískový, piktogram NERUŠIŤ/UPRATAŤ – 1M** Pre ovládač zapínací N2144 a spínač N2144.1.	biela strieborná antracitová šampanská úplná biela úplná antracitová	N 2CLA210944N1101 N 2CLA210944N1301 N 2CLA210944N1801 N 2CLA210944N1901 N 2CLA210944N1201 N 2CLA210944N1601	10 10 10 10 10 10	
Zenit	Typové číslo: N2109.44 xx		1 2 3 **4** **5** 6 7 8		
2CLA214400N1001 2CLA214410N1001	**Kryt kolískový, piktogram ZAP/VYP – 1M** Pre ovládač zapínací N2144 a spínač N2144.1.	biela strieborná antracitová šampanská úplná biela úplná antracitová	N 2CLA210945N1101 N 2CLA210945N1301 N 2CLA210945N1801 N 2CLA210945N1901 N 2CLA210945N1201 N 2CLA210945N1601	10 10 10 10 10 10	
Zenit	Typové číslo: N2109.45 xx		1 2 3 **4** **5** 6 7 8		
2CLA214400N1001 2CLA214410N1001	**Kryt kolískový, piktogram stmievača – 1M** Pre ovládač zapínací N2144 a spínač N2144.1.	biela strieborná antracitová šampanská úplná biela úplná antracitová	N 2CLA210946N1101 N 2CLA210946N1301 N 2CLA210946N1801 N 2CLA210946N1901 N 2CLA210946N1201 N 2CLA210946N1601	10 10 10 10 10 10	
Zenit	Typové číslo: N2109.46 xx		1 2 3 **4** **5** 6 7 8		
2CLA214400N1001 2CLA214410N1001	**Kryt kolískový, piktogram scéna – 1M** Pre ovládač zapínací N2144 a spínač N2144.1.	biela strieborná antracitová šampanská úplná biela úplná antracitová	N 2CLA210947N1101 N 2CLA210947N1301 N 2CLA210947N1801 N 2CLA210947N1901 N 2CLA210947N1201 N 2CLA210947N1601	10 10 10 10 10 10	
Zenit	Typové číslo: N2109.47 xx		1 2 3 **4** **5** 6 7 8		
	Spínač kartový, jednopólový – 2M Pre karty so šírkou 54 mm. Menovitý výkon iLED (230/127 V AC): 200/100 W Súčasť dodávky: orientačná LED N2193 NG	biela strieborná antracitová šampanská	N 2CLA221410N1101 N 2CLA221410N1301 N 2CLA221410N1801 N 2CLA221410N1901	10 10 10 10	
Zenit	Typové číslo: N2214.1 xx 16 AX, 110 - 250 V C		1 **2** 3 4 **5** 6 7 8		
	Spínač kartový, časový – 2M Pre karty so šírkou 54 mm. Menovitý prúd (230 V AC/127 V AC): – žiarovky/halogénové lampy: 3 000 W/1 600 W – žiarivky: 1 300 V·A/700 V·A – elektronické a vinuté transformátory a motory: 3 000 V·A/1 600 V·A Nastavenie času: 5 – 90 sekúnd Orientačná LED súčasťou dodávky.	biela strieborná antracitová šampanská	N 2CLA221450N1101 N 2CLA221450N1301 N 2CLA221450N1801 N 2CLA221450N1901	1 1 1 1	
Zenit	Typové číslo: N2214.5 xx		1 **2** 3 4 **5** 6 7 8		
	Otočný 3-stupňový ovládač otáčok ventilátora – 2M Typ záťaže: stropný ventilátor 4 polohy ovládania: – 0: Vypnuté – I: Maximálne otáčky – II: Stredné otáčky – III: Pomalé otáčky Vonkajšia teplota: 0 °C až 40 °C Typové číslo: N2254.1 xx	biela strieborná antracitová šampanská	N 2CLA225410N1101 N 2CLA225410N1301 N 2CLA225410N1801 N 2CLA225410N1901	1 1 1 1	
Zenit	1,5 A, 127 V AC/60 Hz		1 **2** 3 4 **5** 6 7 8		

Poznámky:
N Novinka

Zenit
Spínače

	Pre prístroje	Názov	Farba	Objedn. kód	Jednot. bal. ks
	Pre dizajn	**Technické údaje**		**Kompletnosť**	
		**Šnúrkový spínač – 1M**			
		Dĺžka šnúrky: 2 m	biela	N 2CLA214800N1101	5
			strieborná	N 2CLA214800N1301	5
			antracitová	N 2CLA214800N1801	5
			šampanská	N 2CLA214800N1901	5
			úplná biela	N 2CLA214800N1201	5
			úplná antracitová	N 2CLA214800N1601	5
		Bezskrutkové svorky.			
		Typové číslo: N2148 xx			
	Zenit	16 A, 110 - 250 V AC		1 2 3 4 5 6 7 8	
		**Šnúrkový spínač – 2M**			
		Dĺžka šnúrky: 2 m	biela	N 2CLA224800N1101	5
			strieborná	N 2CLA224800N1301	5
			antracitová	N 2CLA224800N1801	5
			šampanská	N 2CLA224800N1901	5
		Bezskrutkové svorky.			
		Typové číslo: N2248 xx			
	Zenit	16 A, 110 - 250 V AC		1 2 3 4 5 6 7 8	
		**Kľúčový prepínač, trojpolohový – 1M**			
		Kľúč vyberateľný v 3 polohách.	biela	N 2CLA215310N1101	1
		Unikátny kľúč pre každý zámok.	strieborná	N 2CLA215310N1301	1
		Vhodný pre žalúzie, markízy atď.	antracitová	N 2CLA215310N1801	1
			šampanská	N 2CLA215310N1901	1
		Typové číslo: N2153.1 xx			
	Zenit	5 A, 110 - 250 V C		1 2 3 4 5 6 7 8	
		**Kľúčový prepínač, dvojpolohový – 2M**			
		Kľúč vyberateľný v 2 polohách.	biela	N 2CLA225300N1101	1
		Unikátny kľúč pre každý zámok.	strieborná	N 2CLA225300N1301	1
		Vhodný pre alarmy.	antracitová	N 2CLA225300N1801	1
			šampanská	N 2CLA225300N1901	1
		Typové číslo: N2253 xx			
	Zenit	5 A, 110 - 250 V C		1 2 3 4 5 6 7 8	
		**Kľúčový prepínač, trojpolohový – 2M**			
		Kľúč vyberateľný v polohe „OFF“.	biela	N 2CLA225310N1101	1
		Unikátny kľúč pre každý zámok.	strieborná	N 2CLA225310N1301	1
		Vhodný pre žalúzie, markízy atď.	antracitová	N 2CLA225310N1801	1
			šampanská	N 2CLA225310N1901	1
		Typové číslo: N2253.1 xx			
	Zenit	150 mA, 110 - 250 V C		1 2 3 4 5 6 7 8	
		**Kľúčový ovládač zapínací, dvojpolohový – 2M**			
		Kľúč vyberateľný v polohe „OFF“.	biela	N 2CLA225320N1101	1
		Unikátny kľúč pre každý zámok.	strieborná	N 2CLA225320N1301	1
		Vhodný pre alarmy.	antracitová	N 2CLA225320N1801	1
			šampanská	N 2CLA225320N1901	1
		Typové číslo: N2253.2 xx			
	Zenit	5 A, 110 - 250 V C		1 2 3 4 5 6 7 8	

Poznámky:
N Novinka

Zenit
Komunikačná technika

Pre prístroje / Radenie	Názov	Farba	Objedn. kód	Jednot. bal. ks	
Pre dizajn	**Technické údaje**		**Kompletnosť**		
TV+R 2CLA815000A1001 2CLA815030A1001 2CLA815070A1001	**Kryt pre TV/R zásuvku – 2M** Pre zásuvky s 2 konektormi, kód 8150, 8150.3 a 8150.7. Kryt zároveň upevní rám na stenu. Vpredu vygravírované TV a R.	biela strieborná antracitová šampanská	N 2CLA225080N1101 N 2CLA225080N1301 N 2CLA225080N1801 N 2CLA225080N1901	20 20 20 20	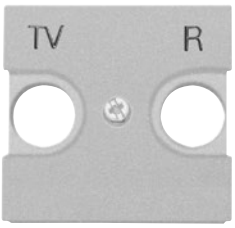
Zenit	Typové číslo: N2250.8 xx		1 2 3 **4** **5** 6 7 8		
TV-R/SAT 2CLA815030A1001 2CLA815070A1001 2CLA815180A1001	**Kryt zásuvky TV-R/SAT – 2M** Pre zásuvky s 2 konektormi, kód 8150.3, 8150.7 a 8150.8. Kryt zároveň upevní rám na stenu. Na prednej strane je vygravírované TV-R a SAT.	biela strieborná antracitová šampanská	N 2CLA225010N1101 N 2CLA225010N1301 N 2CLA225010N1801 N 2CLA225010N1901	20 20 20 20	
Zenit	Typové číslo: N2250.1 xx		1 2 3 **4** **5** 6 7 8		
TV/R/SAT 2CLA815270A1002	**Kryt zásuvky TV/R/SAT – 2M** Kryty pre zásuvky s 3 konektormi, typ 8152.7. Kryt zároveň upevní rám na stenu. Vpredu vygravírované TV, R a SAT.	biela strieborná antracitová šampanská	N 2CLA225200N1101 N 2CLA225200N1301 N 2CLA225200N1801 N 2CLA225200N1901	20 20 20 20	
Zenit	Typové číslo: N2252 xx		1 2 3 **4** **5** 6 7 8		
TV	**TV koncová zásuvka typ F – 1M** TV zásuvka jednoduchá. Typ F – zásuvka. Pre koaxiálny kábel 75 Ω. Frekvenčný rozsah: 0 – 2 000 MHz Prevádzkové napätie: max. 250 VRMS Dielektrická odolnosť: min. 500 VRMS	biela strieborná antracitová šampanská	N 2CLA215000N1101 N 2CLA215000N1301 N 2CLA215000N1801 N 2CLA215000N1901	10 10 10 10	
Zenit	Typové číslo: N2150 xx		1 **2** 3 4 **5** 6 7 8		
	Kryt TV zásuvky typ F – 1M Kryt vhodný pre TV konektory typ F.	biela strieborná antracitová šampanská	N 2CLA215010N1101 N 2CLA215010N1301 N 2CLA215010N1801 N 2CLA215010N1901	20 20 20 20	
Zenit	Typové číslo: N2150.1 xx		1 2 3 **4** **5** 6 7 8		
TV	**TV koncová zásuvka typ M – 1M** TV zásuvka jednoduchá – koncová. Typ M – 9,52 mm, zástrčka. Pre koaxiálny kábel 75 Ω. Frekvenčný rozsah: 5 - 862 MHz Útlm na výstupe: 0,5 dB	biela strieborná antracitová šampanská	N 2CLA215070N1101 N 2CLA215070N1301 N 2CLA215070N1801 N 2CLA215070N1901	10 10 10 10	
Zenit	Typové číslo: N2150.7 xx		1 **2** 3 4 **5** 6 7 8		
TV	**TV koncová zásuvka typ M – 2M** TV zásuvka jednoduchá – koncová. Typ M – 9,52 mm, zástrčka. Pre koaxiálny kábel 75 Ω. Frekvenčný rozsah: 5 - 862 MHz Útlm na výstupe: 0,5 dB	biela strieborná antracitová šampanská	N 2CLA225070N1101 N 2CLA225070N1301 N 2CLA225070N1801 N 2CLA225070N1901	10 10 10 10	
Zenit	Typové číslo: N2250.7 xx		1 **2** 3 4 **5** 6 7 8		

Poznámky:
N Novinka

Zenit
Komunikačná technika

	Radenie	Názov	Farba	Objedn. kód	Jednot. bal. ks
	Pre dizajn	**Technické údaje**		**Kompletnosť**	
	TV	**TV priechodná zásuvka typ M – 1M**			
		TV zásuvka jednoduchá – priebežná.	biela	N 2CLA215080N1101	10
		Typ M – 9,52 mm, zástrčka.	strieborná	N 2CLA215080N1301	10
		Pre koaxiálny kábel 75 Ω.	antracitová	N 2CLA215080N1801	10
		Frekvenčný rozsah: 5 - 862 MHz	šampanská	N 2CLA215080N1901	10
		Útlm na výstupe: 11 dB			
		Priechodný útlm: 1,7 dB			
	Zenit	Typové číslo: N2150.8 xx		1 2 3 4 5 6 7 8	
	TV/SAT	**TV/SAT koncová zásuvka – 1M**			
		TV zásuvka jednoduchá – koncová.	biela	N 2CLA215170N1101	10
		- TV: typ M – 9,52 mm, zástrčka	strieborná	N 2CLA215170N1301	10
		- SAT: typ F – zásuvka	antracitová	N 2CLA215170N1801	10
		Pre koaxiálny kábel 75 Ω.	šampanská	N 2CLA215170N1901	10
		Frekvenčný rozsah (TV/SAT): 5 - 862 MHz/ /950 - 2 400 MHz			
		Útlm na výstupe (TV/SAT): 1 dB/1 dB			
		DC obvod (V DC/mA/Tono): max. 34/max. 500/22 kHz - DiSEqC			
	Zenit	Typové číslo: N2151.7 xx		1 2 3 4 5 6 7 8	
	TV/SAT	**TV/SAT priechodná zásuvka – 1M**			
		TV zásuvka jednoduchá – priebežná.	biela	N 2CLA215180N1101	10
		- TV: typ M – 9,52 mm, zástrčka	strieborná	N 2CLA215180N1301	10
		- SAT: typ F – zásuvka	antracitová	N 2CLA215180N1801	10
		Pre koaxiálny kábel 75 Ω.	šampanská	N 2CLA215180N1901	10
		Frekvenčný rozsah (TV/SAT): 5 - 862 MHz/ /950 - 2 400 MHz			
		Útlm na výstupe (TV/SAT): 5 dB/5 dB			
		DC obvod (V DC/mA/Tono): max. 34/max. 500/22 kHz - DiSEqC			
	Zenit	Typové číslo: N2151.8 xx		1 2 3 4 5 6 7 8	
		**2 × RCA spojovací modul – 1M**			
		Vpredu: 2 × RCA konektory (červený/biely)	biela	N 2CLA215520N1101	1
		Vzadu: skrutkové svorky (pre 4 vodiče)	strieborná	N 2CLA215520N1301	1
			antracitová	N 2CLA215520N1801	1
			šampanská	N 2CLA215520N1901	1
	Zenit	Typové číslo: N2155.2 xx		1 2 3 4 5 6 7 8	
		**3 × RCA spojovací modul – 1M**			
		Vpredu: 3 × RCA konektory (červený/biely/žltý)	biela	N 2CLA215530N1101	1
		Vzadu: skrutkové svorky (pre 6 vodičov)	strieborná	N 2CLA215530N1301	1
			antracitová	N 2CLA215530N1801	1
			šampanská	N 2CLA215530N1901	1
	Zenit	Typové číslo: N2155.3 xx		1 2 3 4 5 6 7 8	
		**HDMI modul – 1M**			
		Vpredu: 1 × HDMI konektor (typ A)	biela	N 2CLA215560N1101	1
		Vzadu: bezskrutkové svorky (pre 20 vodičov)	strieborná	N 2CLA215560N1301	1
			antracitová	N 2CLA215560N1801	1
			šampanská	N 2CLA215560N1901	1
	Zenit	Typové číslo: N2155.6 xx		1 2 3 4 5 6 7 8	
		**HDMI prepojovací modul zásuvka-zásuvka – 1M**			
		Vpredu: 1 × HDMI konektor (typ A)	biela	N 2CLA215570N1101	1
		Vzadu: 1 × HDMI konektor (typ A) osadený	strieborná	N 2CLA215570N1301	1
		pod uhlom 90°	antracitová	N 2CLA215570N1801	1
			šampanská	N 2CLA215570N1901	1
	Zenit	Typové číslo: N2155.7 xx		1 2 3 4 5 6 7 8	

Poznámky:
N Novinka

Zenit
Komunikačná technika

Pre prístroje	Názov	Farba	Objedn. kód	Jednot. bal. ks	
Pre dizajn	**Technické údaje**		**Kompletnosť**		
	HDMI prepojovací modul zásuvka-zásuvka, s káblom – 1M Vpredu: 1 × HDMI konektor (typ A) Vzadu: 1 × HDMI konektor (typ A) s 20 cm predlžovacím káblom	biela strieborná antracitová šampanská	N 2CLA215571N1101 N 2CLA215571N1301 N 2CLA215571N1801 N 2CLA215571N1901	1 1 1 1	
Zenit	Typové číslo: N2155.71 xx		1 2 3 4 5 6 7 8		
	Mini-jack modul – 1M Vpredu: 1 × mini-jack konektor (3,5 mm stereo audio jack) Vzadu: skrutkové svorky (3/4 vodiče)	biela strieborná antracitová šampanská	N 2CLA215540N1101 N 2CLA215540N1301 N 2CLA215540N1801 N 2CLA215540N1901	1 1 1 1	
Zenit	Typové číslo: N2155.4 xx		1 2 3 4 5 6 7 8		
	VGA spojovací modul – 1M Vpredu: 1 × VGA konektor (DE-15 konektor) Vzadu: skrutkové svorky (15 vodičov)	biela strieborná antracitová šampanská	N 2CLA215550N1101 N 2CLA215550N1301 N 2CLA215550N1801 N 2CLA215550N1901	1 1 1 1	
Zenit	Typové číslo: N2155.5 xx		1 2 3 4 5 6 7 8		
	USB spojovací modul – 1M Vpredu: 1 × USB 2.0 konektor (typ A) Vzadu: bezskrutkové svorky (pre 5 vodičov)	biela strieborná antracitová šampanská	N 2CLA215580N1101 N 2CLA215580N1301 N 2CLA215580N1801 N 2CLA215580N1901	1 1 1 1	
Zenit	Typové číslo: N2155.8 xx		1 2 3 4 5 6 7 8		
	USB prepojovací modul zásuvka-zásuvka – 1M Vpredu: 1 × USB 2.0 konektor (typ A) Vzadu: 1 × USB 2.0 konektor (typ A) osadený pod uhlom 90°	biela strieborná antracitová šampanská	N 2CLA215590N1101 N 2CLA215590N1301 N 2CLA215590N1801 N 2CLA215590N1901	1 1 1 1	
Zenit	Typové číslo: N2155.9 xx		1 2 3 4 5 6 7 8		
	USB prepojovací modul zásuvka-zásuvka, s káblom – 1M Vpredu: 1 × USB 2.0 konektor (typ A) Vzadu: 1 × USB 2.0 konektor (typ A) s 20 cm predĺžením kábla	biela strieborná antracitová šampanská	N 2CLA215591N1101 N 2CLA215591N1301 N 2CLA215591N1801 N 2CLA215591N1901	1 1 1 1	
Zenit	Typové číslo: N2155.91 xx		1 2 3 4 5 6 7 8		
	Modul pripojenia reproduktora – 2M Vpredu: 2 × pružinové svorky pre reproduktor (červená/čierna) Vzadu: 2 × skrutkové svorky	biela strieborná antracitová šampanská	N 2CLA225710N1101 N 2CLA225710N1301 N 2CLA225710N1801 N 2CLA225710N1901	1 1 1 1	
Zenit	Typové číslo: N2257.1 xx		1 2 3 4 5 6 7 8		

Poznámky:
N Novinka

Zenit
Komunikačná technika

	Pre prístroje	Názov	Farba	Objedn. kód	Jednot. bal. ks
	Pre dizajn	**Technické údaje**		**Kompletnosť**	
		**Modul pripojenia reproduktora – 2M** Vpredu: zásuvka XLR Vzadu: 3 × skrutkové svorky	biela strieborná antracitová šampanská	N 2CLA225510N1101 N 2CLA225510N1301 N 2CLA225510N1801 N 2CLA225510N1901	1 1 1 1
	Zenit	Typové číslo: N2255.1 xx		1 **2** 3 4 **5** 6 7 8	
		**Telefónna zásuvka RJ12 – 1M** RJ12 konektor. 6 kontaktov. Vhodné pre konektor jack s 2, 4 a 6 kontaktmi. Skrutkové svorky.	biela strieborná antracitová šampanská	N 2CLA211760N1101 N 2CLA211760N1301 N 2CLA211760N1801 N 2CLA211760N1901	20 20 20 20
	Zenit	Typové číslo: N2117.6 xx		1 **2** 3 4 **5** 6 7 8	
		**Telefónna zásuvka RJ12 – 2M** RJ12 konektor. 6 kontaktov. Vhodné pre konektor jack s 2, 4 a 6 kontaktmi. Skrutkové svorky.	biela strieborná antracitová šampanská	N 2CLA221760N1101 N 2CLA221760N1301 N 2CLA221760N1801 N 2CLA221760N1901	10 10 10 10
	Zenit	Typové číslo: N2217.6 xx		1 **2** 3 4 **5** 6 7 8	
		**Spojka pre optický simplex kábel – 1M** Vložný útlm (IL) ≤0,3 dB pre SM a MM. Stabilita (500 spojení): 0,2 dB max. nárast Adhézny odpor (g/f): 100 300 Prevádzková teplota: -40 °C až +85 °C Vyhovuje normám JIS C5974 a Bellcore GR-326. Zhoda s normami IEC874-14 a IEC874-19. Všetky diely v súlade s ROHS.	biela strieborná antracitová šampanská	N 2CLA211830N1101 N 2CLA211830N1301 N 2CLA211830N1801 N 2CLA211830N1901	10 10 10 10
	Zenit	Typové číslo: N2118.3 xx		1 **2** 3 4 **5** 6 7 8	
	2CLA201600A1001 2CLA201610A1001 2CLA201620A1001 2CLA201630A1001	**Kryt dátovej zásuvky jednonásobný – 2M** Kryt nosnej masky pre jeden dátový konektor (ref: 2016, 2016.1, 2016.2 a 2016.3). S popisovým poľom pre nálepky. Bez clonky.	biela strieborná antracitová šampanská	N 2CLA221610N1101 N 2CLA221610N1301 N 2CLA221610N1801 N 2CLA221610N1901	10 10 10 10
	Zenit	Typové číslo: N2216.1 xx		1 2 3 **4** **5** 6 7 8	
	2CLA201600A1001 2CLA201610A1001 2CLA201620A1001 2CLA201630A1001	**Kryt dátovej zásuvky dvojnásobný – 2M** Kryt nosnej masky pre dva dátové konektory (ref: 2016, 2016.1, 2016.2 a 2016.3). S popisovým poľom pre nálepky. Bez clonky.	biela strieborná antracitová šampanská	N 2CLA221620N1101 N 2CLA221620N1301 N 2CLA221620N1801 N 2CLA221620N1901	10 10 10 10
	Zenit	Typové číslo: N2216.2 xx		1 2 3 **4** **5** 6 7 8	
	2CLA201600A1001 2CLA201610A1001 2CLA201620A1001 2CLA201630A1001	**Kryt dátovej zásuvky jednonásobný – 2M** Kryt nosnej masky pre jeden dátový konektor (ref: 2016, 2016.1, 2016.2 a 2016.3). S popisovým poľom pre nálepky. S clonkou.	biela strieborná antracitová šampanská	N 2CLA221630N1101 N 2CLA221630N1301 N 2CLA221630N1801 N 2CLA221630N1901	10 10 10 10
	Zenit	Typové číslo: N2216.3 xx		1 2 3 **4** **5** 6 7 8	

Poznámky:
N Novinka

Zenit
Komunikačná technika

Pre prístroje	Názov	Farba	Objedn. kód	Jednot. bal. ks	
Pre dizajn	**Technické údaje**		**Kompletnosť**		
2CLA201600A1001 2CLA201610A1001 2CLA201620A1001 2CLA201630A1001	**Kryt dátovej zásuvky dvojnásobný – 2M** Kryt nosnej masky pre dva dátový konektor (ref: 2016, 2016.1, 2016.2 a 2016.3). S popisovým poľom pre nálepky. S clonkou.	biela strieborná antracitová šampanská	N 2CLA221640N1101 N 2CLA221640N1301 N 2CLA221640N1801 N 2CLA221640N1901	10 10 10 10	
Zenit	Typové číslo: N2216.4 xx		1 2 3 **4** **5** 6 7 8		
2CLA201600A1001 2CLA201610A1001 2CLA201620A1001 2CLA201630A1001	**Kryt dátovej zásuvky jednonásobnej,** **s natočením 45° – 2M** Kryt držiaka dátového konektora s natočením 45° (ref: 2016, 2016.1, 2016.2 a 2016.3). S popisovým poľom pre nálepky. Bez clonky.	biela strieborná antracitová šampanská	N 2CLA221650N1101 N 2CLA221650N1301 N 2CLA221650N1801 N 2CLA221650N1901	5 5 5 5	
Zenit	Typové číslo: N2216.5 xx		1 2 3 **4** **5** 6 7 8		
2CLA201600A1001 2CLA201610A1001 2CLA201620A1001 2CLA201630A1001	**Kryt dátovej zásuvky dvojnásobnej,** **s natočením 45° – 2M** Kryt držiaka dvoch dátových konektorov s natočením 45° (ref: 2016, 2016.1, 2016.2 a 2016.3). S popisovým poľom pre nálepky. Bez clonky.	biela strieborná antracitová šampanská	N 2CLA221660N1101 N 2CLA221660N1301 N 2CLA221660N1801 N 2CLA221660N1901	5 5 5 5	
Zenit	Typové číslo: N2216.6 xx		1 2 3 **4** **5** 6 7 8		
2CLA201600A1001 2CLA201610A1001 2CLA201620A1001 2CLA201630A1001	**Kryt dátovej zásuvky s natočením 45° – 2M** Kryt držiaka dátového konektora s natočením 45° (ref: 2016, 2016.1, 2016.2 a 2016.3). S popisovým poľom pre nálepky. S clonkou.	biela strieborná antracitová šampanská	N 2CLA221670N1101 N 2CLA221670N1301 N 2CLA221670N1801 N 2CLA221670N1901	5 5 5 5	
Zenit	Typové číslo: N2216.7 xx		1 2 3 **4** **5** 6 7 8		
2CLA201600A1001 2CLA201610A1001 2CLA201620A1001 2CLA201630A1001	**Kryt dátovej zásuvky dvojnásobnej,** **s natočením 45° – 2M** Kryt držiaka dvoch dátových konektorov s natočením 45° (ref: 2016, 2016.1, 2016.2 a 2016.3). S popisovým poľom pre nálepky. S clonkou.	biela strieborná antracitová šampanská	N 2CLA221680N1101 N 2CLA221680N1301 N 2CLA221680N1801 N 2CLA221680N1901	5 5 5 5	
Zenit	Typové číslo: N2216.8 xx		1 2 3 **4** **5** 6 7 8		
2CLA201650N1001 2CLA201652N1001 2CLA201660N1001 2CLA201662N1001	**Kryt dátovej zásuvky s natočením 45° – 2M** Kryt držiaka dvoch dátových konektorov. Držiak pre dátové konektory RJ45, rôzne zaklapávacie systémy: Typové číslo: 2016 pre Keystone, 3M a AMP Typové číslo: 2016.1 pre Systimax Typové číslo: 2016.2 pre Panduit Typové číslo: 2016.3 pre typ R&M		N 2CLA221670N1101 N 2CLA221670N1301 N 2CLA221670N1801 N 2CLA221670N1901	10 10 10 10	
Zenit	Pre montáž s krytmi 8516.8, N2216.1, N2216.2, N2216.3, N2216.4, N2216.5, N2216.6, N2216.7 a N2216.8.		1 2 3 4 5 **6** 7 8		

Poznámky:
N Novinka

Zenit

Termostaty • Stmievače

	Pre prístroje	Názov	Farba	Objedn. kód	Jednot. bal. ks
	Pre dizajn	**Technické údaje**		**Kompletnosť**	
		**Otočný termostat pre podlahové kúrenie – 2M**			
		Typ záťaže: odpor vykurovacej rohože	biela	N 2CLA224030N1101	1
		Rozsah regulácie: +5 °C až +45 °C (zadaná hodnota)	strieborná	N 2CLA224030N1301	1
		Stav VYP: v polohe VYP je termostat vypnutý, takže	antracitová	N 2CLA224030N1801	1
		nereaguje na teplotu meranú snímačom teploty	šampanská	N 2CLA224030N1901	1
		Výstupný kontakt relé je rozopnutý.			
		Presnosť: 0,5 °C			
		Hysteréza: 0,5 °C			
		Snímač teploty podlahy: NTC, 10 KΩ pri 25 °C,			
		-40 °C až 80 °C			
		Kábel s dvojitou izoláciou, dĺžka 4 m.			
		Signálna LED: červená a zelená			
		Vonkajšia teplota: -20 °C až 45 °C			
		Typové číslo: N2240.3 xx			
	Zenit	2 300 W, 230 V AC ±10 % / 50 - 60 Hz		1 **2** 3 4 **5** 6 7 8	
		**Otočný stmievač LED/univerzálny 220 V – 1M**			
		Výkon (min/max záťaž):	biela	N 2CLA216030N1101	1
		– žiarovky LEDi, nn LEDi s transformátorom typ C,	strieborná	N 2CLA216030N1301	1
		halogénky s transformátorom typ C/LC a klasické	antracitová	N 2CLA216030N1801	1
		žiarovky a halogénky: 4/250 W/V·A	šampanská	N 2CLA216030N1901	1
		– žiarovky LEDi a nn LEDi žiarovky s transformátorom			
		typu LC: 4/60 W/V·A (max. 10 žiaroviek)			
		Voľba záťaže.			
		2- alebo 3-vodičové zapojenie.			
		Poloha VYP.			
		Elektronická poistka proti skratu a preťaženiu.			
		Vonkajšia teplota: 0 °C až +35 °C			
		Typové číslo: N2160.3 xx			
	Zenit	230 V AC ±10 % / 50 - 60 Hz		1 **2** 3 4 **5** 6 7 8	
		**Otočný stmievač LED/univerzálny 110 V – 1M**			
		Výkon (min/max záťaž):	biela	N 2CLA216080N1101	1
		– žiarovky LEDi, nn LEDi s transformátorom typ C,	strieborná	N 2CLA216080N1301	1
		halogénky s transformátorom typ C/LC a klasické	antracitová	N 2CLA216080N1801	1
		žiarovky a halogénky: 4/125 W/V·A	šampanská	N 2CLA216080N1901	1
		– žiarovky LEDi a nn LEDi žiarovky s transformátorom			
		typu LC: 4/30 W/V·A (max. 10 žiaroviek)			
		Voľba záťaže.			
		2- alebo 3-vodičové zapojenie.			
		Poloha VYP.			
		Elektronická poistka proti skratu a preťaženiu.			
		Vonkajšia teplota: 0 °C až +35 °C			
		Typové číslo: N2160.8 xx			
	Zenit	127 V AC ±10 % / 60 Hz		1 **2** 3 4 **5** 6 7 8	

Poznámky:
N Novinka

Zenit

Stmievače • Snímač pohybu

Pre prístroje	Názov	Farba	Objedn. kód	Jednot. bal. ks	
Pre dizajn	**Technické údaje**		**Kompletnosť**		
	Otočný/tlačidlový stmievač – 2M				
	Výkon (min/max záťaž):	biela	N 2CLA226030N1101	1	
	– LEDi, stmievateľné žiarivky a nn LEDi	strieborná	N 2CLA226030N1301	1	
	s transformátorom (L alebo LC): 2/100 W/V·A*	antracitová	N 2CLA226030N1801	1	
	– žiarovky/halogénky: 10/250 W/V·A	šampanská	N 2CLA226030N1901	1	
	– nn halogénky s transformátorom (L/LC):				
	10/250 W/V·A*				
	* max. 10 žiaroviek.				
	Dvojvodičové zapojenie.				
	Voliteľné: prídavné zap/vyp cez prepínač N2X02.				
	Indikačná LED je súčasťou dodávky.				
	Elektronická poistka proti skratu a preťaženiu.				
	Vonkajšia teplota: 0 °C až +35 °C.				
	Typové číslo: N2260.3 xx				
Zenit	230 V AC ±10 % / 50 Hz (250 W/V·A) / 60 Hz (200 W/V·A)		1 2 3 4 5 6 7 8		
	1 - 10 V otočný stmievač – 2M				
	Regulovateľný elektronický transformátor.	biela	N 2CLA226090N1101	1	
	Vstup ovládania 1 - 10 V.	strieborná	N 2CLA226090N1301	1	
	Max. výkon (max. 6 záťaží na zariadenie):	antracitová	N 2CLA226090N1801	1	
	700 V·A @ 230 V AC/350 V·A @ 127 Vac	šampanská	N 2CLA226090N1901	1	
	Indikačná LED je súčasťou dodávky.				
	Typové číslo: N2260.9 xx				
Zenit	127 - 230 V AC/50 - 60 Hz		1 2 3 4 5 6 7 8		
	Spínač s oneskorením – 2M				
	Výkon:	biela	N 2CLA226210N1101	1	
	– žiarovka: 40 - 500 W	strieborná	N 2CLA226210N1301	1	
	– halogénové žiarovky s transformátorom:	antracitová	N 2CLA226210N1801	1	
	40 - 400 V·A	šampanská	N 2CLA226210N1901	1	
	– elektromotory: 40 – 100 V·A				
	Dvojvodičové spojenie.				
	Nastaviteľný čas: od 10 sek. do 10 min.				
	Nadprúdová ochrana: poistkou.				
	Indikačná LED je súčasťou dodávky.				
	Prevádzková teplota: 0 °C až +40 °C				
	Typové číslo: N2262.1 xx				
Zenit	230 V AC / 50 Hz		1 2 3 4 5 6 7 8		
	110° snímač pohybu – 1M				
	Výstupy: 1 × NO kontakt, bezpotenciálový.	biela	N 2CLA214100N1101	1	
	Bez rušenia.	strieborná	N 2CLA214100N1301	1	
	Max. výkon:	antracitová	N 2CLA214100N1801	1	
	– žiarovky/halogénové lampy: 800 W	šampanská	N 2CLA214100N1901	1	
	– halogénové žiarovky s elektronickým/vinutým				
	transformátorom: 500 V·A				
	– žiarivky a fluorescenčné lampy: 200 V·A				
	– LED: 200 V·A				
	Oneskorenie vypnutia: 5 sek (testovanie)				
	a od 30 sek do 15 min (nastavenie na prednej strane).				
	Rozsah pokrytia: 7 m polomer (pri 20 °C)				
	Nastavenie intenzity svetla pre aktiváciu: 5 až 100 lx				
	(nastavenie na prednej strane)				
	Uhol pokrytia: 110° (pri 20 °C)				
	Pracovná teplota: 0 °C až 35 °C				
	Poznámka: inštaluje sa do krabíc s hĺbkou 50 mm				
	alebo viac.				
	Typové číslo: N2141 xx				
Zenit	230 V AC ±10 % / 50 - 60 Hz		1 2 3 4 5 6 7 8		

Poznámky:
N Novinka

Zenit
Žalúziové spínače

	Pre prístroje	Názov	Farba	Objedn. kód	Jednot. bal. ks
	Pre dizajn	**Technické údaje**		**Kompletnosť**	
		**Ovládač zapínací, žalúziový – 1M**			
		Priame ovládanie (tlačidlo).	biela	N 2CLA214400N1101	5
			strieborná	N 2CLA214400N1301	5
			antracitová	N 2CLA214400N1801	5
			šampanská	N 2CLA214400N1901	5
			úplná biela	N 2CLA214400N1201	5
			úplná antracitová	N 2CLA214400N1601	5
		Typové číslo: N2144 xx			
	Zenit	10 A, 110 - 250 V AC		1 2 3 4 5 6 7 8	
		**Ovládač zapínací, žalúziový, dvojnásobný – 2M**			
		Priame ovládanie (tlačidlo).	biela	N 2CLA224400N1101	5
		S blokovaním.	strieborná	N 2CLA224400N1301	5
			antracitová	N 2CLA224400N1801	5
			šampanská	N 2CLA224400N1901	5
		Typové číslo: N2244 xx			
	Zenit	16 A, 110 - 250 V AC		1 2 3 4 5 6 7 8	
		**Ovládač žalúziový – 1M**			
		Priame ovládanie (spínač).	biela	N 2CLA214410N1101	5
			strieborná	N 2CLA214410N1301	5
			antracitová	N 2CLA214410N1801	5
			šampanská	N 2CLA214410N1901	5
			úplná biela	N 2CLA214410N1201	5
			úplná antracitová	N 2CLA214410N1601	5
		Typové číslo: N2144.1 xx			
	Zenit	10 (3) A, 110 - 250 V AC		1 2 3 4 5 6 7 8	
		**Ovládač žalúziový, dvojnásobný – 2M**			
		Menovitý výkon iLED (230/127 V AC): 200/100 W	biela	N 2CLA224410N1101	5
		Priame ovládanie (spínač).	strieborná	N 2CLA224410N1301	5
		S blokovaním.	antracitová	N 2CLA224410N1801	5
			šampanská	N 2CLA224410N1901	5
		Typové číslo: N2244.1 xx			
	Zenit	16 AX, 110 - 250 V AC		1 2 3 4 5 6 7 8	
		**Elektronický ovládač žalúzií – 2M**			
		Priame ovládanie.	biela	N 2CLA226120N1101	1
		Zelená orientačná LED je súčasťou dodávky.	strieborná	N 2CLA226120N1301	1
		Funkcie:	antracitová	N 2CLA226120N1801	1
		– PERS: štandardné ovládanie žalúzií. K N2261.2 je možné pripojiť prístroje N2244 na ovládanie z iného miesta	šampanská	N 2CLA226120N1901	1
		– LAM: ovládanie lamiel. K N2261.2 je možné pripojiť prístroje N2244 na ovládanie z iného miesta.			
		– CEN: centrálne riadenie. Jeden N2261.2 môže centrálne riadiť všetky N2261.2.			
		Typové číslo: N2261.2 xx			
		Menovitý prúd: 700 V·A@230 V AC/350 V·A@127 V AC			
	Zenit	110 - 250 V AC, 50/60 Hz		1 2 3 4 5 6 7 8	

Poznámky:
N Novinka

Zenit
Žalúziové spínače • AudioWorld

Pre prístroje	Názov	Farba	Objedn. kód	Jednot. bal. ks	
Pre dizajn	**Technické údaje**		**Kompletnosť**		
	Elektronický ovládač žalúzií – 2M				
	Priame ovládanie.	biela-W	N 2CLA226121N1101	1	
	Biela orientačná LED je súčasťou dodávky.	strieborná-W	N 2CLA226121N1301	1	
	Funkcie:	antracitová-W	N 2CLA226121N1801	1	
	– PERS: štandardné ovládanie žalúzií. K N2261.2 je možné pripojiť prístroje N2244 na ovládanie z iného miesta	šampanská-W	N 2CLA226121N1901	1	
	– LAM: ovládanie lamiel. K N2261.2 je možné pripojiť prístroje N2244 na ovládanie z iného miesta.				
	– CEN: centrálne riadenie. Jeden N2261.2 môže centrálne riadiť všetky N2261.2.				
	Typové číslo: N2261.21 xx Menovitý prúd: 700 V·A@230 V AC/350 V·A@127 V AC				
Zenit	110 - 250 V AC, 50/60 Hz		1 **2** 3 4 **5** 6 7 8		
2CLA936800A1001 2CLA936820A1001 2CLA936870A1001	**Kryt pre moduly rádia a diaľkového ovládania** Kryt pre modul FM rádia a pre moduly diaľkového ovládania: 9368, 9368.2 a 9368.7.	biela strieborná antracitová šampanská	N 2CLA226800N1101 N 2CLA226800N1301 N 2CLA226800N1801 N 2CLA226800N1901	1 1 1 1	
Zenit	Typové číslo: N2268 xx		1 2 3 **4** **5** 6 7 8		
2CLA936830A1001	**Kryt pre I/O + USB + Bluetooth modul** Kryt pre I/O + USB + Bluetooth modul kód: 9368.3.	biela strieborná antracitová šampanská	N 2CLA226830N1101 N 2CLA226830N1301 N 2CLA226830N1801 N 2CLA226830N1901	1 1 1 1	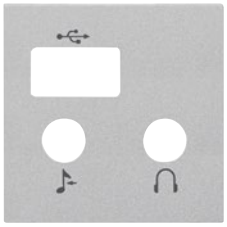
Zenit	Typové číslo: N2268.3 xx		1 2 3 **4** **5** 6 7 8		
2CLA936840A1001	**Kryt pre Bluetooth audio modul** Kryt pre Bluetooth audio modul, kód: 9368.4.	biela strieborná antracitová šampanská	N 2CLA226840N1101 N 2CLA226840N1301 N 2CLA226840N1801 N 2CLA226840N1901	1 1 1 1	
Zenit	Typové číslo: N2268.4 xx		1 2 3 **4** **5** 6 7 8		
2CLA932900A1001	**Kryt 2" reproduktora** Kryt 2" reproduktora, kód: 9329.	biela strieborná antracitová šampanská	N 2CLA222900N1101 N 2CLA222900N1301 N 2CLA222900N1801 N 2CLA222900N1901	1 1 1 1	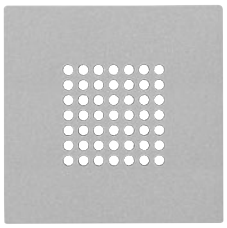
Zenit	Typové číslo: N2229 xx		1 2 3 **4** **5** 6 7 8		

Poznámky:
N Novinka

Zenit
Ostatné prístroje

	Pre prístroje	Názov	Farba	Objedn. kód	Jednot. bal. ks
	Pre dizajn	**Technické údaje**		**Kompletnosť**	
		**Signálna LED NERUŠIŤ – 1M**			
		Svetelný zdroj: biela LED	biela	N 2CLA218040N1101	5
		Svetelný tok: >2 lm vo vzdialenosti 1 m	strieborná	N 2CLA218040N1301	5
		Červený difúzor.	antracitová	N 2CLA218040N1801	5
		Piktogram NERUŠIŤ.	šampanská	N 2CLA218040N1901	5
		Ovládanie dvojnásobným prepínačom N2244.5 NERUŠIŤ/UPRATAŤ, s blokovaním.			
		Typové číslo: N2180.4 xx			
	Zenit	127 - 230 V AC/50 - 60 Hz		1 2 3 4 5 6 7 8	
		**Signálna LED UPRATAŤ – 1M**			
		Svetelný zdroj: biela LED	biela	N 2CLA218050N1101	5
		Svetelný tok: >2 lm vo vzdialenosti 1 m	strieborná	N 2CLA218050N1301	5
		Zelený difúzor.	antracitová	N 2CLA218050N1801	5
		Piktogram UPRATAŤ.	šampanská	N 2CLA218050N1901	5
		Ovládanie dvojnásobným prepínačom N2244.5 NERUŠIŤ/UPRATAŤ, s blokovaním.			
		Typové číslo: N2180.5 xx			
	Zenit	127 - 230 V AC/50 - 60 Hz		1 2 3 4 5 6 7 8	
		**Spínač dvojnásobný, NERUŠIŤ/UPRATAŤ, s blokovaním – 2M**			
		Menovitý výkon iLED (230/127 V AC): 200/100 W	biela	N 2CLA224450N1101	5
		S blokovaním.	strieborná	N 2CLA224450N1301	5
		Poloha 1: zelený piktogram UPRATAŤ.	antracitová	N 2CLA224450N1801	5
		Poloha 2: červený piktogram NERUŠIŤ.	šampanská	N 2CLA224450N1901	5
		Na ovládanie signáliek N2180.4 a N2180.5 alebo zapínacieho ovládača N2280.4 NERUŠIŤ/UPRATAŤ.	úplná biela	N 2CLA224450N1201	5
		Typové číslo: N2244.5 xx	úplná antracitová	N 2CLA224450N1601	5
	Zenit	16 AX, 110 - 250 V AC		1 2 3 4 5 6 7 8	
		**Tlačidlo NERUŠIŤ/UPRATAŤ so signalizačnou LED – 2M**			
		Súčasťou dodávky sú červená a zelená signálka LED.	biela	N 2CLA228040N1101	5
		Tlačidlo s piktogramom zvončeka.	strieborná	N 2CLA228040N1301	5
		Vyžaduje spojenie s modulmi NERUŠIŤ/UPRATAŤ N2244.4 alebo N2244.5; s elektronickým zvončekom N2224 a N2224.1; alebo bzučiakom N2119 alebo N2219.	antracitová	N 2CLA228040N1801	5
			šampanská	N 2CLA228040N1901	5
			úplná biela	N 2CLA228040N1201	5
			úplná antracitová	N 2CLA228040N1601	5
		Typové číslo: N2280.4 xx			
	Zenit	10 A, 110 - 250 V AC		1 2 3 4 5 6 7 8	
		**Spínač dvojnásobný, NERUŠIŤ/UPRATAŤ – 2M**			
		Menovitý výkon iLED (230/127 V AC): 200/100 W	biela	N 2CLA224440N1101	5
		Bez blokovania.	strieborná	N 2CLA224440N1301	5
		Poloha 1: zelený piktogram UPRATAŤ a červená signálka LED	antracitová	N 2CLA224440N1801	5
			šampanská	N 2CLA224440N1901	5
		Poloha 2: červený piktogram NERUŠIŤ a zelená signálka LED	úplná biela	N 2CLA224440N1201	5
			úplná antracitová	N 2CLA224440N1601	5
		Na pripojenie ku schodiskovému modulu N2280.4.			
		Typové číslo: N2244.4 xx			
	Zenit	16 AX, 110 - 250 V AC		1 2 3 4 5 6 7 8	
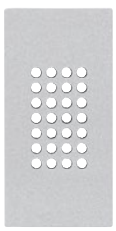		**Bzučiak – 1M**			
		Nastaviteľný tón.	biela	N 2CLA211900N1101	10
		Hlasitosť vo vzdialenosti 1 m s krytom: 75 dB	strieborná	N 2CLA211900N1301	10
			antracitová	N 2CLA211900N1801	10
			šampanská	N 2CLA211900N1901	10
		Typové číslo: N2119 xx			
	Zenit	8 V·A, 127 - 230 V AC/50 - 60 Hz		1 2 3 4 5 6 7 8	
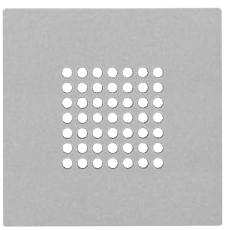		**Bzučiak – 2M**			
		Nastaviteľný tón.	biela	N 2CLA221900N1101	10
		Hlasitosť vo vzdialenosti 1 m s krytom: 75 dB	strieborná	N 2CLA221900N1301	10
			antracitová	N 2CLA221900N1801	10
			šampanská	N 2CLA221900N1901	10
		Typové číslo: N2219 xx			
	Zenit	8 V·A, 127 - 230 V AC/50 - 60 Hz		1 2 3 4 5 6 7 8	

Poznámky:
N Novinka

Zenit
Ostatné prístroje

Pre prístroje	Názov	Farba	Objedn. kód	Jednot. bal. ks	
Pre dizajn	**Technické údaje**		**Kompletnosť**		
	Elektronický dverový zvonček 230 V AC – 2M				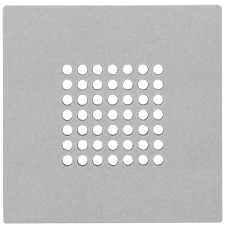
	K dispozícii sú 4 melódie.	biela	N 2CLA222400N1101	1	
	Hlasitosť vo vzdialenosti 1 m s krytom: 72 dB	strieborná	N 2CLA222400N1301	1	
		antracitová	N 2CLA222400N1801	1	
		šampanská	N 2CLA222400N1901	1	
	Typové číslo: N2224 xx				
Zenit	230 V AC/50 - 60 Hz		1 2 3 4 5 6 7 8		
	Elektronický dverový zvonček 127 V AC – 2M				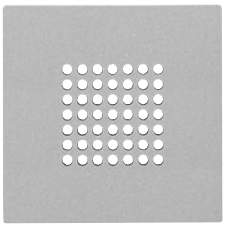
	K dispozícii sú 4 melódie.	biela	N 2CLA222410N1101	1	
	Hlasitosť vo vzdialenosti 1 m s krytom: 72 dB	strieborná	N 2CLA222410N1301	1	
		antracitová	N 2CLA222410N1801	1	
		šampanská	N 2CLA222410N1901	1	
	Typové číslo: N2224.1 xx				
Zenit	127 V AC/60 Hz		1 2 3 4 5 6 7 8		
	Kryt zaslepovací – 0,5M				
	Kryt zaslepovací do voľných polí.	biela	N 2CLA200000N1101	20	
	Rozmery: 0,5 modulu	strieborná	N 2CLA200000N1301	20	
		antracitová	N 2CLA200000N1801	20	
		šampanská	N 2CLA200000N1901	20	
Zenit	Typové číslo: N2000 xx		1 2 3 4 5 6 7 8		
	Kryt zaslepovací – 1M				
	Kryt zaslepovací do voľných polí.	biela	N 2CLA210000N1101	10	
	Rozmery: 1 modul	strieborná	N 2CLA210000N1301	10	
		antracitová	N 2CLA210000N1801	10	
		šampanská	N 2CLA210000N1901	10	
Zenit	Typové číslo: N2100 xx		1 2 3 4 5 6 7 8		
	Kryt zaslepovací – 2M				
	Kryt zaslepovací do voľných polí.	biela	N 2CLA220000N1101	20	
	Rozmery: 2 moduly	strieborná	N 2CLA220000N1301	20	
		antracitová	N 2CLA220000N1801	20	
		šampanská	N 2CLA220000N1901	20	
Zenit	Typové číslo: N2200 xx		1 2 3 4 5 6 7 8		
	Káblový vývod – 1M				
	Max. priemer kábla: 6 mm	biela	N 2CLA210700N1101	10	
	Káblová priechodka v dodávke.	strieborná	N 2CLA210700N1301	10	
		antracitová	N 2CLA210700N1801	10	
		šampanská	N 2CLA210700N1901	10	
Zenit	Typové číslo: N2107 xx		1 2 3 4 5 6 7 8		
	Káblový vývod – 2M				
	Max. priemer kábla: 6 mm	biela	N 2CLA220700N1101	10	
	Káblová priechodka v dodávke.	strieborná	N 2CLA220700N1301	10	
		antracitová	N 2CLA220700N1801	10	
		šampanská	N 2CLA220700N1901	10	
Zenit	Typové číslo: N2207 xx		1 2 3 4 5 6 7 8		

Poznámky:
N Novinka

Zenit
Ostatné prístroje

	Pre prístroje	Názov	Farba	Objedn. kód	Jednot. bal. ks
	Pre dizajn	**Technické údaje**		**Kompletnosť**	
		**USB nabíjačka typ A 3,75 W, 1-násobná – 1M** Vstup: 100 - 240 V AC ±10 %; 50/60 Hz, max. 0,12 A Výstup: 5 V DC ±5 %, 750 mA Spotreba v režime standby: ≤ 0,3 W@230 V AC Energetická účinnosť: ≥ 66 %	biela strieborná antracitová šampanská	N 2CLA218500N1101 N 2CLA218500N1301 N 2CLA218500N1801 N 2CLA218500N1901	1 1 1 1
	Zenit	Typové číslo: N2185 xx		1 2 3 4 5 6 7 8	
		**USB nabíjačka typ A 10 W, 1-násobná – 1M** Vstup: 100 - 230 V AC ±10 %; 50/60 Hz, max. 0,20 A Výstup: 5 V DC ±5 %, 2 A Spotreba v režime standby: ≤ 0,01 W@230 V AC Energetická účinnosť: ≥ 79 %	biela strieborná antracitová šampanská	N 2CLA218520N1101 N 2CLA218520N1301 N 2CLA218520N1801 N 2CLA218520N1901	1 1 1 1
	Zenit	Typové číslo: N2185.2 xx		1 2 3 4 5 6 7 8	
		**USB nabíjačka typ A+A 7,5 W, 2-násobná – 2M** Vstup: 100 - 240 V AC ±10 %; 50/60 Hz, max. 0,20 A Výstup: 5 V DC ±5 %, 1,5 A (celkom pre oba výstupy) Spotreba v režime standby: ≤ 0,3 W@230 V AC Energetická účinnosť: ≥ 71 %	biela strieborná antracitová šampanská	N 2CLA228500N1101 N 2CLA228500N1301 N 2CLA228500N1801 N 2CLA228500N1901	1 1 1 1
	Zenit	Typové číslo: N2285 xx		1 2 3 4 5 6 7 8	
		**USB nabíjačka typ A+C 18 W, 2-násobná – 2M** Vstup: 230 V AC ±10 %; 50/60 Hz, max. 275 mA Výstupné napätie USB-A: 5 V DC (max. 2,4 A) Výstupné napätie USB-C: 5 V DC (max. 3 A)/ /9 V DC (max. 2 A)/12 V DC (max. 1,5 A) Výstupné napätie USB-A+C: 5 V DC (max. 1,5 A na výstup) Spotreba v režime standby: ≤ 75 mW Energetická účinnosť: 85 %	biela strieborná antracitová šampanská	N 2CLA228510N1101 N 2CLA228510N1301 N 2CLA228510N1801 N 2CLA228510N1901	1 1 1 1
	Zenit	Typové číslo: N2285.1 xx		1 2 3 4 5 6 7 8	
		**USB nabíjačka typ A+C 18 W, 2-násobná – 2M** Vstup: 127 V AC ±10 %; 50/60 Hz, max. 400 mA Výstupné napätie USB-A: 5 V DC (max. 2,4 A) Výstupné napätie USB-C: 5 V DC (max. 3 A)/ /9 V DC (max. 2 A)/12 V DC (max. 1,5 A) Výstupné napätie USB-A+C: 5 V DC (max. 1,5 A na výstup) Spotreba v režime standby: ≤ 75 mW Energetická účinnosť: 85 %	biela strieborná antracitová šampanská	N 2CLA228570N1101 N 2CLA228570N1301 N 2CLA228570N1801 N 2CLA228570N1901	1 1 1 1
	Zenit	Typové číslo: N2285.7 xx		1 2 3 4 5 6 7 8	
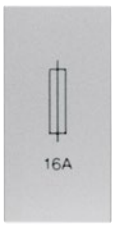		**Držiak poistky – 1M** Typ poistky/rozmer: sklenená trubica/6 × 24 mm	biela strieborná antracitová šampanská	N 2CLA210800N1101 N 2CLA210800N1301 N 2CLA210800N1801 N 2CLA210800N1901	20 20 20 20
	Zenit	Typové číslo: N2108 xx 16 A, 250 V AC		1 2 3 4 5 6 7 8	
		**Držiak poistky – 2M** Typ poistky/rozmer: sklenená trubica/6 × 24 mm	biela strieborná antracitová šampanská	N 2CLA220800N1101 N 2CLA220800N1301 N 2CLA220800N1801 N 2CLA220800N1901	20 20 20 20
	Zenit	Typové číslo: N2208 xx 16 A, 250 V AC		1 2 3 4 5 6 7 8	

Poznámky:
N Novinka

Zenit

Zásuvky • Dekoratívna lišta

Radenie	Názov	Farba	Objedn. kód	Jednot. bal. ks	
Pre dizajn	**Technické údaje**		**Kompletnosť**		
2P+E	**Zásuvka s ochranným kolíkom – 2M**				
	S clonkami na ochranu detí.	biela	N 2CLA228700N1101	10	
		strieborná	N 2CLA228700N1301	10	
		antracitová	N 2CLA228700N1801	10	
		šampanská	N 2CLA228700N1901	10	
		červená	N 2CLA228700N1001	10	
	Skrutkové svorky.				
	Typové číslo: N2287 xx				
Zenit	16 A, 250 V AC		1 **2** 3 4 **5** 6 7 8		
2P+E	**Zásuvka s ochranným kolíkom, bezskrutková – 2M**				
	S clonkami na ochranu detí.	biela	N 2CLA228760N1101	10	
		strieborná	N 2CLA228760N1301	10	
		antracitová	N 2CLA228760N1801	10	
		šampanská	N 2CLA228760N1901	10	
		červená	N 2CLA228760N7001	10	
		zelená	N 2CLA228760N8001	10	
	Bezskrutkové svorky.				
	Typové číslo: N2287.6 xx				
Zenit	16 A, 250 V AC		1 **2** 3 4 **5** 6 7 8		
	Dekoratívna lišta – 1M				
	Náhradná dekoratívna lišta.	zelený difúzor	N 2CLA217000N1001	20	
	Vhodné pre prístroje N2101.X, N2102.X, N2110 a N2104.X.	biely difúzor	N 2CLA217000N1201	20	
		biela	N 2CLA217000N1101	20	
		antracitová	N 2CLA217000N1401	20	
		chrómová	N 2CLA217000N1801	20	
		šampanská	N 2CLA217000N1901	20	
Zenit	Typové číslo: N2170 xx		1 2 3 4 5 6 7 **8**		
	Dekoratívna lišta – 1,5M				
	Náhradná dekoratívna lišta.	biela	N 2CLA287000N1101	20	
	Vhodné pre prístroje N2801, N2802 a N2810.	antracitová	N 2CLA287000N1801	20	
		šampanská	N 2CLA287000N1901	20	
Zenit	Typové číslo: N2870 xx		1 2 3 4 5 6 7 **8**		
	Dekoratívna lišta – 2M				
	Náhradná dekoratívna lišta.	zelený difúzor	N 2CLA227000N1001	20	
	Vhodné pre prístroje N2201.X, N2202.X, N2210 a N2204.X.	biely difúzor	N 2CLA227000N1201	20	
		biela	N 2CLA227000N1101	20	
		antracitová	N 2CLA227000N1401	20	
		chrómová	N 2CLA227000N1801	20	
		šampanská	N 2CLA227000N1901	20	
Zenit	Typové číslo: N2270 xx		1 2 3 4 5 6 7 **8**		
	Dekoratívna lišta – 3M				
	Náhradná dekoratívna lišta.	biela	N 2CLA237000N1101	20	
	Vhodné pre prístroje N2301, N2302, N2310 a N2304.	antracitová	N 2CLA237000N1801	20	
		šampanská	N 2CLA237000N1901	20	
Zenit	Typové číslo: N2370 xx		1 2 3 4 5 6 7 **8**		

Ďalšie produkty dizajnového radu Zenit nájdete v kapitolách:

– ABB-free@home®
– Spínače a zásuvky IP 44, IP 54, IP 55, IP 66
– Zásuvky iných systémov
– Úložný materiál

Schémy zapojenia, rozmerové výkresy a ďalšie informácie nájdete v kapitole Technické údaje.

Poznámky:
N Novinka
Exportné typy zásuviek v kapitole „Zásuvky iných systémov“.

Zenit Soul
Rámčeky

	Pre prístroje	Názov	Farba	Objedn. kód	Jednot. bal. ks
	Pre dizajn	**Technické údaje**		**Kompletnosť**	
		Rámčeky jednonásobné, Klasik – 2M S logom ABB Materiál: polykarbonát Rozmery (šírka × výška): 85 × 85 mm Montážny rámik pre krabice 2M s rozstupom skrutiek 60 mm: Z2271.91	biela strieborná antracitová šampanská	N 2CLA227110Z1101 N 2CLA227110Z1301 N 2CLA227110Z1801 N 2CLA227110Z1901	20 20 20 20
	Zenit Soul	Typové číslo: Z2271.1 xx		1 2 3 4 5 6 7 8	
		**Rámčeky jednonásobné, metalické – 2M** S logom ABB Materiál: ušľachtilá oceľ s náterom Rozmery (šírka × výška): 85 × 85 mm Montážny rámik pre krabice 2M s rozstupom skrutiek 60 mm: Z2271.91	ušľachtilá oceľ zamatová čierna svetlá káva zamatová zlatá	N 2CLA227110Z4001 N 2CLA227110Z4101 N 2CLA227110Z4501 N 2CLA227110Z4601	1 1 1 1
	Zenit Soul	Typové číslo: Z2271.1 xx		1 2 3 4 5 6 7 8	
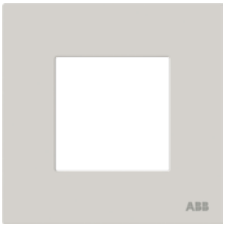		**Rámčeky jednonásobné, prírodné – 2M** S logom ABB Materiál: ušľachtilá oceľ Rozmery (šírka × výška): 85 × 85 mm Montážny rámik pre krabice 2M s rozstupom skrutiek 60 mm: Z2271.91	piesková taupe commodore	N 2CLA227110Z4201 N 2CLA227110Z4301 N 2CLA227110Z4401	1 1 1
	Zenit Soul	Typové číslo: Z2271.1 xx		1 2 3 4 5 6 7 8	
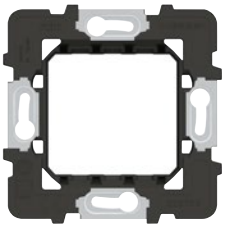		**Montážny rámik pre krabicu EU** Pre horizontálnu a zvislú montáž. Pre montáž s rámčekmi: Z2271.1 Montážny rámik pre krabice s rozstupom skrutiek 60 mm: 1099, 1999 a 1199.2 alebo krabice pre povrchovú montáž: 8591, 8592 a 8593. S aretačnými prvkami pre viacnásobné rámčeky.		N 2CLA227191Z1001	24
	Zenit Soul	Typové číslo: Z2271.91		1 2 3 4 5 6 7 8	

Poznámky:
N Novinka

Zenit Float
Rámčeky

Pre prístroje	Názov	Modul	Typové číslo	Objedn. kód	Jednot. bal. ks
Pre dizajn	**Technické údaje**			**Kompletnosť**	

Rámčeky 1- až 5-násobné – Klasik
Materiál: polykarbonát
Rozmery (výška × šírka):
- jednonásobný: 85 × 85 mm
- dvojnásobný: 85 × 156 mm
- trojnásobný: 85 × 227 mm
- štvornásobný: 85 × 298 mm
- päťnásobný: 85 × 369 mm

Montážny rámik pre krabice s rozstupom skrutiek 60 mm: N2271.9, N2271.9G, N2272.9 a N2273.9 (N2272.9 a N2273.9 iba pre horizontálnu montáž).

biela – logo Niessen				
jednonásobný *)	1	N2171 BL	N 2CLA217100N1101	20
jednonásobný	2	N2271 BL	N 2CLA227100N1101	20
dvojnásobný	2 + 2	N2272 BL	N 2CLA227200N1101	10
trojnásobný	2 + 2 + 2	N2273 BL	N 2CLA227300N1101	5
štvornásobný	2 + 2 + 2 + 2	N2274 BL	N 2CLA227400N1101	5
päťnásobný	2 + 2 + 2 + 2 + 2	N2275 BL	N 2CLA227500N1101	5
strieborná – logo Niessen				
jednonásobný *)	1	N2171 PL	N 2CLA217100N1301	20
jednonásobný	2	N2271 PL	N 2CLA227100N1301	20
dvojnásobný	2 + 2	N2272 PL	N 2CLA227200N1301	10
trojnásobný	2 + 2 + 2	N2273 PL	N 2CLA227300N1301	5
štvornásobný	2 + 2 + 2 + 2	N2274 PL	N 2CLA227400N1301	5
päťnásobný	2 + 2 + 2 + 2 + 2	N2275 PL	N 2CLA227500N1301	5
antracitová – logo Niessen				
jednonásobný *)	1	N2171 AN	N 2CLA217100N1801	20
jednonásobný	2	N2271 AN	N 2CLA227100N1801	20
dvojnásobný	2 + 2	N2272 AN	N 2CLA227200N1801	10
trojnásobný	2 + 2 + 2	N2273 AN	N 2CLA227300N1801	5
štvornásobný	2 + 2 + 2 + 2	N2274 AN	N 2CLA227400N1801	5
päťnásobný	2 + 2 + 2 + 2 + 2	N2275 AN	N 2CLA227500N1801	5
šampanská – logo Niessen				
jednonásobný	2	N2271 CV	N 2CLA227100N1901	20
dvojnásobný	2 + 2	N2272 CV	N 2CLA227200N1901	10
trojnásobný	2 + 2 + 2	N2273 CV	N 2CLA227300N1901	5
štvornásobný	2 + 2 + 2 + 2	N2274 CV	N 2CLA227400N1901	5
päťnásobný	2 + 2 + 2 + 2 + 2	N2275 CV	N 2CLA227500N1901	5

Zenit Float 1 2 3 4 **5** 6 7 8



Rámčeky 1 až 4-násobné – exkluzívne
Materiál: bridlica alebo drevo wenge s hrúbkou 4 mm
Rozmery (výška × šírka):
- jednonásobný: 90 × 90 mm
- dvojnásobný: 90 × 161 mm
- trojnásobný: 90 × 232 mm
- štvornásobný: 90 × 303 mm

Montážny rámik pre krabice s rozstupom skrutiek 60 mm: N2271.9, N2271.9G, N2272.9 a N2273.9 (N2272.9 a N2273.9 iba pre horizontálnu montáž).

bridlica – logo Niessen				
jednonásobný	2	N2271 BL	N 2CLA227100N2201	1
dvojnásobný	2 + 2	N2272 BL	N 2CLA227200N2201	1
trojnásobný	2 + 2 + 2	N2273 BL	N 2CLA227300N2201	1
štvornásobný	2 + 2 + 2 + 2	N2274 BL	N 2CLA227400N2201	1
wenge – logo Niessen				
jednonásobný	2	N2271 BL	N 2CLA227100N2101	1
dvojnásobný	2 + 2	N2272 BL	N 2CLA227200N2101	1
trojnásobný	2 + 2 + 2	N2273 BL	N 2CLA227300N2101	1
štvornásobný	2 + 2 + 2 + 2	N2274 BL	N 2CLA227400N2101	1

Zenit Float 1 2 3 4 **5** 6 7 8

Poznámky:
*) Slúži na montáž 1-modulového prístroja.
N Novinka

Zenit Float
Rámčeky

Pre prístroje	Názov	Modul	Typové číslo	Objedn. kód	Jednot. bal. ks
Pre dizajn	**Technické údaje**			**Kompletnosť**	

Rámčeky 1- až 4-násobné – sklo
Materiál: Sklo s hrúbkou 4 mm
Rozmery (výška × šírka):
- jednonásobný: 85 × 85 mm
- dvojnásobný: 85 × 156 mm
- trojnásobný: 85 × 227 mm
- štvornásobný: 85 × 298 mm
- päťnásobný: 85 × 369 mm

Montážny rámik pre krabice s rozstupom skrutiek 60 mm: N2271.9, N2271.9G, N2272.9 a N2273.9 (N2272.9 a N2273.9 iba pre horizontálnu montáž).
Kódy krabíc pre zapustenú montáž: 1099, 1999 a 1999.2.
Kódy krabíc pre povrchovú montáž: 8591, 8592 a 8593.

biele sklo – logo Niessen				
jednonásobný	2	N2271 CB	N 2CLA227100N3001	1
dvojnásobný	2 + 2	N2272 CB	N 2CLA227200N3001	1
trojnásobný	2 + 2 + 2	N2273 CB	N 2CLA227300N3001	1
štvornásobný	2 + 2 + 2 + 2	N2274 CB	N 2CLA227400N3001	1
čierne sklo – logo Niessen				
jednonásobný	2	N2271 CN	N 2CLA227100N3101	1
dvojnásobný	2 + 2	N2272 CN	N 2CLA227200N3101	1
trojnásobný	2 + 2 + 2	N2273 CN	N 2CLA227300N3101	1
štvornásobný	2 + 2 + 2 + 2	N2274 CN	N 2CLA227400N3101	1
perlové sklo – logo Niessen				
jednonásobný	2	N2271 CP	N 2CLA227100N3501	1
dvojnásobný	2 + 2	N2272 CP	N 2CLA227200N3501	1
trojnásobný	2 + 2 + 2	N2273 CP	N 2CLA227300N3501	1
štvornásobný	2 + 2 + 2 + 2	N2274 CP	N 2CLA227400N3501	1
kávové sklo – logo Niessen				
jednonásobný	2	N2271 CC	N 2CLA227100N3701	1
dvojnásobný	2 + 2	N2272 CC	N 2CLA227200N3701	1
trojnásobný	2 + 2 + 2	N2273 CC	N 2CLA227300N3701	1
štvornásobný	2 + 2 + 2 + 2	N2274 CC	N 2CLA227400N3701	1
grafitové sklo – logo Niessen				
jednonásobný	2	N2271 CF	N 2CLA227100N3801	1
dvojnásobný	2 + 2	N2272 CF	N 2CLA227200N3801	1
trojnásobný	2 + 2 + 2	N2273 CF	N 2CLA227300N3801	1
štvornásobný	2 + 2 + 2 + 2	N2274 CF	N 2CLA227400N3801	1
šampanské sklo – logo Niessen				
jednonásobný	2	N2271 CH	N 2CLA227100N3901	1
dvojnásobný	2 + 2	N2272 CH	N 2CLA227200N3901	1
trojnásobný	2 + 2 + 2	N2273 CH	N 2CLA227300N3901	1
štvornásobný	2 + 2 + 2 + 2	N2274 CH	N 2CLA227400N3901	1

Zenit Float 1 2 3 4 5 6 7 8



Rámčeky 1 až 4-násobné – metalické
Materiál: nehrdzavejúca oceľ s hrúbkou 4 mm
Rozmery (výška × šírka):
- jednonásobný: 90 × 90 mm
- dvojnásobný: 90 × 161 mm
- trojnásobný: 90 × 232 mm
- štvornásobný: 90 × 303 mm

Montážny rámik pre krabice s rozstupom skrutiek 60 mm: N2271.9, N2271.9G, N2272.9 a N2273.9 (N2272.9 a N2273.9 iba pre horizontálnu montáž).

ušľachtilá oceľ – logo Niessen				
jednonásobný	2	N2271 OX	N 2CLA227100N4001	1
dvojnásobný	2 + 2	N2272 OX	N 2CLA227200N4001	1
trojnásobný	2 + 2 + 2	N2273 OX	N 2CLA227300N4001	1
štvornásobný	2 + 2 + 2 + 2	N2274 OX	N 2CLA227400N4001	1

Zenit Float 1 2 3 4 5 6 7 8

Poznámky:
N Novinka

Zenit Solid

Rámčeky • Montážne rámiky

Pre prístroje	Názov	Modul	Typové číslo	Objedn. kód	Jednot. bal. ks	
Pre dizajn	**Technické údaje**			**Kompletnosť**		
	Rámčeky 1- až 4-násobné – Klasik Materiál: polykarbonát Rozmery (výška × šírka): - jednonásobný: 85 × 85 mm - dvojnásobný: 85 × 156 mm - trojnásobný: 85 × 227 mm - štvornásobný: 85 × 298 mm Montážny rámik pre krabice s rozstupom skrutiek 60 mm: N2271.9, N2271.9G, N2272.9 a N2273.9 (N2272.9 a N2273.9 iba pre horizontálnu montáž).					
	biela – logo Niessen					
	jednonásobný *)	1	N2171.1 BL	N 2CLA217110N1101	20	
	jednonásobný	2	N2271.1 BL	N 2CLA227110N1101	20	
	dvojnásobný	2 + 2	N2272.1 BL	N 2CLA227210N1101	10	
	trojnásobný	2 + 2 + 2	N2273.1 BL	N 2CLA227310N1101	5	
	štvornásobný	2 + 2 + 2 + 2	N2274.1 BL	N 2CLA227410N1101	5	
	strieborná – logo Niessen					
	jednonásobný	2	N2271.1 PL	N 2CLA227110N1301	20	
	dvojnásobný	2 + 2	N2272.1 PL	N 2CLA227210N1301	10	
	trojnásobný	2 + 2 + 2	N2273.1 PL	N 2CLA227310N1301	5	
	štvornásobný	2 + 2 + 2 + 2	N2274.1 PL	N 2CLA227410N1301	5	
	antracitová – logo Niessen					
	jednonásobný	2	N2271.1 AN	N 2CLA227110N1801	20	
	dvojnásobný	2 + 2	N2272.1 AN	N 2CLA227210N1801	10	
	trojnásobný	2 + 2 + 2	N2273.1 AN	N 2CLA227310N1801	5	
	štvornásobný	2 + 2 + 2 + 2	N2274.1 AN	N 2CLA227410N1801	5	
	šampanská – logo Niessen					
	jednonásobný	2	N2271.1 CV	N 2CLA227110N1901	20	
	dvojnásobný	2 + 2	N2272.1 CV	N 2CLA227210N1901	10	
	trojnásobný	2 + 2 + 2	N2273.1 CV	N 2CLA227310N1901	5	
	štvornásobný	2 + 2 + 2 + 2	N2274.1 CV	N 2CLA227410N1901	5	
Zenit Solid				1 2 3 4 5 6 7 8		
	Montážny rámik pre krabicu EU – 2M Pre horizontálnu a zvislú montáž. Pre montáž s rámčekmi: N2171 a N227X Montážny rámik pre krabice s rozstupom skrutiek 60 mm: 1099, 1999 a 1199.2 alebo krabice pre povrchovú montáž: 8591, 8592 a 8593. S aretačnými prvkami pre viacnásobné rámčeky. Voliteľné: pružné príchytky N2071.9			N 2CLA227190N1001	20	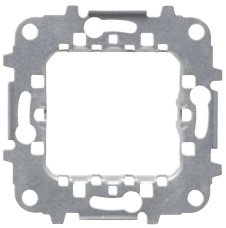
Zenit Float **Zenit Solid**	Typové číslo: N2271.9			1 2 3 4 5 6 7 8		
	Montážny rámik pre krabicu EU s chráničom – 2M Pre horizontálnu a zvislú montáž. Pre montáž s rámčekmi: N2171 a N227X Montážny rámik pre krabice s rozstupom skrutiek 60 mm: 1099, 1999 a 1199.2 alebo krabice pre povrchovú montáž: 8591, 8592 a 8593. S aretačnými prvkami pre viacnásobné rámčeky. Voliteľné: pružné príchytky N2071.9 Vrátane plastového krytu na ochranu prístrojov pred prachom, farbou a pod.			N 2CLA227192N1001	20	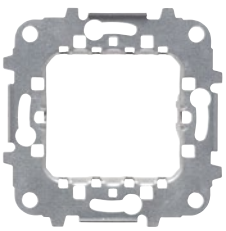
Zenit Float **Zenit Solid**	Typové číslo: N2271.92			1 2 3 4 5 6 7 8		
	Montážny rámik pre krabicu EU s rozperkami – 2M Pre horizontálnu a zvislú montáž. Pre montáž s rámčekmi: N2171 a N227X Montážny rámik pre krabice s rozstupom skrutiek 60 mm: 1099, 1999 a 1199.2 alebo krabice pre povrchovú montáž: 8591, 8592 a 8593. S aretačnými prvkami pre viacnásobné rámčeky. Súčasť dodávky: rozperky			N 2CLA227191N1001	20	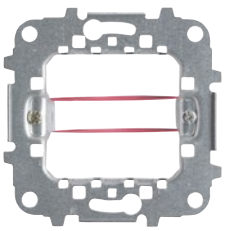
Zenit Float **Zenit Solid**	Typové číslo: N2271.9 G			1 2 3 4 5 6 7 8		

Poznámky:
*) Slúži na montáž 1-modulového prístroja.
N Novinka

Zenit Float
Montážny rámik

	Pre prístroje	Názov	Farba	Objedn. kód	Jednot. bal. ks
	Pre dizajn	**Technické údaje**		**Kompletnosť**	
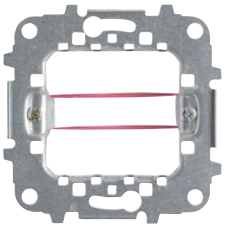	**Zenit Float** **Zenit Solid**	**Montážny rámik pre krabicu EU s rozperkami a s chráničom – 2M** Pre horizontálnu a zvislú montáž. Pre montáž s rámčekmi: N2171 a N227X Montážny rámik pre krabice s rozstupom skrutiek 60 mm: 1099, 1999 a 1199.2 alebo krabice pre povrchovú montáž: 8591, 8592 a 8593. S aretačnými prvkami pre viacnásobné rámčeky. Voliteľné: pružné príchytky N2071.9. Súčasť dodávky: rozperky. Vrátane plastového krytu na ochranu prístrojov pred prachom, farbou a pod. Typové číslo: N2271.93		N 2CLA227193N1001 1 2 3 4 5 **6** 7 8	20
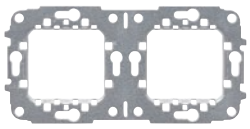	**Zenit Float** **Zenit Solid**	**Montážny rámik pre krabicu EU – 2+2M** Pre horizontálnu montáž s rámčekmi: - N2272: 1 × N2272.9 - N2273: 1 × N2272.9 + 1 × N2271.9 - N2274: 2 × N2272.9 - N2275: 2 × N2272.9 + 1 × N2271.9 Montážny rámik pre krabice s rozstupom skrutiek 60 mm: 1099, 1999 a 1199.2 alebo krabice pre povrchovú montáž: 8592 a 8593. S aretačnými prvkami pre viacnásobné rámčeky. Typové číslo: N2272.9		N 2CLA227290N1001 1 2 3 4 5 **6** 7 8	20
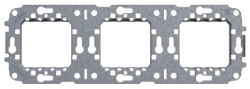	**Zenit Float** **Zenit Solid**	**Montážny rámik pre krabicu EU – 2+2+2M** Pre horizontálnu montáž s rámčekmi: - N2273: 1 × N2273.9 - N2274: 1 × N2273.9 + 1 × N2271.9. - N2275: 1 × N2273.9 + 1 × N2272.9. Montážny rámik pre krabice s rozstupom skrutiek 60 mm: 1099, 1999 a 1199.2 alebo krabice pre povrchovú montáž: 8592 a 8593. S aretačnými prvkami pre viacnásobné rámčeky. Typové číslo: N2273.9		N 2CLA227390N1001 1 2 3 4 5 **6** 7 8	20
	**Zenit Float** **Zenit Solid**	**Doplnky pre pružné príchytky** Umožňuje montáž 1-modulových prístrojov na montážny rámik N2271.9 pružnými príchytkami N2071.9. Typové číslo: N2071.8		N 2CLA207180N1001 1 2 3 4 5 **6** 7 8	10
	**Zenit Float** **Zenit Solid**	**Pružné príchytky** Pružné príchytky pre montážne rámiky: N2271.9. Typové číslo: N2071.9		N 2CLA207190N1001 1 2 3 4 5 **6** 7 8	20

Poznámky:
N Novinka

Zenit Solid

Rámy pre kovové a plastové profily

Pre prístroje	Názov	Farba	Objedn. kód	Jednot. bal. ks	
Pre dizajn	**Technické údaje**		**Kompletnosť**		
	Rám jednonásobný pre kovové a plastové profily – 1M Rámy vhodné na plochy s malými rozmermi, ako sú plastové a kovové profily alebo rošty. Na prístroje s modulom 1. Rozmery (šírka × výška): 32 × 68 mm Rozmer dutiny (šírka × výška): 26 × 50 mm	biela strieborná antracitová šampanská	N 2CLA267100N1101 N 2CLA267100N1301 N 2CLA267100N1801 N 2CLA267100N1901	10 10 10 10	
Zenit	Typové číslo: N2671 xx		1 2 3 4 5 6 7 8		
	Rám dvojnásobný pre kovové a plastové profily – 1+1M Rámy vhodné na plochy s malými rozmermi, ako sú plastové a kovové profily alebo rošty. Na prístroje s modulom 1. Rozmery (šírka × výška): 32 × 126 mm Rozmer dutiny (šírka × výška): 26 × 108 mm	biela strieborná antracitová šampanská	N 2CLA267120N1101 N 2CLA267120N1301 N 2CLA267120N1801 N 2CLA267120N1901	5 5 5 5	
Zenit	Typové číslo: N2671.2 xx		1 2 3 4 5 6 7 8		
	Rám jednonásobný pre kovové a plastové profily – 2M Rámy vhodné na plochy s malými rozmermi, ako sú plastové a kovové profily alebo rošty. Na prístroje s modulom 1 a 2. Rozmery (šírka × výška): 54 × 68 mm Rozmer dutiny (šírka × výška): 49 × 50 mm	biela strieborná antracitová šampanská	N 2CLA267200N1101 N 2CLA267200N1301 N 2CLA267200N1801 N 2CLA267200N1901	6 6 6 6	
Zenit	Typové číslo: N2672 xx		1 2 3 4 5 6 7 8		
	Adaptér na DIN lištu – 2M Adaptér umožňuje montáž prístrojov Zenit do 2 modulov v rozvádzačoch na DIN lištu. Farba: biela RAL 9010. Šírka: 53,5 mm	biela	N 2CLA269200N1101	10	
Zenit	Typové číslo: N2672 xx		1 2 3 4 5 6 7 8		

Poznámky:
N Novinka

Zenit
Prehľad

Systém / Veľkosť	Krabica		Zenit Float & Solid		Zenit Soul	
	Zapustená	Povrchová	Montážny rámik	Rámček	Montážny rámik	Rámček
Európsky						
1-násobný	1 × 1199	1 × 8591 BL	1 × N2271.9 alebo 1 × N2271.9G	1 × N2171 alebo 1 × N2271 alebo 1 × N2271.1	1 × Z2271.91	1 × Z2271.1
2-násobný	2 × 1199	1 × 8592 BL	2 × N2271.9 alebo 2 × N2271.9G alebo 1 × N2272.9	1 × N2272 alebo 1 × N2272.1		
3-násobný	3 × 1199	1 × 8593 BL	3 × N2271.9 alebo 3 × N2271.9G alebo 1 × N2273.9	1 × N2273 alebo 1 × N2273.1		
4-násobný	4 × 1199		4 × N2271.9 alebo 4 × N2271.9G alebo 2 × N2272.9	1 × N2274 alebo 1 × N2274.1		
5-násobný	5 × 1199		5 × N2271.9 alebo 5 × N2271.9G alebo N2272.9 + N2273.9	1 × N2275		

Poznámky:

Poznámky

06

Tango®

Tango®

Spínače	5
Komunikačná technika	6
Termostaty	8
Časové spínače	9
Stmievače	9
Snímače pohybu	9
Bezdotykový spínač	10
Diaľkové ovládanie	10
Žalúziové spínače	11
AudioWorld	11
LED osvetlenie	12
Ostatné prístroje	12
Zásuvky	13
Rámčeky	17

06

Tango®



Tango®
Baví celú rodinu

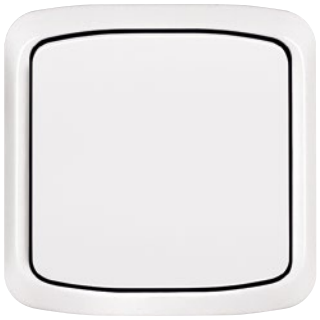

biela



šedá



slonová kosť



béžová



hnedá



čierna



dymová šedá



vresová červená

Tango®
Spínače

	Pre prístroje	Názov	Farba	Objedn. kód	Jednot. bal. ks
	Pre dizajn	**Technické údaje**		**Kompletnosť**	
	3559-A01345 3559-A06345 3559-A07345 3559-A91345 3559-A86345 3558-A01340 3558-A06340 3558-A07340 3558-A91342 **Tango®**	**Kryt jednoduchý** Pre spínače radenia 1, 6, 7. Pre ovládače radenia 1/0, 6/0.	biela slonová kosť šedá béžová hnedá čierna dymová šedá vresová červená	3558A-A651 B 3558A-A651 C 3558A-A651 S 3558A-A651 D 3558A-A651 H 3558A-A651 N 3558A-A651 S2 3558A-A651 R2 1 2 3 **4** 5 6 7 8	20 20 20 20 20 20/1 20 20
	3559-A01345 3559-A06345 3559-A07345 3559-A91345 3559-A86345 3558-A01340 3558-A06340 3558-A07340 3558-A91342 **Tango®**	**Kryt jednoduchý** **s popisovým poľom** Pre spínače radenia 1, 6, 7. Pre ovládače radenia 1/0, 6/0.	biela slonová kosť šedá béžová hnedá čierna dymová šedá vresová červená	3558A-A00620 B 3558A-A00620 C 3558A-A00620 S 3558A-A00620 D 3558A-A00620 H 3558A-A00620 N 3558A-A00620 S2 3558A-A00620 R2 1 2 3 **4** 5 6 7 8	10 10/1 10/1 10/1 10/1 10/1 10/1 10/1
	3559-A01345 3559-A21345 3559-A06345 3559-A25345 3559-A07345 3559-A91345 3559-A86345 3558-A01340 3558-A21342 3558-A25342 3558-A06340 3558-A07340 3558-A91342	**Kryt jednoduchý** **s čírym priezorom** Pre spínače radenia 1So, 1S, 6So, 6S, 7So. Pre ovládače radenia 1/0So (1/0S), 6/0So (6/0S).	biela slonová kosť šedá béžová hnedá čierna dymová šedá vresová červená	3558A-A653 B 3558A-A653 C 3558A-A653 S 3558A-A653 D 3558A-A653 H 3558A-A653 N 3558A-A653 S2 3558A-A653 R2	20 20 20 20 20 20/1 20 20
	Tango®			1 2 3 **4** 5 6 7 8	
	3559-A01345 3559-A21345 3559-A06345 3559-A25345 3559-A07345 3559-A91345 3559-A86345 3558-A01340 3558-A21342 3558-A25342 3558-A06340 3558-A07340 3558-A91342	**Kryt jednoduchý s popisovým poľom,** **s čírym priezorom** Pre spínače radenia 1So, 1S, 6So, 6S, 7So. Pre ovládače radenia 1/0So (1/0S), 6/0So (6/0S).	biela slonová kosť šedá béžová hnedá čierna dymová šedá vresová červená	3558A-A610 B 3558A-A610 C 3558A-A610 S 3558A-A610 D 3558A-A610 H 3558A-A610 N 3558A-A610 S2 3558A-A610 R2	20 20/1 20/1 20/1 20/1 20/1 20/1 20/1
	Tango®			1 2 3 **4** 5 6 7 8	
	3558A-A00620 .. 3558A-A610 ..	**Pole popisové** Pre kryt jednoduchý s popisovým poľom.		3558A-A27	50/10
	3558A-A00620 .. 3558A-A610 ..	**Pole popisové so symbolom zvončeka** Pre kryt jednoduchý s popisovým poľom.		3558A-A27/1	50/10
	3558A-A00620 .. 3558A-A610 ..	**Pole popisové so symbolom svetla** Pre kryt jednoduchý s popisovým poľom.		3558A-A27/2	50/10
	Tango®			1 2 3 4 5 6 **7** 8	

Poznámky:

Tango®

Spínače • Komunikačná technika

Pre prístroje	Názov	Farba	Objedn. kód	Jednot. bal. ks	
Pre dizajn	**Technické údaje**		**Kompletnosť**		
3559-A02345 3558-A02340	**Kryt jednoduchý s potlačou, s čírym priezorom** Pre spínače radenia 2S (2).	biela slonová kosť šedá béžová hnedá čierna dymová šedá vresová červená	3558A-A655 B 3558A-A655 C 3558A-A655 S 3558A-A655 D 3558A-A655 H 3558A-A655 N 3558A-A655 S2 3558A-A655 R2	20 20/1 20/1 20/1 20/1 20/1 20/1 20/1	
Tango®			1 2 3 **4** **5** 6 7 8		
1011-0-0816 CZ	**Kryt jednoduchý s potlačou, s čírym priezorom** Pre spínače radenia 3S (3). Je možné kombinovať s tlejivkou 3916-62220 (upevňuje sa do prídržnej dosky krytu).	biela slonová kosť šedá béžová hnedá čierna dymová šedá vresová červená	3558A-A00933 B 3558A-A00933 C 3558A-A00933 S 3558A-A00933 D 3558A-A00933 H 3558A-A00933 N 3558A-A00933 S2 3558A-A00933 R2	10 10 10/1 10/1 10/1 10/1 10/1 10/1	
Tango®			1 2 3 **4** **5** 6 7 8		
3559-A05345 3559-A52345 3559-A53345 3559-A87345 3558-A05340 3558-A52340 3558-A87340	**Kryt delený** Pre spínače radenia 5, 6+6 (6+1), 6+6/0 (6+1/0). Pre ovládač radenia 1/0+1/0.	biela slonová kosť šedá béžová hnedá čierna dymová šedá vresová červená	3558A-A652 B 3558A-A652 C 3558A-A652 S 3558A-A652 D 3558A-A652 H 3558A-A652 N 3558A-A652 S2 3558A-A652 R2	20 20 20 20 20 20/1 20 20	
Tango®			1 2 3 **4** **5** 6 7 8		
3559-A92445	**Kryt spínača kartového**	biela slonová kosť šedá béžová hnedá čierna dymová šedá vresová červená	3559A-A00700 B 3559A-A00700 C 3559A-A00700 S 3559A-A00700 D 3559A-A00700 H 3559A-A00700 N 3559A-A00700 S2 3559A-A00700 R2	10 10/1 10/1 10/1 10/1 10/1 10/1 10/1	
Tango®			1 2 3 **4** **5** 6 7 8		
TV+R 5011-A3503 5011-A3607 5011-A3614 TV+R+SAT 5011-A3303	**Kryt zásuvky televíznej, rozhlasovej (a satelitnej)**	biela slonová kosť šedá béžová hnedá čierna dymová šedá vresová červená	5011A-A00300 B 5011A-A00300 C 5011A-A00300 S 5011A-A00300 D 5011A-A00300 H 5011A-A00300 N 5011A-A00300 S2 5011A-A00300 R2	10 10 10 10 10 10/1 10/1 10/1	
Tango®			1 2 3 **4** **5** 6 7 8		
5013U-A00103	**Kryt zásuvky telefónnej jednonásobnej**	biela slonová kosť šedá béžová hnedá čierna dymová šedá vresová červená	5013A-A00213 B 5013A-A00213 C 5013A-A00213 S 5013A-A00213 D 5013A-A00213 H 5013A-A00213 N 5013A-A00213 S2 5013A-A00213 R2	10 10 10 10 10 10/1 10/1 10/1	
Tango®			1 2 3 **4** **5** 6 7 8		
5013U-A00105	**Kryt zásuvky telefónnej dvojnásobnej**	biela slonová kosť šedá béžová hnedá čierna dymová šedá vresová červená	5013A-A00215 B 5013A-A00215 C 5013A-A00215 S 5013A-A00215 D 5013A-A00215 H 5013A-A00215 N 5013A-A00215 S2 5013A-A00215 R2	10 10/1 10/1 10/1 10/1 10/1 10/1 10/1	
Tango®			1 2 3 **4** **5** 6 7 8		

Poznámky:

Tango®
Komunikačná technika

	Pre prístroje	Názov	Farba	Objedn. kód	Jednot. bal. ks
	Pre dizajn	**Technické údaje**		**Kompletnosť**	
	5013U-A00151	**Kryt zásuvky ISDN koncovej jednonásobnej**			
			biela	5013A-A00251 B	5/1
			slonová kosť	5013A-A00251 C	5/1
			šedá	5013A-A00251 S	5/1
			béžová	5013A-A00251 D	5/1
			čierna	5013A-A00251 N	5/1
	Tango®			1 2 3 **4** 5 6 7 8	
	5013U-A00152	**Kryt zásuvky ISDN priebežnej dvojnásobnej**			
			biela	5013A-A00252 B	5/1
			slonová kosť	5013A-A00252 C	5/1
			šedá	5013A-A00252 S	5/1
			béžová	5013A-A00252 D	5/1
			čierna	5013A-A00252 N	5/1
	Tango®			1 2 3 **4** 5 6 7 8	
	2CKA000230A0403 2CKA000230A0404 2CKA000230A0432 2CKA000230A0420 2CKA000230A0426 2CKA006400A0399	**Kryt zásuvky reproduktorovej, komunikačnej priamej alebo prístroja nabíjacieho USB** Pre stereofónnu reproduktorovú zásuvku (2CKA000230A0403, 2CKA000230A0404), pre komunikačné zásuvky HDMI, USB, VGA alebo pre nabíjací prístoj USB.			
			biela	5014A-A00040 B	10/1
			slonová kosť	5014A-A00040 C	10/1
			šedá	5014A-A00040 S	10/1
			béžová	5014A-A00040 D	10/1
			hnedá	5014A-A00040 H	10/1
			čierna	5014A-A00040 N	10/1
			dymová šedá	5014A-A00040 S2	10/1
			vresová červená	5014A-A00040 R2	10/1
	Tango®			1 2 3 **4** 5 6 7 8	
	5014A-B10.. 2CKA001764A.... 5014A-A030..	**Kryt zásuvky komunikačnej** S popisovým poľom. S kovovým upevňovacím strmeňom. Pre rôzne komunikačné alebo reproduktorové zásuvky je nutné použiť zodpovedajúcu nosnú masku (pozrite kapitolu Komunikačná technika).			
			biela	5014A-A100 B	20/1
			slonová kosť	5014A-A100 C	20/1
			šedá	5014A-A100 S	20/1
			béžová	5014A-A100 D	20/1
			hnedá	5014A-A100 H	20/1
			čierna	5014A-A100 N	20/1
			dymová šedá	5014A-A100 S2	20/1
			vresová červená	5014A-A100 R2	20/1
	Tango®			1 2 3 **4** 5 6 7 8	
	KEJ-C5E-U-TL KEJ-C5E-S-TL KEJ-C6-U-TL KEJ-C6-S-TL KEJ-C6A-S-10G KEJ-C6A-S-HD 90 1116412-. 1479190-3 1479191-3	**Kryt zásuvky komunikačnej** S kovovým upevňovacím strmeňom. Na upevnenie dvoch komunikačných zásuviek typu Modular-Jack (keystone), záslepiek alebo reproduktorových svoriek (max. odporúčaná šírka 18,3 mm). Rozmery otvorov: 19,4 × 14,8 mm			
			biela	5014A-A02018 B	10/1
			slonová kosť	5014A-A02018 C	10/1
			šedá	5014A-A02018 S	10/1
			béžová	5014A-A02018 D	10/1
			hnedá	5014A-A02018 H	10/1
			čierna	5014A-A02018 N	10/1
			dymová šedá	5014A-A02018 S2	10/1
			vresová červená	5014A-A02018 R2	10/1
	Tango®			1 2 3 **4** 5 6 7 8	
	5014G-A02018 .. 5014T-A00418 ... 5014A-A02018 .. 5014H-A01018 .. 5014K-C01018 ..	**Záslepka** **pre zásuvku komunikačnú**			
			biela	1116412-3	25/1
			čierna	1116412-2	25/1
	Swing® (L) **Tango®** **Levit® (M)** **Decento®**			1 2 3 4 5 6 **7** 8	
	Moduly R&M freenet	**Kryt pre prvky R&M freenet** S popisovým poľom, s kovovým upevňovacím strmeňom, na upevnenie dvoch modulov R&M freenet firmy Reichle & De-Massari.			
			biela	5014A-A00420 B	10
			slonová kosť	5014A-A00420 C	10/1
			šedá	5014A-A00420 S	10/1
			béžová	5014A-A00420 D	10/1
			hnedá	5014A-A00420 H	10/1
			čierna	5014A-A00420 N	10/1
			dymová šedá	5014A-A00420 S2	10/1
			vresová červená	5014A-A00420 R2	10/1
	Tango®			1 2 3 **4** 5 6 7 8	

Poznámky:

Tango®

Komunikačná technika • Termostaty

Pre prístroje / Pre dizajn	Názov / Technické údaje	Farba	Objedn. kód / Kompletnosť	Jednot. bal. ks	
Moduly Panduit 3917U-A00200 **Tango®**	**Kryt pre prvky Panduit™ Mini-Com™ alebo pre prístroj osvetlenia s LED** Na upevnenie až troch prvkov systému Mini-Com™ (Mini-Jack™) firmy Panduit™ (ABB s.r.o. ich nedodáva). Pre prístroj osvetlenia s LED a s šikmým vývodom. Kryt je bez strmeňov – pripevňuje sa 2 priloženými skrutkami cez rámček priamo k inštalačnej krabici (iba cez jej ľavý a pravý otvor).	biela slonová kosť šedá béžová hnedá čierna dymová šedá vresová červená	5014A-A00410 B 5014A-A00410 C 5014A-A00410 S 5014A-A00410 D 5014A-A00410 H 5014A-A00410 N 5014A-A00410 S2 5014A-A00410 R2 1 2 3 **4** **5** 6 7 8	10 10/1 10/1 10/1 10/1 10/1 10/1 10/1	
2CKA001032A0525 2CKA001032A0528 2CKA001032A0531 **Tango®**	**Kryt termostatu priestorového s otočným ovladačom** [59] S upevňovacou maticou. Pre priestorový termostat so zapínacím alebo prepínacím kontaktom. Pre termostat pre kúrenie/chladenie. NOVINKA	biela slonová kosť šedá béžová hnedá čierna dymová šedá vresová červená	N 3292A-A00300 B N 3292A-A00300 C N 3292A-A00300 S N 3292A-A00300 D N 3292A-A00300 H N 3292A-A00300 N N 3292A-A00300 S2 N 3292A-A00300 R2 1 2 3 **4** **5** 6 7 8	5/1 5/1 5/1 5/1 5/1 5/1 5/1 5/1	
3292U-A00003 **Tango®**	**Termostat univerzálny s otočným nastavením teploty** Ovládacia jednotka (je nutné použiť spínací prístroj). Voliteľná funkcia priestorového, alebo podlahového termostatu. Lineárne nastavenie teploty. Indikácia stavu výstupu dvojfarebnou LED. Tlačidlá na zapnutie/vypnutie regulácie (neodopne od napájania) a na ručné zníženie teploty (s indikáciou LED). Pracovná teplota: 0 °C až +55 °C Priestorový termostat s tepelnou spätnou väzbou: Nastaviteľné teploty: cca +13 °C až +27 °C Nastaviteľné ručné zníženie teploty: cca 2 K až 8 K Hysteréza: cca ±0,25 K Podlahový termostat: Nastaviteľné teploty: cca +15 °C až +48 °C Nastaviteľné ručné zníženie teploty: cca 4 K až 16 K Hysteréza: cca ±0,5 K. K svorkám 1, 2 spínacieho prístroja je nutné pripojiť vonkajší snímač teploty 3292U-A90100 (nie je súčasťou dodávky).	biela slonová kosť šedá béžová hnedá čierna dymová šedá vresová červená	3292A-A10101 B 3292A-A10101 C 3292A-A10101 S 3292A-A10101 D 3292A-A10101 H 3292A-A10101 N 3292A-A10101 S2 3292A-A10101 R2 1 2 3 **4** **5** 6 7 8	1 1 1 1 1 1 1 1	
3292U-A00003 **Tango®**	**Termostat univerzálny programovateľný** Ovládacia jednotka (je nutné použiť spínací prístroj). Voliteľná funkcia priestorového, podlahového alebo kombinovaného termostatu. Nastaviteľné teploty: 0 °C až +50 °C Prevádz. režimy: manuálny, automatický, dovolenka 3 časové programy (každý 70 čas. značiek – min. po 5 min.; dni v týždni 1, 2 … , 7, 1 - 5, 6 - 7, 1 - 7) Adaptívna regulácia, funkcia predvídania, softvérové vypnutie, voľba kúrenia alebo chladenia, min. a max. teplota podlahy, obmedzenie nastaviteľných teplôt, voľba reakcie na ovládanie kontaktom, protimrazová ochrana, ochrana ventilov, inverzia výstupu, počítadlo prevádzkových hodín, automatický prechod zimný/letný čas, zámka tlačidiel, jas a kontrast displeja, voľba snímača teploty, voľba jazyka (CZ, EN, RUS) Rezerva chodu: cca 90 dní (dobíjací Li článok) Displej svieti iba pri napájaní z 230 V. Pracovná teplota: 0 °C až +50 °C Snímač teploty podlahy 3292U-A90100 je nutné objednať zvlášť.	biela slonová kosť šedá béžová hnedá čierna dymová šedá vresová červená	3292A-A10301 B 3292A-A10301 C 3292A-A10301 S 3292A-A10301 D 3292A-A10301 H 3292A-A10301 N 3292A-A10301 S2 3292A-A10301 R2 1 2 3 **4** **5** 6 7 8	1 1 1 1 1 1 1 1	
2CKA001043A0124 **Tango®**	**Kryt ovládača časového mechanického**	biela slonová kosť šedá béžová hnedá čierna dymová šedá vresová červená	3294A-A00160 B 3294A-A00160 C 3294A-A00160 S 3294A-A00160 D 3294A-A00160 H 3294A-A00160 N 3294A-A00160 S2 3294A-A00160 R2 1 2 3 **4** **5** 6 7 8	5/1 5/1 5/1 5/1 5/1 5/1 5/1 5/1	

Poznámky:

[59] Tento produkt bude dostupný pravdepodobne v 2. polroku 2024.

N Novinka

Tango®

Časové spínače • Stmievače • Snímače pohybu

	Pre prístroje	Názov	Farba	Objedn. kód	Jednot. bal. ks
	Pre dizajn	**Technické údaje**		**Kompletnosť**	
	3292U-A00013 3292U-A00003	**Hodiny spínacie programovateľné** Ovládacia jednotka (je nutné použiť spínací prístroj). Prevádzkové režimy: manuálny, automatický, automatický astro, časovač, dovolenka 3 časové programy (každý 70 čas. značiek – min. po 5 min.; dni v týždni 1, 2 … , 7, 1 - 5, 6 - 7, 1 - 7) Softvérové vypnutie, astrofunkcie (zemepisné súradnice, časové pásmo, korekcia východu a západu slnka), voľba reakcie na ovládanie kontaktom, inverzia výstupu, počítadlo prevádzkových hodín, automatický prechod zimný/letný čas, meranie priestorovej teploty, zámka tlačidiel, jas a kontrast displeja, voľba jazyka (CZ, EN, RUS) Rezerva chodu: cca 90 dní (dobíjací Li článok) Displej svieti iba pri napájaní z 230 V. Pracovná teplota: 0 °C až +50 °C	biela slonová kosť šedá béžová hnedá čierna dymová šedá vresová červená	3292A-A20301 B 3292A-A20301 C 3292A-A20301 S 3292A-A20301 D 3292A-A20301 H 3292A-A20301 N 3292A-A20301 S2 3292A-A20301 R2	1 1 1 1 1 1 1 1
	Tango®			1 2 3 **4** 5 6 7 8	
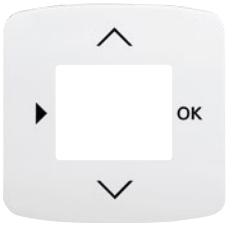	2CHX880040A0033 2CKA006410A0393 2CKA006410A0399 2CKA001032A0518	**Kryt pre prístroje s displejovým modulom** Pre termostat so spínacími hodinami, časovač Busch-Timer®, ovládač časovací komfortný Busch-Timer® alebo snímač kvality vzduchu.	biela slonová kosť šedá béžová hnedá čierna dymová šedá vresová červená	3299A-A40100 B 3299A-A40100 C 3299A-A40100 S 3299A-A40100 D 3299A-A40100 H 3299A-A40100 N 3299A-A40100 S2 3299A-A40100 R2	5/1 5/1 5/1 5/1 5/1 5/1 5/1 5/1
	Tango®			1 2 3 **4** 5 6 7 8	
	2CKA006512A0345 2CKA006515A0704 2CKA006512A0057 2CKA006520A0227 2CKA006513A05.. 2CKA006599A2035 [16] 2CKA006599A....	**Kryt stmievača s otočným ovládačom** S upevňovacou maticou. Možnosť orientačného osvetlenia tlejivkou 2CKA006599A0518 (nie je súčasťou dodávky).	biela slonová kosť šedá béžová hnedá čierna dymová šedá vresová červená	3294A-A123 B 3294A-A123 C 3294A-A123 S 3294A-A123 D 3294A-A123 H 3294A-A123 N 3294A-A123 S2 3294A-A123 R2	5/1 5/1 5/1 5/1 5/1 5/1 5/1 5/1
	Tango®			1 2 3 **4** 5 6 7 8	
	2CKA006500A0013 2CKA006400A0099 2CKA006200A0281	**Kryt stmievača krátkocestného flex** Na kompletizáciu je okrem prístroja a rámčeka nutný ešte ovládací prvok 2CKA006400A0099 (bez možnosti vzdialeného ovládania) alebo 2CKA006200A0281 (s integrovaným Bluetooth komunikátorom). Viac informácií v kapitole ABB flexTronics®, ABB-free@home® flex.	biela slonová kosť šedá béžová hnedá čierna dymová šedá vresová červená	6220A-A01000 B 6220A-A01000 C 6220A-A01000 S 6220A-A01000 D 6220A-A01000 H 6220A-A01000 N 6220A-A01000 S2 6220A-A01000 R2	5/1 5/1 5/1 5/1 5/1 5/1 5/1 5/1
	Tango®			1 2 3 **4** 5 6 7 8	
	3299U-A00006 3299U-A00007 3299U-A00001	**Snímač spínača automatického** Uhol pokrytia: cca 120° (kužeľ – pozrite kapitolu Technické údaje) Nastaviteľné hodnoty (na zadnej strane krytu): prahové osvetlenie (1 - 1 000 lx); citlivosť; oneskorenie vypnutia (5 s - 10 min., príp. stlačením integrovaného tlačidla na 15, 30, 45, 60 min.) Pracovná teplota: –10 °C až +55 °C **Snímač je nutné doplniť vhodným spínacím prístrojom podľa druhu a veľkosti záťaže.**	biela slonová kosť šedá béžová hnedá čierna dymová šedá vresová červená	3299A-A02100 B 3299A-A02100 C 3299A-A02100 S 3299A-A02100 D 3299A-A02100 H 3299A-A02100 N 3299A-A02100 S2 3299A-A02100 R2	1 1 1 1 1 1 1 1
	Tango®			1 2 3 **4** 5 6 7 8	
	3299U-A00006 3299U-A00007 3299U-A00001	**Snímač spínača automatického** Uhol pokrytia: cca 180° (1 rovina – pozrite kapitolu Technické údaje) Nastaviteľné hodnoty (na zadnej strane krytu): prahové osvetlenie (cca 5 - 1 000 lx); citlivosť; oneskorenie vypnutia (5 s - 10 min., príp. stlačením integrovaného tlačidla na 15, 30, 45, 60 min.) Pracovná teplota: –10 °C až +55 °C **Snímač je nutné doplniť vhodným spínacím prístrojom podľa druhu a veľkosti záťaže.**	biela slonová kosť šedá béžová hnedá čierna dymová šedá vresová červená	3299A-A02180 B 3299A-A02180 C 3299A-A02180 S 3299A-A02180 D 3299A-A02180 H 3299A-A02180 N 3299A-A02180 S2 3299A-A02180 R2	1 1 1 1 1 1 1 1
	Tango®			1 2 3 **4** 5 6 7 8	

Poznámky:

[16] Podsvietenie krytu tlejivkou ani LED nie je možné použiť.

Tango®

Snímače pohybu • Bezdotykový spínač • Diaľkové ovládanie

Pre prístroje	Názov	Farba	Objedn. kód	Jednot. bal. ks	
Pre dizajn	**Technické údaje**		**Kompletnosť**		
	Spínač automatický so snímačom pohybu IP 44				
	Spínací prvok: relé	biela	3299A-C22184 B	1	
	Uhol pokrytia: cca 180° (1 rovina – pozrite kapitolu	slonová kosť	3299A-C22184 C	1	
	Technické údaje)	šedá	3299A-C22184 S	1	
		béžová	3299A-C22184 D	1	
	Nastaviteľné hodnoty (na zadnej strane krytu):	hnedá	3299A-C22184 H	1	
	– prahové osvetlenie (cca 5 - 1 000 lx)	dymová šedá	3299A-C22184 S2	1	
	– citlivosť snímania	vresová červená	3299A-C22184 R2	1	
	– oneskorenie vypnutia (5 s - 10 min.)				
	Stupeň krytia: IP 44				
	Pracovná teplota: –25 °C až +55 °C				
	Súčasťou dodávky je tesniaca manžeta pre				
	ochranu svoriek a rámček s tesnením.				
	Nie je možné inštalovať do viacnásobného rámčeka.				
	2 300 W pre ☼, 1 750 V·A pre [42],				
	500 V·A / 64 µF pre ⊣▭⊢				
	3-vodičové pripojenie				
Tango®	230 V AC		1 **2** 3 4 **5** 6 7 8		
2CKA006400A0034	**Kryt bezdotykového spínača**				
		biela	Ⓥ 3299A-A40000 B	5/1	
		slonová kosť	Ⓥ 3299A-A40000 C	5/1	
		šedá	Ⓥ 3299A-A40000 S	5/1	
		béžová	Ⓥ 3299A-A40000 D	5/1	
		hnedá	Ⓥ 3299A-A40000 H	5/1	
		dymová šedá	Ⓥ 3299A-A40000 S2	5/1	
		vresová červená	Ⓥ 3299A-A40000 R2	5/1	
Tango®			1 2 3 **4** **5** 6 7 8		
3299.-A.3108 ..	**Vysielač RF s krátkocestným ovládačom,**				
3299-11508	**nástenný**	biela	3299A-A11908 B	1	
3299-15508	Pre bezdrôtové rádiofrekvenčné ovládanie	slonová kosť	3299A-A11908 C	1	
3299-233.8	prístrojov s RF prijímačom.	šedá	3299A-A11908 S	1	
3299-83338		béžová	3299A-A11908 D	1	
3299-2..08		hnedá	3299A-A11908 H	1	
3299-.1408		čierna	3299A-A11908 N	1	
3299-1.308		dymová šedá	3299A-A11908 S2	1	
3299-13508	Bližšie informácie v kapitole Bezdrôtové	vresová červená	3299A-A11908 R2	1	
Tango®	diaľkové ovládanie.		1 **2** 3 4 **5** 6 7 8		
3299-..908	**Spínač s krátkocestným ovládačom,**				
3299A-A11908 ..	**s RF prijímačom pre diaľkové ovládanie**	biela	3299A-A23108 B	1	
3299M-A.1908 ..	Do pamäte je možné uložiť až 32 rôznych	slonová kosť	3299A-A23108 C	1	
3299E-A.1908 ..	vysielačov.	šedá	3299A-A23108 S	1	
3299-229.8	Bližšie informácie v kapitole Bezdrôtové	béžová	3299A-A23108 D	1	
3299-204.8	diaľkové ovládanie.	hnedá	3299A-A23108 H	1	
3299-.0958		čierna	3299A-A23108 N	1	
	2 300 W pre ☼, 1 750 V·A pre [42],	dymová šedá	3299A-A23108 S2	1	
	500 V·A / 64 µF pre ⊣▭⊢, 16 A pri AC-1	vresová červená	3299A-A23108 R2	1	
Tango®	230 V AC, 3-vodičové pripojenie		1 **2** 3 4 **5** 6 7 8		
3299-..908	**Spínač žalúziový s krátkocestným**				
3299A-A11908 ..	**ovládačom, s RF prijímačom**	biela	3299A-A33108 B	1	
3299M-A.1908 ..	**pre diaľkové ovládanie**	slonová kosť	3299A-A33108 C	1	
3299E-A.1908 ..	Do pamäte je možné uložiť až 32 rôznych	šedá	3299A-A33108 S	1	
3299-229.8	vysielačov.	béžová	3299A-A33108 D	1	
3299-204.8	Bližšie informácie v kapitole Bezdrôtové	hnedá	3299A-A33108 H	1	
3299-.0958	diaľkové ovládanie.	čierna	3299A-A33108 N	1	
		dymová šedá	3299A-A33108 S2	1	
	2× 3 A (cos φ > 0,8)	vresová červená	3299A-A33108 R2	1	
Tango®	230 V AC, 4-vodičové pripojenie		1 **2** 3 4 **5** 6 7 8		

Poznámky:
[42] Tiež napr. pre svietidlá s LED alebo kompaktné žiarivky na 230 V AC (tzv. úsporné žiarovky).
Ⓥ Výbeh – v období po 1. 3. 2024 už materiál nemusí byť dostupný.
RF = rádiofrekvenčné (pre bezdrôtové diaľkové ovládanie)

Tango®

Diaľkové ovládanie • Žalúziové spínače • AudioWorld

	Pre prístroje	Názov	Farba	Objedn. kód	Jednot. bal. ks
	Pre dizajn	**Technické údaje**		**Kompletnosť**	
		**Sada Friends of Hue smart switch** Inteligentný ovládač na bezdrôtové diaľkové spínanie a stmievanie svietidiel Philips Hue. Možnosť využívania dvoch svetelných scén. Bezbatériové bezúdržbové vyhotovenie. Je možné používať tiež v rámci systémovej inštalácie ABB-free@home®. Vyžaduje Philips Hue Bridge 2. generácie (hranatý tvar) a Philips Hue App (verzia 3.2 alebo vyššia). Obsahuje vysielač Friends of Hue smart switch, ovládací kryt, rámček, základňu a obojstranne lepiace pásky. Upevnenie na povrch alebo k inštalačnej krabici.	biela	6221A-A01000 B	1
	Tango®			1 2 **3** 4 5 6 7 8	
	2CKA006710A0015 2CKA006710A0014 6221A-C01000 B	**Kryt pre chytrý ovládač** [59] Pre kompletizáciu sady Bluetooth Low Energy smart switch. Pre kompletizáciu alebo zmenu farebného vyhotovenia sady Friends of Hue smart switch.	biela slonová kosť šedá čierna dymová šedá	N 6221A-A01010 B N 6221A-A01010 C N 6221A-A01010 S N 6221A-A01010 N N 6221A-A01010 S2	5/1 5/1 5/1 5/1 5/1
	Tango®	Typový rad: 6221A		1 2 3 **4** 5 6 7 8	
	3559-A89345 3559-A88345	**Kryt spínača žalúziového delený s potlačou** Pre spínač radenia 1+1 s blokovaním. Pre ovládač radenia 1/0+1/0 s blokovaním.	biela slonová kosť šedá béžová hnedá čierna dymová šedá vresová červená	3558A-A662 B 3558A-A662 C 3558A-A662 S 3558A-A662 D 3558A-A662 H 3558A-A662 N 3558A-A662 S2 3558A-A662 R2	20 20 20/1 20/1 20/1 20/1 20/1 20/1
	Tango®			1 2 3 **4** 5 6 7 8	
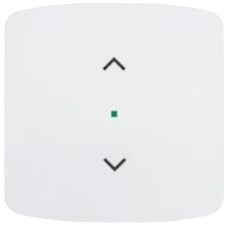	2CKA006400A0096 2CKA006400A0099 2CKA006200A0281	**Kryt spínača žalúziového krátkocestného flex** Na kompletizáciu je okrem prístroja a rámčeka nutný ešte ovládací prvok 2CKA006400A0099 (bez možnosti vzdialeného ovládania) alebo 2CKA006200A0281 (s integrovaným Bluetooth komunikátorom). Viac informácií v kapitole flexTronics®, ABB-free@home® flex.	biela slonová kosť šedá béžová hnedá čierna dymová šedá vresová červená	6220A-A01002 B 6220A-A01002 C 6220A-A01002 S 6220A-A01002 D 6220A-A01002 H 6220A-A01002 N 6220A-A01002 S2 6220A-A01002 R2	5/1 5/1 5/1 5/1 5/1 5/1 5/1 5/1
	Tango®			1 2 3 **4** 5 6 7 8	
	2CKA006410A0378 2CKA006410A0380 2CKA006401A0051	**Kryt spínača žalúziového Busch-Jalousiecontrol® II s krátkocestným ovládačom**	biela slonová kosť šedá béžová hnedá čierna dymová šedá vresová červená	V 3299A-A110 B V 3299A-A110 C V 3299A-A110 S V 3299A-A110 D V 3299A-A110 H V 3299A-A110 N V 3299A-A110 S2 V 3299A-A110 R2	5/1 5/1 5/1 5/1 5/1 5/1 5/1 5/1
	Tango®			1 2 3 **4** 5 6 7 8	
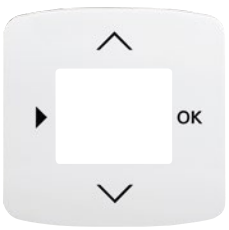	2CHX880040A0033 2CKA006410A0393 2CKA006410A0399 2CKA001032A0518	**Kryt pre prístroje s displejovým modulom** Pre termostat so spínacími hodinami, časovač Busch-Timer®, ovládač časovací komfortný Busch-Timer® alebo snímač kvality vzduchu.	biela slonová kosť šedá béžová hnedá čierna dymová šedá vresová červená	3299A-A40100 B 3299A-A40100 C 3299A-A40100 S 3299A-A40100 D 3299A-A40100 H 3299A-A40100 N 3299A-A40100 S2 3299A-A40100 R2	5/1 5/1 5/1 5/1 5/1 5/1 5/1 5/1
	Tango®			1 2 3 **4** 5 6 7 8	

Poznámky:
[59] Tento produkt bude dostupný pravdepodobne v 2. polroku 2024.
N Novinka
V Výbeh – v období po 1. 3. 2024 už materiál nemusí byť dostupný.

Tango®

LED osvetlenie • Ostatné prístroje

Pre prístroje	Názov	Farba	Objedn. kód	Jednot. bal. ks	
Pre dizajn	**Technické údaje**		**Kompletnosť**		
2CKA008200A0276 2CKA008200A0279 2CKA008200A0153	**Kryt zosilňovača s tunerom FM a DAB+, FM, DAB+ a Bluetooth alebo internetového rádia ABB-Radio iNet**	biela slonová kosť šedá béžová hnedá čierna dymová šedá vresová červená	3299A-A40200 B 3299A-A40200 C 3299A-A40200 S 3299A-A40200 D 3299A-A40200 H 3299A-A40200 N 3299A-A40200 S2 3299A-A40200 R2	5/1 5/1 5/1 5/1 5/1 5/1 5/1 5/1	
Tango®			1 2 3 **4** **5** 6 7 8		
2CKA008200A0012	**Kryt pre reproduktor** Pre zapustený reproduktor so štvorcovou mriežkou.	biela slonová kosť šedá béžová hnedá čierna dymová šedá vresová červená	3299A-A40210 B 3299A-A40210 C 3299A-A40210 S 3299A-A40210 D 3299A-A40210 H 3299A-A40210 N 3299A-A40210 S2 3299A-A40210 R2	5/1 5/1 5/1 5/1 5/1 5/1 5/1 5/1	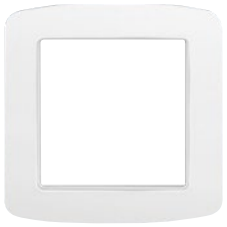
Tango®			1 2 3 **4** **5** 6 7 8		
Moduly Panduit 3917U-A00200	**Kryt pre prvky Panduit™ Mini-Com™ alebo pre prístroj osvetlenia s LED** Na upevnenie až troch prvkov systému Mini-Com™ (Mini-Jack™) firmy Panduit™ (ABB s.r.o. ich nedodáva). Pre prístroj osvetlenia s LED so šikmým svitom. Kryt je bez strmeňov – pripevňuje sa 2 priloženými skrutkami cez rámček priamo k inštalačnej krabici (iba cez jej ľavý a pravý otvor).	biela slonová kosť šedá béžová hnedá čierna dymová šedá vresová červená	5014A-A00410 B 5014A-A00410 C 5014A-A00410 S 5014A-A00410 D 5014A-A00410 H 5014A-A00410 N 5014A-A00410 S2 5014A-A00410 R2	10 10/1 10/1 10/1 10/1 10/1 10/1 10/1	
Tango®			1 2 3 **4** **5** 6 7 8		
3917U-A00050 3917U-A00051 3917U-A00052 3917U-A00053 3299U-A52500 5525U-A00100	**Kryt prístroja osvetlenia s LED alebo adaptéra Profil 45** Pre prístroje osvetlenia s LED. Pre adaptér pre prístroje Profil 45.	biela slonová kosť šedá béžová hnedá čierna dymová šedá vresová červená	5016A-A00070 B 5016A-A00070 C 5016A-A00070 S 5016A-A00070 D 5016A-A00070 H 5016A-A00070 N 5016A-A00070 S2 5016A-A00070 R2	5/1 5/1 5/1 5/1 5/1 5/1 5/1 5/1	
Tango®			1 2 3 **4** **5** 6 7 8		
Tango®	**Vývodka káblová so svorkovnicou** Na prechod z pevnej inštalácie na pohyblivý prívod. S odľahčovacou sponou. Pre pevný prívod 5× 1,5 - 4 mm² Cu. Pre pohyblivý vývod 5× 1 - 2,5 mm² Cu. Priemer kábla pohyblivého prívodu: max. 13 mm 16 A, 400 V AC	biela slonová kosť šedá béžová hnedá čierna dymová šedá vresová červená	3938A-A106 B 3938A-A106 C 3938A-A106 S 3938A-A106 D 3938A-A106 H 3938A-A106 N 3938A-A106 S2 3938A-A106 R2 1 **2** 3 4 **5** 6 7 8	5 5 5/1 5/1 5/1 5/1 5/1 5/1	
Tango®	**Kryt zaslepovací** S plastovým upevňovacím strmeňom.	biela slonová kosť šedá béžová hnedá čierna dymová šedá vresová červená	3902A-A001 B 3902A-A001 C 3902A-A001 S 3902A-A001 D 3902A-A001 H 3902A-A001 N 3902A-A001 S2 3902A-A001 R2 1 **2** 3 4 **5** 6 7 8	10 10 10 10 10/1 10/1 10/1 10/1	
Tango®	**Zásuvka centrálneho vysávania** Zásuvka je určená pre systémy centrálneho vysávania s trubicami s priemerom 51 mm (s kónickou koncovkou s dĺžkou 32 až 36 mm a priemermi 37,5/37,0 až 38,5/38 mm). Pre vysávacie jednotky s podtlakom 10 - 45 kPa. Základňa je súčasťou dodávky. Zásuvku nie je možné použiť pre montáž do viacnásobných rámčekov.	biela slonová kosť šedá béžová hnedá čierna dymová šedá vresová červená	5530A-A67107 B 5530A-A67107 C 5530A-A67107 S 5530A-A67107 D 5530A-A67107 H 5530A-A67107 N 5530A-A67107 S2 5530A-A67107 R2 1 **2** 3 4 **5** 6 7 8	8/1 8/1 8/1 8/1 8/1 8/1 8/1 8/1	

Poznámky:

Tango®
Zásuvky

	Radenie	Názov	Farba	Objedn. kód	Jednot. bal. ks
	Pre dizajn	**Technické údaje**		**Kompletnosť**	
	3	**Spínač páčkový trojpólový**			
		s inštalačnou krabicou a upevňovacou sponou	biela	3425A-0344 B	6
		S prepájacími svorkami N a PE.	slonová kosť	3425A-0344 C	6
			šedá	3425A-0344 S	6/1
		Možnosť upevnenia do dutých priečok.	béžová	3425A-0344 D	6
			hnedá	3425A-0344 H	6/1
			čierna	3425A-0344 N	6/1
			dymová šedá	3425A-0344 S2	6/1
		IP 20	vresová červená	3425A-0344 R2	6/1
	Tango®	16 A, 400 V AC		1 2 **3** 4 5 6 7 8	
	2P+PE	**Zásuvka jednonásobná**			
		s ochranným kolíkom, s clonkami	biela	N 6619A-A06357 B	10
			slonová kosť	N 6619A-A06357 C	10
			šedá	N 6619A-A06357 S	10
			béžová	N 6619A-A06357 D	10
			hnedá	N 6619A-A06357 H	10
			čierna	N 6619A-A06357 N	10
		Bezskrutkové pripojenie vodičov.	dymová šedá	N 6619A-A06357 S2	10
		IP 40	vresová červená	N 6619A-A06357 R2	10
	Tango®	16 A, 250 V AC		1 **2** 3 4 **5** 6 7 8	
	2P+PE	**Zásuvka jednonásobná**			
		s ochranným kolíkom, s clonkami,	biela	N 6619A-A06352 B	10
		s popisovým poľom	slonová kosť	N 6619A-A06352 C	10
			šedá	N 6619A-A06352 S	10
			béžová	N 6619A-A06352 D	10
			hnedá	N 6619A-A06352 H	10
			čierna	N 6619A-A06352 N	10
		Bezskrutkové pripojenie vodičov.	dymová šedá	N 6619A-A06352 S2	10
		IP 40	vresová červená	N 6619A-A06352 R2	10
	Tango®	16 A, 250 V AC		1 **2** 3 4 **5** 6 7 8	
	2P+PE	**Zásuvka jednonásobná**			
		s ochranným kolíkom, s clonkami,	biela	N 6619A-A06397 B	10
		s viečkom	slonová kosť	N 6619A-A06397 C	10
			šedá	N 6619A-A06397 S	10
			béžová	N 6619A-A06397 D	10
			hnedá	N 6619A-A06397 H	10
			čierna	N 6619A-A06397 N	10
		Bezskrutkové pripojenie vodičov.	dymová šedá	N 6619A-A06397 S2	10
		IP 40	vresová červená	N 6619A-A06397 R2	10
	Tango®	16 A, 250 V AC		1 **2** 3 4 **5** 6 7 8	
	2P+PE	**Zásuvka jednonásobná**			
		s ochranným kolíkom, s clonkami	biela	5519A-A02357 B	10
			slonová kosť	5519A-A02357 C	10
			šedá	5519A-A02357 S	10
			béžová	5519A-A02357 D	10
			hnedá	5519A-A02357 H	10
			čierna	5519A-A02357 N	10/1
		Bezskrutkové pripojenie vodičov.	dymová šedá	5519A-A02357 S2	10
		IP 40	vresová červená	5519A-A02357 R2	10
	Tango®	16 A, 250 V AC		1 **2** 3 4 **5** 6 7 8	
	2P+PE	**Zásuvka jednonásobná**			
		s ochranným kolíkom, s clonkami,	biela	5519A-A02352 B	10
		s popisovým poľom	slonová kosť	5519A-A02352 C	10/1
			šedá	5519A-A02352 S	10/1
			béžová	5519A-A02352 D	10/1
			hnedá	5519A-A02352 H	10/1
			čierna	5519A-A02352 N	10/1
		Bezskrutkové pripojenie vodičov.	dymová šedá	5519A-A02352 S2	10/1
		IP 40	vresová červená	5519A-A02352 R2	10/1
	Tango®	16 A, 250 V AC		1 **2** 3 4 **5** 6 7 8	
	2P+PE	**Zásuvka jednonásobná**			
		s ochranným kolíkom, s clonkami,	biela	5519A-A02397 B	10
		s viečkom	slonová kosť	5519A-A02397 C	10
			šedá	5519A-A02397 S	10
			béžová	5519A-A02397 D	10
			hnedá	5519A-A02397 H	10
			čierna	5519A-A02397 N	10/1
		Bezskrutkové pripojenie vodičov.	dymová šedá	5519A-A02397 S2	10
		IP 40	vresová červená	5519A-A02397 R2	10
	Tango®	16 A, 250 V AC		1 **2** 3 4 **5** 6 7 8	

Poznámky:
N Novinka
V Výbeh – v období po 1. 3. 2024 už materiál nemusí byť dostupný.
Exportné typy zásuviek v kapitole „Zásuvky iných systémov“.

Tango®
Zásuvky

Radenie	Názov	Farba	Objedn. kód	Jednot. bal. ks	
Pre dizajn	**Technické údaje**		**Kompletnosť**		
2P+PE	**Zásuvka jednonásobná s ochranným kolíkom, s clonkami**	biela	5518A-A2359 B	10	
		slonová kosť	5518A-A2359 C	10	
		šedá	5518A-A2359 S	10	
		béžová	5518A-A2359 D	10	
		dymová šedá	5518A-A2359 S2	10	
		vresová červená	5518A-A2359 R2	10/1	
	IP 40				
Tango®	16 A, 250 V AC		1 **2** 3 4 **5** 6 7 8		
2P+PE	**Zásuvka jednonásobná s ochranným kolíkom**	biela	5518A-A2349 B	10	
		slonová kosť	5518A-A2349 C	10	
		šedá	5518A-A2349 S	10	
		béžová	5518A-A2349 D	10	
		dymová šedá	5518A-A2349 S2	10	
		vresová červená	5518A-A2349 R2	10	
Tango®	16 A, 250 V AC		1 **2** 3 4 **5** 6 7 8		
2×(2P+PE)	**Zásuvka dvojnásobná s ochrannými kolíkmi, s clonkami, s natočenou dutinou** [18]	biela	5513A-C02357 B	10	
		slonová kosť	5513A-C02357 C	10	
		šedá	5513A-C02357 S	10	
		béžová	5513A-C02357 D	10	
		hnedá	5513A-C02357 H	10	
		čierna	5513A-C02357 N	10/1	
	Bezskrutkové pripojenie vodičov.	dymová šedá	5513A-C02357 S2	10	
	IP 40	vresová červená	5513A-C02357 R2	10	
Tango®	16 A, 250 V AC		1 2 **3** 4 5 6 7 8		
2×(2P+PE)	**Zásuvka dvojnásobná s ochrannými kolíkmi, s clonkami** [18]	biela	5512A-2359 B	10	
		slonová kosť	5512A-2359 C	10	
		šedá	5512A-2359 S	10/1	
		béžová	5512A-2359 D	10/1	
		hnedá	5512A-2359 H	10/1	
		dymová šedá	5512A-2359 S2	10/1	
		vresová červená	5512A-2359 R2	10/1	
Tango®	16 A, 250 V AC		1 2 **3** 4 5 6 7 8		
2×(2P+PE)	**Zásuvka dvojnásobná s ochrannými kolíkmi** [18]	biela	5512A-2349 B	10	
		slonová kosť	5512A-2349 C	10	
		šedá	5512A-2349 S	10	
		béžová	5512A-2349 D	10	
		hnedá	5512A-2349 H	10	
		dymová šedá	5512A-2349 S2	10	
		vresová červená	5512A-2349 R2	10	
Tango®	16 A, 250 V AC		1 2 **3** 4 5 6 7 8		
2P+PE	**Zásuvka jednonásobná s ochranným kolíkom, s clonkami, s USB nabíjením** [59]	biela	N 5569A-A32357 B	1	
		slonová kosť	N 5569A-A32357 C	1	
		šedá	N 5569A-A32357 S	1	
		béžová	N 5569A-A32357 D	1	
		hnedá	N 5569A-A32357 H	1	
		čierna	N 5569A-A32357 N	1	
		dymová šedá	N 5569A-A32357 S2	1	
		vresová červená	N 5569A-A32357 R2	1	
	Na súčasné používanie zásuvky a nabíjanie alebo napájanie dvoch mobilných koncových zariadení pomocou USB kábla typu A alebo C. Výstup USB-A: podpora nabíjacieho protokolu Apple MFI s 2,4 A a BC 1.2 s 1,5 A Výstup USB-C: podpora nabíjacieho protokolu USB PD (Power Delivery) s 3 A, Apple MFi s 2,4 A a BC 1.2 DCP s 1,5 A Elektronická ochrana pred skratom a preťažením. Menovitý prúd jedného výstupu (druhý výstup nepoužiť): 3 A Kľudová spotreba: 75 mW Nie je možné používať na dátový prenos. Pracovná teplota: 0 °C až +35 °C Stupeň krytia: IP 20, SELV Vstavaná hĺbka: 39,5 mm Bezskrutkové pripojenie vodičov. Typový rad: 20 MUCB2USBAC				
Tango®	16 A, 230 V AC, 50/60 Hz		1 **2** 3 4 **5** 6 7 8		

Poznámky:

[18] Prístroj je určený na montáž do elektroinštalačných krabíc s vnútorným priemerom 68 mm. Pri montáži do dutých priečok použite krabice KUL 68-45/LD, KPRL 68-70/LD alebo KPR 68/71L (dodáva KOPOS KOLÍN a.s.).

N Novinka

Exportné typy zásuviek v kapitole „Zásuvky iných systémov“.

Tango®
Zásuvky • Rámčeky

	Radenie	Názov	Farba	Objedn. kód	Jednot. bal. ks
	Pre dizajn	**Technické údaje**		**Kompletnosť**	
	2P+PE	**Zásuvka jednonásobná** **s ochranným kolíkom, s clonkami,** **s USB nabíjaním** Na súčasné používanie zásuvky a nabíjanie alebo napájanie dvoch mobilných koncových zariadení pomocou USB kábla typu A. Podpora nabíjacieho protokolu Apple MFI s 2,4 A a BC 1.2 s 1,5 A. Elektronická ochrana pred skratom a preťažením. Menovitý prúd jedného výstupu (druhý výstup nepoužiť): 2,4 A Kľudová spotreba: 75 mW Nie je možné používať na dátový prenos. Pracovná teplota: 0 °C až +35 °C Stupeň krytia: IP 20, SELV Vstavaná hĺbka: 39,5 mm Bezskrutkové pripojenie vodičov. 16 A, 250 V AC , 50/60 Hz	biela slonová kosť šedá béžová hnedá čierna dymová šedá vresová červená	5569A-A22357 B 5569A-A22357 C 5569A-A22357 S 5569A-A22357 D 5569A-A22357 H 5569A-A22357 N 5569A-A22357 S2 5569A-A22357 R2	1 1 1 1 1 1 1 1
	Tango®	Typové číslo: 20 MUCB2USB		1 **2** 3 4 **5** 6 7 8	
	2P+PE	**Zásuvka jednonásobná** **s ochranným kolíkom, s clonkami,** **s ochranou pred prepätím** [59] Optická signalizácia poruchy. Technické parametre – pozrite kapitolu Technické údaje. Bezskrutkové pripojenie vodičov. IP 40	biela slonová kosť šedá béžová hnedá čierna dymová šedá vresová červená	N 6699A-A06357 B N 6699A-A06357 C N 6699A-A06357 S N 6699A-A06357 D N 6699A-A06357 H N 6699A-A06357 N N 6699A-A06357 S2 N 6699A-A06357 R2	1 1 1 1 1 1 1 1
	Tango®	16 A, 230 V AC		1 **2** 3 4 **5** 6 7 8	
	2P+PE	**Zásuvka jednonásobná** **s ochranným kolíkom, s clonkami,** **s ochranou pred prepätím** [59] Akustická signalizácia poruchy. Technické parametre – pozrite kapitolu Technické údaje. Bezskrutkové pripojenie vodičov. IP 40	biela slonová kosť šedá béžová hnedá čierna dymová šedá vresová červená	N 6689A-A06357 B N 6689A-A06357 C N 6689A-A06357 S N 6689A-A06357 D N 6689A-A06357 H N 6689A-A06357 N N 6689A-A06357 S2 N 6689A-A06357 R2	1 1 1 1 1 1 1 1
	Tango®	16 A, 230 V AC		1 **2** 3 4 **5** 6 7 8	
	2P+PE	**Zásuvka jednonásobná** **s ochranným kolíkom, s clonkami,** **s ochranou pred prepätím** Optická signalizácia poruchy. Technické parametre – pozrite kapitolu Technické údaje. Bezskrutkové pripojenie vodičov. IP 40	biela slonová kosť šedá béžová hnedá čierna dymová šedá vresová červená	5599A-A02357 B 5599A-A02357 C 5599A-A02357 S 5599A-A02357 D 5599A-A02357 H 5599A-A02357 N 5599A-A02357 S2 5599A-A02357 R2	1 1 1 1 1 1 1 1
	Tango®	16 A, 230 V AC		1 **2** 3 4 **5** 6 7 8	
	2P+PE	**Zásuvka jednonásobná** **s ochranným kolíkom, s clonkami,** **s ochranou pred prepätím** Akustická signalizácia poruchy. Technické parametre – pozrite kapitolu Technické údaje. Bezskrutkové pripojenie vodičov. IP 40	biela slonová kosť šedá béžová hnedá čierna dymová šedá vresová červená	5589A-A02357 B 5589A-A02357 C 5589A-A02357 S 5589A-A02357 D 5589A-A02357 H 5589A-A02357 N 5589A-A02357 S2 5589A-A02357 R2	1 1 1 1 1 1 1 1
	Tango®	16 A, 230 V AC		1 **2** 3 4 **5** 6 7 8	
	2P+PE	**Zásuvka jednonásobná** **s ochranným kolíkom,** **s ochranou pred prepätím** Optická signalizácia poruchy. Technické parametre – pozrite kapitolu Technické údaje.	biela slonová kosť šedá béžová dymová šedá vresová červená	5598A-A2349B 5598A-A2349C 5598A-A2349S 5598A-A2349D 5598A-A2349S2 5598A-A2349R2	1 1 1 1 1 1
	Tango®	16 A, 230 V AC		1 **2** 3 4 **5** 6 7 8	

Poznámky:
[59] Tento produkt bude dostupný pravdepodobne v 2. polroku 2024.
N Novinka
V Výbeh – v období po 1. 3. 2024 už materiál nemusí byť dostupný.
Exportné typy zásuviek v kapitole „Zásuvky iných systémov“.

Tango®
Rámčeky

Radenie	Názov	Farba	Objedn. kód	Jednot. bal. ks	
Pre dizajn	**Technické údaje**		**Kompletnosť**		
2×(2P+PE)	**Zásuvka dvojnásobná**				
	s ochrannými kolíkmi, s clonkami,	biela	5593A-C02357 B	1	
	s natočenou dutinou,	slonová kosť	5593A-C02357 C	1	
	s ochranou pred prepätím [18]	šedá	5593A-C02357 S	1	
	Optická signalizácia poruchy.	béžová	5593A-C02357 D	1	
	Technické parametre – pozrite kapitolu	hnedá	5593A-C02357 H	1	
	Technické údaje.	čierna	5593A-C02357 N	1	
	Bezskrutkové pripojenie vodičov.	dymová šedá	5593A-C02357 S2	1	
	IP 40	vresová červená	5593A-C02357 R2	1	
Tango®	16 A, 230 V AC		1 2 **3** 4 5 6 7 8		
2×(2P+PE)	**Zásuvka dvojnásobná**				
	s ochrannými kolíkmi, s clonkami,	biela	5583A-C02357 B	1	
	s natočenou dutinou,	slonová kosť	5583A-C02357 C	1	
	s ochranou pred prepätím [18]	šedá	5583A-C02357 S	1	
	Akustická signalizácia poruchy.	béžová	5583A-C02357 D	1	
	Technické parametre – pozrite kapitolu	hnedá	5583A-C02357 H	1	
	Technické údaje.	čierna	5583A-C02357 N	1	
	Bezskrutkové pripojenie vodičov.	dymová šedá	5583A-C02357 S2	1	
	IP 40	vresová červená	5583A-C02357 R2	1	
Tango®	16 A, 230 V AC		1 2 **3** 4 5 6 7 8		
2×(2P+PE)	**Zásuvka dvojnásobná**				
	s ochrannými kolíkmi,	biela	5592A-A2349B	1	
	s ochranou pred prepätím [18]	slonová kosť	5592A-A2349C	1	
	Optická signalizácia poruchy.	šedá	5592A-A2349S	1	
		béžová	5592A-A2349D	1	
		hnedá	5592A-A2349H	1	
		dymová šedá	5592A-A2349S2	1	
	Technické parametre – pozrite kapitolu	vresová červená	5592A-A2349R2	1	
	Technické údaje.				
Tango®	16 A, 230 V AC		1 2 **3** 4 5 6 7 8		
2P+PE	**Zásuvka bezpečnostná FI-DOS so vstavaným**				
	prúdovým chráničom, s clonkami,	biela	5526A-A02369 B	1	
	koncová alebo priebežná [59]	slonová kosť	5526A-A02369 C	1	
	Reziduálny pracovný prúd $I_{\Delta n}$: 30 mA				
	Typ A, citlivosť na striedavý i impulzný prúd				
	Menovitý prúd I_n: 16 A				
	Menovitá frekvencia: 45 - 60 Hz				
	Vybavovací čas pri 5× $I_{\Delta n}$: max. 30 ms				
	Menovitý skratový prúd: 3 000 A				
	Odolnosť voči impulzným prúdom: 3 000 A, 8/20 µs				
	Stupeň ochrany krytím: IP 20				
	Klimatická odolnosť: v súlade s STN EN 61008-1				
	Pripájací prierez: 1,5 až 2,5 mm^2				
	Vstavaná hĺbka: 32 mm				
	Inštalácia je možná v sústavách TN-S, TN-C, TT.				
	K svorkám L', N' je možné pripojiť ďalšie zásuvky,				
	ktoré budú tiež pod kontrolou prúdového chrániča.				
	Bezskrutkové pripojenie vodičov.				
Tango®	16 A, 230 V AC		1 **2** 3 4 **5** 6 7 8		

Ďalšie produkty dizajnového radu Tango® nájdete v kapitolách:
– ABB flexTronics®, ABB-free@home® flex
– ABB-free@home®
– Spínače a zásuvky IP 44, IP 54, IP 55, IP 66
– Zásuvky iných systémov
– Úložný materiál

Schémy zapojenia, rozmerové výkresy a ďalšie informácie nájdete v kapitole Technické údaje.

Poznámky:
[18] Prístroj je určený na montáž do elektroinštalačných krabíc s vnútorným priemerom 68 mm. Pri montáži do dutých priečok použite krabice KUL 68-45/LD, KPRL 68-70/LD alebo KPR 68/71L (dodáva KOPOS KOLÍN a.s.).
[59] Tento produkt bude dostupný pravdepodobne v 2. polroku 2024.
Schéma zapojenia k bezpečnostným zásuvkám FI-DOS – pozrite kapitolu Technické údaje.

Tango®
Rámčeky

	Pre prístroje	Názov	Farba	Objedn. kód	Jednot. bal. ks
	Pre dizajn	Technické údaje		Kompletnosť	
	Tango®	**Rámček pre elektroinštalačné prístroje jednonásobný**	biela	3901A-B10 B	20
			slonová kosť	3901A-B10 C	20
			šedá	3901A-B10 S	20
			béžová	3901A-B10 D	20
			hnedá	3901A-B10 H	20
			čierna	3901A-B10 N	20/1
			dymová šedá	3901A-B10 S2	20
			vresová červená	3901A-B10 R2	20
				1 2 3 4 5 6 7 8	
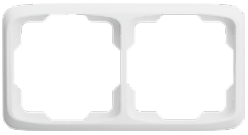	Tango®	**Rámček pre elektroinštalačné prístroje vodorovný dvojnásobný**	biela	3901A-B20 B	10
			slonová kosť	3901A-B20 C	10
			šedá	3901A-B20 S	10
			béžová	3901A-B20 D	10
			hnedá	3901A-B20 H	10
			čierna	3901A-B20 N	10/1
			dymová šedá	3901A-B20 S2	10
			vresová červená	3901A-B20 R2	10
				1 2 3 4 5 6 7 8	
	Tango®	**Rámček pre elektroinštalačné prístroje vodorovný trojnásobný**	biela	3901A-B30 B	10
			slonová kosť	3901A-B30 C	10
			šedá	3901A-B30 S	10
			béžová	3901A-B30 D	10
			hnedá	3901A-B30 H	10
			čierna	3901A-B30 N	10/1
			dymová šedá	3901A-B30 S2	10
			vresová červená	3901A-B30 R2	10
				1 2 3 4 5 6 7 8	
	Tango®	**Rámček pre elektroinštalačné prístroje vodorovný štvornásobný**	biela	3901A-B40 B	10
			slonová kosť	3901A-B40 C	10
			šedá	3901A-B40 S	10
			béžová	3901A-B40 D	10
			hnedá	3901A-B40 H	10/1
			čierna	3901A-B40 N	10/1
			dymová šedá	3901A-B40 S2	10/1
			vresová červená	3901A-B40 R2	10/1
				1 2 3 4 5 6 7 8	
	Tango®	**Rámček pre elektroinštalačné prístroje vodorovný päťnásobný**	biela	3901A-B50 B	10
			slonová kosť	3901A-B50 C	10
			šedá	3901A-B50 S	10
			béžová	3901A-B50 D	10
			hnedá	3901A-B50 H	10/1
			čierna	3901A-B50 N	10/1
			dymová šedá	3901A-B50 S2	10/1
			vresová červená	3901A-B50 R2	10/1
				1 2 3 4 5 6 7 8	

Poznámky:

Tango®
Rámčeky

Pre prístroje	Názov	Farba	Objedn. kód	Jednot. bal. ks	
Pre dizajn	**Technické údaje**		**Kompletnosť**		
	Rámček pre elektroinštalačné prístroje zvislý dvojnásobný	biela	3901A-B21 B	10	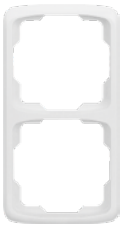
		slonová kosť	3901A-B21 C	10	
		šedá	3901A-B21 S	10	
		béžová	3901A-B21 D	10	
		hnedá	3901A-B21 H	10	
		čierna	3901A-B21 N	10/1	
		dymová šedá	3901A-B21 S2	10	
		vresová červená	3901A-B21 R2	10	
Tango®			1 2 3 4 **5** 6 7 8		
	Rámček pre elektroinštalačné prístroje zvislý trojnásobný	biela	3901A-B31 B	10	
		slonová kosť	3901A-B31 C	10	
		šedá	3901A-B31 S	10/1	
		béžová	3901A-B31 D	10/1	
		hnedá	3901A-B31 H	10/1	
		čierna	3901A-B31 N	10/1	
		dymová šedá	3901A-B31 S2	10/1	
		vresová červená	3901A-B31 R2	10/1	
Tango®			1 2 3 4 **5** 6 7 8		
	Rámček pre elektroinštalačné prístroje zvislý štvornásobný	biela	3901A-B41 B	10	
		slonová kosť	3901A-B41 C	10/1	
		šedá	3901A-B41 S	10/1	
		béžová	3901A-B41 D	10/1	
		hnedá	3901A-B41 H	10/1	
		čierna	3901A-B41 N	10/1	
		dymová šedá	3901A-B41 S2	10/1	
		vresová červená	3901A-B41 R2	10/1	
Tango®			1 2 3 4 **5** 6 7 8		

Poznámky:

07

Levit®, Levit®M

Levit®, Levit®M

Spínače	7
Komunikačná technika	9
Termostaty	10
Časové spínače	11
Stmievače	12
Snímače pohybu	12
Bezdotykový spínač	13
Diaľkové ovládanie	13
Žalúziové spínače	14
AudioWorld	16
LED osvetlenie	16
Ostatné prístroje	17
Zásuvky	18
Rámčeky	23
Výmenne diely	25

07

Levit®



Levit®

Pestrý dizajn pre pestrý život



biela / ľadová biela



biela / biela



šedá / biela



slonová kosť / biela



macchiato / biela



biela / dymová čierna



žltá / dymová čierna



červená / dymová čierna



oranžová / dymová čierna



zelená / dymová čierna

07

Levit®M



Levit®M
Hravý, mocný, výnimočný



onyx / dymová čierna

perleťová / ľadová biela



oceľová / dymová čierna



titánová / dymová čierna

Levit®, Levit®M
Spínače

	Pre prístroje	Názov	Farba	Objedn. kód	Jednot. bal. ks
	Pre dizajn	**Technické údaje**		**Kompletnosť**	
	3559-A01345 3559-A06345 3559-A07345 3559-A91345 3559-A86345	**Kryt jednoduchý** Pre spínače radenia 1, 6, 7. Pre ovládače radenia 1/0, 6/0.	**Levit®** biela / ľadová biela biela / biela šedá / biela slonová kosť / biela macchiato / biela biela / dymová čierna žltá / dymová čierna červená / dymová čierna oranžová / dymová čierna zelená / dymová čierna **Levit®M** onyx / dymová čierna perleťová / ľadová biela oceľová / dymová čierna titánová / dymová čierna	 3559H-A00651 01 3559H-A00651 03 3559H-A00651 16 3559H-A00651 17 3559H-A00651 18 3559H-A00651 62 3559H-A00651 64 3559H-A00651 65 3559H-A00651 66 3559H-A00651 67 3559H-A00651 63 3559H-A00651 68 3559H-A00651 69 3559H-A00651 70	 20/1 20/1 20/1 20/1 20/1 20/1 20/1 20/1 20/1 20/1 20/1 20/1 20/1 20/1
	Levit® **Levit®M**			1 2 3 **4** 5 6 7 8	
	3559-A01345 3559-A21345 3559-A06345 3559-A25345 3559-A07345 3559-A91345 3559-A86345	**Kryt jednoduchý s čírym priezorom** Pre spínače radenia 1So, 1S, 6So, 6S, 7So. Pre ovládače radenia 1/0So (1/0S), 6/0So (6/0S). Pre radenie So, S odporúčame použiť LED (3916-0544., 3916-10442).	**Levit®** biela / ľadová biela biela / biela šedá / biela slonová kosť / biela macchiato / biela biela / dymová čierna žltá / dymová čierna červená / dymová čierna oranžová / dymová čierna zelená / dymová čierna **Levit®M** onyx / dymová čierna perleťová / ľadová biela oceľová / dymová čierna titánová / dymová čierna	 3559H-A00653 01 3559H-A00653 03 3559H-A00653 16 3559H-A00653 17 3559H-A00653 18 3559H-A00653 62 3559H-A00653 64 3559H-A00653 65 3559H-A00653 66 3559H-A00653 67 3559H-A00653 63 3559H-A00653 68 3559H-A00653 69 3559H-A00653 70	 20/1 20/1 20/1 20/1 20/1 20/1 20/1 20/1 20/1 20/1 20/1 20/1 20/1 20/1
	Levit® **Levit®M**			1 2 3 **4** 5 6 7 8	
	3559-A02345	**Kryt jednoduchý s červeným priezorom** Pre spínače radenia 2S (2). Pre radenie 2S odporúčame použiť LED (3916-10442).	**Levit®** biela / ľadová biela biela / biela šedá / biela slonová kosť / biela macchiato / biela biela / dymová čierna žltá / dymová čierna červená / dymová čierna oranžová / dymová čierna zelená / dymová čierna **Levit®M** onyx / dymová čierna perleťová / ľadová biela oceľová / dymová čierna titánová / dymová čierna	 3559H-A00655 01 3559H-A00655 03 3559H-A00655 16 3559H-A00655 17 3559H-A00655 18 3559H-A00655 62 3559H-A00655 64 3559H-A00655 65 3559H-A00655 66 3559H-A00655 67 3559H-A00655 63 3559H-A00655 68 3559H-A00655 69 3559H-A00655 70	 20/1 20/1 20/1 20/1 20/1 20/1 20/1 20/1 20/1 20/1 20/1 20/1 20/1 20/1
	Levit® **Levit®M**			1 2 3 **4** 5 6 7 8	

Poznámky:

Levit®, Levit®M
Spínače

Pre prístroje	Názov	Farba	Objedn. kód	Jednot. bal. ks	
Pre dizajn	**Technické údaje**		**Kompletnosť**		
1011-0-0816 CZ	**Kryt jednoduchý s potlačou** Pre spínač radenia 3. Nie je možné použiť tlejivku.	**Levit®**			
		biela / ľadová biela	3559H-A00933 01	10/1	
		biela / biela	3559H-A00933 03	10/1	
		šedá / biela	3559H-A00933 16	10/1	
		slonová kosť / biela	3559H-A00933 17	10/1	
		macchiato / biela	3559H-A00933 18	10/1	
		biela / dymová čierna	3559H-A00933 62	10/1	
		žltá / dymová čierna	3559H-A00933 64	10/1	
		červená / dymová čierna	3559H-A00933 65	10/1	
		oranžová / dymová čierna	3559H-A00933 66	10/1	
		zelená / dymová čierna	3559H-A00933 67	10/1	
		Levit®M			
		onyx / dymová čierna	3559H-A00933 63	10/1	
		perleťová / ľadová biela	3559H-A00933 68	10/1	
		oceľová / dymová čierna	3559H-A00933 69	10/1	
		titánová / dymová čierna	3559H-A00933 70	10/1	
Levit® **Levit®M**			1 2 3 **4** **5** 6 7 8		
3559-A05345 3559-A52345 3559-A53345 3559-A87345	**Kryt delený** Pre spínače radenia 5, 6+6 (6+1), 6+6/0 (6+1/0). Pre ovládač radenia 1/0+1/0.	**Levit®**			
		biela / ľadová biela	3559H-A00652 01	20/1	
		biela / biela	3559H-A00652 03	20/1	
		šedá / biela	3559H-A00652 16	20/1	
		slonová kosť / biela	3559H-A00652 17	20/1	
		macchiato / biela	3559H-A00652 18	20/1	
		biela / dymová čierna	3559H-A00652 62	20/1	
		žltá / dymová čierna	3559H-A00652 64	20/1	
		červená / dymová čierna	3559H-A00652 65	20/1	
		oranžová / dymová čierna	3559H-A00652 66	20/1	
		zelená / dymová čierna	3559H-A00652 67	20/1	
		Levit®M			
		onyx / dymová čierna	3559H-A00652 63	20/1	
		perleťová / ľadová biela	3559H-A00652 68	20/1	
		oceľová / dymová čierna	3559H-A00652 69	20/1	
		titánová / dymová čierna	3559H-A00652 70	20/1	
Levit® **Levit®M**			1 2 3 **4** **5** 6 7 8		
2TKA000153G1	**Kryt spínača trojnásobného** [59]	**Levit®**			
		biela / ľadová biela	N 3559H-A00666 01	20/1	
		biela / biela	N 3559H-A00666 03	20/1	
		šedá / biela	N 3559H-A00666 16	20/1	
		slonová kosť / biela	N 3559H-A00666 17	20/1	
		macchiato / biela	N 3559H-A00666 18	20/1	
		biela / dymová čierna	N 3559H-A00666 62	20/1	
		žltá / dymová čierna	N 3559H-A00666 64	20/1	
		červená / dym. čierna	N 3559H-A00666 65	20/1	
		oranžová / dym. čierna	N 3559H-A00666 66	20/1	
		zelená / dymová čierna	N 3559H-A00666 67	20/1	
		Levit®M			
		onyx / dymová čierna	N 3559H-A00666 63	20/1	
		perleťová / ľadová biela	N 3559H-A00666 68	20/1	
		oceľová / dym. čierna	N 3559H-A00666 69	20/1	
		titánová / dym. čierna	N 3559H-A00666 70	20/1	
Levit® **Levit®M**			1 2 3 **4** **5** 6 7 8		

NOVINKA

Poznámky:
[59] Tento produkt bude dostupný pravdepodobne v 2. polroku 2024.
N Novinka

Levit®, Levit®M

Spínače • Komunikačná technika

Pre prístroje	Názov	Farba	Objedn. kód	Jednot. bal. ks
Pre dizajn	**Technické údaje**		**Kompletnosť**	
 3559-A92445	**Kryt spínača kartového**			
		Levit®		
		biela / ľadová biela	3559H-A00700 01	10/1
		biela / biela	3559H-A00700 03	10/1
		šedá / biela	3559H-A00700 16	10/1
		slonová kosť / biela	3559H-A00700 17	10/1
		macchiato / biela	3559H-A00700 18	10/1
		biela / dymová čierna	3559H-A00700 62	10/1
		žltá / dymová čierna	3559H-A00700 64	10/1
		červená / dymová čierna	3559H-A00700 65	10/1
		oranžová / dymová čierna	3559H-A00700 66	10/1
		zelená / dymová čierna	3559H-A00700 67	10/1
		Levit®M		
		onyx / dymová čierna	3559H-A00700 63	10/1
		perleťová / ľadová biela	3559H-A00700 68	10/1
		oceľová / dymová čierna	3559H-A00700 69	10/1
		titánová / dymová čierna	3559H-A00700 70	10/1
Levit® **Levit®M**			1 2 3 **4** 5 6 7 8	
 TV+R 5011-A3503 5011-A3607 5011-A3614 TV+R+SAT 5011-A3303	**Kryt zásuvky televíznej, rozhlasovej (a satelitnej)**			
		Levit®		
		biela	5011H-A00300 03	10/1
		šedá	5011H-A00300 16	10/1
		slonová kosť	5011H-A00300 17	10/1
		macchiato	5011H-A00300 18	10/1
		žltá	5011H-A00300 64	10/1
		červená	5011H-A00300 65	10/1
		oranžová	5011H-A00300 66	10/1
		zelená	5011H-A00300 67	10/1
		Levit®M		
		onyx	5011H-A00300 63	10/1
		perleťová	5011H-A00300 68	10/1
		oceľová	5011H-A00300 69	10/1
		titánová	5011H-A00300 70	10/1
Levit® **Levit®M**			1 2 3 **4** 5 6 7 8	
 2CKA000230A0403 2CKA000230A0404 2CKA000230A0432 2CKA000230A0420 2CKA000230A0426 2CKA006400A0399	**Kryt zásuvky reproduktorovej, komunikačnej priamej alebo prístroja nabíjacieho USB** Pre stereofónnu reproduktorovú zásuvku (2CKA000230A0403, 2CKA000230A0404), pre komunikačné zásuvky HDMI, USB, VGA alebo pre nabíjací prístoj USB.			
		Levit®		
		biela	5014H-A00040 03	10/1
		šedá	5014H-A00040 16	10/1
		slonová kosť	5014H-A00040 17	10/1
		macchiato	5014H-A00040 18	10/1
		žltá	5014H-A00040 64	10/1
		červená	5014H-A00040 65	10/1
		oranžová	5014H-A00040 66	10/1
		zelená	5014H-A00040 67	10/1
		Levit®M		
		onyx	5014H-A00040 63	10/1
		perleťová	5014H-A00040 68	10/1
		oceľová	5014H-A00040 69	10/1
		titánová	5014H-A00040 70	10/1
Levit® **Levit®M**			1 2 3 **4** 5 6 7 8	

Poznámky:

Levit®, Levit®M

Komunikačná technika • Termostaty

Pre prístroje	Názov	Farba	Objedn. kód	Jednot. bal. ks	
Pre dizajn	**Technické údaje**		**Kompletnosť**		
KEJ-C5E-U-TL KEJ-C5E-S-TL KEJ-C6-U-TL KEJ-C6-S-TL KEJ-C6A-S-10G KEJ-C6A-S-HD 90 1116412-3 1116412-2 1479190-3 1479191-3	**Kryt zásuvky komunikačnej** S popisovým poľom. S kovovým upevňovacím strmeňom. Na upevnenie dvoch komunikačných zásuviek typu Modular-Jack (keystone), záslepiek alebo reproduktorových svoriek (max. odporúčaná šírka 18,3 mm). Rozmery otvorov: 19,4 × 14,8 mm	**Levit®** biela šedá slonová kosť macchiato žltá červená oranžová zelená **Levit®M** onyx perleťová oceľová titánová	5014H-A01018 03 5014H-A01018 16 5014H-A01018 17 5014H-A01018 18 5014H-A01018 64 5014H-A01018 65 5014H-A01018 66 5014H-A01018 67 5014H-A01018 63 5014H-A01018 68 5014H-A01018 69 5014H-A01018 70	10/1 10/1 10/1 10/1 10/1 10/1 10/1 10/1 10/1 10/1 10/1 10/1	
Levit® **Levit®M**			1 2 3 **4** **5** 6 7 8		
5014G-A02018 .. 5014T-A00418 ... 5014A-A02018 .. 5014H-A01018 .. 5014K-C01018 ..	**Záslepka** **pre zásuvku komunikačnú**	biela čierna	1116412-3 1116412-2	25/1 25/1	
Swing® (L) **Tango®** **Levit® (M)** **Decento®**			1 2 3 4 5 6 **7** 8		
2CKA001032A0525 2CKA001032A0528 2CKA001032A0531	**Kryt termostatu priestorového s otočným ovladačom** [59] S upevňovacou maticou. Pre priestorový termostat so zapínacím alebo prepínacím kontaktom. Pre termostat pre kúrenie/chladenie.	**Levit®** biela / ľadová biela biela / biela šedá / biela slonová kosť / biela macchiato / biela biela / dymová čierna žltá / dymová čierna červená / dym. čierna oranžová / dym. čierna zelená / dymová čierna **Levit®M** onyx / dymová čierna perleťová / ľadová biela oceľová / dym. čierna titánová / dym. čierna	N 3292H-A00300 01 N 3292H-A00300 03 N 3292H-A00300 16 N 3292H-A00300 17 N 3292H-A00300 18 N 3292H-A00300 62 N 3292H-A00300 64 N 3292H-A00300 65 N 3292H-A00300 66 N 3292H-A00300 67 N 3292H-A00300 63 N 3292H-A00300 68 N 3292H-A00300 69 N 3292H-A00300 70	10/1 10/1 10/1 10/1 10/1 10/1 10/1 10/1 10/1 10/1 10/1 10/1 10/1 10/1	
Levit® **Levit®M**			1 2 3 **4** **5** 6 7 8		
3292U-A00003	**Termostat univerzálny s otočným nastavením teploty** Ovládacia jednotka (je nutné použiť spínací prístroj). Voliteľná funkcia priestorového, alebo podlahového termostatu. Lineárne nastavenie teploty. Indikácia stavu výstupu dvojfarebnou LED. Tlačidlá na zapnutie/vypnutie regulácie (neodopne od napájania) a na ručné zníženie teploty (s indikáciou LED). Pracovná teplota: 0 °C až +55 °C Priestorový termostat s tepelnou spätnou väzbou: Nastaviteľné teploty: cca +13 °C až +27 °C Nastaviteľné ručné zníženie teploty: cca 2 K až 8 K Hysteréza: cca ±0,25 K Podlahový termostat: Nastaviteľné teploty: cca +15 °C až +48 °C Nastaviteľné ručné zníženie teploty: cca 4 K až 16 K Hysteréza: cca ±0,5 K. Ke svorkám 1, 2 spínacieho prístroja je nutné pripojiť vonkajšie snímač teploty 3292U-A90100 (nie je súčasťou dodávky).	**Levit®** biela / ľadová biela biela / biela šedá / biela slonová kosť / biela macchiato / biela biela / dymová čierna žltá / dymová čierna červená / dymová čierna oranžová / dymová čierna zelená / dymová čierna **Levit®M** onyx / dymová čierna perleťová / ľadová biela oceľová / dymová čierna titánová / dymová čierna	3292H-A10101 01 3292H-A10101 03 3292H-A10101 16 3292H-A10101 17 3292H-A10101 18 3292H-A10101 62 3292H-A10101 64 3292H-A10101 65 3292H-A10101 66 3292H-A10101 67 3292H-A10101 63 3292H-A10101 68 3292H-A10101 69 3292H-A10101 70	1 1 1 1 1 1 1 1 1 1 1 1 1 1	
Levit® **Levit®M**			1 2 3 **4** **5** 6 7 8		

NOVINKA

Poznámky:
[59] Tento produkt bude dostupný pravdepodobne v 2. polroku 2024.
N Novinka

Levit®, Levit®M

Termostaty • Časové spínače

Pre prístroje	Názov	Farba	Objedn. kód	Jednot. bal. ks
Pre dizajn	**Technické údaje**		**Kompletnosť**	



3292U-A00003

Termostat univerzálny programovateľný

Ovládacia jednotka (je nutné použiť spínací prístroj).
Voliteľná funkcia priestorového, podlahového alebo kombinovaného termostatu.
Nastaviteľné teploty: 0 °C až +50 °C
Prevádz. režimy: manuálny, automatický, dovolenka
3 časové programy (každý 70 čas. značiek – min. po 5 min.; dni v týždni 1, 2 … , 7, 1 - 5, 6 - 7, 1 - 7)
Adaptívna regulácia, funkcia predvídania, softvérové vypnutie, voľba kúrenia alebo chladenia, min. a max. teplota podlahy, obmedzenie nastaviteľných teplôt, voľba reakcie na ovládanie kontaktom, protimrazová ochrana, ochrana ventilov, inverzia výstupu, počítadlo prevádzkových hodín, automatický prechod zimný/letný čas, zámka tlačidiel, jas a kontrast displeja, voľba snímača teploty, voľba jazyka (CZ, EN, RUS)
Rezerva chodu: cca 90 dní (dobíjací Li článok)
Displej svieti iba pri napájaní z 230 V.
Pracovná teplota: 0 °C až +50 °C
Snímač teploty podlahy 3292U-A90100 je nutné objednať zvlášť.

Levit®

Farba	Objedn. kód	Jednot. bal. ks
biela / ľadová biela	3292H-A10301 01	1
biela / biela	3292H-A10301 03	1
šedá / biela	3292H-A10301 16	1
slonová kosť / biela	3292H-A10301 17	1
macchiato / biela	3292H-A10301 18	1
biela / dymová čierna	3292H-A10301 62	1
žltá / dymová čierna	3292H-A10301 64	1
červená / dymová čierna	3292H-A10301 65	1
oranžová / dymová čierna	3292H-A10301 66	1
zelená / dymová čierna	3292H-A10301 67	1

Levit®M

Farba	Objedn. kód	Jednot. bal. ks
onyx / dymová čierna	3292H-A10301 63	1
perleťová / ľadová biela	3292H-A10301 68	1
oceľová / dymová čierna	3292H-A10301 69	1
titánová / dymová čierna	3292H-A10301 70	1

Levit®
Levit®M

1 2 3 **4** 5 6 7 8



3292U-A00013
3292U-A00003

Hodiny spínacie programovateľné

Ovládacia jednotka (je nutné použiť spínací prístroj).
Prevádzkové režimy: manuálny, automatický, automatický astro, časovač, dovolenka
3 časové programy (každý 70 čas. značiek – min. po 5 min.; dni v týždni 1, 2 … , 7, 1 - 5, 6 - 7, 1 - 7)
Softvérové vypnutie, astrofunkcie (zemepisné súradnice, časové pásmo, korekcia východu a západu slnka), voľba reakcie na ovládanie vonkajším kontaktom, inverzia funkcie výstupu, počítadlo prevádzkových hodín, automatický prechod zimný/letný čas, meranie priestorovej teploty, zámka tlačidiel, jas a kontrast displeja, voľba jazyka (CZ, EN, RUS).
Rezerva chodu: cca 90 dní (dobíjací Li článok)
Displej svieti iba pri napájaní z 230 V.
Pracovná teplota: 0 °C až +50 °C

Levit®

Farba	Objedn. kód	Jednot. bal. ks
biela / ľadová biela	3292H-A20301 01	1
biela / biela	3292H-A20301 03	1
šedá / biela	3292H-A20301 16	1
slonová kosť / biela	3292H-A20301 17	1
macchiato / biela	3292H-A20301 18	1
biela / dymová čierna	3292H-A20301 62	1
žltá / dymová čierna	3292H-A20301 64	1
červená / dymová čierna	3292H-A20301 65	1
oranžová / dymová čierna	3292H-A20301 66	1
zelená / dymová čierna	3292H-A20301 67	1

Levit®M

Farba	Objedn. kód	Jednot. bal. ks
onyx / dymová čierna	3292H-A20301 63	1
perleťová / ľadová biela	3292H-A20301 68	1
oceľová / dymová čierna	3292H-A20301 69	1
titánová / dymová čierna	3292H-A20301 70	1

Levit®
Levit®M

1 2 3 **4** 5 6 7 8

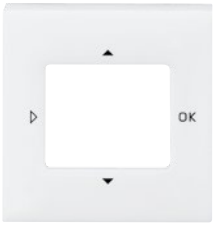

2CHX880040A0033
2CKA006410A0393
2CKA006410A0399
2CKA001032A0518

Kryt pre prístroje s displejovým modulom

Pre termostat so spínacími hodinami, časovač Busch-Timer®, ovládač časovací komfortný Busch-Timer® alebo snímač kvality vzduchu.

V prípade samostatnej inštalácie prístroja je nutné na tento kryt použiť **rámček s otvorom 55 × 55 mm** (3901H-A05510 ..) – pozrite str. 24.

V prípade inštalácie prístroja do viacnásobných kombinácií je nutné na tento kryt použiť štandardný rámček zodpovedajúci násobnosti (3901H-A050.0 ..). Podľa pozície prístroja v rámčeku je potrebné použiť ešte krajný alebo stredný **kryt rámčeka s otvorom 55 × 55 mm** (3901H-A00.55 ..) – pozrite str. 25.

K dispozícii je tiež dvojnásobný **rámček s otvormi 55 × 55 mm** (3901H-A05520 ..) – pozrite str. 25.

Levit®

Farba	Objedn. kód	Jednot. bal. ks
biela	3299H-A40100 03	5/1
šedá	3299H-A40100 16	5/1
slonová kosť	3299H-A40100 17	5/1
macchiato	3299H-A40100 18	5/1
žltá	3299H-A40100 64	5/1
červená	3299H-A40100 65	5/1
oranžová	3299H-A40100 66	5/1
zelená	3299H-A40100 67	5/1

Levit®M

Farba	Objedn. kód	Jednot. bal. ks
onyx	3299H-A40100 63	5/1
perleťová	3299H-A40100 68	5/1
oceľová	3299H-A40100 69	5/1
titánová	3299H-A40100 70	5/1

Levit®
Levit®M

1 2 3 **4** 5 6 7 8

Poznámky:

Levit®, Levit®M

Stmievače • Snímače pohybu

Pre prístroje	Názov	Farba	Objedn. kód	Jednot. bal. ks	
Pre dizajn	**Technické údaje**		**Kompletnosť**		
2CKA006512A0345 2CKA006515A0704 2CKA006520A0227 2CKA006599A2035 2CKA006599A2988 2CKA006599A2987 2CKA006599A3026 2CKA006599A3025	**Kryt stmievača s otočným ovládačom** S upevňovacou maticou. Pri farebných kombináciách s ľadovo bielou alebo dymovo čiernou časťou je možné využiť možnosť orientačného osvetlenia tlejivkou 2CKA006599A0518 (nie je súčasťou dodávky).	**Levit®** biela / ľadová biela biela / biela šedá / biela slonová kosť / biela macchiato / biela biela / dymová čierna žltá / dymová čierna červená / dymová čierna oranžová / dymová čierna zelená / dymová čierna **Levit®M** onyx / dymová čierna perleťová / ľadová biela oceľová / dymová čierna titánová / dymová čierna	3294H-A00123 01 3294H-A00123 03 3294H-A00123 16 3294H-A00123 17 3294H-A00123 18 3294H-A00123 62 3294H-A00123 64 3294H-A00123 65 3294H-A00123 66 3294H-A00123 67 3294H-A00123 63 3294H-A00123 68 3294H-A00123 69 3294H-A00123 70	5/1 5/1 5/1 5/1 5/1 5/1 5/1 5/1 5/1 5/1 5/1 5/1 5/1 5/1	
Levit® **Levit®M**			1 2 3 **4** **5** 6 7 8		
2CKA006500A0013 2CKA006400A0099 2CKA006200A0281	**Kryt stmievača krátkocestného flex** Na kompletizáciu je okrem prístroja a rámčeka nutný ešte ovládací prvok 2CKA006400A0099 (bez možnosti vzdialeného ovládania) alebo 2CKA006200A0281 (s integrovaným Bluetooth komunikátorom). Viac informácií v kapitole ABB flexTronics®, ABB-free@home® flex. V prípade samostatnej inštalácie prístroja je nutné na tento kryt použiť **rámček s otvorom 55 × 55 mm** (3901H-A05510 ..) – pozrite str. 24. V prípade inštalácie prístroja do viacnásobných kombinácií je nutné na tento kryt použiť štandardný rámček zodpovedajúci násobnosti (3901H-A050.0 ..). Podľa pozície prístroja v rámčeku je potrebné použiť ešte krajný alebo stredný **kryt rámčeka s otvorom 55 × 55 mm** (3901H-A00.55 ..) – pozrite str. 25. K dispozícii je tiež dvojnásobný **rámček s otvormi** 55 × 55 mm (3901H-A05520 ..) – pozrite str. 25.	**Levit®** biela šedá macchiato **Levit®M** onyx perleťová oceľová titánová	6220H-A01000 03 6220H-A01000 16 6220H-A01000 18 6220H-A01000 63 6220H-A01000 68 6220H-A01000 69 6220H-A01000 70	5/1 5/1 5/1 5/1 5/1 5/1 5/1	
Levit® **Levit®M**			1 2 3 **4** **5** 6 7 8		
3299U-A00006 3299U-A00007 3299U-A00001	**Snímač spínača automatického** Uhol pokrytia: cca 180° (1 rovina – pozrite kapitolu Snímače pohybu) Nastaviteľné hodnoty (na zadnej strane krytu): prahové osvetlenie (cca 5 - 1 000 lx); citlivosť; oneskorenie vypnutia (5 s - 10 min., príp. stlačením integrovaného tlačidla na 15, 30, 45, 60 min.) Pracovná teplota: –10 °C až +55 °C	**Levit®** biela / ľadová biela biela / biela šedá / biela slonová kosť / biela macchiato / biela biela / dymová čierna žltá / dymová čierna červená / dymová čierna oranžová / dymová čierna zelená / dymová čierna **Levit®M** onyx / dymová čierna perleťová / ľadová biela oceľová / dymová čierna titánová / dymová čierna	3299H-A02182 01 3299H-A02182 03 3299H-A02182 16 3299H-A02182 17 3299H-A02182 18 3299H-A02182 62 3299H-A02182 64 3299H-A02182 65 3299H-A02182 66 3299H-A02182 67 3299H-A02182 63 3299H-A02182 68 3299H-A02182 69 3299H-A02182 70	1 1 1 1 1 1 1 1 1 1 1 1 1 1	
Levit® **Levit®M**	**Snímač je nutné doplniť vhodným spínacím prístrojom podľa druhu a veľkosti záťaže.**		1 2 3 **4** **5** 6 7 8		

Poznámky:

Levit®, Levit®M

Bezdotykový spínač • Diaľkové ovládanie

	Pre prístroje	Názov	Farba	Objedn. kód	Jednot. bal. ks
	Pre dizajn	**Technické údaje**		**Kompletnosť**	
	2CKA006400A0034	**Kryt bezdotykového spínača** V prípade samostatnej inštalácie prístroja je nutné na tento kryt použiť **rámček s otvorom 55 × 55 mm** (3901H-A05510 ..) – pozrite str. 24. V prípade inštalácie prístroja do viacnásobných kombinácií je nutné na tento kryt použiť štandardný rámček zodpovedajúci násobnosti (3901H-A050.0 ..). Podľa pozície prístroja v rámčeku je potrebné použiť ešte krajný alebo stredný **kryt rámčeka s otvorom 55 × 55 mm** (3901H-A00.55 ..) – pozrite str. 25. K dispozícii je tiež dvojnásobný **rámček s otvormi 55 × 55 mm** (3901H-A05520 ..) – pozrite str. 25.	**Levit®** biela šedá slonová kosť macchiato žltá červená oranžová zelená **Levit®M** onyx perleťová oceľová titánová	Ⓥ 3299H-A40000 03 Ⓥ 3299H-A40000 16 Ⓥ 3299H-A40000 17 Ⓥ 3299H-A40000 18 Ⓥ 3299H-A40000 64 Ⓥ 3299H-A40000 65 Ⓥ 3299H-A40000 66 Ⓥ 3299H-A40000 67 Ⓥ 3299H-A40000 63 Ⓥ 3299H-A40000 68 Ⓥ 3299H-A40000 69 Ⓥ 3299H-A40000 70	5/1 5/1 5/1 5/1 5/1 5/1 5/1 5/1 5/1 5/1 5/1 5/1
	Levit® **Levit®M**			1 2 3 **4** 5 6 7 8	
	3299.-A.3108 .. 3299-11508 3299-15508 3299-233.8 3299-83338 3299-2..08 3299-.1408 3299-1.308 3299-13508	**Vysielač RF jednonásobný, nástenný** Pre bezdrôtové rádiofrekvenčné ovládanie prístrojov s RF prijímačom.	**Levit®** biela / ľadová biela biela / biela šedá / biela slonová kosť / biela macchiato / biela biela / dymová čierna žltá / dymová čierna červená / dymová černá oranžová / dymová černá zelená / dymová čierna **Levit®M** onyx / dymová čierna perleťová / ľadová biela oceľová / dymová čierna titánová / dymová čierna	3299H-A21908 01 3299H-A21908 03 3299H-A21908 16 3299H-A21908 17 3299H-A21908 18 3299H-A21908 62 3299H-A21908 64 3299H-A21908 65 3299H-A21908 66 3299H-A21908 67 3299H-A21908 63 3299H-A21908 68 3299H-A21908 69 3299H-A21908 70	1 1 1 1 1 1 1 1 1 1 1 1 1 1
	Levit® **Levit®M**	Bližšie informácie v kapitole Bezdrôtové diaľkové ovládanie.		1 **2** 3 4 5 6 7 8	
	3299.-A.3108 .. 3299-11508 3299-15508 3299-233.8 3299-83338 3299-2..08 3299-.1408 3299-1.308 3299-13508	**Vysielač RF dvojnásobný, nástenný** Pre bezdrôtové rádiofrekvenčné ovládanie prístrojov s RF prijímačom.	**Levit®** biela / ľadová biela biela / biela šedá / biela slonová kosť / biela macchiato / biela biela / dymová čierna žltá / dymová čierna červená / dymová černá oranžová / dymová černá zelená / dymová čierna **Levit®M** onyx / dymová čierna perleťová / ľadová biela oceľová / dymová čierna titánová / dymová čierna	3299H-A11908 01 3299H-A11908 03 3299H-A11908 16 3299H-A11908 17 3299H-A11908 18 3299H-A11908 62 3299H-A11908 64 3299H-A11908 65 3299H-A11908 66 3299H-A11908 67 3299H-A11908 63 3299H-A11908 68 3299H-A11908 69 3299H-A11908 70	1 1 1 1 1 1 1 1 1 1 1 1 1 1
	Levit® **Levit®M**	Bližší informace v kapitole Bezdrátové dálkové ovládání.		1 **2** 3 4 5 6 7 8	

Poznámky:
Ⓥ Výbeh – v období po 1. 3. 2024 už materiál nemusí byť dostupný.
RF = rádiofrekvenčné (pre bezdrôtové diaľkové ovládanie)

Levit®, Levit®M
Diaľkové ovládanie • Žalúziové spínače

Pre prístroje	Názov	Farba	Objedn. kód	Jednot. bal. ks	
Pre dizajn	**Technické údaje**		**Kompletnosť**		
	Sada Friends of Hue smart switch Inteligentný ovládač na bezdrôtové diaľkové spínanie a stmievanie svietidiel Philips Hue. Možnosť využívania dvoch svetelných scén. Bezbatériové bezúdržbové vyhotovenie. Je možné používať tiež v rámci systémovej inštalácie ABB-free@home®. Vyžaduje Philips Hue Bridge 2. generácie (hranatý tvar) a Philips Hue App (verzia 3.2 alebo vyššia). Obsahuje vysielač Friends of Hue smart switch, ovládací kryt, rámček, základňu a obojstranne lepiace pásky. Upevnenie na povrch alebo k inštalačnej krabici.	biela / biela	6221H-A01000 03	1	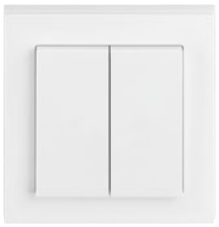
Levit®			1 2 **3** 4 5 6 7 8		
2CKA006710A0031 2CKA006710A0030 6221H-C01000 03	**Kryt pre chytrý ovládač** [59] Pre kompletizáciu sady Bluetooth Low Energy smart switch. Pre kompletáciu alebo zmenu farebného prevedenia sady Friends of Hue smart switch. V prípade samostatnej inštalácie prístroja je nutné použiť **rámček s otvorom 55 × 55 mm** (3901H-A05510 ..) – pozrite str. 24. V prípade inštalácie prístroja do viacnásobných kombinácií je nutné použiť štandardný rámček zodpovedajúci násobnosti (3901H-A050.0 ..). Podľa pozície zásuvky v rámčeku je potrebné použiť ešte krajný alebo stredný **kryt rámčeka s otvorom 55 × 55 mm** (3901H-A00.55 ..) – pozrite str. 25. K dispozícii je tiež dvojnásobný **rámček s otvormi 55 × 55 mm** (3901H-A05520 ..) – pozrite str. 25.	**Levit®** biela šedá slonová kosť macchiato **Levit®M** onyx perleťová oceľová titánová	N 6221H-A01010 03 N 6221H-A01010 16 N 6221H-A01010 17 N 6221H-A01010 18 N 6221H-A01010 63 N 6221H-A01010 68 N 6221H-A01010 69 N 6221H-A01010 70	5/1 5/1 5/1 5/1 5/1 5/1 5/1 5/1	
Levit® **Levit®M**	Typový rad: 6221H		1 2 3 **4** **5** 6 7 8		
3559-A89345 3559-A88345	**Kryt spínača žalúziového delený s potlačou** Pre spínač radenia 1+1 s blokovaním. Pre ovládač radenia 1/0+1/0 s blokovaním.	**Levit®** biela / ľadová biela biela / biela šedá / biela slonová kosť / biela macchiato / biela biela / dymová čierna žltá / dymová čierna červená / dymová čierna oranžová / dymová čierna zelená / dymová čierna **Levit®M** onyx / dymová čierna perleťová / ľadová biela oceľová / dymová čierna titánová / dymová čierna	3559H-A00662 01 3559H-A00662 03 3559H-A00662 16 3559H-A00662 17 3559H-A00662 18 3559H-A00662 62 3559H-A00662 64 3559H-A00662 65 3559H-A00662 66 3559H-A00662 67 3559H-A00662 63 3559H-A00662 68 3559H-A00662 69 3559H-A00662 70	20/1 20/1 20/1 20/1 20/1 20/1 20/1 20/1 20/1 20/1 20/1 20/1 20/1 20/1	
Levit® **Levit®M**			1 2 3 **4** **5** 6 7 8		

Poznámky:
[59] Tento produkt bude dostupný pravdepodobne v 2. polroku 2024.
N Novinka

Levit®, Levit®M
Žalúziové spínače

	Pre prístroje	Názov	Farba	Objedn. kód	Jednot. bal. ks
	Pre dizajn	**Technické údaje**		**Kompletnosť**	
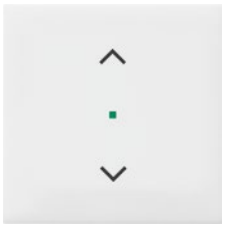	2CKA006400A0096 2CKA006400A0099 2CKA006200A0281	**Kryt spínača žalúziového krátkocestného flex** Na kompletizáciu je okrem prístroja a rámčeka nutný ešte ovládací prvok 2CKA006400A0099 (bez možnosti vzdialeného ovládania) alebo 2CKA006200A0281 (s integrovaným Bluetooth komunikátorom). Viac informácií v kapitole ABB flexTronics®, ABB-free@home® flex. V prípade samostatnej inštalácie prístroja je nutné na tento kryt použiť **rámček s otvorom 55 × 55 mm** (3901H-A05510 ..) – pozrite str. 24. V prípade inštalácie prístroja do viacnásobných kombinácií je nutné na tento kryt použiť štandardný rámček zodpovedajúci násobnosti (3901H-A050.0 ..). Podľa pozície prístroja v rámčeku je potrebné použiť ešte krajný alebo stredný **kryt rámčeka s otvorom 55 × 55 mm** (3901H-A00.55 ..) – pozrite str. 25. K dispozícii je tiež dvojnásobný **rámček s otvormi** 55 × 55 mm (3901H-A05520 ..) – pozrite str. 25.	**Levit®** biela šedá macchiato **Levit®M** onyx perleťová oceľová titánová	6220H-A01002 03 6220H-A01002 16 6220H-A01002 18 6220H-A01002 63 6220H-A01002 68 6220H-A01002 69 6220H-A01002 70	5/1 5/1 5/1 5/1 5/1 5/1 5/1
	Levit® **Levit®M**			1 2 3 **4** 5 6 7 8	
	2CKA006410A0378 2CKA006410A0380	**Kryt spínača žalúziového Busch-Jalousiecontrol® II s krátkocestným ovládačom**	**Levit®** biela / ľadová biela biela / biela šedá / biela slonová kosť / biela macchiato / biela biela / dymová čierna žltá / dymová čierna červená / dym. čierna oranžová / dym. čierna zelená / dym. čierna **Levit®M** onyx / dymová čierna perleťová / ľadová biela oceľová / dym. čierna titánová / dym. čierna	Ⓥ 3299H-A00110 01 Ⓥ 3299H-A00110 03 Ⓥ 3299H-A00110 16 Ⓥ 3299H-A00110 17 Ⓥ 3299H-A00110 18 Ⓥ 3299H-A00110 62 Ⓥ 3299H-A00110 64 Ⓥ 3299H-A00110 65 Ⓥ 3299H-A00110 66 Ⓥ 3299H-A00110 67 Ⓥ 3299H-A00110 63 Ⓥ 3299H-A00110 68 Ⓥ 3299H-A00110 69 Ⓥ 3299H-A00110 70	5/1 5/1 5/1 5/1 5/1 5/1 5/1 5/1 5/1 5/1 5/1 5/1 5/1 5/1
	Levit® **Levit®M**			1 2 3 **4** 5 6 7 8	
	2CHX880040A0033 2CKA006410A0393 2CKA006410A0399 2CKA001032A0518	**Kryt pre prístroje s displejovým modulom** Pre termostat so spínacími hodinami, časovač Busch-Timer®, ovládač časovací komfortný Busch-Timer® alebo snímač kvality vzduchu. V prípade samostatnej inštalácie prístroja je nutné na tento kryt použiť **rámček s otvorom 55 × 55 mm** (3901H-A05510 ..) – pozrite str. 24. V prípade inštalácie prístroja do viacnásobných kombinácií je nutné na tento kryt použiť štandardný rámček zodpovedajúci násobnosti (3901H-A050.0 ..). Podľa pozície prístroja v rámčeku je potrebné použiť ešte krajný alebo stredný **kryt rámčeka s otvorom 55 × 55 mm** (3901H-A00.55 ..) – pozrite str. 25. K dispozícii je tiež dvojnásobný **rámček s otvormi 55 × 55 mm** (3901H-A05520 ..) – pozrite str. 25.	**Levit®** biela šedá slonová kosť macchiato žltá červená oranžová zelená **Levit®M** onyx perleťová oceľová titánová	3299H-A40100 03 3299H-A40100 16 3299H-A40100 17 3299H-A40100 18 3299H-A40100 64 3299H-A40100 65 3299H-A40100 66 3299H-A40100 67 3299H-A40100 63 3299H-A40100 68 3299H-A40100 69 3299H-A40100 70	5/1 5/1 5/1 5/1 5/1 5/1 5/1 5/1 5/1 5/1 5/1 5/1
	Levit® **Levit®M**			1 2 3 **4** 5 6 7 8	

Poznámky:
Ⓥ Výbeh – v období po 1. 3. 2024 už materiál nemusí byť dostupný.

Levit®, Levit®M

AudioWorld• LED osvetlenie

Pre prístroje	Názov	Farba	Objedn. kód	Jednot. bal. ks	
Pre dizajn	**Technické údaje**		**Kompletnosť**		
2CKA008200A0276 2CKA008200A0279 2CKA008200A0153	**Kryt zosilňovača s tunerom FM a DAB+, FM, DAB+ a Bluetooth alebo internetového rádia ABB-Radio iNet** V prípade samostatnej inštalácie prístroja je nutné na tento kryt použiť **rámček s otvorom 55 × 55 mm** (3901H-A05510 ..) – pozrite str. 24. V prípade inštalácie prístroja do viacnásobných kombinácií je nutné na tento kryt použiť štandardný rámček zodpovedajúci násobnosti (3901H-A050.0 ..). Podľa pozície prístroja v rámčeku je potrebné použiť ešte krajný alebo stredný **kryt rámčeka s otvorom 55 × 55 mm** (3901H-A00.55 ..) – pozrite str. 25. K dispozícii je tiež dvojnásobný **rámček s otvormi 55 × 55 mm** (3901H-A05520 ..) – pozrite str. 25.	**Levit®** biela šedá slonová kosť macchiato žltá červená oranžová zelená **Levit®M** onyx perleťová oceľová titánová	3299H-A40200 03 3299H-A40200 16 3299H-A40200 17 3299H-A40200 18 3299H-A40200 64 3299H-A40200 65 3299H-A40200 66 3299H-A40200 67 3299H-A40200 63 3299H-A40200 68 3299H-A40200 69 3299H-A40200 70	5/1 5/1 5/1 5/1 5/1 5/1 5/1 5/1 5/1 5/1 5/1 5/1	
Levit® **Levit®M**			1 2 3 **4** **5** 6 7 8		
2CKA008200A0042	**Kryt reproduktora** Pre zapustený reproduktor. S guľatou mriežkou. V prípade samostatnej inštalácie prístroja je nutné na tento kryt použiť **rámček s otvorom 55 × 55 mm** (3901H-A05510 ..) – pozrite str. 24. V prípade inštalácie prístroja do viacnásobných kombinácií je nutné na tento kryt použiť štandardný rámček zodpovedajúci násobnosti (3901H-A050.0 ..). Podľa pozície prístroja v rámčeku je potrebné použiť ešte krajný alebo stredný **kryt rámčeka s otvorom 55 × 55 mm** (3901H-A00.55 ..) – pozrite str. 25. K dispozícii je tiež dvojnásobný **rámček s otvormi 55 × 55 mm** (3901H-A05520 ..) – pozrite str. 25.	**Levit®** biela šedá slonová kosť macchiato žltá červená oranžová zelená **Levit®M** onyx perleťová oceľová titánová	5016H-A00075 03 5016H-A00075 16 5016H-A00075 17 5016H-A00075 18 5016H-A00075 64 5016H-A00075 65 5016H-A00075 66 5016H-A00075 67 5016H-A00075 63 5016H-A00075 68 5016H-A00075 69 5016H-A00075 70	5/1 5/1 5/1 5/1 5/1 5/1 5/1 5/1 5/1 5/1 5/1 5/1	
Levit® **Levit®M**			1 2 3 **4** **5** 6 7 8		
3917U-A00050 3917U-A00051 3917U-A00052 3917U-A00053 3299U-A52500 5525U-A00100	**Kryt prístroja osvetlenia s LED alebo adaptéra Profil 45** Pre prístroje osvetlenia s LED. Pre adaptér pre prístroje Profil 45.	**Levit®** biela šedá slonová kosť macchiato žltá červená oranžová zelená **Levit®M** onyx perleťová oceľová titánová	5016H-A00070 03 5016H-A00070 16 5016H-A00070 17 5016H-A00070 18 5016H-A00070 64 5016H-A00070 65 5016H-A00070 66 5016H-A00070 67 5016H-A00070 63 5016H-A00070 68 5016H-A00070 69 5016H-A00070 70	5/1 5/1 5/1 5/1 5/1 5/1 5/1 5/1 5/1 5/1 5/1 5/1	
Levit® **Levit®M**			1 2 3 **4** **5** 6 7 8		

Poznámky:

Levit®, Levit®M
Ostatné prístroje

	Radenie	Názov	Farba	Objedn. kód	Jednot. bal. ks
	Pre dizajn	**Technické údaje**		**Kompletnosť**	
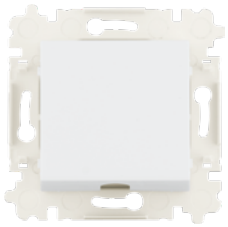		**Vývodka káblová** Na prechod z pevnej inštalácie na pohyblivý prívod. S odľahčovacou sponou. Prepájacia svorkovnica nie je súčasťou dodávky. Priemer kábla pohyblivého prívodu: max. 13 mm	**Levit®** biela šedá slonová kosť macchiato žltá červená oranžová zelená **Levit®M** onyx perleťová oceľová titánová	 3938H-A00034 03 3938H-A00034 16 3938H-A00034 17 3938H-A00034 18 3938H-A00034 64 3938H-A00034 65 3938H-A00034 66 3938H-A00034 67 3938H-A00034 63 3938H-A00034 68 3938H-A00034 69 3938H-A00034 70	 5/1 5/1 5/1 5/1 5/1 5/1 5/1 5/1 5/1 5/1 5/1 5/1
	Levit® **Levit®M**			1 **2** 3 4 **5** 6 7 8	
		**Kryt zaslepovací** S plastovým upevňovacím strmeňom.	**Levit®** biela šedá slonová kosť macchiato žltá červená oranžová zelená **Levit®M** onyx perleťová oceľová titánová	 3902H-A00001 03 3902H-A00001 16 3902H-A00001 17 3902H-A00001 18 3902H-A00001 64 3902H-A00001 65 3902H-A00001 66 3902H-A00001 67 3902H-A00001 63 3902H-A00001 68 3902H-A00001 69 3902H-A00001 70	 10/1 10/1 10/1 10/1 10/1 10/1 10/1 10/1 10/1 10/1 10/1 10/1
	Levit® **Levit®M**			1 **2** 3 4 **5** 6 7 8	
		**Zásuvka centrálneho vysávania** Zásuvka je určená pre systémy centrálneho vysávania s trubicami s priemerom 51 mm (s kónickou koncovkou s dĺžkou 32 až 36 mm a priemermi 37,5/37,0 až 38,5/38 mm). Pre vysávacie jednotky s podtlakom 10 - 45 kPa. Základňa je súčasťou dodávky. Rámček je neoddeliteľnou súčasťou zásuvky (zásuvku nie je možné použiť na montáž do viacnásobných rámčekov). Vodorovná os zásuvky je daná vodorovnou osou otvoru na trubicu.	**Levit®** biela / ľadová biela biela / biela šedá / biela slonová kosť / biela macchiato / biela biela / dymová čierna žltá / dymová čierna červená / dymová čierna oranžová / dymová čierna zelená / dymová čierna **Levit®M** onyx / dymová čierna perleťová / ľadová biela oceľová / dymová čierna titánová / dymová čierna	 5530H-C67107 01 5530H-C67107 03 5530H-C67107 16 5530H-C67107 17 5530H-C67107 18 5530H-C67107 62 5530H-C67107 64 5530H-C67107 65 5530H-C67107 66 5530H-C67107 67 5530H-C67107 63 5530H-C67107 68 5530H-C67107 69 5530H-C67107 70	 8/1 8/1 8/1 8/1 8/1 8/1 8/1 8/1 8/1 8/1 8/1 8/1 8/1 8/1
	Levit® **Levit®M**			1 2 **3** 4 5 6 7 8	

Poznámky:

Levit®, Levit®M
Zásuvky

Radenie	Názov	Farba	Objedn. kód	Jednot. bal. ks	
Pre dizajn	**Technické údaje**		**Kompletnosť**		
2P+PE	**Zásuvka jednonásobná s ochranným kolíkom, s clonkami**	**Levit®**			
		biela / ľadová biela	N 6619H-A06357 01	10/1	
		biela / biela	N 6619H-A06357 03	10/1	
		šedá / biela	N 6619H-A06357 16	10/1	
		slonová kosť / biela	N 6619H-A06357 17	10/1	
		macchiato / biela	N 6619H-A06357 18	10/1	
		biela / dymová čierna	N 6619H-A06357 62	10/1	
		žltá / dymová čierna	N 6619H-A06357 64	10/1	
		červená / dym. čierna	N 6619H-A06357 65	10/1	
		oranžová / dym. čierna	N 6619H-A06357 66	10/1	
		zelená / dymová čierna	N 6619H-A06357 67	10/1	
		Levit®M			
		onyx / dymová čierna	N 6619H-A06357 63	10/1	
		perleťová / ľadová biela	N 6619H-A06357 68	10/1	
		oceľová / dym. čierna	N 6619H-A06357 69	10/1	
		titánová / dym. čierna	N 6619H-A06357 70	10/1	
	Bezskrutkové pripojenie vodičov.				
Levit®	IP 40				
Levit®M	16 A, 250 V AC		1 **2** 3 4 **5** 6 7 8		
2P+PE	**Zásuvka jednonásobná 55×55, s ochranným kolíkom, s clonkami**	**Levit®**			
		biela	N 6619H-A06557 03	10/1	
		šedá	N 6619H-A06557 16	10/1	
	V prípade samostatnej inštalácie zásuvky je nutné použiť **rámček s otvorom 55 × 55 mm** (3901H-A05510 ..) – pozrite stranu 24.	macchiato	N 6619H-A06557 18	10/1	
		Levit®M			
	V prípade inštalácie zásuvky do viacnásobných kombinácií je nutne použiť štandardný rámček zodpovedajúci násobnosti (3901H-A050.0 ..). Podľa pozície zásuvky v rámčeku je potrebné použiť ešte krajný alebo stredný **kryt rámčeku s otvorom 55 × 55 mm** (3901H-A00.55 ..) – pozrite stranu 25.	onyx	N 6619H-A06557 63	10/1	
		perleťová	N 6619H-A06557 68	10/1	
		oceľová	N 6619H-A06557 69	10/1	
		titánová	N 6619H-A06557 70	10/1	
	K dispozícii je tiež dvojnásobný **rámček s otvormi 55 × 55 mm** (3901H-A05520 ..) – pozrite stranu 25.				
	Bezskrutkové pripojenie vodičov.				
Levit®	IP 40				
Levit®M	16 A, 250 V AC		1 **2** 3 4 **5** 6 7 8		
2P+PE	**Zásuvka jednonásobná s ochranným kolíkom, s clonkami, s viečkom**	**Levit®**			
		biela / biela	N 6619H-A06397 03	10/1	
		macchiato / biela	N 6619H-A06397 18	10/1	
		biela / dymová čierna	N 6619H-A06397 62	10/1	
		Levit®M			
	Bezskrutkové pripojenie vodičov.	onyx / dymová čierna	N 6619H-A06397 63	10/1	
Levit®	IP 40	titanová / dym. čierna	N 6619H-A06397 70	10/1	
Levit®M	16 A, 250 V AC		1 **2** 3 4 **5** 6 7 8		
2P+PE	**Zásuvka jednonásobná s ochranným kolíkom, s clonkami**	**Levit®**			
		biela / ľadová biela	V 5519H-A02357 01	10/1	
		biela / biela	V 5519H-A02357 03	10/1	
		šedá / biela	V 5519H-A02357 16	10/1	
		slonová kosť / biela	V 5519H-A02357 17	10/1	
		macchiato / biela	V 5519H-A02357 18	10/1	
		biela / dymová čierna	V 5519H-A02357 62	10/1	
		žltá / dymová čierna	V 5519H-A02357 64	10/1	
		červená / dym. čierna	V 5519H-A02357 65	10/1	
		oranžová / dym. čierna	V 5519H-A02357 66	10/1	
		zelená / dymová čierna	V 5519H-A02357 67	10/1	
		Levit®M			
		onyx / dymová čierna	V 5519H-A02357 63	10/1	
		perleťová / ľadová biela	V 5519H-A02357 68	10/1	
		oceľová / dym. čierna	V 5519H-A02357 69	10/1	
		titánová / dym. čierna	V 5519H-A02357 70	10/1	
	Bezskrutkové pripojenie vodičov.				
Levit®	IP 40				
Levit®M	16 A, 250 V AC		1 **2** 3 4 **5** 6 7 8		

Poznámky:
N Novinka
V Výběh – v období po 1. 3. 2024 již produkt nemusí být dostupný.

Levit®, Levit®M
Zásuvky

	Radenie	Názov	Farba	Objedn. kód	Jednot. bal. ks
	Pre dizajn	**Technické údaje**		**Kompletnosť**	
	2P+PE	**Zásuvka jednonásobná 55×55, s ochranným kolíkom, s clonkami** V prípade samostatnej inštalácie zásuvky je nutné použiť **rámček s otvorom 55 × 55 mm** (3901H-A05510 ..) – pozrite stranu 24. V prípade inštalácie zásuvky do viacnásobných kombinácií je nutne použiť štandardný rámček zodpovedajúci násobnosti (3901H-A050.0 ..). Podľa pozície zásuvky v rámčeku je potrebné použiť ešte krajný alebo stredný **kryt rámčeku s otvorom 55 × 55 mm** (3901H-A00.55 ..) – pozrite stranu 25. K dispozícii je tiež dvojnásobný **rámček s otvormi 55 × 55 mm** (3901H-A05520 ..) – pozrite stranu 25. Bezskrutkové pripojenie vodičov.	**Levit®** biela šedá macchiato **Levit®M** onyx perleťová oceľová titánová	5519H-A02557 03 5519H-A02557 16 5519H-A02557 18 5519H-A02557 63 5519H-A02557 68 5519H-A02557 69 5519H-A02557 70	10/1 10/1 10/1 10/1 10/1 10/1 10/1
	Levit® **Levit®M**	IP 40 16 A, 250 V AC		1 **2** 3 4 **5** 6 7 8	
	2P+PE	**Zásuvka jednonásobná s ochranným kolíkom, s clonkami, s viečkom** Bezskrutkové pripojenie vodičov.	**Levit®** biela / biela macchiato / biela biela / dymová čierna **Levit®M** onyx / dymová čierna titánová / dym. čierna	5519H-A02397 03 5519H-A02397 18 5519H-A02397 62 5519H-A02397 63 5519H-A02397 70	10/1 10/1 10/1 10/1 10/1
	Levit® **Levit®M**	IP 40 16 A, 250 V AC		1 **2** 3 4 **5** 6 7 8	
	2×(2P+PE)	**Zásuvka dvojnásobná s ochrannými kolíkmi, s clonkami, s natočenou dutinou** [18)] Bezskrutkové pripojenie vodičov.	**Levit®** biela / ľadová biela biela / biela šedá / biela slonová kosť / biela macchiato / biela biela / dymová čierna žltá / dymová čierna červená / dymová čierna oranžová / dymová čierna zelená / dymová čierna **Levit®M** onyx / dymová čierna perleťová / ľadová biela oceľová / dymová čierna titánová / dymová čierna	5513H-C02357 01 5513H-C02357 03 5513H-C02357 16 5513H-C02357 17 5513H-C02357 18 5513H-C02357 62 5513H-C02357 64 5513H-C02357 65 5513H-C02357 66 5513H-C02357 67 5513H-C02357 63 5513H-C02357 68 5513H-C02357 69 5513H-C02357 70	10/1 10/1 10/1 10/1 10/1 10/1 10/1 10/1 10/1 10/1 10/1 10/1 10/1 10/1
	Levit® **Levit®M**	IP 40 16 A, 250 V AC		1 2 **3** 4 5 6 7 8	

Poznámky:

[18)] Prístroj je určený na montáž do elektroinštalačných krabíc s vnútorným priemerom 68 mm. Pri montáži do dutých priečok použite krabice KUL 68-45/LD, KPRL 68-70/LD alebo KPR 68/71L (dodáva KOPOS KOLÍN a.s.).

Ⓥ Výbeh – v období po 1. 3. 2024 už materiál nemusí byť dostupný.

Levit®, Levit®M
Zásuvky

Radenie	Názov	Farba	Objedn. kód	Jednot. bal. ks
Pre dizajn	**Technické údaje**		**Kompletnosť**	



2P+PE

Zásuvka jednonásobná
s ochranným kolíkom, s clonkami,
s USB nabíjaním [59]
Na súčasné používanie zásuvky a nabíjanie alebo napájanie dvoch mobilných koncových zariadení pomocou USB kábla typu A alebo C.
Výstup USB-A: podpora nabíjacieho protokolu Apple MFI s 2,4 A a BC 1.2 s 1,5 A
Výstup USB-C: podpora nabíjacieho protokolu USB PD (Power Delivery) s 3 A, Apple MFi s 2,4 A a BC 1.2 DCP s 1,5 A
Elektronická ochrana pred skratom a preťažením.
Menovitý prúd jedného výstupu (druhý výstup nepoužiť): 3 A
Kľudová spotreba: 75 mW
Nie je možné používať na dátový prenos.
Pracovná teplota: 0 °C až +35 °C
Stupeň krytia: IP 20, SELV
Vstavaná hĺbka: 39,5 mm

Levit®		
biela / ľadová biela	N	5569H-A32357 01
biela / biela	N	5569H-A32357 03
šedá / biela	N	5569H-A32357 16
slonová kosť / biela	N	5569H-A32357 17
macchiato / biela	N	5569H-A32357 18
biela / dymová čierna	N	5569H-A32357 62
žltá / dymová čierna	N	5569H-A32357 64
červená / dym. čierna	N	5569H-A32357 65
oranžová / dym. čierna	N	5569H-A32357 66
zelená / dymová čierna	N	5569H-A32357 67
Levit®M		
onyx / dymová čierna	N	5569H-A32357 63
perleťová / ľadová biela	N	5569H-A32357 68
oceľová / dym. čierna	N	5569H-A32357 69
titánová / dym. čierna	N	5569H-A32357 70

Jednot. bal. ks
1
1
1
1
1
1
1
1
1
1
1
1
1
1

V prípade samostatnej inštalácie zásuvky je nutné použiť **rámček s otvorom 55 × 55 mm** (3901H-A05510 ..) – pozrite stranu 24.
V prípade inštalácie zásuvky do viacnásobných kombinácií je nutne použiť štandardný rámček zodpovedajúci násobnosti (3901H-A050.0 ..). Podľa pozície zásuvky v rámčeku je potrebné použiť ešte krajný alebo stredný **kryt rámčeku s otvorom 55 × 55 mm** (3901H-A00.55 ..) – pozrite stranu 25. K dispozícii je tiež dvojnásobný **rámček s otvormi 55 × 55 mm** (3901H-A05520 ..) – pozrite stranu 25.

Bezskrutkové pripojenie vodičov.
Levit® Typový rad: 20 MUCB2USBAC
Levit®M 16 A, 230 V AC, 50/60 Hz

1 **2** 3 4 **5** 6 7 8



2P+PE

Zásuvka jednonásobná
s ochranným kolíkom, s clonkami,
s USB nabíjaním
Na súčasné používanie zásuvky a nabíjanie alebo napájanie dvoch mobilných koncových zariadení pomocou USB kábla typu A.
Podpora nabíjacieho protokolu Apple MFI s 2,4 A a BC 1.2 s 1,5 A.
Elektronická ochrana pred skratom a preťažením.
Menovitý prúd jedného výstupu (druhý výstup nepoužiť): 2,4 A
Kľudová spotreba: 75 mW
Nie je možné používať na dátový prenos.
Pracovná teplota: 0 °C až +35 °C
Stupeň krytia: IP 20, SELV
Vstavaná hĺbka: 39,5 mm

Levit®		
biela / ľadová biela	V	5569H-A22357 01
biela / biela	V	5569H-A22357 03
šedá / biela	V	5569H-A22357 16
slonová kosť / biela	V	5569H-A22357 17
macchiato / biela	V	5569H-A22357 18
biela / dymová čierna	V	5569H-A22357 62
žltá / dymová čierna	V	5569H-A22357 64
červená / dym. čierna	V	5569H-A22357 65
oranžová / dym. čierna	V	5569H-A22357 66
zelená / dymová čierna	V	5569H-A22357 67
Levit®M		
onyx / dymová čierna	V	5569H-A22357 63
perleťová / ľadová biela	V	5569H-A22357 68
oceľová / dym. čierna	V	5569H-A22357 69
titánová / dym. čierna	V	5569H-A22357 70

Jednot. bal. ks
1
1
1
1
1
1
1
1
1
1
1
1
1
1

V prípade samostatnej inštalácie zásuvky je nutné použiť **rámček s otvorom 55 × 55 mm** (3901H-A05510 ..) – pozrite stranu 24.
V prípade inštalácie zásuvky do viacnásobných kombinácií je nutne použiť štandardný rámček zodpovedajúci násobnosti (3901H-A050.0 ..).
Podľa pozície zásuvky v rámčeku je potrebné použiť ešte krajný alebo stredný **kryt rámčeku s otvorom 55 × 55 mm** (3901H-A00.55 ..) – pozrite stranu 25.
K dispozícii je tiež dvojnásobný **rámček s otvormi 55 × 55 mm** (3901H-A05520 ..) – pozrite str. 25.

Bezskrutkové pripojenie vodičov.
Levit® Typový rad: 20 MUCB2USB
Levit®M 16 A, 230 V AC, 50/60 Hz

1 **2** 3 4 **5** 6 7 8

Poznámky:
[59] Tento produkt bude dostupný pravdepodobne v 2. polroku 2024.
N Novinka
V Výbeh – v období po 1. 3. 2024 už materiál nemusí byť dostupný.

Levit®, Levit®M
Zásuvky

	Radenie	Názov	Farba	Objedn. kód	Jednot. bal. ks
	Pre dizajn	**Technické údaje**		**Kompletnosť**	
	2P+PE	**Zásuvka jednonásobná s ochranným kolíkom, s clonkami, s ochranou pred prepätím** [59] Optická signalizácia poruchy.	**Levit®**		
			biela / ľadová biela	N 6699H-A06357 01	1
			biela / biela	N 6699H-A06357 03	1
			šedá / biela	N 6699H-A06357 16	1
			slonová kosť / biela	N 6699H-A06357 17	1
			macchiato / biela	N 6699H-A06357 18	1
			biela / dymová čierna	N 6699H-A06357 62	1
			žltá / dymová čierna	N 6699H-A06357 64	1
			červená / dym. čierna	N 6699H-A06357 65	1
			oranžová / dym. čierna	N 6699H-A06357 66	1
			zelená / dymová čierna	N 6699H-A06357 67	1
			Levit®M		
			onyx / dymová čierna	N 6699H-A06357 63	1
			perleťová / ľadová biela	N 6699H-A06357 68	1
		Technické parametre – pozrite kapitolu Technické údaje. Bezskrutkové pripojenie vodičov.	oceľová / dym. čierna	N 6699H-A06357 69	1
			titánová / dym. čierna	N 6699H-A06357 70	1
	Levit®	IP 40			
	Levit®M	16 A, 230 V AC		1 **2** 3 4 **5** 6 7 8	
	2P+PE	**Zásuvka jednonásobná s ochranným kolíkom, s clonkami, s ochranou pred prepätím** Optická signalizácia poruchy.	**Levit®**		
			biela / ľadová biela	V 5599H-A02357 01	1
			biela / biela	V 5599H-A02357 03	1
			šedá / biela	V 5599H-A02357 16	1
			slonová kosť / biela	V 5599H-A02357 17	1
			macchiato / biela	V 5599H-A02357 18	1
			biela / dymová čierna	V 5599H-A02357 62	1
			žltá / dymová čierna	V 5599H-A02357 64	1
			červená / dym. čierna	V 5599H-A02357 65	1
			oranžová / dym. čierna	V 5599H-A02357 66	1
			zelená / dymová čierna	V 5599H-A02357 67	1
			Levit®M		
			onyx / dymová čierna	V 5599H-A02357 63	1
			perleťová / ľadová biela	V 5599H-A02357 68	1
		Technické parametre – pozrite kapitolu Technické údaje. Bezskrutkové pripojenie vodičov.	oceľová / dym. čierna	V 5599H-A02357 69	1
			titánová / dym. čierna	V 5599H-A02357 70	1
	Levit®	IP 40			
	Levit®M	16 A, 230 V AC		1 **2** 3 4 **5** 6 7 8	
	2×(2P+PE)	**Zásuvka dvojnásobná s ochrannými kolíkmi, s clonkami, s natočenou dutinou, s ochranou pred prepätím** [18] Optická signalizácia poruchy.	**Levit®**		
			biela / ľadová biela	5593H-C02357 01	1
			biela / biela	5593H-C02357 03	1
			šedá / biela	5593H-C02357 16	1
			slonová kosť / biela	5593H-C02357 17	1
			macchiato / biela	5593H-C02357 18	1
			biela / dymová čierna	5593H-C02357 62	1
			žltá / dymová čierna	5593H-C02357 64	1
			červená / dymová čierna	5593H-C02357 65	1
			oranžová / dymová čierna	5593H-C02357 66	1
			zelená / dymová čierna	5593H-C02357 67	1
			Levit®M		
			onyx / dymová čierna	5593H-C02357 63	1
			perleťová / ľadová biela	5593H-C02357 68	1
		Technické parametre – pozrite kapitolu Technické údaje. Bezskrutkové pripojenie vodičov.	oceľová / dymová čierna	5593H-C02357 69	1
			titánová / dymová čierna	5593H-C02357 70	1
	Levit®	IP 40			
	Levit®M	16 A, 230 V AC		1 2 **3** 4 5 6 7 8	

Poznámky:

[18] Prístroj je určený na montáž do elektroinštalačných krabíc s vnútorným priemerom 68 mm. Pri montáži do dutých priečok použite krabice KUL 68-45/LD, KPRL 68-70/LD alebo KPR 68/71L (dodáva KOPOS KOLÍN a.s.).

[59] Tento produkt bude dostupný pravdepodobne v 2. polroku 2024.

N Novinka

V Výbeh – v období po 1. 3. 2024 už materiál nemusí byť dostupný.

Levit®, Levit®M
Zásuvky

Radenie	Názov	Farba	Objedn. kód	Jednot. bal. ks	
Pre dizajn	**Technické údaje**		**Kompletnosť**		
2P+PE	**Zásuvka bezpečnostná FI-DOS so vstavaným prúdovým chráničom, s clonkami** [59)] Reziduálny pracovný prúd $I_{\Delta n}$: 30 mA Typ A, citlivosť na striedavý i impulzný prúd Menovitý prúd I_n: 16 A Menovitá frekvencia: 45 - 60 Hz Vybavovací čas pri 5× $I_{\Delta n}$: max. 30 ms Menovitý skratový prúd: 3 000 A Odolnosť voči impulzným prúdom: 3 000 A, 8/20 µs Stupeň ochrany krytím: IP 20 Pripájací prierez: 1,5 až 2,5 mm^2 Vstavaná hĺbka: 32 mm Inštalácia je možná v sústavách TN-S, TN-C, TT. K svorkám L', N' je možné pripojiť ďalšie zásuvky, ktoré budú tiež pod kontrolou prúdového chrániča. V prípade samostatnej inštalácie prístroja je nutné použiť **rámček s otvorom 55 × 55 mm** (3901H-A05510 ..) – pozrite stranu 24. V prípade inštalácie prístroja do viacnásobných kombinácií je nutné použiť štandardný rámček zodpovedajúci násobnosti (3901H-A050.0 ..). Podľa pozície zásuvky v rámčeku je potrebné použiť ešte krajný alebo stredný **kryt rámčeka s otvorom 55 × 55 mm** (3901H-A00.55 ..) – pozrite stranu 25. K dispozícii je tiež dvojnásobný **rámček s otvormi 55 × 55 mm** (3901H-A00.55 ..) – pozrite stranu 25. Bezskrutkové pripojenie vodičov. Typový rad: S3F1630	biela / biela	5526H-A02369 03	1	
Levit®	16 A, 230 V AC		1 2 3 4 5 6 7 8		

Ďalšie produkty dizajnového radu Levit®, Levit®M nájdete v kapitolách:
– ABB flexTronics®, ABB-free@home® flex
– ABB-free@home®
– Spínače a zásuvky IP 44, IP 54, IP 55, IP 66
– Zásuvky iných systémov

Schémy zapojenia, rozmerové výkresy a ďalšie informácie nájdete v kapitole Technické údaje.

Poznámky:
[59)] Tento produkt bude dostupný pravdepodobne v 2. polroku 2024.
Schéma zapojenia k bezpečnostným zásuvkám FI-DOS – pozrite kapitolu Technické údaje.

Levit®, Levit®M
Rámčeky

	Pre prístroje	Názov	Farba	Objedn. kód	Jednot. bal. ks
	Pre dizajn	Technické údaje		Kompletnosť	
		**Rámček pre elektroinštalačné prístroje jednonásobný**	**Levit®**		
			biela / ľadová biela	3901H-A05010 01	20/1
			biela / biela	3901H-A05010 03	20/1
			šedá / biela	3901H-A05010 16	20/1
			slonová kosť / biela	3901H-A05010 17	20/1
			macchiato / biela	3901H-A05010 18	20/1
			biela / dymová čierna	3901H-A05010 62	20/1
			žltá / dymová čierna	3901H-A05010 64	20/1
			červená / dymová čierna	3901H-A05010 65	20/1
			oranžová / dymová čierna	3901H-A05010 66	20/1
			zelená / dymová čierna	3901H-A05010 67	20/1
			Levit®M		
			onyx / dymová čierna	3901H-A05010 63	20/1
			perleťová / ľadová biela	3901H-A05010 68	20/1
			oceľová / dymová čierna	3901H-A05010 69	20/1
			titánová / dymová čierna	3901H-A05010 70	20/1
	Levit® **Levit®M**			1 2 3 4 5 6 7 8	
		**Rámček pre elektroinštalačné prístroje dvojnásobný** Pre vodorovnú aj zvislú montáž.	**Levit®**		
			biela / ľadová biela	3901H-A05020 01	10/1
			biela / biela	3901H-A05020 03	10/1
			šedá / biela	3901H-A05020 16	10/1
			slonová kosť / biela	3901H-A05020 17	10/1
			macchiato / biela	3901H-A05020 18	10/1
			biela / dymová čierna	3901H-A05020 62	10/1
			žltá / dymová čierna	3901H-A05020 64	10/1
			červená / dymová čierna	3901H-A05020 65	10/1
			oranžová / dymová čierna	3901H-A05020 66	10/1
			zelená / dymová čierna	3901H-A05020 67	10/1
			Levit®M		
			onyx / dymová čierna	3901H-A05020 63	10/1
			perleťová / ľadová biela	3901H-A05020 68	10/1
			oceľová / dymová čierna	3901H-A05020 69	10/1
			titánová / dymová čierna	3901H-A05020 70	10/1
	Levit® **Levit®M**			1 2 3 4 5 6 7 8	
		**Rámček pre elektroinštalačné prístroje trojnásobný** Pre vodorovnú aj zvislú montáž.	**Levit®**		
			biela / ľadová biela	3901H-A05030 01	10/1
			biela / biela	3901H-A05030 03	10/1
			šedá / biela	3901H-A05030 16	10/1
			slonová kosť / biela	3901H-A05030 17	10/1
			macchiato / biela	3901H-A05030 18	10/1
			biela / dymová čierna	3901H-A05030 62	10/1
			žltá / dymová čierna	3901H-A05030 64	10/1
			červená / dymová čierna	3901H-A05030 65	10/1
			oranžová / dymová čierna	3901H-A05030 66	10/1
			zelená / dymová čierna	3901H-A05030 67	10/1
			Levit®M		
			onyx / dymová čierna	3901H-A05030 63	10/1
			perleťová / ľadová biela	3901H-A05030 68	10/1
			oceľová / dymová čierna	3901H-A05030 69	10/1
			titánová / dymová čierna	3901H-A05030 70	10/1
	Levit® **Levit®M**			1 2 3 4 5 6 7 8	

Poznámky:

Levit®, Levit®M
Rámčeky

Pre prístroje	Názov	Farba	Objedn. kód	Jednot. bal. ks	
Pre dizajn	**Technické údaje**		**Kompletnosť**		
	Rámček pre elektroinštalačné prístroje štvornásobný Pre vodorovnú aj zvislú montáž.	**Levit®**			
		biela / ľadová biela	3901H-A05040 01	10/1	
		biela / biela	3901H-A05040 03	10/1	
		šedá / biela	3901H-A05040 16	10/1	
		slonová kosť / biela	3901H-A05040 17	10/1	
		macchiato / biela	3901H-A05040 18	10/1	
		biela / dymová čierna	3901H-A05040 62	10/1	
		žltá / dymová čierna	3901H-A05040 64	10/1	
		červená / dymová čierna	3901H-A05040 65	10/1	
		oranžová / dymová čierna	3901H-A05040 66	10/1	
		zelená / dymová čierna	3901H-A05040 67	10/1	
		Levit®M			
		onyx / dymová čierna	3901H-A05040 63	10/1	
		perleťová / ľadová biela	3901H-A05040 68	10/1	
		oceľová / dymová čierna	3901H-A05040 69	10/1	
		titánová / dymová čierna	3901H-A05040 70	10/1	
Levit® **Levit®M**			1 2 3 4 **5** 6 7 8		
	Rámček pre elektroinštalačné prístroje päťnásobný Pre vodorovnú aj zvislú montáž.	**Levit®**			
		biela / ľadová biela	3901H-A05050 01	10/1	
		biela / biela	3901H-A05050 03	10/1	
		šedá / biela	3901H-A05050 16	10/1	
		slonová kosť / biela	3901H-A05050 17	10/1	
		macchiato / biela	3901H-A05050 18	10/1	
		biela / dymová čierna	3901H-A05050 62	10/1	
		žltá / dymová čierna	3901H-A05050 64	10/1	
		červená / dymová čierna	3901H-A05050 65	10/1	
		oranžová / dymová čierna	3901H-A05050 66	10/1	
		zelená / dymová čierna	3901H-A05050 67	10/1	
		Levit®M			
		onyx / dymová čierna	3901H-A05050 63	10/1	
		perleťová / ľadová biela	3901H-A05050 68	10/1	
		oceľová / dymová čierna	3901H-A05050 69	10/1	
		titánová / dymová čierna	3901H-A05050 70	10/1	
Levit® **Levit®M**			1 2 3 4 **5** 6 7 8		
3299H-A40100 .. 3299H-A40200 .. 5016H-A00075 .. 2CHX880040A0033 2CKA006410A0399 2CKA006410A0393 2CKA008200A0276 2CKA008200A0279 2CKA008200A0153 2CKA001032A0518 5569H-A22357 .. 5526H-A02369 03 5519H-A02557 .. 6220H-A0…. ..	**Rámček jednonásobný s otvorom 55×55** Nutné v prípade použitia krytov 3299H-A40100 .., 3299H-A40200 .. ., 5016H-A00075 .. (t. j. pre termostat s plávajúcim krytom, ovládač časovací komfortný Busch-Timer®, prístroj časovača Busch-Timer®, zosilňovač s tunerom FM, rádio internetové Busch-iNet, snímač kvality vzduchu alebo reproduktor AudioWorld), zásuvky s USB nabíjaním, zásuvky so vstavaným prúdovým chráničom FI-DOS, zásuvky 55×55 alebo krytov systému ABB-free @ home®.	**Levit®**			
		biela / ľadová biela	3901H-A05510 01	20/1	
		biela / biela	3901H-A05510 03	20/1	
		šedá / biela	3901H-A05510 16	20/1	
		slonová kosť / biela	3901H-A05510 17	20/1	
		macchiato / biela	3901H-A05510 18	20/1	
		biela / dymová čierna	3901H-A05510 62	20/1	
		žltá / dymová čierna	3901H-A05510 64	20/1	
		červená / dymová čierna	3901H-A05510 65	20/1	
		oranžová / dymová čierna	3901H-A05510 66	20/1	
		zelená / dymová čierna	3901H-A05510 67	20/1	
		Levit®M			
		onyx / dymová čierna	3901H-A05510 63	20/1	
		perleťová / ľadová biela	3901H-A05510 68	20/1	
		oceľová / dymová čierna	3901H-A05510 69	20/1	
		titánová / dymová čierna	3901H-A05510 70	20/1	
Levit® **Levit®M**			1 2 3 4 **5** 6 7 8		

Poznámky:

Levit®, Levit®M

Rámčeky • Výmenne diely

Pre prístroje	Názov	Farba	Objedn. kód	Jednot. bal. ks
Pre dizajn	**Technické údaje**		**Kompletnosť**	
3299H-A40100 ..	**Rámček dvojnásobný s otvormi 55×55**			
3299H-A40200 ..	Nutné v prípade použitia krytov 3299H-A40100 ..,	**Levit®**		
5016H-A00075 ..	3299H-A40200 .. ., 5016H-A00075 .. (t. j. pre	biela / ľadová biela	3901H-A05520 01	10/1
2CHX880040A0033	termostat s plávajúcim krytom, ovládač časovací	biela / biela	3901H-A05520 03	10/1
2CKA006410A0399	komfortný Busch-Timer®, prístroj časovača	šedá / biela	3901H-A05520 16	10/1
2CKA006410A0393	Busch-Timer®, zosilňovač s tunerom FM,	slonová kosť / biela	3901H-A05520 17	10/1
2CKA008200A0276	rádio internetové Busch-iNet, snímač kvality	macchiato / biela	3901H-A05520 18	10/1
2CKA008200A0279	vzduchu alebo reproduktor AudioWorld),	biela / dymová čierna	3901H-A05520 62	10/1
2CKA008200A0153	zásuvky s USB nabíjaním, zásuvky so vstavaným			
2CKA001032A0518	prúdovým chráničom FI-DOS, zásuvky 55×55	**Levit®M**		
5569H-A22357 ..	alebo krytov systému ABB-free @ home®.	onyx / dymová čierna	3901H-A05520 63	10/1
5526H-A02369 03		perleťová / ľadová biela	3901H-A05520 68	10/1
5519H-A02557 ..		oceľová / dymová čierna	3901H-A05520 69	10/1
6220H-A0…. ..		titánová / dymová čierna	3901H-A05520 70	10/1
Levit® **Levit®M**			1 2 3 4 5 6 7 8	
3299H-A40100 ..	**Kryt rámčeka s otvorom 55×55, krajný**			
3299H-A40200 ..	Nutné v prípade použitia krytov 3299H-A40100 ..,	**Levit®**		
5016H-A00075 ..	3299H-A40200 .. ., 5016H-A00075 .. (t. j. pre	biela	3901H-A00255 03	20/1
2CHX880040A0033	termostat s plávajúcim krytom, ovládač časovací	šedá	3901H-A00255 16	20/1
2CKA006410A0399	komfortný Busch-Timer®, prístroj časovača	slonová kosť	3901H-A00255 17	20/1
2CKA006410A0393	Busch-Timer®, zosilňovač s tunerom FM,	macchiato	3901H-A00255 18	20/1
2CKA008200A0276	rádio internetové Busch-iNet, snímač kvality	žltá	3901H-A00255 64	20/1
2CKA008200A0279	vzduchu alebo reproduktor AudioWorld),	červená	3901H-A00255 65	20/1
2CKA008200A0153	zásuvky s USB nabíjaním, zásuvky so vstavaným	oranžová	3901H-A00255 66	20/1
2CKA001032A0518	prúdovým chráničom FI-DOS, zásuvky 55×55	zelená	3901H-A00255 67	20/1
5569H-A22357 ..	alebo krytov systému ABB-free @ home®.			
5526H-A02369 03		**Levit®M**		
5519H-A02557 ..	Vymieňa sa za kryt pri akejkoľvek krajnej pozícii	onyx	3901H-A00255 63	20/1
6220H-A0…. ..	v štandardnom viacnásobnom rámčeku (pomocou	perleťová	3901H-A00255 68	20/1
	priloženého plastového demontážneho kľúča).	oceľová	3901H-A00255 69	20/1
	Video-návod na jednoduchú výmenu krytu	titánová	3901H-A00255 70	20/1
	nájdete pri danom type na webovej stránke			
	abb.sk v sekcii Vypínače a zásuvky.			
Levit® **Levit®M**			1 2 3 4 5 6 7 8	
3299H-A40100 ..	**Kryt rámčeka s otvorom 55×55, stredný**			
3299H-A40200 ..	Nutné v prípade použitia krytov 3299H-A40100 ..,	**Levit®**		
5016H-A00075 ..	3299H-A40200 .. ., 5016H-A00075 .. (t. j. pre	biela	3901H-A00355 03	20/1
2CHX880040A0033	termostat s plávajúcim krytom, ovládač časovací	šedá	3901H-A00355 16	20/1
2CKA006410A0399	komfortný Busch-Timer®, prístroj časovača	slonová kosť	3901H-A00355 17	20/1
2CKA006410A0393	Busch-Timer®, zosilňovač s tunerom FM,	macchiato	3901H-A00355 18	20/1
2CKA008200A0276	rádio internetové Busch-iNet, snímač kvality	žltá	3901H-A00355 64	20/1
2CKA008200A0279	vzduchu alebo reproduktor AudioWorld),	červená	3901H-A00355 65	20/1
2CKA008200A0153	zásuvky s USB nabíjaním, zásuvky so vstavaným	oranžová	3901H-A00355 66	20/1
2CKA001032A0518	prúdovým chráničom FI-DOS, zásuvky 55×55	zelená	3901H-A00355 67	20/1
5569H-A22357 ..	alebo krytov systému ABB-free @ home®.			
5526H-A02369 03		**Levit®M**		
5519H-A02557 ..	Vymieňa sa za kryt pri akejkoľvek vnútornej pozícii	onyx	3901H-A00355 63	20/1
6220H-A0…. ..	v štandardnom viacnásobnom rámčeku (pomocou	perleťová	3901H-A00355 68	20/1
	priloženého plastového demontážneho kľúča).	oceľová	3901H-A00355 69	20/1
	Video-návod na jednoduchú výmenu krytu	titánová	3901H-A00355 70	20/1
	nájdete pri danom type na webovej stránke			
	abb.sk v sekcii Vypínače a zásuvky.			
Levit® **Levit®M**			1 2 3 4 5 6 7 8	

Poznámky:

Poznámky

08

Neo®, Neo® Tech

Neo®, Neo® Tech

Spínače	7
Komunikačná technika	8
Termostaty	8
Časové spínače	9
Stmievače	10
Snímače pohybu	10
Diaľkové ovládanie	10
Žalúziové spínače	11
AudioWorld	12
LED osvetlenie	12
Ostatné prístroje	12
Zásuvky	13
Rámčeky	15

08

Neo®



Neo®
Provokujúci a neomylne svoj

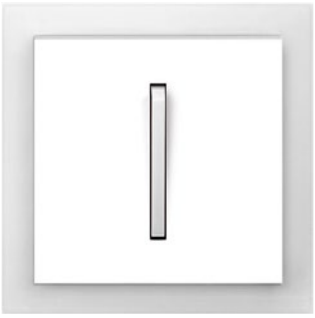

biela / ľadová biela

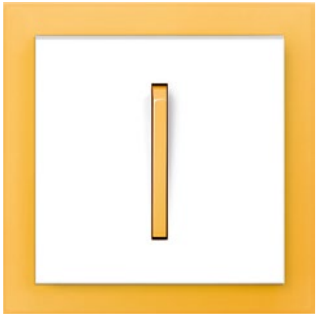

biela / ľadová oranžová

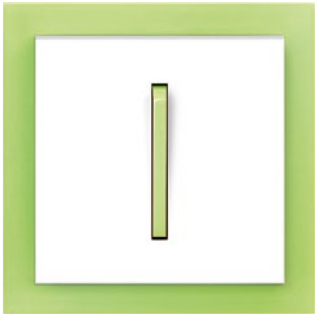

biela / ľadová zelená

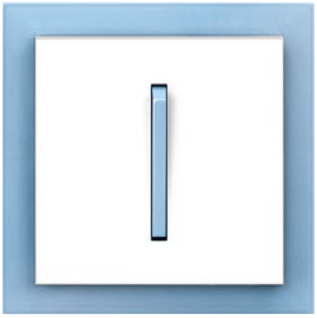

biela / ľadová modrá



biela / biela

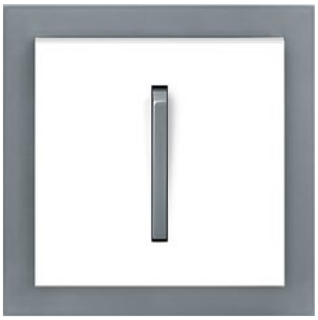

biela / ľadová šedá



grafitová / ľadová biela

08

Neo® Tech



Neo® Tech
Má svoj štýl



titánová / onyx



oceľová / titánová



onyx / titánová



oceľová / teracotta

Neo®, Neo® Tech
Spínače

	Pre prístroje	Názov	Farba	Objedn. kód	Jednot. bal. ks
	Pre dizajn	**Technické údaje**		**Kompletnosť**	
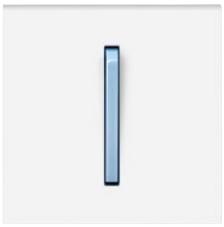	3559-A01345 3559-A02345 3559-A06345 3559-A07345 3559-A21345 3559-A25345 3559-A86345 3559-A91345	**Kryt jednoduchý s páčkou** Pre spínače radenia 1, 2S, 6, 7, 1So, 1S, 6So, 6S, 7So. Pre ovládače radenia 1/0, 6/0, 1/0So, 1/0S, 6/0So, 6/0S.	**Neo®** biela / ľadová biela biela / ľadová modrá biela / ľadová zelená biela / ľadová oranžová biela / ľadová šedá grafitová / ľadová biela **Neo® Tech** oceľová / teracotta [35] titánová / onyx [35] oceľová / titánová [35] onyx / titánová [35]	 Ⓥ 3559M-A00651 01 Ⓥ 3559M-A00651 41 Ⓥ 3559M-A00651 42 Ⓥ 3559M-A00651 43 Ⓥ 3559M-A00651 44 Ⓥ 3559M-A00651 61 Ⓥ 3559M-A00651 71 Ⓥ 3559M-A00651 72 Ⓥ 3559M-A00651 73 Ⓥ 3559M-A00651 74	 20/1 20/1 20/1 20/1 20/1 20/1 20/1 20/1 20/1 20/1
	Neo® **Neo® Tech**			1 2 3 **4** 5 6 7 8	
	3559-A01345 3559-A02345 3559-A06345 3559-A07345 3559-A21345 3559-A25345 3559-A86345 3559-A91345	**Kryt jednoduchý s páčkou, s popisovým poľom** Pre spínače radenia 1, 2S, 6, 7, 1So, 1S, 6So, 6S, 7So. Pre ovládače radenia 1/0, 6/0, 1/0So, 1/0S, 6/0So, 6/0S.	biela / ľadová biela biela / ľadová modrá biela / ľadová zelená biela / ľadová oranžová biela / ľadová šedá grafitová / ľadová biela	Ⓥ 3559M-A00610 01 Ⓥ 3559M-A00610 41 Ⓥ 3559M-A00610 42 Ⓥ 3559M-A00610 43 Ⓥ 3559M-A00610 44 Ⓥ 3559M-A00610 61	20/1 20/1 20/1 20/1 20/1 20/1
	Neo®			1 2 3 **4** 5 6 7 8	
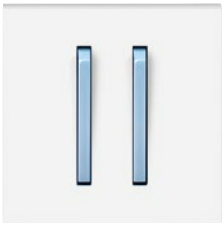	3559-A05345 3559-A52345 3559-A53345 3559-A87345	**Kryt jednoduchý se dvoma páčkami** Pre spínače radenia 5, 5So, 6+6 (6+1), 6+6/0 (6+1/0). Pre ovládače radenia 1/0+1/0, 1/0+1/0So.	**Neo®** biela / ľadová biela biela / ľadová modrá biela / ľadová zelená biela / ľadová oranžová biela / ľadová šedá grafitová / ľadová biela **Neo® Tech** oceľová / teracotta [16] titánová / onyx [16] oceľová / titánová [16] onyx / titánová [16]	 Ⓥ 3559M-A00652 01 Ⓥ 3559M-A00652 41 Ⓥ 3559M-A00652 42 Ⓥ 3559M-A00652 43 Ⓥ 3559M-A00652 44 Ⓥ 3559M-A00652 61 Ⓥ 3559M-A00652 71 Ⓥ 3559M-A00652 72 Ⓥ 3559M-A00652 73 Ⓥ 3559M-A00652 74	 20/1 20/1 20/1 20/1 20/1 20/1 20/1 20/1 20/1 20/1
	Neo® **Neo® Tech**			1 2 3 **4** 5 6 7 8	
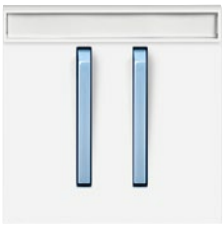	3559-A05345 3559-A52345 3559-A53345 3559-A87345	**Kryt jednoduchý s dvoma páčkami, s popisovým poľom** Pre spínače radenia 5, 5So, 6+6 (6+1), 6+6/0 (6+1/0). Pre ovládače radenia 1/0+1/0, 1/0+1/0So.	biela / ľadová biela biela / ľadová modrá biela / ľadová zelená biela / ľadová oranžová biela / ľadová šedá grafitová / ľadová biela	Ⓥ 3559M-A00615 01 Ⓥ 3559M-A00615 41 Ⓥ 3559M-A00615 42 Ⓥ 3559M-A00615 43 Ⓥ 3559M-A00615 44 Ⓥ 3559M-A00615 61	20/1 20/1 20/1 20/1 20/1 20/1
	Neo®			1 2 3 **4** 5 6 7 8	
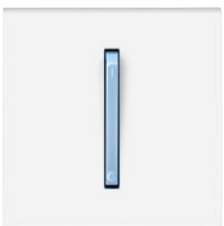	1011-0-0816 CZ	**Kryt jednoduchý s páčkou** Pre spínače radenia 3S (3). Je možné kombinovať s tlejivkou 3916-62220 (upevňuje sa do prídržnej dosky krytu spínača).	biela / ľadová biela biela / ľadová modrá biela / ľadová zelená biela / ľadová oranžová biela / ľadová šedá grafitová / ľadová biela	Ⓥ 3559M-A00933 01 Ⓥ 3559M-A00933 41 Ⓥ 3559M-A00933 42 Ⓥ 3559M-A00933 43 Ⓥ 3559M-A00933 44 Ⓥ 3559M-A00933 61	10/1 10/1 10/1 10/1 10/1 10/1
	Neo®			1 2 3 **4** 5 6 7 8	

Poznámky:
[16] Podsvietenie krytu tlejivkou ani LED nie je možné použiť.
[35] V prípade podsvietenia tlejivkou je nutné použiť náhradnú páčku ND3559M-B531 B3 – pozrite stranu 14.
Ⓥ Výbeh – v období po 1. 3. 2024 už materiál nemusí byť dostupný.

Neo®, Neo® Tech

Spínače • Komunikačná technika • Termostaty

Pre prístroje	Názov	Farba	Objedn. kód	Jednot. bal. ks	
Pre dizajn	**Technické údaje**		**Kompletnosť**		
3559-A92445	**Kryt spínača kartového**				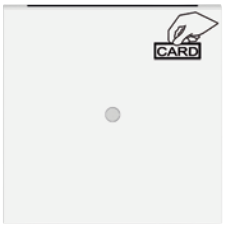
		Neo®			
		biela	Ⓥ 3559M-A00700 03	5/1	
		grafitová	Ⓥ 3559M-A00700 61	5/1	
		Neo® Tech			
		titánová	Ⓥ 3559M-A00700 08	5/1	
		oceľová	Ⓥ 3559M-A00700 36	5/1	
Neo®		onyx	Ⓥ 3559M-A00700 37	5/1	
Neo® Tech			1 2 3 **4** **5** 6 7 8		
2CKA001101A0918	**Kryt spínača s otočným ovládačom**				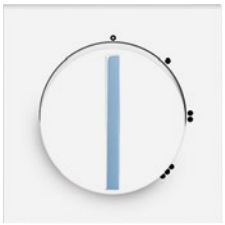
	Pre trojstupňový spínač s nulovou polohou.	biela / ľadová biela	Ⓥ 3294M-A00170 01	5/1	
		biela / ľadová modrá	Ⓥ 3294M-A00170 41	5/1	
		biela / ľadová zelená	Ⓥ 3294M-A00170 42	5/1	
		biela / ľadová oranžová	Ⓥ 3294M-A00170 43	5/1	
		biela / ľadová šedá	Ⓥ 3294M-A00170 44	5/1	
		grafitová / ľadová biela	Ⓥ 3294M-A00170 61	5/1	
Neo®			1 2 3 **4** **5** 6 7 8		
TV+R 5011-A3503 5011-A3607 5011-A3614	**Kryt zásuvky televíznej, rozhlasovej (a satelitnej)**				
		Neo®			
		biela	Ⓥ 5011M-A00300 03	10/1	
		grafitová	Ⓥ 5011M-A00300 61	10/1	
TV+R+SAT 5011-A3303		**Neo® Tech**			
		titánová	Ⓥ 5011M-A00300 08	10/1	
		oceľová	Ⓥ 5011M-A00300 36	10/1	
Neo® **Neo® Tech**	Pre tento kryt sa odporúča použiť účastnícky kábel s priamym konektorom.	onyx	Ⓥ 5011M-A00300 37	10/1	
			1 2 3 **4** **5** 6 7 8		
5014M-B010.. 5014M-A030..	**Kryt zásuvky komunikačnej** S popisovým poľom. S kovovým upevňovacím strmeňom. Pre rôzne komunikačné alebo reproduktorové zásuvky je nutné použiť zodpovedajúcu nosnú masku (pozrite kapitolu Komunikačná technika).				
		Neo®			
		biela	Ⓥ 5014M-A00100 03	10/1	
		grafitová	Ⓥ 5014M-A00100 61	10/1	
		Neo® Tech			
		titánová	Ⓥ 5014M-A00100 08	10/1	
		oceľová	Ⓥ 5014M-A00100 36	10/1	
Neo® **Neo® Tech**		onyx	Ⓥ 5014M-A00100 37	10/1	
			1 2 3 **4** **5** 6 7 8		
	Kryt zásuvky komunikačnej S popisovým poľom a krycími clonkami. Pre strmeň so soklom 2CKA001753A8055, 2CKA001753A8057.				
		biela / ľadová biela	Ⓥ 5014M-A11018 01	10/1	
		biela / biela	Ⓥ 5014M-A11018 03	10/1	
		biela / ľadová modrá	Ⓥ 5014M-A11018 41	10/1	
		biela / ľadová zelená	Ⓥ 5014M-A11018 42	10/1	
		biela / ľadová oranžová	Ⓥ 5014M-A11018 43	10/1	
		biela / ľadová šedá	Ⓥ 5014M-A11018 44	10/1	
		grafitová / ľadová biela	Ⓥ 5014M-A11018 61	10/1	
Neo®			1 2 3 **4** **5** **6** 7 8		
3292U-A00003	**Termostat univerzálny s otočným nastavením teploty** Ovládacia jednotka (je nutné použiť spínací prístroj). Voliteľná funkcia priestorového, alebo podlahového termostatu. Lineárne nastavenie teploty. Indikácia stavu výstupu dvojfarebnou LED. Tlačidlá na zapnutie/vypnutie termostatu (neodpojuje od napájania) a na ručné zníženie teploty (s indikáciou LED). Pracovná teplota: 0 °C až +55 °C Priestorový termostat s tepelnou spätnou väzbou: Nastaviteľné teploty: cca +13 °C až +27 °C Nastaviteľné ručné zníženie teploty: cca 2 K až 8 K Hysteréza: cca ±0,25 K Podlahový termostat: Nastaviteľné teploty: cca +15 °C až +48 °C Nastaviteľné ručné zníženie teploty: cca 4 K až 16 K Hysterézia: cca ±0,5 K. K svorkám 1, 2 spínacieho prístroja je nutné pripojiť vonkajší snímač teploty 3292U-A90100 (nie je súčasťou dodávky).				
		biela / ľadová biela	Ⓥ 3292M-A10101 01	1	
		biela / ľadová modrá	Ⓥ 3292M-A10101 41	1	
		biela / ľadová zelená	Ⓥ 3292M-A10101 42	1	
		biela / ľadová oranžová	Ⓥ 3292M-A10101 43	1	
		biela / ľadová šedá	Ⓥ 3292M-A10101 44	1	
		grafitová / ľadová biela	Ⓥ 3292M-A10101 61	1	
Neo®			1 2 3 **4** **5** 6 7 8		

Poznámky:
Ⓥ Výbeh – v období po 1. 3. 2024 už materiál nemusí byť dostupný.

Neo®, Neo® Tech

Termostaty • Časové spínače

	Pre prístroje	Názov	Farba	Objedn. kód	Jednot. bal. ks
	Pre dizajn	**Technické údaje**		**Kompletnosť**	
	3292U-A00003	**Termostat univerzálny programovateľný** Ovládacia jednotka (je nutné použiť spínací prístroj). Voliteľná funkcia priestorového, podlahového alebo kombinovaného termostatu. Nastaviteľné teploty: 0 °C až +50 °C Prevádz. režimy: manuálny, automatický, dovolenka 3 časové programy (každý 70 čas. značiek – min. po 5 min.; dni v týždni 1, 2 … , 7, 1 - 5, 6 - 7, 1 - 7) Adaptívna regulácia, funkcia predvídania, softvérové vypnutie, voľba kúrenia alebo chladenia, min. a max. teplota podlahy, obmedzenie nastaviteľných teplôt, voľba reakcie na ovládanie kontaktom, protimrazová ochrana, ochrana ventilov, inverzia výstupu, počítadlo prevádzkových hodín, automatický prechod zimný/letný čas, zámka tlačidiel, jas a kontrast displeja, voľba snímača teploty, voľba jazyka (CZ, EN, RUS) Rezerva chodu: cca 90 dní (dobíjací Li článok) Displej svieti iba pri napájaní z 230 V. Pracovná teplota: 0 °C až +50 °C Snímač teploty podlahy 3292U-A90100 je nutné objednať zvlášť.	**Neo®** biela grafitová **Neo® Tech** titánová oceľová onyx	 3292M-A10301 03 3292M-A10301 61 3292M-A10301 08 3292M-A10301 36 3292M-A10301 37	 1 1 1 1 1
	Neo® **Neo® Tech**			1 2 3 **4** 5 6 7 8	
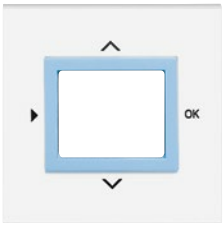	2CHX880040A0033 2CKA006410A0399 2CKA001032A0518	**Kryt pre prístroje s plávajúcim krytom** Pre termostat so spínacími hodinami, ovládač časovací komfortný Busch-Timer® alebo snímač kvality vzduchu.	**Neo®** biela / ľadová biela biela / ľadová modrá biela / ľadová zelená biela / ľadová oranžová biela / ľadová šedá grafitová / ľadová biela **Neo® Tech** oceľová / teracotta titánová / onyx oceľová / titánová onyx / titánová	 3299M-A40100 01 3299M-A40100 41 3299M-A40100 42 3299M-A40100 43 3299M-A40100 44 3299M-A40100 61 3299M-A40100 71 3299M-A40100 72 3299M-A40100 73 3299M-A40100 74	 5/1 5/1 5/1 5/1 5/1 5/1 5/1 5/1 5/1 5/1
	Neo® **Neo® Tech**			1 2 3 **4** 5 6 7 8	
	2CKA001043A0124	**Kryt ovládača časového mechanického**	biela / ľadová biela biela / ľadová modrá biela / ľadová zelená biela / ľadová oranžová biela / ľadová šedá grafitová / ľadová biela	3294M-A00160 01 3294M-A00160 41 3294M-A00160 42 3294M-A00160 43 3294M-A00160 44 3294M-A00160 61	5/1 5/1 5/1 5/1 5/1 5/1
	Neo®			1 2 3 **4** 5 6 7 8	
	3292U-A00013 3292U-A00003	**Hodiny spínacie programovateľné** Ovládacia jednotka (je nutné použiť spínací prístroj). Prevádzkové režimy: manuálny, automatický, automatický astro, časovač, dovolenka 3 časové programy (každý 70 čas. značiek – min. po 5 min.; dni v týždni 1, 2 … , 7, 1 - 5, 6 - 7, 1 - 7) softvérové vypnutie, astrofunkcie (zemepisné súradnice, časové pásmo, korekcia východu a západu slnka), voľba reakcie na ovládanie kontaktom, inverzia výstupu, počítadlo prevádzkových hodín, automatický prechod zimný/letný čas, meranie priestorovej teploty, zámka tlačidiel, jas a kontrast displeja, voľba jazyka (CZ, EN, RUS) Rezerva chodu: cca 90 dní (dobíjací Li článok) Displej svieti iba pri napájaní z 230 V. Pracovná teplota: 0 °C až +50 °C	**Neo®** biela grafitová **Neo® Tech** titánová oceľová onyx	 3292M-A20301 03 3292M-A20301 61 3292M-A20301 08 3292M-A20301 36 3292M-A20301 37	 1 1 1 1 1
	Neo® **Neo® Tech**			1 2 3 **4** 5 6 7 8	

Poznámky:
Ⓥ Výbeh – v období po 1. 3. 2024 už materiál nemusí byť dostupný.

Neo®, Neo® Tech

Stmievače • Snímače pohybu • Diaľkové ovládanie

Pre prístroje	Názov	Farba	Objedn. kód	Jednot. bal. ks	
Pre dizajn	**Technické údaje**		**Kompletnosť**		
2CKA006512A0345	**Kryt stmievača s otočným ovládačom**				
2CKA006515A0704	S upevňovacou maticou.	biela / ľadová biela	V 3294M-A00123 01	5/1	
2CKA006520A0227	Možnosť orientačného osvetlenia tlejivkou	biela / ľadová modrá	V 3294M-A00123 41	5/1	
2CKA006599A2035 [16]	2CKA006599A0518 (nie je súčasťou dodávky).	biela / ľadová zelená	V 3294M-A00123 42	5/1	
2CKA006599A2988		biela / ľadová oranžová	V 3294M-A00123 43	5/1	
2CKA006599A2987		biela / ľadová šedá	V 3294M-A00123 44	5/1	
2CKA006599A3026		grafitová / ľadová biela	V 3294M-A00123 61	5/1	
2CKA006599A3025					
Neo®			1 2 3 **4** **5** 6 7 8		
3299U-A00006	**Snímač spínača automatického**				
3299U-A00007	Uhol pokrytia: cca 180° (1 rovina – pozrite kapitolu	**Neo®**			
3299U-A00001	Technické údaje)	biela	V 3299M-A02180 03	1	
	Nastaviteľné hodnoty (na zadnej strane krytu):	grafitová	V 3299M-A02180 61	1	
	prahové osvetlenie (cca 5 - 1 000 lx); citlivosť;				
	oneskorenie vypnutia (5 s - 10 min., príp. stlačením	**Neo® Tech**			
	integrovaného tlačidla na 15, 30, 45, 60 min.)	titánová	V 3299M-A02180 08	1	
	Pracovná teplota: –10 °C až +55 °C	oceľová	V 3299M-A02180 36	1	
Neo®	**Snímač je nutné doplniť vhodným spínacím**	onyx	V 3299M-A02180 37	1	
Neo® Tech	**prístrojom podľa druhu a veľkosti záťaže.**		1 2 3 **4** **5** 6 7 8		
3299.-A.3108 ..	**Vysielač RF jednonásobný, nástenný**				
3299-11508	Pre bezdrôtové rádiofrekvenčné ovládanie	biela / ľadová biela	V 3299M-A21908 01	1	
3299-15508	prístrojov s RF prijímačom.	biela / ľadová modrá	V 3299M-A21908 41	1	
3299-233.8		biela / ľadová zelená	V 3299M-A21908 42	1	
3299-83338		biela / ľadová oranžová	V 3299M-A21908 43	1	
3299-2..08		biela / ľadová šedá	V 3299M-A21908 44	1	
3299-.1408		grafitová / ľadová biela	V 3299M-A21908 61	1	
3299-1.308					
3299-13508	Bližšie informácie v kapitole Bezdrôtové				
Neo®	diaľkové ovládanie.		1 **2** 3 4 **5** 6 7 8		
3299.-A.3108 ..	**Vysielač RF jednonásobný, nástenný**				
3299-11508	Pre bezdrôtové rádiofrekvenčné ovládanie	oceľová / teracotta	V 3299M-A21908 71	1	
3299-15508	prístrojov s RF prijímačom.	titánová / onyx	V 3299M-A21908 72	1	
3299-233.8		oceľová / titánová	V 3299M-A21908 73	1	
3299-83338		onyx / titánová	V 3299M-A21908 74	1	
3299-2..08					
3299-.1408					
3299-1.308					
3299-13508	Bližšie informácie v kapitole Bezdrôtové				
Neo® Tech	diaľkové ovládanie.		1 **2** 3 4 **5** 6 7 8		
3299.-A.3108 ..	**Vysielač RF dvojnásobný, nástenný**				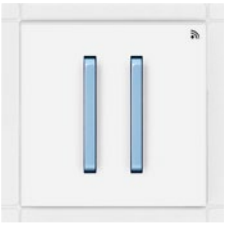
3299-11508	Pre bezdrôtové rádiofrekvenčné ovládanie	biela / ľadová biela	V 3299M-A11908 01	1	
3299-15508	prístrojov s RF prijímačom.	biela / ľadová modrá	V 3299M-A11908 41	1	
3299-233.8		biela / ľadová zelená	V 3299M-A11908 42	1	
3299-83338		biela / ľadová oranžová	V 3299M-A11908 43	1	
3299-2..08		biela / ľadová šedá	V 3299M-A11908 44	1	
3299-.1408		grafitová / ľadová biela	V 3299M-A11908 61	1	
3299-1.308					
3299-13508	Bližšie informácie v kapitole Bezdrôtové				
Neo®	diaľkové ovládanie.		1 **2** 3 4 **5** 6 7 8		
3299.-A.3108 ..	**Vysielač RF dvojnásobný, nástenný**				
3299-11508	Pre bezdrôtové rádiofrekvenčné ovládanie	oceľová / teracotta	V 3299M-A11908 71	1	
3299-15508	prístrojov s RF prijímačom.	titánová / onyx	V 3299M-A11908 72	1	
3299-233.8		oceľová / titánová	V 3299M-A11908 73	1	
3299-83338		onyx / titánová	V 3299M-A11908 74	1	
3299-2..08					
3299-.1408					
3299-1.308					
3299-13508	Bližšie informácie v kapitole Bezdrôtové				
Neo® Tech	diaľkové ovládanie.		1 **2** 3 4 **5** 6 7 8		

Poznámky:
[16] Podsvietenie krytu tlejivkou ani LED nie je možné použiť.
V Výbeh – v období po 1. 3. 2024 už materiál nemusí byť dostupný.
RF = rádiofrekvenčné (pre bezdrôtové diaľkové ovládanie)

Neo®, Neo® Tech
Žalúziové spínače

Pre prístroje	Názov	Farba	Objedn. kód	Jednot. bal. ks
Pre dizajn	**Technické údaje**		**Kompletnosť**	

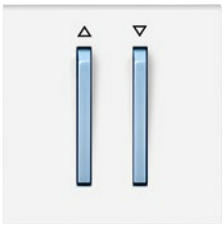

3559-A88345
3559-A89345

Kryt spínača žalúziového
s dvoma páčkami, s potlačou
Pre spínač radenia 1 + 1 s blokovaním.
Pre ovládač radenia 1/0 + 1/0 s blokovaním.

Farba	Objedn. kód	Jednot. bal. ks
Neo®		
biela / ľadová biela	Ⓥ 3559M-A00662 01	5/1
biela / ľadová modrá	Ⓥ 3559M-A00662 41	5/1
biela / ľadová zelená	Ⓥ 3559M-A00662 42	5/1
biela / ľadová oranžová	Ⓥ 3559M-A00662 43	5/1
biela / ľadová šedá	Ⓥ 3559M-A00662 44	5/1
grafitová / ľadová biela	Ⓥ 3559M-A00662 61	5/1
Neo® Tech		
oceľová / teracotta	Ⓥ 3559M-A00662 71	5/1
titánová / onyx	Ⓥ 3559M-A00662 72	5/1
oceľová / titánová	Ⓥ 3559M-A00662 73	5/1
onyx / titánová	Ⓥ 3559M-A00662 74	5/1

Neo®
Neo® Tech

1 2 3 **4** 5 6 7 8

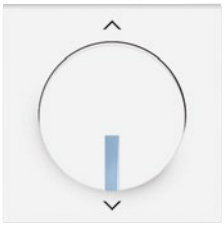

2CKA006410A0378
2CKA006410A0380

Kryt spínača žalúziového
Busch-Jalousiecontrol® II
s krátkocestným ovládačom

Farba	Objedn. kód	Jednot. bal. ks
Neo®		
biela / ľadová biela	Ⓥ 3299M-A00110 01	5/1
biela / ľadová modrá	Ⓥ 3299M-A00110 41	5/1
biela / ľadová zelená	Ⓥ 3299M-A00110 42	5/1
biela / ľadová oranžová	Ⓥ 3299M-A00110 43	5/1
biela / ľadová šedá	Ⓥ 3299M-A00110 44	5/1
grafitová / ľadová biela	Ⓥ 3299M-A00110 61	5/1
Neo® Tech		
oceľová / teracotta	Ⓥ 3299M-A00110 71	5/1
titánová / onyx	Ⓥ 3299M-A00110 72	5/1
oceľová / titánová	Ⓥ 3299M-A00110 73	5/1
onyx / titánová	Ⓥ 3299M-A00110 74	5/1

Neo®
Neo® Tech

1 2 3 **4** 5 6 7 8

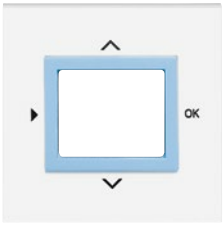

2CHX880040A0033
2CKA006410A0399
2CKA001032A0518

Kryt pre prístroje s displejovým modulom
Pre termostat so spínacími hodinami, ovládač časovací komfortný Busch-Timer® alebo snímač kvality vzduchu.

Farba	Objedn. kód	Jednot. bal. ks
Neo®		
biela / ľadová biela	Ⓥ 3299M-A40100 01	5/1
biela / ľadová modrá	Ⓥ 3299M-A40100 41	5/1
biela / ľadová zelená	Ⓥ 3299M-A40100 42	5/1
biela / ľadová oranžová	Ⓥ 3299M-A40100 43	5/1
biela / ľadová šedá	Ⓥ 3299M-A40100 44	5/1
grafitová / ľadová biela	Ⓥ 3299M-A40100 61	5/1
Neo® Tech		
oceľová / teracotta	Ⓥ 3299M-A40100 71	5/1
titánová / onyx	Ⓥ 3299M-A40100 72	5/1
oceľová / titánová	Ⓥ 3299M-A40100 73	5/1
onyx / titánová	Ⓥ 3299M-A40100 74	5/1

Neo®
Neo® Tech

1 2 3 **4** 5 6 7 8

Poznámky:
Ⓥ Výbeh – v období po 1. 3. 2024 už materiál nemusí byť dostupný.

Neo®, Neo® Tech

AudioWorld • LED osvetlenie • Ostatné prístroje

Pre prístroje	Názov	Farba	Objedn. kód	Jednot. bal. ks	
Pre dizajn	**Technické údaje**		**Kompletnosť**		
2CKA008200A0276 2CKA008200A0279 2CKA008200A0153	**Kryt zosilňovača s tunerom FM a DAB+, FM, DAB+ a Bluetooth alebo internetového rádia ABB-Radio iNet**	**Neo®** biela / ľadová biela biela / ľadová modrá biela / ľadová zelená biela / ľadová oranžová biela / ľadová šedá grafitová / ľadová biela **Neo® Tech** oceľová / teracotta titánová / onyx oceľová / titánová onyx / titánová	 Ⓥ 3299M-A40200 01 Ⓥ 3299M-A40200 41 Ⓥ 3299M-A40200 42 Ⓥ 3299M-A40200 43 Ⓥ 3299M-A40200 44 Ⓥ 3299M-A40200 61 Ⓥ 3299M-A40200 71 Ⓥ 3299M-A40200 72 Ⓥ 3299M-A40200 73 Ⓥ 3299M-A40200 74	 5/1 5/1 5/1 5/1 5/1 5/1 5/1 5/1 5/1 5/1	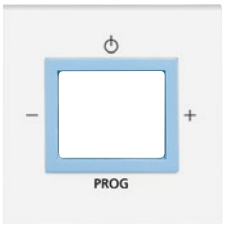
Neo® **Neo® Tech**			1 2 3 **4** **5** 6 7 8		
3917U-A00050 3917U-A00051 3917U-A00052 3917U-A00053 3299U-A52500 2CKA008200A0012 5525U-A00100 **Neo®** **Neo® Tech**	**Kryt prístroja osvetlenia s LED, reproduktoru AudioWorld alebo adaptéra Profil 45** Pre prístroje osvetlenia s LED. Pre zapustený reproduktor so štvorcovou mriežkou. Pre adaptér pre prístroje Profil 45.	**Neo®** biela grafitová **Neo® Tech** titánová oceľová onyx 1 2 3 **4** **5** 6 7 8	 Ⓥ 5016M-A00070 03 Ⓥ 5016M-A00070 61 Ⓥ 5016M-A00070 08 Ⓥ 5016M-A00070 36 Ⓥ 5016M-A00070 37	 5/1 5/1 5/1 5/1 5/1	
Neo®	**Vývodka káblová** Pre prechod z pevnej inštalácie na pohyblivý prívod. S odľahčovacou sponou. Prepájacia svorkovnica nie je súčasťou dodávky. Priemer kábla pohyblivého prívodu: max. 13 mm	biela grafitová 1 **2** 3 4 **5** 6 7 8	Ⓥ 3938M-A00034 03 Ⓥ 3938M-A00034 61	5/1 5/1	
Neo® **Neo® Tech**	**Kryt zaslepovací** S plastovým upevňovacím strmeňom.	**Neo®** biela grafitová **Neo® Tech** titánová oceľová onyx 1 **2** 3 4 **5** 6 7 8	 Ⓥ 3902M-A00001 03 Ⓥ 3902M-A00001 61 Ⓥ 3902M-A00001 08 Ⓥ 3902M-A00001 36 Ⓥ 3902M-A00001 37	 10/1 10/1 10/1 10/1 10/1	
Neo® **Neo® Tech**	**Zásuvka centrálneho vysávania** Zásuvka je určená pre systémy centrálneho vysávania s trubicami s priemerom 51 mm (s kónickou koncovkou s dĺžkou 32 až 36 mm a priemermi 37,5/37,0 až 38,5/38 mm). Pre vysávacie jednotky s podtlakom 10 - 45 kPa. Základňa je súčasťou dodávky.	**Neo®** biela grafitová **Neo® Tech** titánová oceľová onyx 1 **2** 3 4 **5** 6 7 8	 Ⓥ 5530M-A67107 03 Ⓥ 5530M-A67107 61 Ⓥ 5530M-A67107 08 Ⓥ 5530M-A67107 36 Ⓥ 5530M-A67107 37	 8/1 8/1 8/1 8/1 8/1	

Poznámky:
Ⓥ Výbeh – v období po 1. 3. 2024 už materiál nemusí byť dostupný.

Neo®, Neo® Tech
Zásuvky

	Radenie	Názov	Farba	Objedn. kód	Jednot. bal. ks
	Pre dizajn	**Technické údaje**		**Kompletnosť**	
	2P+PE	**Zásuvka jednonásobná s ochranným kolíkom, s clonkami**	**Neo®**		
			biela / ľadová biela	Ⓥ 5519M-A02357 01	10/1
			biela / ľadová modrá	Ⓥ 5519M-A02357 41	10/1
			biela / ľadová zelená	Ⓥ 5519M-A02357 42	10/1
			biela / ľadová oranžová	Ⓥ 5519M-A02357 43	10/1
			biela / ľadová šedá	Ⓥ 5519M-A02357 44	10/1
			grafitová / ľadová biela	Ⓥ 5519M-A02357 61	10/1
			Neo® Tech		
			oceľová / teracotta	Ⓥ 5519M-A02357 71	10/1
			titánová / onyx	Ⓥ 5519M-A02357 72	10/1
			oceľová / titánová	Ⓥ 5519M-A02357 73	10/1
			onyx / titánová	Ⓥ 5519M-A02357 74	10/1
		Bezskrutkové pripojenie vodičov.			
	Neo®	IP 40			
	Neo® Tech	16 A, 250 V AC		1 **2** 3 4 **5** 6 7 8	
	2P+PE	**Zásuvka jednonásobná s ochranným kolíkom, s clonkami s popisovým poľom**	biela / ľadová biela	Ⓥ 5519M-A02352 01	10/1
			biela / ľadová modrá	Ⓥ 5519M-A02352 41	10/1
			biela / ľadová zelená	Ⓥ 5519M-A02352 42	10/1
			biela / ľadová oranžová	Ⓥ 5519M-A02352 43	10/1
			biela / ľadová šedá	Ⓥ 5519M-A02352 44	10/1
			grafitová / ľadová biela	Ⓥ 5519M-A02352 61	10/1
		Bezskrutkové pripojenie vodičov.			
		IP 40			
	Neo®	16 A, 250 V AC		1 **2** 3 4 **5** 6 7 8	
	2P+PE	**Zásuvka jednonásobná s ochranným kolíkom, s clonkami, s ochranou pred prepätím** Optická signalizácia poruchy.	**Neo®**		
			biela / ľadová biela	Ⓥ 5599M-A02357 01	1
			biela / ľadová modrá	Ⓥ 5599M-A02357 41	1
			biela / ľadová zelená	Ⓥ 5599M-A02357 42	1
			biela / ľadová oranžová	Ⓥ 5599M-A02357 43	1
			biela / ľadová šedá	Ⓥ 5599M-A02357 44	1
			grafitová / ľadová biela	Ⓥ 5599M-A02357 61	1
			Neo® Tech		
			oceľová / teracotta	Ⓥ 5599M-A02357 71	1
			titánová / onyx	Ⓥ 5599M-A02357 72	1
			oceľová / titánová	Ⓥ 5599M-A02357 73	1
			onyx / titánová	Ⓥ 5599M-A02357 74	1
		Technické parametre – pozrite kapitolu Technické údaje.			
		Bezskrutkové pripojenie vodičov.			
	Neo®	IP 40			
	Neo® Tech	16 A, 230 V AC		1 **2** 3 4 **5** 6 7 8	
	2P+PE	**Zásuvka jednonásobná s ochranným kolíkom, s clonkami, s ochranou pred prepätím** Akustická signalizácia poruchy.	biela / ľadová biela	Ⓥ 5589M-A02357 01	1
			biela / ľadová modrá	Ⓥ 5589M-A02357 41	1
			biela / ľadová zelená	Ⓥ 5589M-A02357 42	1
			biela / ľadová oranžová	Ⓥ 5589M-A02357 43	1
		Technické parametre – pozrite kapitolu Technické údaje.	biela / ľadová šedá	Ⓥ 5589M-A02357 44	1
			grafitová / ľadová biela	Ⓥ 5589M-A02357 61	1
		Bezskrutkové pripojenie vodičov.			
		IP 40			
	Neo®	16 A, 230 V AC		1 **2** 3 4 **5** 6 7 8	
	2×(2P+PE)	**Zásuvka dvojnásobná s ochrannými kolíkmi, s clonkami, s natočenou dutinou** [18]	biela / biela	Ⓥ 5513M-C02357 03	10/1
			biela / ľadová biela	Ⓥ 5513M-C02357 01	10/1
			biela / ľadová modrá	Ⓥ 5513M-C02357 41	10/1
			biela / ľadová zelená	Ⓥ 5513M-C02357 42	10/1
			biela / ľadová oranžová	Ⓥ 5513M-C02357 43	10/1
			biela / ľadová šedá	Ⓥ 5513M-C02357 44	10/1
		Bezskrutkové pripojenie vodičov.	grafitová / ľadová biela	Ⓥ 5513M-C02357 61	10/1
		IP 40			
	Neo®	16 A, 250 V AC		1 2 **3** 4 5 6 7 8	

Poznámky:

[18] Prístroj je určený na montáž do elektroinštalačných krabíc s vnútorným priemerom 68 mm. Pri montáži do dutých priečok použite krabice KUL 68-45/LD, KPRL 68-70/LD alebo KPR 68/71L (dodáva KOPOS KOLÍN a.s.).

Ⓥ Výbeh – v období po 1. 3. 2024 už materiál nemusí byť dostupný.

Exportné typy zásuviek v kapitole „Zásuvky iných systémov“.

Neo®, Neo® Tech
Zásuvky

Radenie	Názov	Farba	Objedn. kód	Jednot. bal. ks	
Pre dizajn	**Technické údaje**		**Kompletnosť**		
2×(2P+PE)	**Zásuvka dvojnásobná**				
	s ochrannými kolíkmi, s clonkami,	biela / biela	Ⓥ 5593M-C02357 03	1	
	s natočenou dutinou,	biela / ľadová biela	Ⓥ 5593M-C02357 01	1	
	s ochranou pred prepätím [18]	biela / ľadová modrá	Ⓥ 5593M-C02357 41	1	
	Optická signalizácia poruchy.	biela / ľadová zelená	Ⓥ 5593M-C02357 42	1	
	Technické parametre – pozrite kapitolu	biela / ľadová oranžová	Ⓥ 5593M-C02357 43	1	
	Technické údaje.	biela / ľadová šedá	Ⓥ 5593M-C02357 44	1	
	Bezskrutkové pripojenie vodičov.	grafitová / ľadová biela	Ⓥ 5593M-C02357 61	1	
	IP 40				
Neo®	16 A, 230 V AC		1 2 **3** 4 5 6 7 8		
2×(2P+PE)	**Zásuvka dvojnásobná**				
	s ochrannými kolíkmi, s clonkami,	biela / biela	Ⓥ 5583M-C02357 03	1	
	s natočenou dutinou,	biela / ľadová biela	Ⓥ 5583M-C02357 01	1	
	s ochranou pred prepätím [18]	biela / ľadová modrá	Ⓥ 5583M-C02357 41	1	
	Akustická signalizácia poruchy.	biela / ľadová zelená	Ⓥ 5583M-C02357 42	1	
	Technické parametre – pozrite kapitolu	biela / ľadová oranžová	Ⓥ 5583M-C02357 43	1	
	Technické údaje.	biela / ľadová šedá	Ⓥ 5583M-C02357 44	1	
	Bezskrutkové pripojenie vodičov.	grafitová / ľadová biela	Ⓥ 5583M-C02357 61	1	
	IP 40				
Neo®	16 A, 230 V AC		1 2 **3** 4 5 6 7 8		
2×(2P+PE)	**Zásuvka dvojnásobná**				
	s ochrannými kolíkmi, s clonkami,	oceľová / teracotta	Ⓥ 5513M-C02357 71	10/1	
	s natočenou dutinou [18]	titánová / onyx	Ⓥ 5513M-C02357 72	10/1	
		oceľová / titánová	Ⓥ 5513M-C02357 73	10/1	
		onyx / titánová	Ⓥ 5513M-C02357 74	10/1	
	Bezskrutkové pripojenie vodičov.				
	IP 40				
Neo® Tech	16 A, 250 V AC		1 2 **3** 4 5 6 7 8		
	Páčka náhradná				
	Pre kryty 3559M-A00651 7x.	ľadová biela	Ⓥ ND3559M-B531 B3	20/1	
	Týmto dielom je potrebné nahradiť originálnu páčku jednoduchého krytu Neo® Tech v prípade použitia orientačnej alebo signalizačnej tlejivky. (t. j. pre spínače radenia 1So, 1S, 6So, 6S, 7So, pre ovládače radenia 1/0So, 1/0S, 6/0So, 6/0S).				
Neo® Tech			1 2 3 4 5 6 7 **8**		

Ďalšie produkty dizajnového radu Neo®, Neo® Tech nájdete v kapitole:
– Zásuvky iných systémov

Schémy zapojenia, rozmerové výkresy a ďalšie informácie nájdete v kapitole Technické údaje.

Poznámky:
[18] Prístroj je určený na montáž do elektroinštalačných krabíc s vnútorným priemerom 68 mm. Pri montáži do dutých priečok použite krabice KUL 68-45/LD, KPRL 68-70/LD alebo KPR 68/71L (dodáva KOPOS KOLÍN a.s.).
Ⓥ Výbeh – v období po 1. 3. 2024 už materiál nemusí byť dostupný.
Exportné typy zásuviek v kapitole „Zásuvky iných systémov".

Neo®, Neo® Tech
Rámčeky

	Pre prístroje	Názov	Farba	Objedn. kód	Jednot. bal. ks
	Pre dizajn	Technické údaje		Kompletnosť	
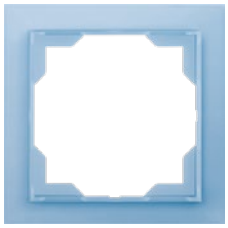		**Rámček pre elektroinštalačné prístroje jednonásobný**	**Neo®**		
			biela	ⓥ 3901M-A00110 03	20/1
			ľadová biela	ⓥ 3901M-A00110 01	20/1
			ľadová modrá	ⓥ 3901M-A00110 41	20/1
			ľadová zelená	ⓥ 3901M-A00110 42	20/1
			ľadová oranžová	ⓥ 3901M-A00110 43	20/1
			ľadová šedá	ⓥ 3901M-A00110 44	20/1
			Neo® Tech		
			titánová	ⓥ 3901M-A00110 08	20/1
			teracotta	ⓥ 3901M-A00110 35	20/1
			oceľová	ⓥ 3901M-A00110 36	20/1
			onyx	ⓥ 3901M-A00110 37	20/1
	Neo® **Neo® Tech**			1 2 3 4 **5** 6 7 8	
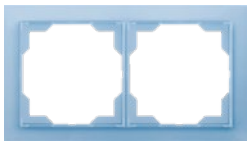		**Rámček pre elektroinštalačné prístroje dvojnásobný** Pre vodorovnú i zvislú montáž.	**Neo®**		
			biela	ⓥ 3901M-A00120 03	10/1
			ľadová biela	ⓥ 3901M-A00120 01	10/1
			ľadová modrá	ⓥ 3901M-A00120 41	10/1
			ľadová zelená	ⓥ 3901M-A00120 42	10/1
			ľadová oranžová	ⓥ 3901M-A00120 43	10/1
			ľadová šedá	ⓥ 3901M-A00120 44	10/1
			Neo® Tech		
			titánová	ⓥ 3901M-A00120 08	10/1
			teracotta	ⓥ 3901M-A00120 35	10/1
			oceľová	ⓥ 3901M-A00120 36	10/1
			onyx	ⓥ 3901M-A00120 37	10/1
	Neo® **Neo® Tech**			1 2 3 4 **5** 6 7 8	
		**Rámček pre elektroinštalačné prístroje trojnásobný** Pre vodorovnú i zvislú montáž.	**Neo®**		
			biela	ⓥ 3901M-A00130 03	10/1
			ľadová biela	ⓥ 3901M-A00130 01	10/1
			ľadová modrá	ⓥ 3901M-A00130 41	10/1
			ľadová zelená	ⓥ 3901M-A00130 42	10/1
			ľadová oranžová	ⓥ 3901M-A00130 43	10/1
			ľadová šedá	ⓥ 3901M-A00130 44	10/1
			Neo® Tech		
			titánová	ⓥ 3901M-A00130 08	10/1
			teracotta	ⓥ 3901M-A00130 35	10/1
			oceľová	ⓥ 3901M-A00130 36	10/1
			onyx	ⓥ 3901M-A00130 37	10/1
	Neo® **Neo® Tech**			1 2 3 4 **5** 6 7 8	

Poznámky:
ⓥ Výbeh – v období po 1. 3. 2024 už materiál nemusí byť dostupný.

Neo®, Neo® Tech
Rámčeky

Pre prístroje	Názov	Farba	Objedn. kód	Jednot. bal. ks	
Pre dizajn	**Technické údaje**		**Kompletnosť**		
	Rámček pre elektroinštalačné prístroje štvornásobný Pre vodorovnú i zvislú montáž.	**Neo®** biela ľadová biela ľadová modrá ľadová zelená ľadová oranžová ľadová šedá	 3901M-A00140 03 3901M-A00140 01 3901M-A00140 41 3901M-A00140 42 3901M-A00140 43 3901M-A00140 44	 10/1 10/1 10/1 10/1 10/1 10/1	
		Neo® Tech titánová teracotta oceľová onyx	 3901M-A00140 08 3901M-A00140 35 3901M-A00140 36 3901M-A00140 37	 10/1 10/1 10/1 10/1	
Neo® **Neo® Tech**			1 2 3 4 **5** 6 7 8		
	Rámček pre elektroinštalačné prístroje päťnásobný Pre vodorovnú i zvislú montáž.	**Neo®** biela ľadová biela ľadová modrá ľadová zelená ľadová oranžová ľadová šedá	 3901M-A00150 03 3901M-A00150 01 3901M-A00150 41 3901M-A00150 42 3901M-A00150 43 3901M-A00150 44	 10/1 10/1 10/1 10/1 10/1 10/1	
		Neo® Tech titánová teracotta oceľová onyx	 3901M-A00150 08 3901M-A00150 35 3901M-A00150 36 3901M-A00150 37	 10/1 10/1 10/1 10/1	
Neo® **Neo® Tech**			1 2 3 4 **5** 6 7 8		

Poznámky:
Výbeh – v období po 1. 3. 2024 už materiál nemusí byť dostupný.

09

Element®

Element®

Spínače	5
Komunikačná technika	6
Termostaty	7
Časové spínače	8
Stmievače	9
Snímače pohybu	9
Bezdotykový spínač	9
Diaľkové ovládanie	9
Žalúziové spínače	10
AudioWorld	11
LED osvetlenie	11
Ostatné prístroje	11
Zásuvky	12
Rámčeky	16

09

Element®



Element®
Vyladená pohoda



biela / biela



biela / ľadová biela



biela / ľadová šedá

Element®
Spínače

	Pre prístroje	Názov	Farba	Objedn. kód	Jednot. bal. ks
	Pre dizajn	**Technické údaje**		**Kompletnosť**	
	3559-A01345 3559-A06345 3559-A07345 3559-A91345 3559-A86345 3558-A01340 3558-A06340 3558-A07340 3558-A91342 **Element®**	**Kryt jednoduchý** Pre spínače radenia 1, 6, 7. Pre ovládače radenia 1/0, 6/0.	biela / ľadová biela biela / biela biela / ľadová šedá	3558E-A00651 01 3558E-A00651 03 3558E-A00651 04 1 2 3 **4** 5 6 7 8	20 20 20
	3559-A01345 3559-A21345 3559-A06345 3559-A25345 3559-A07345 3559-A91345 3559-A86345 3558-A01340 3558-A21342 3558-A25342 3558-A06340 3558-A07340 3558-A91342 **Element®**	**Kryt jednoduchý** **s čírym priezorom** Pre spínače radenia 1So, 1S, 6So, 6S, 7So. Pre ovládače radenia 1/0So (1/0S), 6/0So (6/0S).	biela / ľadová biela biela / biela biela / ľadová šedá	3558E-A00653 01 3558E-A00653 03 3558E-A00653 04 1 2 3 **4** 5 6 7 8	20 20 20
	3559-A01345 3559-A06345 3559-A07345 3559-A91345 3559-A86345 3558-A01340 3558-A06340 3558-A07340 3558-A91342 **Element®**	**Kryt jednoduchý s popisovým poľom** Pre spínače radenia 1, 6, 7. Pre ovládače radenia 1/0, 6/0.	biela / ľadová biela biela / biela biela / ľadová šedá	3558E-A00610 01 3558E-A00610 03 3558E-A00610 04 1 2 3 **4** 5 6 7 8	5 5 5/1
	3558E-A00610 .. 3558E-A00610 .. 3558E-A00610 .. **Element®**	**Pole popisové** Pre kryt jednoduchý s popisovým poľom. **Pole popisové so symbolom zvončeka** Pre kryt jednoduchý s popisovým poľom. **Pole popisové so symbolom svetla** Pre kryt jednoduchý s popisovým poľom.		3558E-A10 3558E-A10/1 3558E-A10/2 1 2 3 4 5 6 **7** 8	50/10 50/10 50/10
	3559-A02345 3558-A02340 **Element®**	**Kryt jednoduchý s potlačou,** **s čírym priezorom** Pre spínače radenia 2S (2).	biela / ľadová biela biela / biela biela / ľadová šedá	3558E-A00655 01 3558E-A00655 03 3558E-A00655 04 1 2 3 **4** 5 6 7 8	5/1 5/1 5/1
	1011-0-0816 CZ **Element®**	**Kryt jednoduchý s potlačou,** **s čírym priezorom** Pre spínače radenia 3S (3). Je možné kombinovať s tlejivkou 3916-62220 (upevňuje sa do prídržnej dosky krytu spínača).	biela / ľadová biela biela / biela biela / ľadová šedá	3558E-A00933 01 3558E-A00933 03 3558E-A00933 04 1 2 3 **4** 5 6 7 8	5 5/1 5/1

Poznámky:

Element®

Spínače • Komunikačná technika

Pre prístroje	Názov	Farba	Objedn. kód	Jednot. bal. ks	
Pre dizajn	**Technické údaje**		**Kompletnosť**		
3559-A05345 3559-A52345 3559-A53345 3559-A87345 3558-A05340 3558-A52340 3558-A87340	**Kryt delený** Pre spínače radenia 5, 6+6 (6+1), 6+6/0 (6+1/0). Pre ovládač radenia 1/0+1/0.	biela / ľadová biela biela / biela biela / ľadová šedá	3558E-A00652 01 3558E-A00652 03 3558E-A00652 04	20 20 20	
Element®			1 2 3 **4** **5** 6 7 8		
3559-A92445	**Kryt spínača kartového**	biela / ľadová biela biela / biela biela / ľadová šedá	3559E-A00700 01 3559E-A00700 03 3559E-A00700 04	10/1 10/1 10/1	
Element®			1 2 3 **4** **5** 6 7 8		
2CKA001101A0918	**Kryt spínača s otočným ovládačom** Pre trojstupňový spínač s nulovou polohou.	biela / ľadová biela biela / biela biela / ľadová šedá	3294E-A00170 01 3294E-A00170 03 3294E-A00170 04	5/1 5/1 5/1	
Element®			1 2 3 **4** **5** 6 7 8		
	Ovládač zvončekový trojnásobný	biela / ľadová biela biela / biela biela / ľadová šedá	3171E-A00300 01 3171E-A00300 03 3171E-A00300 04	10/1 10/1 10/1	
Element®	1 A, 50 V		1 **2** 3 4 **5** 6 7 8		
TV+R 5011-A3503 5011-A3607 5011-A3614 TV+R+SAT 5011-A3303	**Kryt zásuvky televíznej, rozhlasovej (a satelitnej)**	biela / ľadová biela biela / biela biela / ľadová šedá	5011E-A00300 01 5011E-A00300 03 5011E-A00300 04	10 10 10	
Element®			1 2 3 **4** **5** 6 7 8		
5013U-A00103	**Kryt zásuvky telefónnej jednonásobnej**	biela / ľadová biela biela / biela biela / ľadová šedá	5013E-A00213 01 5013E-A00213 03 5013E-A00213 04	10/1 10/1 10/1	
Element®			1 2 3 **4** **5** 6 7 8		
5013U-A00105	**Kryt zásuvky telefónnej dvojnásobnej**	biela / ľadová biela biela / biela biela / ľadová šedá	5013E-A00215 01 5013E-A00215 03 5013E-A00215 04	5/1 5/1 5/1	
Element®			1 2 3 **4** **5** 6 7 8		

Poznámky:

Element®

Komunikačná technika • Termostaty

	Pre prístroje	Názov	Farba	Objedn. kód	Jednot. bal. ks
	Pre dizajn	**Technické údaje**		**Kompletnosť**	
	5013U-A00151	**Kryt zásuvky ISDN koncovej jednonásobnej**			
			biela / ľadová biela	5013E-A00251 01	5/1
			biela / biela	5013E-A00251 03	5/1
			biela / ľadová šedá	5013E-A00251 04	5/1
	Element®			1 2 3 **4** 5 6 7 8	
	5013U-A00152	**Kryt zásuvky ISDN priebežnej dvojnásobnej**			
			biela / ľadová biela	5013E-A00252 01	5/1
			biela / biela	5013E-A00252 03	5/1
			biela / ľadová šedá	5013E-A00252 04	5/1
	Element®			1 2 3 **4** 5 6 7 8	
	2CKA000230A0403 2CKA000230A0404 2CKA000230A0432 2CKA000230A0420 2CKA000230A0426 2CKA006400A0399	**Kryt zásuvky reproduktorovej, komunikačnej priamej alebo prístroja nabíjacieho USB** Pre stereofónnu reproduktorovú zásuvku (2CKA000230A0403, 2CKA000230A0404), pre komunikačné zásuvky HDMI, USB, VGA alebo pre nabíjací prístoj USB.			
			biela / ľadová biela	5014E-A00040 01	10/1
			biela / biela	5014E-A00040 03	10/1
			biela / ľadová šedá	5014E-A00040 04	10/1
	Element®			1 2 3 **4** 5 6 7 8	
	5014E-B010.. 5014E-A030..	**Kryt zásuvky komunikačnej** S popisovým poľom. S kovovým upevňovacím strmeňom. Pre rôzne komunikačné alebo reproduktorové zásuvky je nutné použiť zodpovedajúcu nosnú masku (pozrite kapitolu Komunikačná technika).			
			biela / ľadová biela	5014E-A00100 01	10
			biela / biela	5014E-A00100 03	10
			biela / ľadová šedá	5014E-A00100 04	10
	Element®			1 2 3 **4** 5 **6** 7 8	
	Moduly Panduit 3917U-A00200	**Kryt pre prvky Panduit™ Mini-Com™ alebo pre prístroj osvetlenia s LED** Na upevnenie až troch prvkov systému Mini-Com™ (Mini-Jack™) firmy Panduit™ (ABB s.r.o. ich nedodáva). Pre prístroj osvetlenia s LED a šikmým vývodom. Kryt sa dodáva s plastovým strmeňom (so 4 otvormi na pripevnenie k inštalačnej krabici).			
			biela / ľadová biela	5014E-A00400 01	10
			biela / biela	5014E-A00400 03	10/1
			biela / ľadová šedá	5014E-A00400 04	10/1
	Element®			1 2 3 **4** 5 6 7 8	
	2CKA001032A0525 2CKA001032A0528 2CKA001032A0531	**Kryt termostatu priestorového s otočným ovladačom** [59] S upevňovacou maticou. Pre priestorový termostat so zapínacím alebo prepínacím kontaktom. Pre termostat pre kúrenie/chladenie.			
			biela / ľadová biela	N 3292E-A00300 01	5/1
			biela / biela	N 3292E-A00300 03	5/1
			biela / ľadová šedá	N 3292E-A00300 04	5/1
	Element®			1 2 3 **4** 5 6 7 8	

NOVINKA

Poznámky:
[59] Tento produkt bude dostupný pravdepodobne v 2. polroku 2024.
N Novinka

Element®

Termostaty • Časové spínače

Pre prístroje	Názov	Farba	Objedn. kód	Jednot. bal. ks	
Pre dizajn	**Technické údaje**		**Kompletnosť**		
3292U-A00003	**Termostat univerzálny s otočným nastavením teploty** Ovládacia jednotka (je nutné použiť spínací prístroj). Voliteľná funkcia priestorového, alebo podlahového termostatu. Lineárne nastavenie teploty. Indikácia stavu výstupu dvojfarebnou LED. Tlačidlá na zapnutie/vypnutie regulácie (neodopne od napájania) a na ručné zníženie teploty (s indikáciou LED). Pracovná teplota: 0 °C až +55 °C Priestorový termostat s tepelnou spätnou väzbou: Nastaviteľné teploty: cca +13 °C až +27 °C Nastaviteľné ručné zníženie teploty: cca 2 K až 8 K Hysteréza: cca ±0,25 K Podlahový termostat: Nastaviteľné teploty: cca +15 °C až +48 °C Nastaviteľné ručné zníženie teploty: cca 4 K až 16 K Hysteréza: cca ±0,5 K. K svorkám 1, 2 spínacieho prístroja je nutné pripojiť vonkajší snímač teploty	biela / ľadová biela biela / biela biela / ľadová šedá	3292E-A10101 01 3292E-A10101 03 3292E-A10101 04	1 1 1	
Element®	3292U-A90100 (nie je súčasťou dodávky).		1 2 3 **4** **5** 6 7 8		
3292U-A00003	**Termostat univerzálny programovateľný** Ovládacia jednotka (je nutné použiť spínací prístroj). Voliteľná funkcia priestorového, podlahového alebo kombinovaného termostatu. Nastaviteľné teploty: 0 °C až +50 °C Prevádz. režimy: manuálny, automatický, dovolenka 3 časové programy (každý 70 čas. značiek – min. po 5 min.; dni v týždni 1, 2 … , 7, 1 - 5, 6 - 7, 1 - 7) Adaptívna regulácia, funkcia predvídania, softvérové vypnutie, voľba kúrenia alebo chladenia, min. a max. teplota podlahy, obmedzenie nastaviteľných teplôt, voľba reakcie na ovládanie kontaktom, protimrazová ochrana, ochrana ventilov, inverzia výstupu, počítadlo prevádzkových hodín, automatický prechod zimný/letný čas, zámka tlačidiel, jas a kontrast displeja, voľba snímača teploty, voľba jazyka (CZ, EN, RUS) Rezerva chodu: cca 90 dní (dobíjací Li článok) Displej svieti iba pri napájaní z 230 V. Pracovná teplota: 0 °C až +50 °C	biela / ľadová biela biela / biela biela / ľadová šedá	3292E-A10301 01 3292E-A10301 03 3292E-A10301 04	1 1 1	
Element®	Snímač teploty podlahy 3292U-A90100 je nutné objednať zvlášť.		1 2 3 **4** **5** 6 7 8		
2CKA001043A0124	**Kryt ovládača časového mechanického**	biela / ľadová biela biela / biela biela / ľadová šedá	3294E-A00160 01 3294E-A00160 03 3294E-A00160 04	5/1 5/1 5/1	
Element®			1 2 3 **4** **5** 6 7 8		
3292U-A00013 3292U-A00003	**Hodiny spínacie programovateľné** Ovládacia jednotka (je nutné použiť spínací prístroj). Prevádzkové režimy: manuálny, automatický, automatický astro, časovač, dovolenka 3 časové programy (každý 70 čas. značiek – min. po 5 min.; dni v týždni 1, 2 … , 7, 1 - 5, 6 - 7, 1 - 7) softvérové vypnutie, astrofunkcie (zemepisné súradnice, časové pásmo, korekcia východu a západu slnka), voľba reakcie na ovládanie kontaktom, inverzia výstupu, počítadlo prevádzkových hodín, automatický prechod zimný/letný čas, meranie priestorovej teploty, zámka tlačidiel, jas a kontrast displeja, voľba jazyka (CZ, EN, RUS) Rezerva chodu: cca 90 dní (dobíjací Li článok) Displej svieti iba pri napájaní z 230 V. Pracovná teplota: 0 °C až +50 °C	biela / ľadová biela biela / biela biela / ľadová šedá	3292E-A20301 01 3292E-A20301 03 3292E-A20301 04	1 1 1	
Element®			1 2 3 **4** **5** 6 7 8		

Poznámky:

Element®

Časové spínače • Stmievače • Snímače pohybu • Bezdotyk. spínač • Diaľkové ovládanie

	Pre prístroje	Názov	Farba	Objedn. kód	Jednot. bal. ks
	Pre dizajn	**Technické údaje**		**Kompletnosť**	
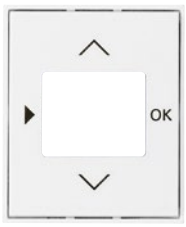	2CHX880040A0033 2CKA006410A0393 2CKA006410A0399 2CKA001032A0518	**Kryt pre prístroje s displejovým modulom** Pre termostat so spínacími hodinami, časovač Busch-Timer®, ovládač časovací komfortný Busch-Timer® alebo snímač kvality vzduchu.	 biela / ľadová biela biela / biela biela / ľadová šedá	 3299E-A40100 01 3299E-A40100 03 3299E-A40100 04	 5/1 5/1 5/1
	Element®			1 2 3 **4** 5 6 7 8	
	2CKA006512A0345 2CKA006515A0704 2CKA006520A0227 2CKA006599A2035 [16] 2CKA006599A2988 2CKA006599A2987 2CKA006599A3026 2CKA006599A3025	**Kryt stmievača s otočným ovládačom** S upevňovacou maticou. Možnosť orientačného osvetlenia tlejivkou 2CKA006599A0518 (nie je súčasťou dodávky).	 biela / ľadová biela biela / biela biela / ľadová šedá	 3294E-A00123 01 3294E-A00123 03 3294E-A00123 04	 5 5 5/1
	Element®			1 2 3 **4** 5 6 7 8	
	2CKA006500A0013 2CKA006400A0099 2CKA006200A0281	**Kryt stmievača krátkocestného flex** Na kompletizáciu je okrem prístroja a rámčeka nutný ešte ovládací prvok 2CKA006400A0099 (bez možnosti vzdialeného ovládania) alebo 2CKA006200A0281 (s integrovaným Bluetooth komunikátorom). Viac informácií v kapitole ABB flexTronics®, ABB-free@home® flex.	 biela / ľadová biela biela / biela biela / ľadová šedá	 6220E-A01000 01 6220E-A01000 03 6220E-A01000 04	 5/1 5/1 5/1
	Element®			1 2 3 **4** 5 **6** 7 8	
	3299U-A00006 3299U-A00007 3299U-A00001	**Snímač spínača automatického** Uhol pokrytia: cca 180° (1 rovina – pozrite kapitolu Technické údaje) Nastaviteľné hodnoty (spredu pod viečkom): prahové osvetlenie (cca 5 - 1 000 lx); citlivosť; oneskorenie vypnutia (5 s - 10 min., príp. stlačením viečka pod šošovkou na 15, 30, 45, 60 min.) Pracovná teplota: –10 °C až +55 °C	 biela / ľadová biela biela / biela biela / ľadová šedá	 3299E-A02100 01 3299E-A02100 03 3299E-A02100 04	 1 1 1
	Element®	**Snímač je nutné doplniť vhodným spínacím prístrojom podľa druhu a veľkosti záťaže.**		1 2 3 **4** 5 6 7 8	
	2CKA006400A0034	**Kryt bezdotykového spínača**	 biela / ľadová biela biela / biela biela / ľadová šedá	 Ⓥ 3299E-A40000 01 Ⓥ 3299E-A40000 03 Ⓥ 3299E-A40000 04	 5/1 5/1 5/1
	Element®			1 2 3 **4** 5 6 7 8	
	3299.-A.3108 .. 3299-11508 3299-15508 3299-233.8 3299-83338 3299-2..08 3299-.1408 3299-1.308 3299-13508	**Vysielač RF dvojtlačidlový, nástenný** Pre bezdrôtové rádiofrekvenčné ovládanie prístrojov s RF prijímačom. Bližšie informácie v kapitole Bezdrôtové	 biela / ľadová biela biela / biela biela / ľadová šedá	 3299E-A21908 01 3299E-A21908 03 3299E-A21908 04	 1 1 1
	Element®	diaľkové ovládanie.		1 **2** 3 4 5 6 7 8	
	3299.-A.3108 .. 3299-11508 3299-15508 3299-233.8 3299-83338 3299-2..08 3299-.1408 3299-1.308 3299-13508	**Vysielač RF štvortlačidlový, nástenný** Pre bezdrôtové rádiofrekvenčné ovládanie prístrojov s RF prijímačom. Bližšie informácie v kapitole Bezdrôtové	 biela / ľadová biela biela / biela biela / ľadová šedá	 3299E-A11908 01 3299E-A11908 03 3299E-A11908 04	 1 1 1
	Element®	diaľkové ovládanie.		1 **2** 3 4 5 6 7 8	

Poznámky:
[16] Podsvietenie krytu tlejivkou ani LED nie je možné použiť.
Ⓥ Výbeh – v období po 1. 3. 2024 už materiál nemusí byť dostupný.
RF = rádiofrekvenčné (pre bezdrôtové diaľkové ovládanie)

Element®

Diaľkové ovládanie • Žalúziové spínače

Pre prístroje	Názov	Farba	Objedn. kód	Jednot. bal. ks	
Pre dizajn	**Technické údaje**		**Kompletnosť**		
3299-..908 3299A-A11908 .. 3299M-A.1908 .. 3299E-A.1908 .. 3299-229.8 3299-204.8 3299-.0958	**Spínač s krátkocestným ovládačom, s RF prijímačom pre diaľkové ovládanie** Do pamäte je možné uložiť až 32 rôznych vysielačov. Bližšie informácie v kapitole Bezdrôtové diaľkové ovládanie. 2 300 W pre ☼, 1 750 V·A pre ⫼⊗ ⫽⊗ [42], 500 V·A / 64 µF pre ⫦, 16 A pri AC-1	biela / ľadová biela biela / biela biela / ľadová šedá	3299E-A23108 01 3299E-A23108 03 3299E-A23108 04	1 1 1	
Element®	230 V AC, 3-vodičové pripojenie		1 **2** 3 4 **5** 6 7 8		
3299-..908 3299A-A11908 .. 3299M-A.1908 .. 3299E-A.1908 .. 3299-229.8 3299-204.8 3299-.0958	**Spínač žalúziový s krátkocestným ovládačom, s RF prijímačom pre diaľkové ovládanie** Do pamäte je možné uložiť až 32 rôznych vysielačov. Bližšie informácie v kapitole Bezdrôtové diaľkové ovládanie. 2× 3 A (cos φ > 0,8)	biela / ľadová biela biela / biela biela / ľadová šedá	3299E-A33108 01 3299E-A33108 03 3299E-A33108 04	1 1 1	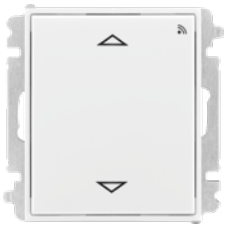
Element®	230 V AC, 4-vodičové pripojenie		1 **2** 3 4 **5** 6 7 8		
3299-11508 3299-233.8 3299-83338 3299-.1408 3299-21208	**Snímač vlhkosti RF, nástenný** Na dvojstavové riadenie vlhkosti na vopred nastavenú hodnotu (vlhkostat).	biela / ľadová biela biela / biela biela / ľadová šedá	3299E-A07908 01 3299E-A07908 03 3299E-A07908 04	1 1 1	
Element®	Bližšie informácie v kapitole Bezdrôtové diaľkové ovládanie.		1 **2** 3 4 **5** 6 7 8		
3559-A89345 3559-A88345	**Kryt spínača žalúziového delený s potlačou** Pre spínač radenia 1+1 s blokovaním. Pre ovládač radenia 1/0+1/0 s blokovaním.	biela / ľadová biela biela / biela biela / ľadová šedá	3558E-A00662 01 3558E-A00662 03 3558E-A00662 04	5 5 5	
Element®			1 2 3 **4** **5** 6 7 8		
2CKA006400A0096 2CKA006400A0099 2CKA006200A0281	**Kryt spínača žalúziového krátkocestného flex** Na kompletizáciu je okrem prístroja a rámčeka nutný ešte ovládací prvok 2CKA006400A0099 (bez možnosti vzdialeného ovládania) alebo 2CKA006200A0281 (s integrovaným Bluetooth komunikátorom). Viac informácií v kapitole ABB flexTronics®, ABB-free@home® flex.	biela / ľadová biela biela / biela biela / ľadová šedá	6220E-A01002 01 6220E-A01002 03 6220E-A01002 04	5/1 5/1 5/1	
Element®			1 2 3 **4** **5** **6** 7 8		
2CKA006410A0378 2CKA006410A0380	**Kryt spínača žalúziového Busch-Jalousiecontrol® II s krátkocestným ovládačom**	biela / ľadová biela biela / biela biela / ľadová šedá	Ⓥ 3299E-A00110 01 Ⓥ 3299E-A00110 03 Ⓥ 3299E-A00110 04	5/1 5/1 5/1	
Element®			1 2 3 **4** **5** 6 7 8		
2CHX880040A0033 2CKA006410A0393 2CKA006410A0399 2CKA001032A0518	**Kryt pre prístroje s displejovým modulom** Pre termostat so spínacími hodinami, časovač Busch-Timer®, ovládač časovací komfortný Busch-Timer® alebo snímač kvality vzduchu.	biela / ľadová biela biela / biela biela / ľadová šedá	3299E-A40100 01 3299E-A40100 03 3299E-A40100 04	5/1 5/1 5/1	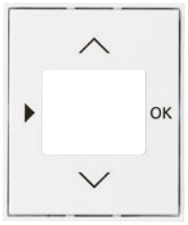
Element®			1 2 3 **4** **5** 6 7 8		

Poznámky:
[42] Tiež napr. pre svietidlá s LED alebo kompaktné žiarivky na 230 V AC (tzv. úsporné žiarovky).
Ⓥ Výbeh – v období po 1. 3. 2024 už materiál nemusí byť dostupný.
RF = rádiofrekvenčné (pre bezdrôtové diaľkové ovládanie)

Element®

AudioWorld • LED osvetlenie • Ostatné prístroje

	Pre prístroje	Názov	Farba	Objedn. kód	Jednot. bal. ks
	Pre dizajn	**Technické údaje**		**Kompletnosť**	
	2CKA008200A0276 2CKA008200A0279 2CKA008200A0153	**Kryt zosilňovača s tunerom FM a DAB+, FM, DAB+ a Bluetooth alebo internetového rádia ABB-Radio iNet**	biela / ľadová biela biela / biela biela / ľadová šedá	3299E-A40200 01 3299E-A40200 03 3299E-A40200 04	5/1 5/1 5/1
	Element®			1 2 3 **4** 5 6 7 8	
	2CKA008200A0042	**Kryt reproduktora** Pre zapustený reproduktor. S guľatou mriežkou.	biela / ľadová biela biela / biela biela / ľadová šedá	5016E-A00075 01 5016E-A00075 03 5016E-A00075 04	5/1 5/1 5/1
	Element®			1 2 3 **4** 5 6 7 8	
	3917U-A00050 3917U-A00051 3917U-A00052 3917U-A00053 3299U-A52500 5525U-A00100	**Kryt prístroja osvetlenia s LED alebo adaptéra Profil 45** Pre prístroje osvetlenia s LED. Pre adaptér pre prístroje Profil 45.	biela / ľadová biela biela / biela biela / ľadová šedá	5016E-A00070 01 5016E-A00070 03 5016E-A00070 04	5/1 5/1 5/1
	Element®			1 2 3 **4** 5 6 7 8	
	Moduly Panduit 3917U-A00200	**Kryt pre prvky Panduit™ Mini-Com™ alebo pre prístroj osvetlenia s LED** Na upevnenie až troch prvkov systému Mini-Com™ (Mini-Jack™) firmy Panduit™ (ABB s.r.o. ich nedodáva). Pre prístroj osvetlenia s LED a šikmým vývodom. Kryt sa dodáva s plastovým strmeňom (so 4 otvormi na pripevnenie k inštalačnej krabici).	biela / ľadová biela biela / biela biela / ľadová šedá	5014E-A00400 01 5014E-A00400 03 5014E-A00400 04	10 10/1 10/1
	Element®			1 2 3 **4** 5 6 7 8	
		**Vývodka káblová so svorkovnicou** Na prechod z pevnej inštalácie na pohyblivý prívod. S odľahčovacou sponou. Pre pevný prívod 5× 1,5 - 4 mm² Cu. Pre pohyblivý vývod 5× 1,5 - 2,5 mm² Cu. Priemer kábla pohyblivého prívodu: max. 13 mm	biela / ľadová biela biela / biela biela / ľadová šedá	3938E-A00025 01 3938E-A00025 03 3938E-A00025 04	5 5 5/1
	Element®	16 A, 400 V AC		1 **2** 3 4 5 6 7 8	
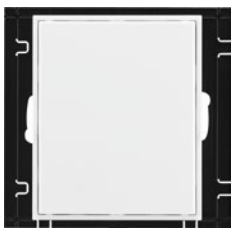		**Kryt zaslepovací** S plastovým upevňovacím strmeňom.	biela / ľadová biela biela / biela biela / ľadová šedá	3902E-A00001 01 3902E-A00001 03 3902E-A00001 04	10 10 10
	Element®			1 **2** 3 4 5 6 7 8	
		**Zásuvka centrálneho vysávania** Zásuvka je určená pre systémy centrálneho vysávania s trubicami s priemerom 51 mm (s kónickou koncovkou s dĺžkou 32 až 36 mm a priemermi 37,5/37,0 až 38,5/38 mm). Pre vysávacie jednotky s podtlakom 10 - 45 kPa. Základňa je súčasťou dodávky.	biela / ľadová biela biela / biela biela / ľadová šedá	5530E-A67107 01 5530E-A67107 03 5530E-A67107 04	8/1 8/1 8/1
	Element®			1 **2** 3 4 5 6 7 8	

Poznámky:

Element®
Zásuvky

Radenie	Názov	Farba	Objedn. kód	Jednot. bal. ks	
Pre dizajn	**Technické údaje**		**Kompletnosť**		
2P+PE	**Zásuvka jednonásobná s ochranným kolíkom, s clonkami**	biela / ľadová biela biela / biela biela / ľadová šedá	N 6619E-A06357 01 N 6619E-A06357 03 N 6619E-A06357 04	10 10 10	
	Bezskrutkové pripojenie vodičov. IP 40				
Element®	16 A, 250 V AC		1 2 3 4 5 6 7 8		
2P+PE	**Zásuvka jednonásobná s ochranným kolíkom, s clonkami, s popisovým poľom**	biela / ľadová biela biela / biela biela / ľadová šedá	N 6619E-A06352 01 N 6619E-A06352 03 N 6619E-A06352 04	10/1 10/1 10/1	
	Bezskrutkové pripojenie vodičov. IP 40				
Element®	16 A, 250 V AC		1 2 3 4 5 6 7 8		
2P+PE	**Zásuvka jednonásobná s ochranným kolíkom, s clonkami, s viečkom**	biela / ľadová biela biela / biela biela / ľadová šedá	N 6619E-A06397 01 N 6619E-A06397 03 N 6619E-A06397 04	10 10 10/1	
	Bezskrutkové pripojenie vodičov. IP 40				
Element®	16 A, 250 V AC		1 2 3 4 5 6 7 8		
2P+PE	**Zásuvka jednonásobná s ochranným kolíkom, s clonkami**	biela / ľadová biela biela / biela biela / ľadová šedá	V 5519E-A02357 01 V 5519E-A02357 03 V 5519E-A02357 04	10 10 10	
	Bezskrutkové pripojenie vodičov. IP 40				
Element®	16 A, 250 V AC		1 2 3 4 5 6 7 8		
2P+PE	**Zásuvka jednonásobná s ochranným kolíkom, s clonkami s popisovým poľom**	biela / ľadová biela biela / biela biela / ľadová šedá	V 5519E-A02352 01 V 5519E-A02352 03 V 5519E-A02352 04	10/1 10/1 10/1	
	Bezskrutkové pripojenie vodičov. IP 40				
Element®	16 A, 250 V AC		1 2 3 4 5 6 7 8		
2P+PE	**Zásuvka jednonásobná s ochranným kolíkom, s clonkami, s viečkom**	biela / ľadová biela biela / biela biela / ľadová šedá	V 5519E-A02397 01 V 5519E-A02397 03 V 5519E-A02397 04	10 10 10/1	
	Bezskrutkové pripojenie vodičov. IP 40				
Element®	16 A, 250 V AC		1 2 3 4 5 6 7 8		
2×(2P+PE)	**Zásuvka dvojnásobná s ochrannými kolíkmi, s clonkami, s natočenou dutinou** [18]	biela / ľadová biela biela / biela biela / ľadová šedá	5513E-C02357 01 5513E-C02357 03 5513E-C02357 04	10 10 10	
	Bezskrutkové pripojenie vodičov. IP 40				
Element®	16 A, 250 V AC		1 2 3 4 5 6 7 8		

Poznámky:

[18] Prístroj je určený na montáž do elektroinštalačných krabíc s vnútorným priemerom 68 mm. Pri montáži do dutých priečok použite krabice KUL 68-45/LD, KPRL 68-70/LD alebo KPR 68/71L (dodáva KOPOS KOLÍN a.s.).

N Novinka

V Výbeh – v období po 1. 3. 2024 už materiál nemusí byť dostupný.

Exportné typy zásuviek v kapitole Zásuvky iných systémov.

Element®
Zásuvky

	Radenie	Názov	Farba	Objedn. kód	Jednot. bal. ks
	Pre dizajn	**Technické údaje**		**Kompletnosť**	
	2P+PE	**Zásuvka jednonásobná** **s ochranným kolíkom, s clonkami,** **s USB nabíjaním** [59] Na súčasné používanie zásuvky a nabíjanie alebo napájanie dvoch mobilných koncových zariadení pomocou USB kábla typu A alebo C. Výstup USB-A: podpora nabíjacieho protokolu Apple MFI s 2,4 A a BC 1.2 s 1,5 A Výstup USB-C: podpora nabíjacieho protokolu USB PD (Power Delivery) s 3 A, Apple MFi s 2,4 A a BC 1.2 DCP s 1,5 A Elektronická ochrana pred skratom a preťažením. Menovitý prúd jedného výstupu (druhý výstup nepoužiť): 3 A Kľudová spotreba: 75 mW Nie je možné používať na dátový prenos. Pracovná teplota: 0 °C až +35 °C Stupeň krytia: IP 20, SELV Vstavaná hĺbka: 39,5 mm Bezskrutkové pripojenie vodičov. Typový rad: 20 MUCB2USBAC	biela / ľadová biela biela / biela biela / ľadová šedá	N 5569E-A32357 01 N 5569E-A32357 03 N 5569E-A32357 04	1 1 1
	Element®	16 A, 230 V AC , 50/60 Hz		1 **2** 3 4 **5** 6 7 8	
	2P+PE	**Zásuvka jednonásobná** **s ochranným kolíkom, s clonkami,** **s USB nabíjaním** Na súčasné používanie zásuvky a nabíjanie alebo napájanie dvoch mobilných koncových zariadení pomocou USB kábla typu A. Podpora nabíjacieho protokolu Apple MFI s 2,4 A a BC 1.2 s 1,5 A. Elektronická ochrana pred skratom a preťažením. Menovitý prúd jedného výstupu (druhý výstup nepoužiť): 2,4 A Kľudová spotreba: 75 mW Nie je možné používať na dátový prenos. Pracovná teplota: 0 °C až +35 °C Stupeň krytia: IP 20, SELV Vstavaná hĺbka: 39,5 mm Bezskrutkové pripojenie vodičov. Typový rad: 20 MUCB2USB	biela / ľadová biela biela / biela biela / ľadová šedá	V 5569E-A22357 01 V 5569E-A22357 03 V 5569E-A22357 04	1 1 1
	Element®	16 A, 230 V AC , 50/60 Hz		1 **2** 3 4 **5** 6 7 8	
	2P+PE	**Zásuvka jednonásobná** **s ochranným kolíkom, s clonkami,** **s ochranou pred prepätím** [59] Optická signalizácia poruchy. Technické parametre – pozrite kapitolu Technické údaje. Bezskrutkové pripojenie vodičov. IP 40	biela / ľadová biela biela / biela biela / ľadová šedá	N 6699E-A06357 01 N 6699E-A06357 03 N 6699E-A06357 04	1 1 1
	Element®	16 A, 230 V AC		1 **2** 3 4 **5** 6 7 8	
	2P+PE	**Zásuvka jednonásobná** **s ochranným kolíkom, s clonkami,** **s ochranou pred prepätím** [59] Akustická signalizácia poruchy. Technické parametre – pozrite kapitolu Technické údaje. Bezskrutkové pripojenie vodičov. IP 40	biela / ľadová biela biela / biela biela / ľadová šedá	N 6689E-A06357 01 N 6689E-A06357 03 N 6689E-A06357 04	1 1 1
	Element®	16 A, 230 V AC		1 **2** 3 4 **5** 6 7 8	
	2P+PE	**Zásuvka jednonásobná** **s ochranným kolíkom, s clonkami,** **s ochranou pred prepätím** Optická signalizácia poruchy. Technické parametre – pozrite kapitolu Technické údaje. Bezskrutkové pripojenie vodičov. IP 40	biela / ľadová biela biela / biela biela / ľadová šedá	V 5599E-A02357 01 V 5599E-A02357 03 V 5599E-A02357 04	1 1 1
	Element®	16 A, 230 V AC		1 **2** 3 4 **5** 6 7 8	

Poznámky:
[59] Tento produkt bude dostupný pravdepodobne v 2. polroku 2024.
N Novinka
V Výbeh – v období po 1. 3. 2024 už materiál nemusí byť dostupný.
Exportné typy zásuviek v kapitole Zásuvky iných systémov.

Element®
Zásuvky

Radenie	Názov	Farba	Objedn. kód	Jednot. bal. ks	
Pre dizajn	**Technické údaje**		**Kompletnosť**		
2P+PE	**Zásuvka jednonásobná** **s ochranným kolíkom, s clonkami,** **s ochranou pred prepätím** Akustická signalizácia poruchy. Technické parametre – pozrite kapitolu Technické údaje. Bezskrutkové pripojenie vodičov. IP 40 16 A, 230 V AC	biela / ľadová biela biela / biela biela / ľadová šedá	V 5589E-A02357 01 V 5589E-A02357 03 V 5589E-A02357 04 1 2 3 4 5 6 7 8	1 1 1	
Element®					
2×(2P+PE)	**Zásuvka dvojnásobná** **s ochrannými kolíkmi, s clonkami,** **s natočenou dutinou,** **s ochranou pred prepätím** [18] Optická signalizácia poruchy. Technické parametre – pozrite kapitolu Technické údaje. Bezskrutkové pripojenie vodičov. IP 40 16 A, 230 V AC	biela / ľadová biela biela / biela biela / ľadová šedá	5593E-C02357 01 5593E-C02357 03 5593E-C02357 04 1 2 3 4 5 6 7 8	1 1 1	
Element®					
2×(2P+PE)	**Zásuvka dvojnásobná** **s ochrannými kolíkmi, s clonkami,** **s natočenou dutinou,** **s ochranou pred prepätím** [18] Akustická signalizácia poruchy. Technické parametre – pozrite kapitolu Technické údaje. Bezskrutkové pripojenie vodičov. IP 40 16 A, 230 V AC	biela / ľadová biela biela / biela biela / ľadová šedá	5583E-C02357 01 5583E-C02357 03 5583E-C02357 04 1 2 3 4 5 6 7 8	1 1 1	
Element®					
2P+PE	**Zásuvka jednonásobná** **s ochranným kolíkom, s clonkami** Pre náhradné elektrické zdroje. Bezskrutkové pripojenie vodičov. IP 40 16 A, 250 V AC	karmínová / ľad. biela karmínová / biela	N 6619E-A06357 10 N 6619E-A06357 13 1 2 3 4 5 6 7 8	10/1 10/1	
Element®					
2P+PE	**Zásuvka jednonásobná** **s ochranným kolíkom, s clonkami,** **s ochranou pred prepätím** [59] Optická signalizácia poruchy. Pre náhradné elektrické zdroje. Technické parametre – pozrite kapitolu Technické údaje. Bezskrutkové pripojenie vodičov. IP 40 16 A, 230 V AC	karmínová / ľad. biela karmínová / biela	N 6699E-A06357 10 N 6699E-A06357 13 1 2 3 4 5 6 7 8	1 1	
Element®					
2P+PE	**Zásuvka jednonásobná** **s ochranným kolíkom, s clonkami** Pre náhradné elektrické zdroje. Bezskrutkové pripojenie vodičov. IP 40 16 A, 250 V AC	karmínová / ľad. biela karmínová / biela	V 5519E-A02357 10 V 5519E-A02357 13 1 2 3 4 5 6 7 8	10/1 10/1	
Element®					
2P+PE	**Zásuvka jednonásobná** **s ochranným kolíkom, s clonkami,** **s ochranou pred prepätím** Optická signalizácia poruchy. Pre náhradné elektrické zdroje. Technické parametre – pozrite kapitolu Technické údaje. Bezskrutkové pripojenie vodičov. IP 40 16 A, 230 V AC	karmínová / ľad. biela karmínová / biela	V 5599E-A02357 10 V 5599E-A02357 13 1 2 3 4 5 6 7 8	1 1	
Element®					

Poznámky:
[18] Prístroj je určený na montáž do elektroinštalačných krabíc s vnútorným priemerom 68 mm. Pri montáži do dutých priečok použite krabice KUL 68-45/LD, KPRL 68-70/LD alebo KPR 68/71L (dodáva KOPOS KOLÍN a.s.).
[59] Tento produkt bude dostupný pravdepodobne v 2. polroku 2024.
N Novinka V Výbeh – v období po 1. 3. 2024 už materiál nemusí byť dostupný.
Exportné typy zásuviek v kapitole Zásuvky iných systémov.

Element®
Zásuvky

	Radenie	Názov	Farba	Objedn. kód	Jednot. bal. ks
	Pre dizajn	**Technické údaje**		**Kompletnosť**	
	2P+PE **Element®**	**Zásuvka jednonásobná** **s ochranným kolíkom, s clonkami** Pre náhradné elektrické zdroje (dieselagregát). Bezskrutkové pripojenie vodičov. IP 40 16 A, 250 V AC	modrá / biela (RAL 5005)	N 6619E-A06357 14 1 2 3 4 5 6 7 8	10/1
	2P+PE **Element®**	**Zásuvka jednonásobná** **s ochranným kolíkom, s clonkami,** **s ochranou pred prepätím** [59] Optická signalizácia poruchy. Pre náhradné elektrické zdroje (dieselagregát). Technické parametre – pozrite kapitolu Technické údaje. Bezskrutkové pripojenie vodičov. IP 40 16 A, 230 V AC	modrá / biela (RAL 5005)	N 6699E-A06357 14 1 2 3 4 5 6 7 8	1
	2P+PE **Element®**	**Zásuvka jednonásobná** **s ochranným kolíkom, s clonkami** Pre náhradné elektrické zdroje (dieselagregát). Bezskrutkové pripojenie vodičov. IP 40 16 A, 250 V AC	modrá / biela (RAL 5005)	V 5519E-A02357 14 1 2 3 4 5 6 7 8	10/1
	2P+PE **Element®**	**Zásuvka jednonásobná** **s ochranným kolíkom, s clonkami,** **s ochranou pred prepätím** Optická signalizácia poruchy. Pre náhradné elektrické zdroje (dieselagregát). Technické parametre – pozrite kapitolu Technické údaje. Bezskrutkové pripojenie vodičov. IP 40 16 A, 230 V AC	modrá / biela (RAL 5005)	V 5599E-A02357 14 1 2 3 4 5 6 7 8	1
	2P+PE **Element®**	**Zásuvka bezpečnostná FI-DOS so vstavaným** **prúdovým chráničom, s clonkami** [59] Reziduálny pracovný prúd $I_{\Delta n}$: 30 mA Typ A, citlivosť na striedavý i impulzný prúd Menovitý prúd I_n: 16 A Menovitá frekvencia: 45 - 60 Hz Vybavovací čas pri 5× $I_{\Delta n}$: max. 30 ms Menovitý skratový prúd: 3 000 A Odolnosť voči impulzným prúdom: 3 000 A, 8/20 µs Stupeň ochrany krytím: IP 20 Pripájací prierez: 1,5 až 2,5 mm² Vstavaná hĺbka: 32 mm Inštalácia je možná v sústavách TN-S, TN-C, TT. K svorkám L', N' je možné pripojiť ďalšie zásuvky, ktoré budú tiež pod kontrolou prúdového chrániča. Bezskrutkové pripojenie vodičov. Typový rad: S3F1630 16 A, 230 V AC	biela / biela	5526E-A02369 03 1 2 3 4 5 6 7 8	1

Ďalšie produkty dizajnového radu Element® nájdete v kapitolách:
– ABB flexTronics®, ABB-free@home® flex
– ABB-free@home®
– Spínače a zásuvky IP 44, IP 54, IP 55, IP 66
– Zásuvky iných systémov

Schémy zapojenia, rozmerové výkresy a ďalšie informácie nájdete v kapitole Technické údaje.

Poznámky:
[59] Tento produkt bude dostupný pravdepodobne v 2. polroku 2024.
N Novinka
V Výbeh – v období po 1. 3. 2024 už materiál nemusí byť dostupný.
Schéma zapojenia k bezpečnostným zásuvkám FI-DOS – pozrite kapitolu Technické údaje.
Exportné typy zásuviek v kapitole Zásuvky iných systémov.

Element®
Rámčeky

Radenie	Názov	Farba	Objedn. kód	Jednot. bal. ks	
Pre dizajn	**Technické údaje**		**Kompletnosť**		
	Rámček pre elektroinštalačné prístroje jednonásobný	biela / ľadová biela	3901E-A00110 01	20	
		biela / biela	3901E-A00110 03	20	
		biela / ľadová šedá	3901E-A00110 04	20	
Element®			1 2 3 4 **5** 6 7 8		
	Rámček pre elektroinštalačné prístroje dvojnásobný vodorovný	biela / ľadová biela	3901E-A00120 01	10	
		biela / biela	3901E-A00120 03	10	
		biela / ľadová šedá	3901E-A00120 04	10	
Element®			1 2 3 4 **5** 6 7 8		
	Rámček pre elektroinštalačné prístroje trojnásobný vodorovný	biela / ľadová biela	3901E-A00130 01	10	
		biela / biela	3901E-A00130 03	10	
		biela / ľadová šedá	3901E-A00130 04	10	
Element®			1 2 3 4 **5** 6 7 8		
	Rámček pre elektroinštalačné prístroje štvornásobný vodorovný	biela / ľadová biela	3901E-A00140 01	10/1	
		biela / biela	3901E-A00140 03	10/1	
		biela / ľadová šedá	3901E-A00140 04	10/1	
Element®			1 2 3 4 **5** 6 7 8		
	Rámček pre elektroinštalačné prístroje päťnásobný vodorovný	biela / ľadová biela	3901E-A00150 01	10/1	
		biela / biela	3901E-A00150 03	10/1	
		biela / ľadová šedá	3901E-A00150 04	10/1	
Element®			1 2 3 4 **5** 6 7 8		

Poznámky:

Element®
Rámčeky

	Pre prístroje	Názov	Farba	Objedn. kód	Jednot. bal. ks
	Pre dizajn	Technické údaje		Kompletnosť	
		Rámček pre elektroinštalačné prístroje dvojnásobný zvislý	biela / ľadová biela biela / biela biela / ľadová šedá	3901E-A00121 01 3901E-A00121 03 3901E-A00121 04	10/1 10/1 10/1
	Element®			1 2 3 4 5 6 7 8	
		Rámček pre elektroinštalačné prístroje trojnásobný zvislý	biela / ľadová biela biela / biela biela / ľadová šedá	3901E-A00131 01 3901E-A00131 03 3901E-A00131 04	10/1 10/1 10/1
	Element®			1 2 3 4 5 6 7 8	
		Rámček pre elektroinštalačné prístroje štvornásobný zvislý	biela / ľadová biela biela / biela biela / ľadová šedá	3901E-A00141 01 3901E-A00141 03 3901E-A00141 04	10/1 10/1 10/1
	Element®			1 2 3 4 5 6 7 8	

Poznámky:

Poznámky

10

Time®, Time® Arbo

Time®, Time® Arbo

Spínače	7
Komunikačná technika	8
Termostaty	9
Časové spínače	10
Stmievače	11
Snímače pohybu	11
Bezdotykový spínač	11
Diaľkové ovládanie	11
Žalúziové spínače	12
AudioWorld	13
LED osvetlenie	13
Ostatné prístroje	13
Zásuvky	14
Rámčeky Time®	18
Rámčeky Time® Arbo	20

10

Time®



Time®

Metalický, tvarovo priamy a spoľahlivý



biela / biela



biela / ľadová biela



titánová



starostrieborná



šampanská



antracitová



oceľová

10

Time® Arbo



Time® Arbo
Kúsok prírody doma



titánová / čerešňa



starostrieborná / prírodný javor



starostrieborná / jelša



starostrieborná / čerešňa



antracitová / mahagón



antracitová / wenge

Time®, Time® Arbo
Spínače

	Pre prístroje	Názov	Farba	Objedn. kód	Jednot. bal. ks
	Pre dizajn	**Technické údaje**		**Kompletnosť**	
	3559-A01345 3559-A06345 3559-A07345 3559-A91345 3559-A86345 3558-A01340 3558-A06340 3558-A07340 3558-A91342 **Time® (Arbo)**	**Kryt jednoduchý** Pre spínače radenia 1, 6, 7. Pre ovládače radenia 1/0, 6/0.	biela / ľadová biela biela / biela titánová starostrieborná šampanská antracitová oceľová	3558E-A00651 01 3558E-A00651 03 3558E-A00651 08 3558E-A00651 32 3558E-A00651 33 3558E-A00651 34 3558E-A00651 36 1 2 3 **4** 5 6 7 8	20 20 20 20/1 20/1 20/1 20/1
	3559-A01345 3559-A21345 3559-A06345 3559-A25345 3559-A07345 3559-A91345 3559-A86345 3558-A01340 3558-A21342 3558-A25342 3558-A06340 3558-A07340 3558-A91342 **Time®** **Time® Arbo**	**Kryt jednoduchý** **s čírym priezorom** Pre spínače radenia 1So, 1S, 6So, 6S, 7So. Pre ovládače radenia 1/0So (1/0S), 6/0So (6/0S).	biela / ľadová biela biela / biela titánová starostrieborná šampanská antracitová oceľová	3558E-A00653 01 3558E-A00653 03 3558E-A00653 08 3558E-A00653 32 3558E-A00653 33 3558E-A00653 34 3558E-A00653 36 1 2 3 **4** 5 6 7 8	20 20 20 20/1 20/1 20/1 20/1
	3559-A01345 3559-A06345 3559-A07345 3559-A91345 3559-A86345 3558-A01340 3558-A06340 3558-A07340 3558-A91342 **Time® (Arbo)**	**Kryt jednoduchý s popisovým poľom** Pre spínače radenia 1, 6, 7. Pre ovládače radenia 1/0, 6/0.	biela / ľadová biela biela / biela titánová starostrieborná šampanská antracitová oceľová	3558E-A00610 01 3558E-A00610 03 3558E-A00610 08 3558E-A00610 32 3558E-A00610 33 3558E-A00610 34 3558E-A00610 36 1 2 3 **4** 5 6 7 8	5 5 5/1 5/1 5/1 5/1 5/1
	3558E-A00610 .. 3558E-A00610 .. 3558E-A00610 .. **Time®** **Time® Arbo**	**Pole popisové** Pre kryt jednoduchý s popisovým poľom. **Pole popisové so symbolom zvončeka** Pre kryt jednoduchý s popisovým poľom. **Pole popisové so symbolom svetla** Pre kryt jednoduchý s popisovým poľom.		3558E-A10 3558E-A10/1 3558E-A10/2 1 2 3 4 5 6 **7** 8	50/10 50/10 50/10
	3559-A02345 3558-A02340 **Time®** **Time® Arbo**	**Kryt jednoduchý s potlačou,** **s čírym priezorom** Pre spínače radenia 2S (2).	biela / ľadová biela biela / biela titánová starostrieborná šampanská antracitová oceľová	3558E-A00655 01 3558E-A00655 03 3558E-A00655 08 3558E-A00655 32 3558E-A00655 33 3558E-A00655 34 3558E-A00655 36 1 2 3 **4** 5 6 7 8	5/1 5/1 5/1 5/1 5/1 5/1 5/1
	1011-0-0816 CZ **Time®** **Time® Arbo**	**Kryt jednoduchý s potlačou,** **s čírym priezorom** Pre spínače radenia 3S (3). Je možné kombinovať s tlejivkou 3916-62220 (upevňuje sa do prídržnej dosky krytu spínača).	biela / ľadová biela biela / biela titánová starostrieborná šampanská antracitová oceľová	3558E-A00933 01 3558E-A00933 03 3558E-A00933 08 3558E-A00933 32 3558E-A00933 33 3558E-A00933 34 3558E-A00933 36 1 2 3 **4** 5 6 7 8	5 5/1 5/1 5/1 5/1 5/1 5/1

Poznámky:

Time®, Time® Arbo

Spínače • Komunikačná technika

Pre prístroje	Názov	Farba	Objedn. kód	Jednot. bal. ks	
Pre dizajn	**Technické údaje**		**Kompletnosť**		
3559-A05345	**Kryt delený**				
3559-A52345	Pre spínače radenia 5, 6+6 (6+1), 6+6/0 (6+1/0).	biela / ľadová biela	3558E-A00652 01	20	
3559-A53345	Pre ovládač radenia 1/0+1/0.	biela / biela	3558E-A00652 03	20	
3559-A87345		titánová	3558E-A00652 08	20	
3558-A05340		starostrieborná	3558E-A00652 32	20/1	
3558-A52340		šampanská	3558E-A00652 33	20/1	
3558-A87340		antracitová	3558E-A00652 34	20/1	
		oceľová	3558E-A00652 36	20/1	
Time®					
Time® Arbo			1 2 3 **4** **5** 6 7 8		
3559-A92445	**Kryt spínača kartového**				
		biela / ľadová biela	3559E-A00700 01	10/1	
		biela / biela	3559E-A00700 03	10/1	
		titánová	3559E-A00700 08	10/1	
		starostrieborná	3559E-A00700 32	10/1	
		šampanská	3559E-A00700 33	10/1	
		antracitová	3559E-A00700 34	10/1	
		oceľová	3559E-A00700 36	10/1	
Time®					
Time® Arbo			1 2 3 **4** **5** 6 7 8		
2CKA001101A0918	**Kryt spínača s otočným ovládačom**				
	Pre trojstupňový spínač s nulovou polohou.	biela / ľadová biela	3294E-A00170 01	5/1	
		biela / biela	3294E-A00170 03	5/1	
		titánová	3294E-A00170 08	5/1	
		starostrieborná	3294E-A00170 32	5/1	
		šampanská	3294E-A00170 33	5/1	
		antracitová	3294E-A00170 34	5/1	
		oceľová	3294E-A00170 36	5/1	
Time®					
Time® Arbo			1 2 3 **4** **5** 6 7 8		
	Ovládač zvončekový trojnásobný				
		biela / ľadová biela	3171E-A00300 01	10/1	
		biela / biela	3171E-A00300 03	10/1	
Time®	1 A, 50 V		1 **2** 3 4 **5** 6 7 8		
TV+R	**Kryt zásuvky televíznej, rozhlasovej**				
5011-A3503	**(a satelitnej)**	biela / ľadová biela	5011E-A00300 01	10	
5011-A3607		biela / biela	5011E-A00300 03	10	
5011-A3614		titánová	5011E-A00300 08	10	
		starostrieborná	5011E-A00300 32	10/1	
TV+R+SAT		šampanská	5011E-A00300 33	10/1	
5011-A3303		antracitová	5011E-A00300 34	10/1	
		oceľová	5011E-A00300 36	10/1	
Time®					
Time® Arbo			1 2 3 **4** **5** 6 7 8		
5013U-A00103	**Kryt zásuvky telefónnej jednonásobnej**				
		biela / ľadová biela	5013E-A00213 01	10/1	
		biela / biela	5013E-A00213 03	10/1	
		titánová	5013E-A00213 08	10/1	
		starostrieborná	5013E-A00213 32	10/1	
		šampanská	5013E-A00213 33	10/1	
		antracitová	5013E-A00213 34	10/1	
		oceľová	5013E-A00213 36	10/1	
Time®					
Time® Arbo			1 2 3 **4** **5** 6 7 8		
5013U-A00105	**Kryt zásuvky telefónnej dvojnásobnej**				
		biela / ľadová biela	5013E-A00215 01	5/1	
		biela / biela	5013E-A00215 03	5/1	
		titánová	5013E-A00215 08	5/1	
		starostrieborná	5013E-A00215 32	5/1	
		šampanská	5013E-A00215 33	5/1	
		antracitová	5013E-A00215 34	5/1	
		oceľová	5013E-A00215 36	5/1	
Time®					
Time® Arbo			1 2 3 **4** **5** 6 7 8		

Poznámky:

Time®, Time® Arbo

Komunikačná technika • Termostaty

	Pre prístroje	Názov	Farba	Objedn. kód	Jednot. bal. ks
	Pre dizajn	**Technické údaje**		**Kompletnosť**	
	5013U-A00151	**Kryt zásuvky ISDN koncovej jednonásobnej**	biela / ľadová biela	5013E-A00251 01	5/1
			biela / biela	5013E-A00251 03	5/1
			titánová	5013E-A00251 08	5/1
			starostrieborná	5013E-A00251 32	5/1
			šampanská	5013E-A00251 33	5/1
			antracitová	5013E-A00251 34	5/1
	Time® **Time® Arbo**			1 2 3 **4** 5 6 7 8	
	5013U-A00152	**Kryt zásuvky ISDN priebežnej dvojnásobnej**	biela / ľadová biela	5013E-A00252 01	5/1
			biela / biela	5013E-A00252 03	5/1
			titánová	5013E-A00252 08	5/1
			starostrieborná	5013E-A00252 32	5/1
			šampanská	5013E-A00252 33	5/1
			antracitová	5013E-A00252 34	5/1
	Time® **Time® Arbo**			1 2 3 **4** 5 6 7 8	
	2CKA000230A0403 2CKA000230A0404 2CKA000230A0432 2CKA000230A0420 2CKA000230A0426 2CKA006400A0399	**Kryt zásuvky reproduktorovej, komunikačnej priamej alebo prístroja nabíjacieho USB** Pre stereofónnu reproduktorovú zásuvku (2CKA000230A0403, 2CKA000230A0404), pre komunikačné zásuvky HDMI, USB, VGA alebo pre nabíjací prístoj USB.	biela / ľadová biela biela / biela titánová starostrieborná šampanská antracitová oceľová	5014E-A00040 01 5014E-A00040 03 5014E-A00040 08 5014E-A00040 32 5014E-A00040 33 5014E-A00040 34 5014E-A00040 36	10/1 10/1 10/1 10/1 10/1 10/1 10/1
	Time® **Time® Arbo**			1 2 3 **4** 5 6 7 8	
	5014E-B010.. 5014E-A030..	**Kryt zásuvky komunikačnej** S popisovým poľom. S kovovým upevňovacím strmeňom. Pre rôzne komunikačné alebo reproduktorové zásuvky je nutné použiť zodpovedajúcu nosnú masku (pozrite kapitolu Komunikačná technika).	biela / ľadová biela biela / biela titánová starostrieborná šampanská antracitová oceľová	5014E-A00100 01 5014E-A00100 03 5014E-A00100 08 5014E-A00100 32 5014E-A00100 33 5014E-A00100 34 5014E-A00100 36	10 10 10 10/1 10/1 10/1 10/1
	Time® **Time® Arbo**			1 2 3 **4** 5 **6** 7 8	
	Moduly Panduit 3917U-A00200	**Kryt pre prvky Panduit™ Mini-Com™ alebo pre prístroj osvetlenia s LED** Na upevnenie až troch prvkov systému Mini-Com™ (Mini-Jack™) firmy Panduit™ (ABB s.r.o. ich nedodáva). Pre prístroj osvetlenia s LED a šikmým vývodom. Kryt sa dodáva s plastovým strmeňom (so 4 otvormi na pripevnenie k inštalačnej krabici).	biela / ľadová biela biela / biela titánová starostrieborná šampanská antracitová oceľová	5014E-A00400 01 5014E-A00400 03 5014E-A00400 08 5014E-A00400 32 5014E-A00400 33 5014E-A00400 34 5014E-A00400 36	10 10/1 10/1 10/1 10/1 10/1 10/1
	Time® **Time® Arbo**			1 2 3 **4** 5 6 7 8	
	2CKA001032A0525 2CKA001032A0528 2CKA001032A0531	**Kryt termostatu priestorového s otočným ovladačom** [59] S upevňovacou maticou. Pre priestorový termostat so zapínacím alebo prepínacím kontaktom. Pre termostat pre kúrenie/chladenie.	biela / ľadová biela biela / biela titánová starostrieborná šampanská antracitová oceľová	N 3292E-A00300 01 N 3292E-A00300 03 N 3292E-A00300 08 N 3292E-A00300 32 N 3292E-A00300 33 N 3292E-A00300 34 N 3292E-A00300 36	5/1 5/1 5/1 5/1 5/1 5/1 5/1
	Time® **Time® Arbo**			1 2 3 **4** 5 6 7 8	

NOVINKA

Poznámky:

[59] Tento produkt bude dostupný pravdepodobne v 2. polroku 2024.

N Novinka

Time®, Time® Arbo
Termostaty • Časové spínače

Pre prístroje	Názov	Farba	Objedn. kód	Jednot. bal. ks	
Pre dizajn	**Technické údaje**		**Kompletnosť**		
3292U-A00003	**Termostat univerzálny s otočným nastavením teploty** Ovládacia jednotka (je nutné použiť spínací prístroj). Voliteľná funkcia priestorového, alebo podlahového termostatu. Lineárne nastavenie teploty. Indikácia stavu výstupu dvojfarebnou LED. Tlačidlá na zapnutie/vypnutie regulácie (neodopne od napájania) a na ručné zníženie teploty (s indikáciou LED). Pracovní teplota: 0 °C až +55 °C Prostorový termostat s tepelnou zpětnou vazbou: Nastavitelné teploty: cca +13 °C až +27 °C Nastavitelné ruční snížení teploty: cca 2 K až 8 K Hystereze: cca ±0,25 K Podlahový termostat: Nastavitelné teploty: cca +15 °C až +48 °C Nastavitelné ruční snížení teploty: cca 4 K až 16 K Hystereze: cca ±0,5 K. Ke svorkám 1, 2 spínacího přístroje je nutné připojit vnější snímač teploty 3292U-A90100 (není součástí dodávky).	biela / ľadová biela biela / biela titánová starostrieborná šampanská antracitová oceľová	3292E-A10101 01 3292E-A10101 03 3292E-A10101 08 3292E-A10101 32 3292E-A10101 33 3292E-A10101 34 3292E-A10101 36	1 1 1 1 1 1 1	
Time® **Time® Arbo**			1 2 3 **4** **5** 6 7 8		
3292U-A00003	**Termostat univerzálny programovateľný** Ovládacia jednotka (je nutné použiť spínací prístroj). Voliteľná funkcia priestorového, podlahového alebo kombinovaného termostatu. Nastaviteľné teploty: 0 °C až +50 °C Prevádz. režimy: manuálny, automatický, dovolenka 3 časové programy (každý 70 čas. značiek – min. po 5 min; dni v týždni 1, 2 … , 7, 1 - 5, 6 - 7, 1 - 7) Adaptívna regulácia, funkcia predvídania, softvérové vypnutie, voľba kúrenia alebo chladenia, min. a max. teplota podlahy, obmedzenie nastaviteľných teplôt, voľba reakcie na ovládanie kontaktom, protimrazová ochrana, ochrana ventilov, inverzia výstupu, počítadlo prevádzkových hodín, automatický prechod zimný/letný čas, zámka tlačidiel, jas a kontrast displeja, voľba snímača teploty, voľba jazyka (CZ, EN, RUS) Rezerva chodu: cca 90 dní (dobíjací Li článok) Displej svieti iba pri napájaní z 230 V. Pracovná teplota: 0 °C až +50 °C Snímač teploty podlahy 3292U-A90100 je nutné objednať zvlášť.	biela / ľadová biela biela / biela titánová starostrieborná šampanská antracitová oceľová	3292E-A10301 01 3292E-A10301 03 3292E-A10301 08 3292E-A10301 32 3292E-A10301 33 3292E-A10301 34 3292E-A10301 36	1 1 1 1 1 1 1	
Time® **Time® Arbo**			1 2 3 **4** **5** 6 7 8		
2CKA001043A0124	**Kryt ovládača časového mechanického**	biela / ľadová biela biela / biela titánová starostrieborná šampanská antracitová oceľová	3294E-A00160 01 3294E-A00160 03 3294E-A00160 08 3294E-A00160 32 3294E-A00160 33 3294E-A00160 34 3294E-A00160 36	5/1 5/1 5/1 5/1 5/1 5/1 5/1	
Time® **Time® Arbo**			1 2 3 **4** **5** 6 7 8		
3292U-A00013 3292U-A00003	**Hodiny spínacie programovateľné** Ovládacia jednotka (je nutné použiť spínací prístroj). Prevádzkové režimy: manuálny, automatický, automatický astro, časovač, dovolenka 3 časové programy (každý 70 čas. značiek – min. po 5 min; dni v týždni 1, 2 … , 7, 1 - 5, 6 - 7, 1 - 7) softvérové vypnutie, astrofunkcie (zemepisné súradnice, časové pásmo, korekcia východu a západu slnka), voľba reakcie na ovládanie kontaktom, inverzia výstupu, počítadlo prevádzkových hodín, automatický prechod zimný/letný čas, meranie priestorovej teploty, zámka tlačidiel, jas a kontrast displeja, voľba jazyka (CZ, EN, RUS) Rezerva chodu: cca 90 dní (dobíjací Li článok) Displej svieti iba pri napájaní z 230 V. Pracovná teplota: 0 °C až +50 °C	biela / ľadová biela biela / biela titánová starostrieborná šampanská antracitová oceľová	3292E-A20301 01 3292E-A20301 03 3292E-A20301 08 3292E-A20301 32 3292E-A20301 33 3292E-A20301 34 3292E-A20301 36	1 1 1 1 1 1 1	
Time® **Time® Arbo**			1 2 3 **4** **5** 6 7 8		

Poznámky:

Time®, Time® Arbo

Časové spínače • Stmievače • Snímače pohybu • Bezdotyk. spínač • Diaľkové ovládanie

	Pre prístroje	Názov	Farba	Objedn. kód	Jednot. bal. ks
	Pre dizajn	**Technické údaje**		**Kompletnosť**	
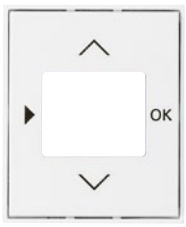	2CHX880040A0033	**Kryt pre prístroje s displejovým modulom**			
	2CKA006410A0393	Pre termostat so spínacími hodinami,	biela / ľadová biela	3299E-A40100 01	5/1
	2CKA006410A0399	časovač Busch-Timer®, ovládač časovací	biela / biela	3299E-A40100 03	5/1
	2CKA001032A0518	komfortný Busch-Timer® alebo snímač kvality	titánová	3299E-A40100 08	5/1
		vzduchu.	starostrieborná	3299E-A40100 32	5/1
			šampanská	3299E-A40100 33	5/1
			antracitová	3299E-A40100 34	5/1
			oceľová	3299E-A40100 36	5/1
	Time®				
	Time® Arbo			1 2 3 **4** **5** 6 7 8	
	2CKA006512A0345	**Kryt stmievača s otočným ovládačom**			
	2CKA006515A0704	S upevňovacou maticou.	biela / ľadová biela	3294E-A00123 01	5
	2CKA006520A0227	Možnosť orientačného osvetlenia tlejivkou	biela / biela	3294E-A00123 03	5
	2CKA006599A2035 [16]	2CKA006599A0518 (nie je súčasťou dodávky).	titánová	3294E-A00123 08	5
	2CKA006599A2988		starostrieborná	3294E-A00123 32	5/1
	2CKA006599A2987		šampanská	3294E-A00123 33	5/1
	2CKA006599A3026		antracitová	3294E-A00123 34	5/1
	2CKA006599A3025		oceľová	3294E-A00123 36	5/1
	Time®				
	Time® Arbo			1 2 3 **4** **5** 6 7 8	
	2CKA006500A0013	**Kryt stmievača krátkocestného flex**			
	2CKA006400A0099	Na kompletizáciu je okrem prístroja a rámčeka	biela / ľadová biela	6220E-A01000 01	5/1
	2CKA006200A0281	nutný ešte ovládací prvok 2CKA006400A0099	biela / biela	6220E-A01000 03	5/1
		(bez možnosti vzdialeného ovládania)	titánová	Ⓩ 6220E-A01000 08	5/1
		alebo 2CKA006200A0281 (s integrovaným	starostrieborná	Ⓩ 6220E-A01000 32	5/1
		Bluetooth komunikátorom).	šampanská	Ⓩ 6220E-A01000 33	5/1
		Viac informácií v kapitole ABB flexTronics®,	antracitová	Ⓩ 6220E-A01000 34	5/1
		ABB-free@home® flex.	oceľová	Ⓩ 6220E-A01000 36	5/1
	Time®				
	Time® Arbo			1 2 3 **4** **5** **6** 7 8	
	3299U-A00006	**Snímač spínača automatického**			
	3299U-A00007	Uhol pokrytia: cca 180° (1 rovina – pozrite kapitolu	biela / ľadová biela	3299E-A02100 01	1
	3299U-A00001	Technické údaje)	biela / biela	3299E-A02100 03	1
		Nastaviteľné hodnoty (spredu pod viečkom):	titánová	3299E-A02100 08	1
		prahové osvetlenie (cca 5 - 1 000 lx); citlivosť;	starostrieborná	3299E-A02100 32	1
		oneskorenie vypnutia (5 s - 10 min., príp. stlačením	šampanská	3299E-A02100 33	1
		viečka pod šošovkou na 15, 30, 45, 60 min.)	antracitová	3299E-A02100 34	1
		Pracovná teplota: –10 °C až +55 °C	oceľová	3299E-A02100 36	1
	Time®	**Snímač je nutné doplniť vhodným spínacím**			
	Time® Arbo	**prístrojom podľa druhu a veľkosti záťaže.**		1 2 3 **4** **5** 6 7 8	
	2CKA006400A0034	**Kryt bezdotykového spínača**			
			biela / ľadová biela	Ⓥ 3299E-A40000 01	5/1
			biela / biela	Ⓥ 3299E-A40000 03	5/1
			titánová	Ⓥ 3299E-A40000 08	5/1
			starostrieborná	Ⓥ 3299E-A40000 32	5/1
			šampanská	Ⓥ 3299E-A40000 33	5/1
			antracitová	Ⓥ 3299E-A40000 34	5/1
			oceľová	Ⓥ 3299E-A40000 36	5/1
	Time®				
	Time® Arbo			1 2 3 **4** **5** 6 7 8	
	3299.-A.3108 ..	**Vysielač RF dvojtlačidlový, nástenný**			
	3299-11508	Pre bezdrôtové rádiofrekvenčné ovládanie	biela / ľadová biela	3299E-A21908 01	1
	3299-15508	prístrojov s RF prijímačom.	biela / biela	3299E-A21908 03	1
	3299-233.8		titánová	3299E-A21908 08	1
	3299-83338		starostrieborná	3299E-A21908 32	1
	3299-2..08		šampanská	3299E-A21908 33	1
	3299-.1408		antracitová	3299E-A21908 34	1
	3299-1.308		oceľová	3299E-A21908 36	1
	3299-13508	Bližšie informácie v kapitole Bezdrôtové			
	Time® (Arbo)	diaľkové ovládanie.		1 **2** 3 4 **5** 6 7 8	
	3299.-A.3108 ..	**Vysielač RF štvortlačidlový, nástenný**			
	3299-11508	Pre bezdrôtové rádiofrekvenčné ovládanie	biela / ľadová biela	3299E-A11908 01	1
	3299-15508	prístrojov s RF prijímačom.	biela / biela	3299E-A11908 03	1
	3299-233.8		titánová	3299E-A11908 08	1
	3299-83338		starostrieborná	3299E-A11908 32	1
	3299-2..08		šampanská	3299E-A11908 33	1
	3299-.1408		antracitová	3299E-A11908 34	1
	3299-1.308		oceľová	3299E-A11908 36	1
	3299-13508	Bližšie informácie v kapitole Bezdrôtové			
	Time® (Arbo)	diaľkové ovládanie.		1 **2** 3 4 **5** 6 7 8	

Poznámky:
[16] Podsvietenie krytu tlejivkou ani LED nie je možné použiť.
Ⓥ Výbeh – v období po 1. 3. 2024 už materiál nemusí byť dostupný.
RF = rádiofrekvenčné (pre bezdrôtové diaľkové ovládanie)

Time®, Time® Arbo

Diaľkové ovládanie • Žalúziové spínače

Pre prístroje	Názov	Farba	Objedn. kód	Jednot. bal. ks	
Pre dizajn	**Technické údaje**		**Kompletnosť**		
3299-..908 3299A-A11908 .. 3299M-A.1908 .. 3299E-A.1908 .. 3299-229.8 3299-204.8 3299-.0958	**Spínač s krátkocestným ovládačom, s RF prijímačom pre diaľkové ovládanie** Do pamäte je možné uložiť až 32 rôznych vysielačov. Bližšie informácie v kapitole Bezdrôtové diaľkové ovládanie.	biela / ľadová biela biela / biela titánová starostrieborná šampanská antracitová oceľová	3299E-A23108 01 3299E-A23108 03 3299E-A23108 08 3299E-A23108 32 3299E-A23108 33 3299E-A23108 34 3299E-A23108 36	1 1 1 1 1 1 1	
Time® **Time® Arbo**	2 300 W pre ☼, 1 750 V·A pre ⫼⊗ ⫽⊗ [42], 500 V·A / 64 µF pre ⊐▭⊏, 16 A pri AC-1 230 V AC, 3-vodičové pripojenie		1 **2** 3 4 **5** 6 7 8		
3299-..908 3299A-A11908 .. 3299M-A.1908 .. 3299E-A.1908 .. 3299-229.8 3299-204.8 3299-.0958	**Spínač žalúziový s krátkocestným ovládačom, s RF prijímačom pre diaľkové ovládanie** Do pamäte je možné uložiť až 32 rôznych vysielačov. Bližšie informácie v kapitole Bezdrôtové diaľkové ovládanie.	biela / ľadová biela biela / biela titánová starostrieborná šampanská antracitová oceľová	3299E-A33108 01 3299E-A33108 03 3299E-A33108 08 3299E-A33108 32 3299E-A33108 33 3299E-A33108 34 3299E-A33108 36	1 1 1 1 1 1 1	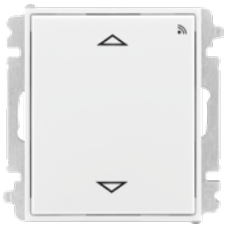
Time® **Time® Arbo**	2× 3 A (cos φ > 0,8) 230 V AC, 4-vodičové pripojenie		1 **2** 3 4 **5** 6 7 8		
3299-11508 3299-233.8 3299-83338 3299-.1408 3299-21208	**Snímač vlhkosti RF, nástenný** Na dvojstavové riadenie vlhkosti na vopred nastavenú hodnotu (vlhkostat).	biela / ľadová biela biela / biela titánová starostrieborná šampanská antracitová oceľová	3299E-A07908 01 3299E-A07908 03 3299E-A07908 08 3299E-A07908 32 3299E-A07908 33 3299E-A07908 34 3299E-A07908 36	1 1 1 1 1 1 1	
Time® **Time® Arbo**	Bližšie informácie v kapitole Bezdrôtové diaľkové ovládanie.		1 **2** 3 4 **5** 6 7 8		
3559-A89345 3559-A88345	**Kryt spínača žalúziového delený s potlačou** Pre spínač radenia 1+1 s blokovaním. Pre ovládač radenia 1/0+1/0 s blokovaním.	biela / ľadová biela biela / biela titánová starostrieborná šampanská antracitová oceľová	3558E-A00662 01 3558E-A00662 03 3558E-A00662 08 3558E-A00662 32 3558E-A00662 33 3558E-A00662 34 3558E-A00662 36	5 5 5 5/1 5/1 5/1 5/1	
Time® **Time® Arbo**			1 2 3 **4** **5** 6 7 8		
2CKA006400A0096 2CKA006400A0099 2CKA006200A0281	**Kryt spínača žalúziového krátkocestného flex** Na kompletizáciu je okrem prístroja a rámčeka nutný ešte ovládací prvok 2CKA006400A0099 (bez možnosti vzdialeného ovládania) alebo 2CKA006200A0281 (s integrovaným Bluetooth komunikátorom). Viac informácií v kapitole ABB flexTronics®, ABB-free@home® flex.	biela / ľadová biela biela / biela titánová starostrieborná šampanská antracitová oceľová	6220E-A01002 01 6220E-A01002 03 6220E-A01002 08 6220E-A01002 32 6220E-A01002 33 6220E-A01002 34 6220E-A01002 36	5/1 5/1 5/1 5/1 5/1 5/1 5/1	
Time® **Time® Arbo**			1 2 3 **4** **5** **6** 7 8		
2CKA006410A0378 2CKA006410A0380	**Kryt spínača žalúziového Busch-Jalousiecontrol® II s krátkocestným ovládačom**	biela / ľadová biela biela / biela titánová starostrieborná šampanská antracitová oceľová	Ⓥ 3299E-A00110 01 Ⓥ 3299E-A00110 03 Ⓥ 3299E-A00110 08 Ⓥ 3299E-A00110 32 Ⓥ 3299E-A00110 33 Ⓥ 3299E-A00110 34 Ⓥ 3299E-A00110 36	5/1 5/1 5/1 5/1 5/1 5/1 5/1	
Time® **Time® Arbo**			1 2 3 **4** **5** 6 7 8		
2CHX880040A0033 2CKA006410A0393 2CKA006410A0399 2CKA001032A0518	**Kryt pre prístroje s displejovým modulom** Pre termostat so spínacími hodinami, časovač Busch-Timer®, ovládač časovací komfortný Busch-Timer® alebo snímač kvality vzduchu.	biela / ľadová biela biela / biela titánová starostrieborná šampanská antracitová oceľová	3299E-A40100 01 3299E-A40100 03 3299E-A40100 08 3299E-A40100 32 3299E-A40100 33 3299E-A40100 34 3299E-A40100 36	5/1 5/1 5/1 5/1 5/1 5/1 5/1	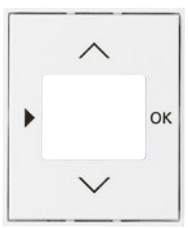
Time® **Time® Arbo**			1 2 3 **4** **5** 6 7 8		

Poznámky:
[42] Tiež napr. pre svietidlá s LED alebo kompaktné žiarivky na 230 V AC (tzv. úsporné žiarovky).
Ⓥ Výbeh – v období po 1. 3. 2024 už materiál nemusí byť dostupný.
RF = rádiofrekvenčné (pre bezdrôtové diaľkové ovládanie)

Time®, Time® Arbo

AudioWorld • LED osvetlenie • Ostatné prístroje

	Pre prístroje	Názov	Farba	Objedn. kód	Jednot. bal. ks
	Pre dizajn	**Technické údaje**		**Kompletnosť**	
	2CKA008200A0276 2CKA008200A0279 2CKA008200A0153	**Kryt zosilňovača s tunerom FM a DAB+, FM, DAB+ a Bluetooth alebo internetového rádia ABB-Radio iNet**	biela / ľadová biela biela / biela titánová starostrieborná šampanská antracitová oceľová	3299E-A40200 01 3299E-A40200 03 3299E-A40200 08 3299E-A40200 32 3299E-A40200 33 3299E-A40200 34 3299E-A40200 36	5/1 5/1 5/1 5/1 5/1 5/1 5/1
	Time® **Time® Arbo**			1 2 3 **4** **5** 6 7 8	
	2CKA008200A0042	**Kryt reproduktora** Pre zapustený reproduktor. S guľatou mriežkou.	biela / ľadová biela biela / biela titánová starostrieborná šampanská antracitová oceľová	5016E-A00075 01 5016E-A00075 03 5016E-A00075 08 5016E-A00075 32 5016E-A00075 33 5016E-A00075 34 5016E-A00075 36	5/1 5/1 5/1 5/1 5/1 5/1 5/1
	Time® **Time® Arbo**			1 2 3 **4** **5** 6 7 8	
	3917U-A00050 3917U-A00051 3917U-A00052 3917U-A00053 3299U-A52500 5525U-A00100	**Kryt prístroja osvetlenia s LED alebo adaptéra Profil 45** Pre prístroje osvetlenia s LED. Pre adaptér pre prístroje Profil 45.	biela / ľadová biela biela / biela titánová starostrieborná šampanská antracitová oceľová	5016E-A00070 01 5016E-A00070 03 5016E-A00070 08 5016E-A00070 32 5016E-A00070 33 5016E-A00070 34 5016E-A00070 36	5/1 5/1 5/1 5/1 5/1 5/1 5/1
	Time® **Time® Arbo**			1 2 3 **4** **5** 6 7 8	
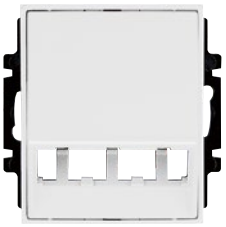	Moduly Panduit 3917U-A00200	**Kryt pre prvky Panduit™ Mini-Com™ alebo pre prístroj osvetlenia s LED** Na upevnenie až troch prvkov systému Mini-Com™ (Mini-Jack™) firmy Panduit™ (ABB s.r.o. ich nedodáva). Pre prístroj osvetlenia s LED a šikmým vývodom. Kryt sa dodáva s plastovým strmeňom (so 4 otvormi na pripevnenie k inštalačnej krabici).	biela / ľadová biela biela / biela titánová starostrieborná šampanská antracitová oceľová	5014E-A00400 01 5014E-A00400 03 5014E-A00400 08 5014E-A00400 32 5014E-A00400 33 5014E-A00400 34 5014E-A00400 36	10 10/1 10/1 10/1 10/1 10/1 10/1
	Time® **Time® Arbo**			1 2 3 **4** **5** 6 7 8	
		**Vývodka káblová so svorkovnicou** Na prechod z pevnej inštalácie na pohyblivý prívod. S odľahčovacou sponou. Pre pevný prívod 5× 1,5 - 4 mm² Cu. Pre pohyblivý vývod 5× 1,5 - 2,5 mm² Cu. Priemer kábla pohyblivého prívodu: max. 13 mm	biela / ľadová biela biela / biela titánová starostrieborná šampanská antracitová oceľová	3938E-A00025 01 3938E-A00025 03 3938E-A00025 08 3938E-A00025 32 3938E-A00025 33 3938E-A00025 34 3938E-A00025 36	5 5 5/1 5/1 5/1 5/1 5/1
	Time® **Time® Arbo**	16 A, 400 V AC		1 **2** 3 4 **5** 6 7 8	
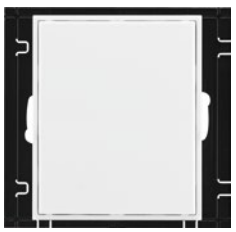		**Kryt zaslepovací** S plastovým upevňovacím strmeňom.	biela / ľadová biela biela / biela titánová starostrieborná šampanská antracitová oceľová	3902E-A00001 01 3902E-A00001 03 3902E-A00001 08 3902E-A00001 32 3902E-A00001 33 3902E-A00001 34 3902E-A00001 36	10 10 10 10/1 10/1 10/1 10/1
	Time® **Time® Arbo**			1 **2** 3 4 **5** 6 7 8	
		**Zásuvka centrálneho vysávania** Zásuvka je určená pre systémy centrálneho vysávania s trubicami s priemerom 51 mm (s kónickou koncovkou s dĺžkou 32 až 36 mm a priemermi 37,5/37,0 až 38,5/38 mm). Pre vysávacie jednotky s podtlakom 10 - 45 kPa. Základňa je súčasťou dodávky.	biela / ľadová biela biela / biela titánová starostrieborná šampanská antracitová oceľová	5530E-A67107 01 5530E-A67107 03 5530E-A67107 08 5530E-A67107 32 5530E-A67107 33 5530E-A67107 34 5530E-A67107 36	8/1 8/1 8/1 8/1 8/1 8/1 8/1
	Time® **Time® Arbo**			1 **2** 3 4 **5** 6 7 8	

Poznámky:

Time®, Time® Arbo
Zásuvky

Radenie	Názov	Farba	Objedn. kód	Jednot. bal. ks	
Pre dizajn	**Technické údaje**		**Kompletnosť**		
2P+PE	**Zásuvka jednonásobná s ochranným kolíkom, s clonkami**	biela / ľadová biela	N 6619E-A06357 01	10	
		biela / biela	N 6619E-A06357 03	10	
		titánová	N 6619E-A06357 08	10	
		starostrieborná	N 6619E-A06357 32	10/1	
		šampanská	N 6619E-A06357 33	10/1	
		antracitová	N 6619E-A06357 34	10/1	
	Bezskrutkové pripojenie vodičov.	oceľová	N 6619E-A06357 36	10/1	
Time®	IP 40				
Time® Arbo	16 A, 250 V AC		1 **2** 3 4 **5** 6 7 8		
2P+PE	**Zásuvka jednonásobná s ochranným kolíkom, s clonkami, s popisovým poľom**	biela / ľadová biela	N 6619E-A06352 01	10/1	
		biela / biela	N 6619E-A06352 03	10/1	
		titánová	N 6619E-A06352 08	10/1	
		starostrieborná	N 6619E-A06352 32	10/1	
		šampanská	N 6619E-A06352 33	10/1	
		antracitová	N 6619E-A06352 34	10/1	
	Bezskrutkové pripojenie vodičov.	oceľová	N 6619E-A06352 36	10/1	
Time®	IP 40				
Time® Arbo	16 A, 250 V AC		1 **2** 3 4 **5** 6 7 8		
2P+PE	**Zásuvka jednonásobná s ochranným kolíkom, s clonkami, s viečkom**	biela / ľadová biela	N 6619E-A06397 01	10	
		biela / biela	N 6619E-A06397 03	10	
		titánová	N 6619E-A06397 08	10	
		starostrieborná	N 6619E-A06397 32	10/1	
		šampanská	N 6619E-A06397 33	10/1	
		antracitová	N 6619E-A06397 34	10/1	
	Bezskrutkové pripojenie vodičov.	oceľová	N 6619E-A06397 36	10/1	
Time®	IP 40				
Time® Arbo	16 A, 250 V AC		1 **2** 3 4 **5** 6 7 8		
2P+PE	**Zásuvka jednonásobná s ochranným kolíkom, s clonkami**	biela / ľadová biela	V 5519E-A02357 01	10	
		biela / biela	V 5519E-A02357 03	10	
		titánová	V 5519E-A02357 08	10	
		starostrieborná	V 5519E-A02357 32	10/1	
		šampanská	V 5519E-A02357 33	10/1	
		antracitová	V 5519E-A02357 34	10/1	
	Bezskrutkové pripojenie vodičov.	oceľová	V 5519E-A02357 36	10/1	
Time®	IP 40				
Time® Arbo	16 A, 250 V AC		1 **2** 3 4 **5** 6 7 8		
2P+PE	**Zásuvka jednonásobná s ochranným kolíkom, s clonkami, s popisovým poľom**	biela / ľadová biela	V 5519E-A02352 01	10/1	
		biela / biela	V 5519E-A02352 03	10/1	
		titánová	V 5519E-A02352 08	10/1	
		starostrieborná	V 5519E-A02352 32	10/1	
		šampanská	V 5519E-A02352 33	10/1	
		antracitová	V 5519E-A02352 34	10/1	
	Bezskrutkové pripojenie vodičov.	oceľová	V 5519E-A02352 36	10/1	
Time®	IP 40				
Time® Arbo	16 A, 250 V AC		1 **2** 3 4 **5** 6 7 8		
2P+PE	**Zásuvka jednonásobná s ochranným kolíkom, s clonkami, s viečkom**	biela / ľadová biela	V 5519E-A02397 01	10	
		biela / biela	V 5519E-A02397 03	10	
		titánová	V 5519E-A02397 08	10	
		starostrieborná	V 5519E-A02397 32	10/1	
		šampanská	V 5519E-A02397 33	10/1	
		antracitová	V 5519E-A02397 34	10/1	
	Bezskrutkové pripojenie vodičov.	oceľová	V 5519E-A02397 36	10/1	
Time®	IP 40				
Time® Arbo	16 A, 250 V AC		1 **2** 3 4 **5** 6 7 8		
2×(2P+PE)	**Zásuvka dvojnásobná s ochrannými kolíkmi, s clonkami, s natočenou dutinou** [18]	biela / ľadová biela	5513E-C02357 01	10	
		biela / biela	5513F-C02357 03	10	
		titánová	5513F-C02357 08	10	
		starostrieborná	5513F-C02357 32	10/1	
		šampanská	5513F-C02357 33	10/1	
	Bezskrutkové pripojenie vodičov.	antracitová	5513F-C02357 34	10/1	
	IP 40	oceľová	5513F-C02357 36	10/1	
Time®	16 A, 250 V AC		1 2 **3** 4 5 6 7 8		

Poznámky:

[18] Prístroj je určený na montáž do elektroinštalačných krabíc s vnútorným priemerom 68 mm. Pri montáži do dutých priečok použite krabice KUL 68-45/LD, KPRL 68-70/LD alebo KPR 68/71L (dodáva KOPOS KOLÍN a.s.).

N Novinka

V Výbeh – v období po 1. 3. 2024 už materiál nemusí byť dostupný.

Exportné typy zásuviek v kapitole Zásuvky iných systémov.

Time®, Time® Arbo
Zásuvky

	Radenie	Názov	Farba	Objedn. kód	Jednot. bal. ks
	Pre dizajn	**Technické údaje**		**Kompletnosť**	
	2P+PE	**Zásuvka jednonásobná** **s ochranným kolíkom, s clonkami,** **s USB nabíjaním** [59] Na súčasné používanie zásuvky a nabíjanie alebo napájanie dvoch mobilných koncových zariadení pomocou USB kábla typu A alebo C. Výstup USB-A: podpora nabíjacieho protokolu Apple MFI s 2,4 A a BC 1.2 s 1,5 A Výstup USB-C: podpora nabíjacieho protokolu USB PD (Power Delivery) s 3 A, Apple MFi s 2,4 A a BC 1.2 DCP s 1,5 A Elektronická ochrana pred skratom a preťažením. Menovitý prúd jedného výstupu (druhý výstup nepoužiť): 3 A Kľudová spotreba: 75 mW Nie je možné používať na dátový prenos. Pracovná teplota: 0 °C až +35 °C Stupeň krytia: IP 20, SELV Vstavaná hĺbka: 39,5 mm Bezskrutkové pripojenie vodičov.	biela / ľadová biela biela / biela titánová starostrieborná šampanská antracitová oceľová	N 5569E-A32357 01 N 5569E-A32357 03 N 5569E-A32357 08 N 5569E-A32357 32 N 5569E-A32357 33 N 5569E-A32357 34 N 5569E-A32357 36	1 1 1 1 1 1 1
	Time® **Time® Arbo**	Typový rad: 20 MUCB2USBAC 16 A, 230 V AC , 50/60 Hz		1 **2** 3 4 **5** 6 7 8	
	2P+PE	**Zásuvka jednonásobná** **s ochranným kolíkom, s clonkami,** **s USB nabíjaním** Na súčasné používanie zásuvky a nabíjanie alebo napájanie dvoch mobilných koncových zariadení pomocou USB kábla typu A. Podpora nabíjacieho protokolu Apple MFI s 2,4 A a BC 1.2 s 1,5 A. Elektronická ochrana pred skratom a preťažením. Menovitý prúd jedného výstupu (druhý výstup nepoužiť): 2,4 A Kľudová spotreba: 75 mW Nie je možné používať na dátový prenos. Pracovná teplota: 0 °C až +35 °C Stupeň krytia: IP 20, SELV Vstavaná hĺbka: 39,5 mm Bezskrutkové pripojenie vodičov.	biela / ľadová biela biela / biela titánová starostrieborná šampanská antracitová oceľová	V 5569E-A22357 01 V 5569E-A22357 03 V 5569E-A22357 08 V 5569E-A22357 32 V 5569E-A22357 33 V 5569E-A22357 34 V 5569E-A22357 36	1 1 1 1 1 1 1
	Time® **Time® Arbo**	Typový rad: 20 MUCB2USB 16 A, 230 V AC , 50/60 Hz		1 **2** 3 4 **5** 6 7 8	
	2P+PE	**Zásuvka jednonásobná** **s ochranným kolíkom, s clonkami,** **s ochranou pred prepätím** [59] Optická signalizácia poruchy. Technické parametre – pozrite kapitolu Technické údaje. Bezskrutkové pripojenie vodičov.	biela / ľadová biela biela / biela titánová starostrieborná šampanská antracitová oceľová	N 6699E-A06357 01 N 6699E-A06357 03 N 6699E-A06357 08 N 6699E-A06357 32 N 6699E-A06357 33 N 6699E-A06357 34 N 6699E-A06357 36	1 1 1 1 1 1 1
	Time® **Time® Arbo**	IP 40 16 A, 230 V AC		1 **2** 3 4 **5** 6 7 8	
	2P+PE	**Zásuvka jednonásobná** **s ochranným kolíkom, s clonkami,** **s ochranou pred prepätím** [59] Akustická signalizácia poruchy. Technické parametre – pozrite kapitolu Technické údaje. Bezskrutkové pripojenie vodičov.	biela / ľadová biela biela / biela titánová starostrieborná šampanská antracitová oceľová	N 6689E-A06357 01 N 6689E-A06357 03 N 6689E-A06357 08 N 6689E-A06357 32 N 6689E-A06357 33 N 6689E-A06357 34 N 6689E-A06357 36	1 1 1 1 1 1 1
	Time® **Time® Arbo**	IP 40 16 A, 230 V AC		1 **2** 3 4 **5** 6 7 8	
	2P+PE	**Zásuvka jednonásobná** **s ochranným kolíkom, s clonkami,** **s ochranou pred prepätím** Optická signalizácia poruchy. Technické parametre – pozrite kapitolu Technické údaje. Bezskrutkové pripojenie vodičov.	biela / ľadová biela biela / biela titánová starostrieborná šampanská antracitová oceľová	V 5599E-A02357 01 V 5599E-A02357 03 V 5599E-A02357 08 V 5599E-A02357 32 V 5599E-A02357 33 V 5599E-A02357 34 V 5599E-A02357 36	1 1 1 1 1 1 1
	Time® **Time® Arbo**	IP 40 16 A, 230 V AC		1 **2** 3 4 **5** 6 7 8	

Poznámky:
[59] Tento produkt bude dostupný pravdepodobne v 2. polroku 2024.
N Novinka
V Výbeh – v období po 1. 3. 2024 už materiál nemusí byť dostupný.
Exportné typy zásuviek v kapitole Zásuvky iných systémov.

Time®, Time® Arbo
Zásuvky

Radenie	Názov	Farba	Objedn. kód	Jednot. bal. ks	
Pre dizajn	**Technické údaje**		**Kompletnosť**		
2P+PE	**Zásuvka jednonásobná**				
	s ochranným kolíkom, s clonkami,	biela / ľadová biela	Ⓥ 5589E-A02357 01	1	
	s ochranou pred prepätím	biela / biela	Ⓥ 5589E-A02357 03	1	
	Akustická signalizácia poruchy.	titánová	Ⓥ 5589E-A02357 08	1	
		starostrieborná	Ⓥ 5589E-A02357 32	1	
	Technické parametre – pozrite kapitolu	šampanská	Ⓥ 5589E-A02357 33	1	
	Technické údaje.	antracitová	Ⓥ 5589E-A02357 34	1	
	Bezskrutkové pripojenie vodičov.	oceľová	Ⓥ 5589E-A02357 36	1	
Time®	IP 40				
Time® Arbo	16 A, 230 V AC		1 **2** 3 4 **5** 6 7 8		
2×(2P+PE)	**Zásuvka dvojnásobná**				
	s ochrannými kolíkmi, s clonkami,	biela / ľadová biela	5593E-C02357 01	1	
	s natočenou dutinou,	biela / biela	5593E-C02357 03	1	
	s ochranou pred prepätím [18)]	titánová	5593F-C02357 08	1	
	Optická signalizácia poruchy.	starostrieborná	5593F-C02357 32	1	
	Technické parametre – pozrite kapitolu	šampanská	5593F-C02357 33	1	
	Technické údaje.	antracitová	5593F-C02357 34	1	
	Bezskrutkové pripojenie vodičov.	oceľová	5593F-C02357 36	1	
	IP 40				
Time®	16 A, 230 V AC		1 2 **3** 4 5 6 7 8		
2×(2P+PE)	**Zásuvka dvojnásobná**				
	s ochrannými kolíkmi, s clonkami,	biela / ľadová biela	5583E-C02357 01	1	
	s natočenou dutinou,	biela / biela	5583E-C02357 03	1	
	s ochranou pred prepätím [18)]	titánová	Ⓩ 5583F-C02357 08	1	
	Akustická signalizácia poruchy.	starostrieborná	Ⓩ 5583F-C02357 32	1	
	Technické parametre – pozrite kapitolu	šampanská	Ⓩ 5583F-C02357 33	1	
	Technické údaje.	antracitová	Ⓩ 5583F-C02357 34	1	
	Bezskrutkové pripojenie vodičov.	oceľová	Ⓩ 5583F-C02357 36	1	
	IP 40				
Time®	16 A, 230 V AC		1 2 **3** 4 5 6 7 8		
2P+PE	**Zásuvka jednonásobná**				
	s ochranným kolíkom, s clonkami	karmínová / ľad. biela	N 6619E-A06357 10	10/1	
	Pre náhradné elektrické zdroje.	karmínová / biela	N 6619E-A06357 13	10/1	
	Bezskrutkové pripojenie vodičov.				
Time®	IP 40				
Time® Arbo	16 A, 250 V AC		1 **2** 3 4 **5** 6 7 8		
2P+PE	**Zásuvka jednonásobná**				
	s ochranným kolíkom, s clonkami,	karmínová / ľad. biela	N 6699E-A06357 10	1	
	s ochranou pred prepätím [59)]	karmínová / biela	N 6699E-A06357 13	1	
	Optická signalizácia poruchy.				
	Pre náhradné elektrické zdroje.				
	Technické parametre – pozrite kapitolu				
	Technické údaje.				
	Bezskrutkové pripojenie vodičov.				
Time®	IP 40				
Time® Arbo	16 A, 250 V AC		1 **2** 3 4 **5** 6 7 8		
2P+PE	**Zásuvka jednonásobná**				
	s ochranným kolíkom, s clonkami	karmínová / ľad. biela	Ⓥ 5519E-A02357 10	10/1	
	Pre náhradné elektrické zdroje.	karmínová / biela	Ⓥ 5519E-A02357 13	10/1	
	Technické parametre – pozrite kapitolu				
	Technické údaje.				
Time®	IP 40				
Time® Arbo	16 A, 250 V AC		1 **2** 3 4 **5** 6 7 8		
2P+PE	**Zásuvka jednonásobná**				
	s ochranným kolíkom, s clonkami,	karmínová / ľad. biela	Ⓥ 5599E-A02357 10	1	
	s ochranou pred prepätím	karmínová / biela	Ⓥ 5599E-A02357 13	1	
	Optická signalizácia poruchy.				
	Pre náhradné elektrické zdroje.				
	Technické parametre – pozrite kapitolu				
	Technické údaje.				
	Bezskrutkové pripojenie vodičov.				
Time®	IP 40				
Time® Arbo	16 A, 250 V AC		1 **2** 3 4 **5** 6 7 8		

Poznámky:

[18)] Prístroj je určený na montáž do elektroinštalačných krabíc s vnútorným priemerom 68 mm. Pri montáži do dutých priečok použite krabice KUL 68-45/LD, KPRL 68-70/LD alebo KPR 68/71L (dodáva KOPOS KOLÍN a.s.).

[59)] Tento produkt bude dostupný pravdepodobne v 2. polroku 2024.

N Novinka Ⓥ Výbeh – v období po 1. 3. 2024 už materiál nemusí byť dostupný.

Exportné typy zásuviek v kapitole Zásuvky iných systémov.

Time®, Time® Arbo
Zásuvky

	Radenie	Názov	Farba	Objedn. kód	Jednot. bal. ks
	Pre dizajn	**Technické údaje**		**Kompletnosť**	
	2P+PE	**Zásuvka jednonásobná s ochranným kolíkom, s clonkami** Pre náhradné elektrické zdroje (dieselagregát). Bezskrutkové pripojenie vodičov.	modrá / biela (RAL 5005)	N 6619E-A06357 14	10/1
	Time® **Time® Arbo**	IP 40 16 A, 250 V AC		1 2 3 4 5 6 7 8	
	2P+PE	**Zásuvka jednonásobná s ochranným kolíkom, s clonkami, s ochranou pred prepätím** [59] Optická signalizácia poruchy. Pre náhradné elektrické zdroje (dieselagregát). Technické parametre – pozrite kapitolu Technické údaje. Bezskrutkové pripojenie vodičov.	modrá / biela (RAL 5005)	N 6699E-A06357 14	1
	Time® **Time® Arbo**	IP 40 16 A, 250 V AC		1 2 3 4 5 6 7 8	
	2P+PE	**Zásuvka jednonásobná s ochranným kolíkom, s clonkami** Pre náhradné elektrické zdroje (dieselagregát). Bezskrutkové pripojenie vodičov.	modrá / biela (RAL 5005)	V 5519E-A02357 14	10/1
	Time® **Time® Arbo**	IP 40 16 A, 250 V AC		1 2 3 4 5 6 7 8	
	2P+PE	**Zásuvka jednonásobná s ochranným kolíkom, s clonkami, s ochranou pred prepätím** Optická signalizácia poruchy. Pre náhradné elektrické zdroje (dieselagregát). Technické parametre – pozrite kapitolu Technické údaje. Bezskrutkové pripojenie vodičov.	modrá / biela (RAL 5005)	V 5599E-A02357 14	1
	Time® **Time® Arbo**	IP 40 16 A, 230 V AC		1 2 3 4 5 6 7 8	
	2P+PE	**Zásuvka bezpečnostná FI-DOS so vstavaným prúdovým chráničom, s clonkami** [59] Reziduálny pracovný prúd $I_{\Delta n}$: 30 mA Typ A, citlivosť na striedavý i impulzný prúd Menovitý prúd I_n: 16 A Menovitá frekvencia: 45 - 60 Hz Vybavovací čas pri 5× $I_{\Delta n}$: max. 30 ms Menovitý skratový prúd: 3 000 A Odolnosť voči impulzným prúdom: 3 000 A, 8/20 µs Stupeň ochrany krytím: IP 20 Pripájací prierez: 1,5 až 2,5 mm² Vstavaná hĺbka: 32 mm Inštalácia je možná v sústavách TN-S, TN-C, TT. K svorkám L', N' je možné pripojiť ďalšie zásuvky, ktoré budú tiež pod kontrolou prúdového chrániča. Bezskrutkové pripojenie vodičov. Typový rad: S3F1630	biela / biela	5526E-A02369 03	1
	Time®	16 A, 230 V AC		1 2 3 4 5 6 7 8	

Ďalšie produkty dizajnového radu Time®, Time® Arbo nájdete v kapitolách:
– ABB flexTronics®, ABB-free@home® flex
– ABB-free@home®
– Spínače a zásuvky IP 44, IP 54, IP 55, IP 66
– Zásuvky iných systémov

Schémy zapojenia, rozmerové výkresy a ďalšie informácie nájdete v kapitole Technické údaje.

Poznámky:
[59] Tento produkt bude dostupný pravdepodobne v 2. polroku 2024.
N Novinka
V Výbeh – v období po 1. 3. 2024 už materiál nemusí byť dostupný.
Schéma zapojenia k bezpečnostným zásuvkám FI-DOS – pozrite kapitolu Technické údaje.
Exportné typy zásuviek v kapitole Zásuvky iných systémov.

Time®
Rámčeky

Pre prístroje	Názov	Farba	Objedn. kód	Jednot. bal. ks	
Pre dizajn	**Technické údaje**		**Kompletnosť**		
	Rámček pre elektroinštalačné prístroje jednonásobný	biela / ľadová biela	3901F-A00110 01	20	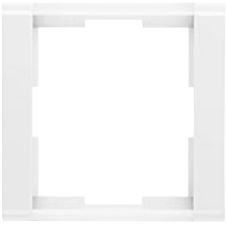
		biela / biela	3901F-A00110 03	20	
		titánová	3901F-A00110 08	20	
		starostrieborná	3901F-A00110 32	20/1	
		šampanská	3901F-A00110 33	20/1	
		antracitová	3901F-A00110 34	20/1	
		oceľová	3901F-A00110 36	20/1	
Time®			1 2 3 4 **5** 6 7 8		
	Rámček pre elektroinštalačné prístroje dvojnásobný vodorovný	biela / ľadová biela	3901F-A00120 01	10	
		biela / biela	3901F-A00120 03	10	
		titánová	3901F-A00120 08	10	
		starostrieborná	3901F-A00120 32	10/1	
		šampanská	3901F-A00120 33	10/1	
		antracitová	3901F-A00120 34	10/1	
		oceľová	3901F-A00120 36	10/1	
Time®			1 2 3 4 **5** 6 7 8		
	Rámček pre elektroinštalačné prístroje trojnásobný vodorovný	biela / ľadová biela	3901F-A00130 01	10	
		biela / biela	3901F-A00130 03	10	
		titánová	3901F-A00130 08	10/1	
		starostrieborná	3901F-A00130 32	10/1	
		šampanská	3901F-A00130 33	10/1	
		antracitová	3901F-A00130 34	10/1	
		oceľová	3901F-A00130 36	10/1	
Time®			1 2 3 4 **5** 6 7 8		
	Rámček pre elektroinštalačné prístroje štvornásobný vodorovný	biela / ľadová biela	3901F-A00140 01	10	
		biela / biela	3901F-A00140 03	10	
		titánová	3901F-A00140 08	10/1	
		starostrieborná	3901F-A00140 32	10/1	
		šampanská	3901F-A00140 33	10/1	
		antracitová	3901F-A00140 34	10/1	
		oceľová	3901F-A00140 36	10/1	
Time®			1 2 3 4 **5** 6 7 8		
	Rámček pre elektroinštalačné prístroje päťnásobný vodorovný	biela / ľadová biela	3901F-A00150 01	10	
		biela / biela	3901F-A00150 03	10	
		titánová	3901F-A00150 08	10/1	
		starostrieborná	3901F-A00150 32	10/1	
		šampanská	3901F-A00150 33	10/1	
		antracitová	3901F-A00150 34	10/1	
		oceľová	3901F-A00150 36	10/1	
Time®			1 2 3 4 **5** 6 7 8		

Poznámky:

Time®
Rámčeky

	Pre prístroje	Názov	Farba	Objedn. kód	Jednot. bal. ks
	Pre dizajn	Technické údaje		Kompletnosť	
		**Rámček pre elektroinštalačné prístroje dvojnásobný zvislý**	biela / ľadová biela	3901F-A00121 01	10
			biela / biela	3901F-A00121 03	10
			titánová	3901F-A00121 08	10/1
			starostrieborná	3901F-A00121 32	10/1
			šampanská	3901F-A00121 33	10/1
			antracitová	3901F-A00121 34	10/1
			oceľová	3901F-A00121 36	10/1
	Time®			1 2 3 4 5 6 7 8	
		Rámček pre elektroinštalačné prístroje trojnásobný zvislý	biela / ľadová biela	3901F-A00131 01	10
			biela / biela	3901F-A00131 03	10
			titánová	3901F-A00131 08	10/1
			starostrieborná	3901F-A00131 32	10/1
			šampanská	3901F-A00131 33	10/1
			antracitová	3901F-A00131 34	10/1
			oceľová	3901F-A00131 36	10/1
	Time®			1 2 3 4 5 6 7 8	
		Rámček pre elektroinštalačné prístroje štvornásobný zvislý	biela / ľadová biela	3901F-A00141 01	10/1
			biela / biela	3901F-A00141 03	10/1
			titánová	3901F-A00141 08	10/1
			starostrieborná	3901F-A00141 32	10/1
			šampanská	3901F-A00141 33	10/1
			antracitová	3901F-A00141 34	10/1
			oceľová	3901F-A00141 36	10/1
	Time®			1 2 3 4 5 6 7 8	

Poznámky:

Time® Arbo
Rámčeky

Pre prístroje	Názov	Farba	Objedn. kód	Jednot. bal. ks	
Pre dizajn	**Technické údaje**		**Kompletnosť**		
	Rámček pre elektroinštalačné prístroje jednonásobný [40]	prírodný javor	3901F-A50110 50J	20/1	
		jelša	3901F-A50110 51J	20/1	
		čerešňa	3901F-A50110 52J	20/1	
		mahagón	3901F-A50110 53J	20/1	
		wenge	3901F-A50110 54J	20/1	
Time® Arbo			1 2 3 4 **5** 6 7 8		
	Rámček pre elektroinštalačné prístroje dvojnásobný vodorovný [40]	prírodný javor	3901F-A50120 50J	10/1	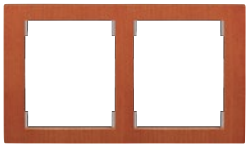
		jelša	3901F-A50120 51J	10/1	
		čerešňa	3901F-A50120 52J	10/1	
		mahagón	3901F-A50120 53J	10/1	
		wenge	3901F-A50120 54J	10/1	
Time® Arbo			1 2 3 4 **5** 6 7 8		
	Rámček pre elektroinštalačné prístroje trojnásobný vodorovný [40]	prírodný javor	3901F-A50130 50J	10/1	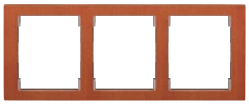
		jelša	3901F-A50130 51J	10/1	
		čerešňa	3901F-A50130 52J	10/1	
		mahagón	3901F-A50130 53J	10/1	
		wenge	3901F-A50130 54J	10/1	
Time® Arbo			1 2 3 4 **5** 6 7 8		
	Rámček pre elektroinštalačné prístroje štvornásobný vodorovný [40]	prírodný javor	3901F-A50140 50J	10/1	
		jelša	3901F-A50140 51J	10/1	
		čerešňa	3901F-A50140 52J	10/1	
		mahagón	3901F-A50140 53J	10/1	
		wenge	3901F-A50140 54J	10/1	
Time® Arbo			1 2 3 4 **5** 6 7 8		
	Rámček pre elektroinštalačné prístroje dvojnásobný zvislý [40]	prírodný javor	3901F-A50121 50J	10/1	
		jelša	3901F-A50121 51J	10/1	
		čerešňa	3901F-A50121 52J	10/1	
		mahagón	3901F-A50121 53J	10/1	
		wenge	3901F-A50121 54J	10/1	
Time® Arbo			1 2 3 4 **5** 6 7 8		
	Rámček pre elektroinštalačné prístroje trojnásobný zvislý [40]	prírodný javor	3901F-A50131 50J	10/1	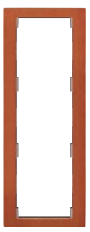
		jelša	3901F-A50131 51J	10/1	
		čerešňa	3901F-A50131 52J	10/1	
		mahagón	3901F-A50131 53J	10/1	
		wenge	3901F-A50131 54J	10/1	
Time® Arbo			1 2 3 4 **5** 6 7 8		

Poznámky:

[40] Rámčeky radu Time® Arbo sú vyrobené z prírodného materiálu (drevo) s povrchovou úpravou. Farebné odtiene jednotlivých rámčekov sa preto môžu mierne odlišovať a kresby dreva môžu byť rozdielne. Pri inštalácii v prostredí so zvýšenou vlhkosťou môže dochádzať k rozmerovým zmenám rámčekov.

11

Decento®

Decento®

Spínače	6
Žalúziové spínače	7
Komunikačná technika	7
Ostatné prístroje	8
Zásuvky	8

11

Decento®



Decento®
Porcelánový originál



biela



biela / prírodný buk

biela / čerešňa



čierna

Decento®
Montážne pokyny na tvorbu viacnásobných kombinácií

V každom interiéri zaujmú spínače a zásuvky Decento® na prvý pohľad. A pretože je porcelánové Decento® štýlové, sú viacnásobné kombinácie riešené umiestnením jednotlivých prístrojov vedľa seba alebo nad sebou. Tým ešte viac vynikne ich originálny dizajn.

Rozpery pre presnú montáž
Pre dokonalé usadenie jednotlivých prístrojov do kombinácií a zaistenie potrebných vzdialeností medzi prístrojmi sa odporúča, aby stredy montážnych krabíc mali rozstup 91 mm. V prípade zapustenej montáže je možné s výhodou využiť inštalačné krabice obj. č. 1055-41 a rozpery obj. č. 1159-34 (pozrite kapitolu Úložný materiál). Rozpery sa zacvakávajú medzi krabice. Umožňujú nastavenie ideálnych vzdialeností stredov inštalačných krabíc, a tým aj medzi jednotlivými rámčekmi prístrojov Decento®.

Vzdialenosť stredov krabíc 91 mm odporúčame dodržať ako pri inštalácii pod omietku, tak do dutých stien a priečok.

Novo je k dispozícii aj krabica pre nástennú montáž prístrojov Decento® (pozrite kapitolu Úložný materiál).

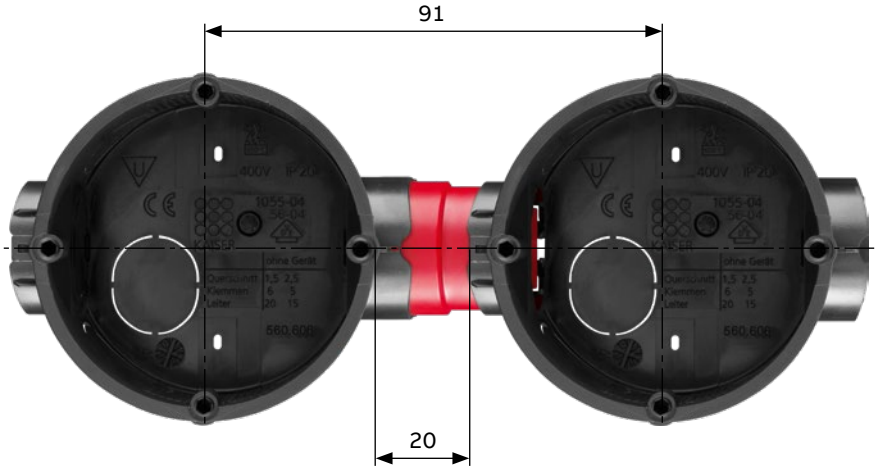

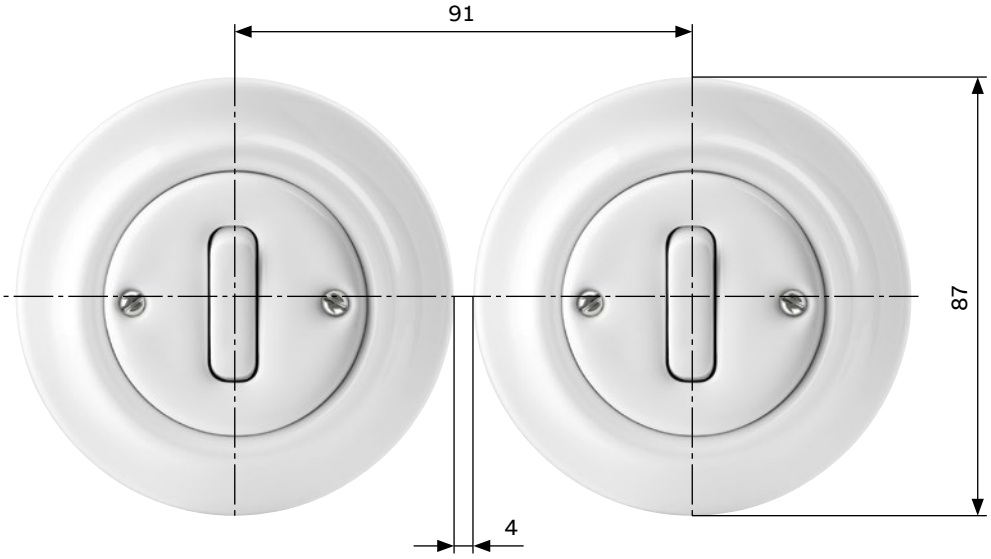

Decento®
Spínače

Radenie	Názov	Farba	Objedn. kód	Jednot. bal. ks	
Pre dizajn	**Technické údaje**		**Kompletnosť**		
6 (1)	**Prepínač striedavý, otočný** [3]				
		biela	3560K-C06345	1	
		biela / prírodný buk	3560K-C06345 50	1	
		biela / čerešňa	3560K-C06345 52	1	
		čierna [43]	3560K-C06345 N	1	
	Bezskrutkové pripojenie vodičov.				
Decento®	10 A, 250 V AC		1 2 **3** 4 5 6 7 8		
7	**Prepínač krížový, otočný** [3]				
		biela	3560K-C07345	1	
		biela / prírodný buk	3560K-C07345 50	1	
		biela / čerešňa	3560K-C07345 52	1	
		čierna [43]	3560K-C07345 N	1	
	Bezskrutkové pripojenie vodičov.				
Decento®	10 A, 250 V AC		1 2 **3** 4 5 6 7 8		
6 (1)	**Prepínač striedavý** [3]				
		biela	3559K-C06345	1	
		biela / prírodný buk	3559K-C06345 50	1	
		biela / čerešňa	3559K-C06345 52	1	
		čierna [43]	3559K-C06345 N	1	
	Bezskrutkové pripojenie vodičov.				
Decento®	10 AX, 250 V AC		1 2 **3** 4 5 6 7 8		
7	**Prepínač krížový** [3]				
		biela	3559K-C07345	1	
		biela / prírodný buk	3559K-C07345 50	1	
		biela / čerešňa	3559K-C07345 52	1	
		čierna [43]	3559K-C07345 N	1	
	Bezskrutkové pripojenie vodičov.				
Decento®	10 AX, 250 V AC		1 2 **3** 4 5 6 7 8		
5	**Prepínač sériový** [3]				
		biela	3559K-C05345	1	
		biela / prírodný buk	3559K-C05345 50	1	
		biela / čerešňa	3559K-C05345 52	1	
		čierna [43]	3559K-C05345 N	1	
	Bezskrutkové pripojenie vodičov.				
Decento®	10 AX, 250 V AC		1 2 **3** 4 5 6 7 8		
6/0 (1/0)	**Ovládač prepínací so svorkou N** [3]				
		biela	3559K-C86345	1	
		biela / prírodný buk	3559K-C86345 50	1	
		biela / čerešňa	3559K-C86345 52	1	
		čierna [43]	3559K-C86345 N	1	
	Bezskrutkové pripojenie vodičov.				
Decento®	10 A, 250 V AC		1 2 **3** 4 5 6 7 8		
1/0+1/0	**Ovládač zapínací dvojitý** [3]				
		biela	3559K-C87345	1	
		biela / prírodný buk	3559K-C87345 50	1	
		biela / čerešňa	3559K-C87345 52	1	
		čierna [43]	3559K-C87345 N	1	
	Bezskrutkové pripojenie vodičov.				
Decento®	10 A, 250 V AC		1 2 **3** 4 5 6 7 8		

Poznámky:
[3] Tlejivku ani LED nie je možné použiť.
[43] K výrobkom Decento® v čiernej farbe (N) sú samostatne priložené pohľadové skrutky v čiernenom prevedení.
Pri inštalácii viacerých prístrojov vo vodorovnom alebo zvislom smere odporúčame rozstup stredov inštalačných krabíc aspoň 91 mm.

Decento®

Spínače • Žalúziové spínače • Komunikačná technika

	Radenie / Pre prístroje	Názov	Farba	Objedn. kód	Jednot. bal. ks
	Pre dizajn	**Technické údaje**		**Kompletnosť**	
	6+6 (6+1)	**Prepínač striedavý dvojitý**			
			biela	3559K-C52345	1
			biela / prírodný buk	3559K-C52345 50	1
			biela / čerešňa	3559K-C52345 52	1
			čierna [43]	3559K-C52345 N	1
		Bezskrutkové pripojenie vodičov.			
	Decento®	10 AX / 10 A, 250 V AC		1 2 **3** 4 5 6 7 8	
	1/0+1/0	**Ovládač žalúziový**			
	s blokovaním		biela	3559K-C88345	1
			biela / prírodný buk	3559K-C88345 50	1
			biela / čerešňa	3559K-C88345 52	1
			čierna [43]	3559K-C88345 N	1
		Bezskrutkové pripojenie vodičov.			
	Decento®	10 A, 250 V AC		1 2 **3** 4 5 6 7 8	
	TV+R+SAT	**Zásuvka televízna, rozhlasová a satelitná, koncová**	biela	5011K-C00403	1
		Umožňuje prechod prúdu 500 mA DC a tónového signálu 22 kHz pre napájanie a ovládanie LNB.	biela / prírodný buk	5011K-C00403 50	1
			biela / čerešňa	5011K-C00403 52	1
		Menovitá impedancia vstupov a výstupov: 75 Ω	čierna [43]	5011K-C00403 N	1
		Pre koaxiálne káble s priemerom 3,6 - 6,8 mm.			
		Odporúča sa účastnícka šnúra s priamym konektorom.			
		Upevnenie skrutkami a rozperkami.			
		Technické údaje – pozrite kapitolu Technické údaje.			
	Decento®	Typové číslo prístroja: EU 3303		1 2 **3** 4 5 6 7 8	
	KEJ-C5E-U-TL	**Zásuvka komunikačná dvojnásobná**			
	KEJ-C5E-S-TL	Obsahuje strmeň so soklom s 2 otvormi	biela	5014K-C01018	1
	KEJ-C6-U-TL	na upevnenie dvoch komunikačných zásuviek	biela / prírodný buk	5014K-C01018 50	1
	KEJ-C6-S-TL	typu Modular-Jack (keystone) alebo	biela / čerešňa	5014K-C01018 52	1
	KEJ-C6A-S-10G	záslepky (max. odporúčaná šírka 18,3 mm).	čierna [43]	5014K-C01018 N	1
	KEJ-C6A-S-HD 90	Rozmery otvorov: 19,4 × 14,8 mm			
	1116412-3	ABB s.r.o. dodáva pre strmeň iba zásuvky			
	1116412-2	uvedené v kapitole Komunikačná technika.			
	1479190-3	Do sokla je možné zabudovať tiež napr. zásuvky			
	Decento®	keystone firiem AMP, Panduit a i.		1 2 3 **4 5** 6 7 8	
		**Zásuvka reproduktorová stereofónna**			
		Bezskrutkové pripojenie vodičov od reproduktora (odpružené svorky). Svorky na pripojenie vodičov od zosilňovača sú skrutkové.	biela [25]	5014K-C00404	1
			čierna [25] [43]	5014K-C00404 N	1
		Pólovanie vodičov je farebne označené.			
		Prierez vodičov: max. 10 mm²			
		Upevnenie skrutkami a rozperkami.			
	Decento®	Typové číslo prístroja: 0248/05-101		1 2 **3** 4 5 6 7 8	
		**Zásuvka komunikačná HDMI**			
		S odľahčovacou sponou.	biela [25]	Ⓥ 5014K-C00432	1
		Pre prenos digitálneho video a audio signálu s vysokým rozlíšením káblom HDMI.	čierna [25] [43]	Ⓥ 5014K-C00432 N	1
		1 zásuvka HDMI typu A.			
		Skrutkové pripojenie 20 žilového kábla HDMI.			
		Vstavaná hĺbka: 34 mm			
		Je nutné dodržať max. dĺžku kábla a polomery ohybu odporúčané výrobcom kábla alebo pripojeného prístroja.			
	Decento®	Typové číslo prístroja: 0261/33-500		1 2 **3** 4 5 6 7 8	
		**Zásuvka komunikačná USB**			
		S odľahčovacou sponou.	biela [25]	Ⓥ 5014K-C00420	1
		Pre komunikáciu mobilných koncových zariadení pomocou USB kábla.	čierna [25] [43]	Ⓥ 5014K-C00420 N	1
		1 zásuvka USB 2.0 typu A.			
		Skrutkové pripojenie 5-žilového kábla USB.			
		Vstavaná hĺbka: 34 mm			
		Je nutné dodržať max. dĺžku kábla a polomery ohybu odporúčané výrobcom kábla alebo pripojeného prístroja.			
	Decento®	Typové číslo prístroja: 0261/13-500		1 2 **3** 4 5 6 7 8	

Poznámky:

[25] Kryt je vyrobený z plastu.

[43] K výrobkom Decento® v čiernej farbe (N) sú samostatne priložené pohľadové skrutky v čiernenom prevedení.

Ⓥ Výbeh – v období po 1. 3. 2024 už materiál nemusí byť dostupný.

Pri inštalácii viacerých prístrojov vo vodorovnom alebo zvislom smere odporúčame rozstup stredov inštalačných krabíc aspoň 91 mm.

Decento®

Komunikačná technika • Ostatné prístroje • Zásuvky

Pre prístroje	Názov	Farba	Objedn. kód	Jednot. bal. ks	
Pre dizajn	**Technické údaje**		**Kompletnosť**		
	Zásuvka prepojovacia VGA				
	S odľahčovacou sponou. Pre prenos analógového video signálu pomocou kábla VGA. Pre pripojenie analógového zobrazovacieho zariadenia (monitora) k počítaču (PC, notebook, laptop). 1 zásuvka VGA typu D. Skrutkové pripojenie 15-žilového kábla VGA. Vstavaná hĺbka: 34 mm. Je nutné dodržať max. dĺžku kábla a polomery ohybu odporúčané výrobcom kábla alebo pripojeného prístroja.	biela [25] čierna [25] [43]	Ⓥ 5014K-C00426 Ⓥ 5014K-C00426 N	1 1	
Decento®	Typové číslo prístroja: 0261/23-500		1 2 **3** 4 5 6 7 8		
	Prístroj nabíjací USB				
	Pre súčasné nabíjanie a napájanie 2 mobilných koncových zariadení pomocou USB kábla. Podpora automatickej komunikácie pre optimalizáciu nabíjania. Podpora nabíjacích protokolov: - pre USB-A: Apple MFI s 2,4 A a BC 1.2 s 1,5 A - pre USB-C: Apple MFI s 2,4 A a BC 1.2 s 1,5 A, PD 3.0, QC 4.0, QC 3.0, QC 2.0. Elektronická ochrana pred skratom a preťažením. Výstupy: 1× zásuvka USB typu A, 1× zásuvka USB typu C. Menovitý prúd výstupu USB-A (druhý výstup nepoužiť): 3 A. Menovitý výkon výstupu USB-C (druhý výstup nepoužiť): 18 W. Kľudová spotreba: 75 mW. Nie je možné používať pre dátový prenos. Pracovná teplota: 0 °C až +35 °C. Stupeň krytia: IP 20, SELV. Vstavaná hĺbka: 32 mm.	biela [25] čierna [25] [43]	N 5014K-C00399 N 5014K-C00399 N	1 1	
Decento®	Typové číslo prístroja: 6475 U-500 2-vodičové zapojenie, 230 V AC, 50/60 Hz		1 2 **3** 4 5 6 7 8		
2P+PE	**Kryt zaslepovací**				
	S plastovým upevňovacím strmeňom.	biela [25] čierna [25] [43]	3902K-C00100 3902K-C00100 N	1 1	
Decento®			1 2 **3** 4 5 6 7 8		
2P+PE	**Zásuvka jednonásobná s ochranným kolíkom**	biela biela / prírodný buk biela / čerešňa čierna [43]	N 6619K-C06347 N 6619K-C06347 50 N 6619K-C06347 52 N 6619K-C06347 N	1 1 1 1	
Decento®	Bezskrutkové pripojenie vodičov. 16 A, 250 V AC		1 2 **3** 4 5 6 7 8		
2P+PE	**Zásuvka jednonásobná s ochranným kolíkom, s clonkami**	biela [25] biela / prírodný buk [25] biela / čerešňa [25] čierna [25] [43]	N 6619K-C06357 N 6619K-C06357 50 N 6619K-C06357 52 N 6619K-C06357 N	1 1 1 1	
Decento®	Bezskrutkové pripojenie vodičov. IP 40 16 A, 250 V AC		1 2 **3** 4 5 6 7 8		
2P+PE	**Zásuvka jednonásobná s ochranným kolíkom**	biela biela / prírodný buk biela / čerešňa čierna [43]	Ⓥ 5519K-C02347 Ⓥ 5519K-C02347 50 Ⓥ 5519K-C02347 52 Ⓥ 5519K-C02347 N	1 1 1 1	
Decento®	Bezskrutkové pripojenie vodičov. 16 A, 250 V AC		1 2 **3** 4 5 6 7 8		

Poznámky:

[25] Kryt je vyrobený z plastu.

[43] K výrobkom Decento® v čiernej farbe (N) sú samostatne priložené pohľadové skrutky v čiernenom prevedení.

N Novinka

Ⓥ Výbeh – v období po 1. 3. 2024 už materiál nemusí byť dostupný.

Pri inštalácii viacerých prístrojov vo vodorovnom alebo zvislom smere odporúčame rozstup stredov inštalačných krabíc aspoň 91 mm.

Ďalšie produkty dizajnového radu Decento® nájdete v kapitole Zásuvky iných systémov.

Schémy zapojenia, rozmerové výkresy a ďalšie informácie nájdete v kapitole Technické údaje.

12

future® linear

future® linear

Spínače	5
Komunikačná technika	5
Termostaty	6
Časové spínače	6
Stmievače	7
Snímače pohybu	7
Diaľkové ovládanie	8
Žalúziové spínače	8
AudioWorld	9
LED osvetlenie	9
Ostatné prístroje	9
Zásuvky	10
Rámčeky	12

12

future® linear



future® linear
Nadčasovosť je budúcnosť

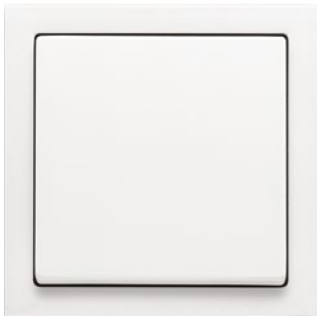

štúdiová biela

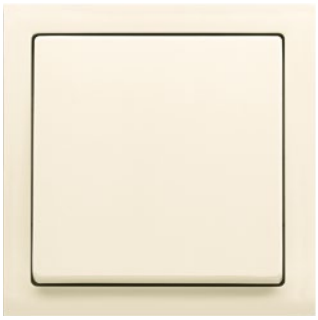

slonová kosť



hliníková strieborná

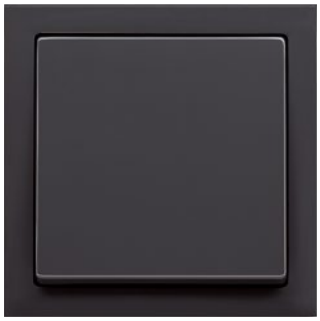

antracitová



ušľachtilá oceľ

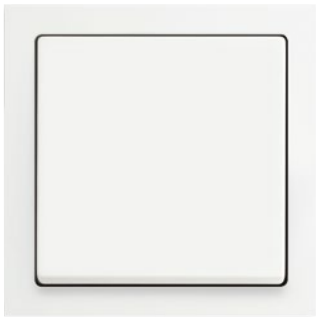

zamatová biela*



zamatová čierna*

—
* Softtouch – hmatom príjemne vnímateľný a súčasne veľmi odolný zamatový povrch

future® linear
Spínače • Komunikačná technika

	Pre prístroje	Názov	Farba	Objedn. kód	Jednot. bal. ks
	Pre dizajn	**Technické údaje**		**Kompletnosť**	
	3559-A01345 3559-A06345 3559-A07345 3559-A91345 3559-A86345	**Kryt jednoduchý** Pre spínače radenia 1, 6, 7. Pre ovládače radenia 1/0, 6/0.	antracitová slonová kosť hliníková strieborná štúdiová biela ušľachtilá oceľ [44] zamatová biela zamatová čierna	3559B-A0065181 3559B-A0065182 3559B-A0065183 3559B-A0065184 3559B-A00651866 3559B-A00651884 3559B-A00651885	20/1 20/1 20/1 20/1 20/1 20/1 20/1
	future® linear			1 2 3 **4** 5 6 7 8	
	3559-A01345 3559-A21345 3559-A06345 3559-A25345 3559-A07345 3559-A91345 3559-A86345	**Kryt jednoduchý s čírym priezorom** Pre spínače radenia 1So, 1S, 6So, 6S, 7So. Pre ovládače radenia 1/0So (1/0S), 6/0So (6/0S).	antracitová slonová kosť hliníková strieborná štúdiová biela ušľachtilá oceľ [44] zamatová biela zamatová čierna	3559B-A0065381 3559B-A0065382 3559B-A0065383 3559B-A0065384 3559B-A00653866 3559B-A00653884 3559B-A00653885	20/1 20/1 20/1 20/1 20/1 20/1 20/1
	future® linear			1 2 3 **4** 5 6 7 8	
	2CKA001012A2042 1011-0-0816 CZ	**Kryt jednoduchý s červeným priezorom, s potlačou** Pre spínače radenia 2S (2), 3. Pri radení 3 nie je možné použiť tlejivku.	antracitová slonová kosť hliníková strieborná štúdiová biela ušľachtilá oceľ [44] zamatová biela zamatová čierna	2CKA001751A2927 2CKA001751A2742 2CKA001751A2954 2CKA001751A2750 2CKA001751A2961 2CKA001751A3028 2CKA001751A3042	10/1 10/1 10/1 10/1 10/1 10/1 10/1
	future® linear	Typové číslo: 1788-8xx		1 2 3 **4** 5 6 7 8	
	3559-A05345 3559-A52345 3559-A53345 3559-A87345	**Kryt delený** Pre spínače radenia 5, 6+6 (6+1), 6+6/0 (6+1/0). Pre ovládač radenia 1/0+1/0.	antracitová slonová kosť hliníková strieborná štúdiová biela ušľachtilá oceľ [44] zamatová biela zamatová čierna	3559B-A0065281 3559B-A0065282 3559B-A0065283 3559B-A0065284 3559B-A00652866 3559B-A00652884 3559B-A00652885	20/1 20/1 20/1 20/1 20/1 20/1 20/1
	future® linear			1 2 3 **4** 5 6 7 8	
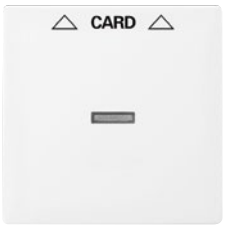	2CKA001012A1713	**Kryt spínača kartového**	antracitová slonová kosť hliníková strieborná štúdiová biela ušľachtilá oceľ [44] zamatová biela zamatová čierna	2CKA001710A3639 2CKA001710A3640 2CKA001710A3670 2CKA001710A3641 2CKA001710A3757 2CKA001710A3928 2CKA001710A3905	10/1 10/1 10/1 10/1 10/1 10/1 10/1
	future® linear	Typové číslo: 1792-8xx		1 2 3 **4** 5 6 7 8	
	2CKA001101A0918	**Kryt spínača s otočným ovládačom** Pre trojstupňový spínač s nulovou polohou.	antracitová slonová kosť hliníková strieborná štúdiová biela ušľachtilá oceľ [44] zamatová biela zamatová čierna	2CKA001710A3644 2CKA001710A3645 2CKA001710A3671 2CKA001710A3646 2CKA001710A3758 2CKA001710A3890 2CKA001710A3913	10/1 10/1 10/1 10/1 10/1 10/1 10/1
	future® linear	Typové číslo: 2542 DR/01-8xx		1 2 3 **4** 5 6 7 8	
	TV+R 5011-A3503 5011-A3607 5011-A3614 TV+R+SAT 5011-A3303	**Kryt zásuvky televíznej, rozhlasovej (a satelitnej)**	antracitová slonová kosť hliníková strieborná štúdiová biela ušľachtilá oceľ [44] zamatová biela zamatová čierna	2CKA001724A4252 2CKA001724A2758 2CKA001724A4262 2CKA001724A2774 2CKA001724A4271 2CKA001724A4293 2CKA001724A4298	10/1 10/1 10/1 10/1 10/1 10/1 10/1
	future® linear	Typové číslo: 1743-8xx		1 2 3 **4** 5 6 7 8	

Poznámky:
[44] Skutočný kovový povrch. Skutočný kov a imitácia kovu sa môžu vzhľadovo líšiť.

future® linear

Komunikačná technika • Termostaty • Časové spínače

Pre prístroje	Názov	Farba	Objedn. kód	Jednot. bal. ks	
Pre dizajn	**Technické údaje**		**Kompletnosť**		
2CKA000230A0403 2CKA000230A0404 2CKA000230A0432 2CKA000230A0420 2CKA000230A0426 2CKA006400A0399	**Kryt zásuvky reproduktorovej, komunikačnej priamej alebo prístroja nabíjacieho USB** Pre stereofónnu reproduktorovú zásuvku (2CKA000230A0403, 2CKA000230A0404), pre komunikačné zásuvky HDMI, USB, VGA alebo pre nabíjací prístoj USB.	antracitová slonová kosť hliníková strieborná štúdiová biela ušľachtilá oceľ [44] zamatová biela zamatová čierna	2CKA001710A3613 2CKA001710A3144 2CKA001710A3659 2CKA001710A3162 2CKA001710A3765 2CKA001710A3926 2CKA001710A3903	10/1 10/1 10/1 10/1 10/1 10/1 10/1	
future® linear	Typové číslo: 1766-8xx		1 2 3 **4** **5** 6 7 8		
5014A-B10.. 2CKA001764A.... 5014A-A030..	**Kryt zásuvky komunikačnej** S popisovým poľom S kovovým upevňovacím strmeňom. Pre rôzne komunikačné alebo reproduktorové zásuvky je nutné použiť zodpovedajúcu nosnú masku (pozrite kapitolu Komunikačná technika).	antracitová slonová kosť hliníková strieborná štúdiová biela ušľachtilá oceľ [57] zamatová biela zamatová čierna	2CKA001724A4253 2CKA001724A2759 2CKA001724A4263 2CKA001724A2761 2CKA001724A4272 2CKA001724A4307 2CKA001724A4299	10/1 10/1 10/1 10/1 10/1 10/1 10/1	
future® linear	Typové číslo: 1758-8xx		1 2 3 **4** **5** **6** 7 8		
	Kryt zásuvky komunikačnej S popisovým poľom a krycími clonkami. Pre strmeň so soklom 2CKA001753A8055, 2CKA001753A8057.	antracitová slonová kosť hliníková strieborná štúdiová biela ušľachtilá oceľ [44] zamatová biela zamatová čierna	2CKA001710A3627 2CKA001710A3158 2CKA001710A3676 2CKA001710A3176 2CKA001710A3767 2CKA001710A3887 2CKA001710A3910	10/1 10/1 10/1 10/1 10/1 10/1 10/1	
future® linear	Typové číslo: 1800-8xx		1 2 3 **4** **5** 6 7 8		
2CKA001032A0525 2CKA001032A0528 2CKA001032A0531	**Kryt termostatu priestorového s otočným ovladačom** S upevňovacou maticou. Pre priestorový termostat so zapínacím alebo prepínacím kontaktom. Pre termostat pre kúrenie/chladenie.	antracitová slonová kosť hliníková strieborná štúdiová biela ušľachtilá oceľ [44] zamatová biela zamatová čierna	N 2CKA001710A4198 N 2CKA001710A4199 N 2CKA001710A4200 N 2CKA001710A4202 N 2CKA001710A4203 N 2CKA001710A4204 N 2CKA001710A4205	10/1 10/1 10/1 10/1 10/1 10/1 10/1	
future® linear	Typové číslo: 1794 R-8xx		1 2 3 **4** **5** 6 7 8		
2CKA001032A0498	**Kryt termostatu s otočným ovládaním** Pre prístroj termostatu pre podlahové vykurovanie.	antracitová slonová kosť hliníková strieborná štúdiová biela ušľachtilá oceľ [57] zamatová biela zamatová čierna	V 2CKA001710A3630 V 2CKA001710A3568 V 2CKA001710A3669 V 2CKA001710A3569 V 2CKA001710A3756 V 2CKA001710A3886 V 2CKA001710A3909	10/1 10/1 10/1 10/1 10/1 10/1 10/1	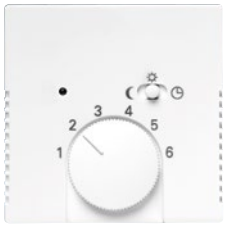
future® linear	Typové číslo: 1795-8xx		1 2 3 **4** **5** 6 7 8		
2CHX880040A0033 2CKA006410A0393 2CKA006410A0399 2CKA001032A0518	**Kryt pre prístroje s displejovým modulom** Pre termostat so spínacími hodinami, časovač Busch-Timer®, ovládač časovací komfortný Busch-Timer® alebo snímač kvality vzduchu.	antracitová slonová kosť hliníková strieborná štúdiová biela ušľachtilá oceľ [57] zamatová biela zamatová čierna	2CKA006430A0303 2CKA006430A0304 2CKA006430A0305 2CKA006430A0306 2CKA006430A0344 2CKA006430A0388 2CKA006430A0389	10/1 10/1 10/1 10/1 10/1 10/1 10/1	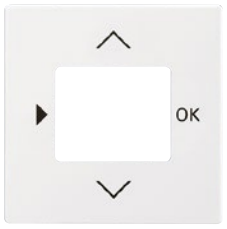
future® linear	Typové číslo: 6435-8xx		1 2 3 **4** **5** 6 7 8		
2CKA001043A0124	**Kryt ovládača časového mechanického**	antracitová slonová kosť hliníková strieborná štúdiová biela ušľachtilá oceľ [57] zamatová biela zamatová čierna	2CKA001753A0265 2CKA001753A0266 2CKA001753A0267 2CKA001753A0301 2CKA001753A0302 2CKA001753A0303 2CKA001753A0304	10/1 10/1 10/1 10/1 10/1 10/1 10/1	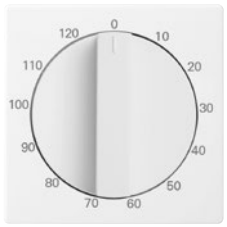
future® linear	Typové číslo: 1771-8xx-103		1 2 3 **4** **5** 6 7 8		

Poznámky:

[44] Skutočný kovový povrch. Skutočný kov a imitácia kovu sa môžu vzhľadovo líšiť.

[57] Imitácia kovu nástrekom na plast. Skutočný kov a imitácia kovu sa môžu vzhľadovo líšiť.

N Novinka

V Výbeh – v období po 1. 3. 2024 už materiál nemusí byť dostupný.

future® linear

Stmievače • Snímače pohybu

	Pre prístroje	Názov	Farba	Objedn. kód	Jednot. bal. ks
	Pre dizajn	**Technické údaje**		**Kompletnosť**	
	2CKA006512A0345 2CKA006515A0704 2CKA006520A0227 2CKA006599A2035 [16] 2CKA006599A2988 2CKA006599A2987 2CKA006599A3026 2CKA006599A3025	**Kryt stmievača s otočným ovládačom** S upevňovacou maticou a tlejivkou. Náhradná tlejivka: 2CKA006599A0518	antracitová slonová kosť hliníková strieborná štúdiová biela ušľachtilá oceľ [44] zamatová biela zamatová čierna	2CKA006599A2950 2CKA006599A2951 2CKA006599A2952 2CKA006599A2953 2CKA006599A2959 2CKA006599A2961 2CKA006599A2966	10/1 10/1 10/1 10/1 10/1 10/1 10/1
	future® linear	Typové číslo: 6540-8xx-102		1 2 3 **4** 5 6 7 8	
	2CKA006500A0013 2CKA006400A0099 2CKA006200A0281	**Kryt stmievača krátkocestného flex** Na kompletizáciu je okrem prístroja a rámčeka nutný ešte ovládací prvok 2CKA006400A0099 (bez možnosti vzdialeného ovládania) alebo 2CKA006200A0281 (s integrovaným Bluetooth komunikátorom). Viac informácií v kapitole ABB flexTronics®, ABB-free@home® flex.	antracitová slonová kosť hliníková strieborná štúdiová biela ušľachtilá oceľ [57] zamatová biela zamatová čierna	2CKA006220A0137 2CKA006220A0516 2CKA006220A0138 2CKA006220A0139 2CKA006220A0533 2CKA006220A0601 2CKA006220A0618	10/1 10/1 10/1 10/1 10/1 10/1 10/1
	future® linear	Typové číslo: SR-1-8xx		1 2 3 **4** 5 6 7 8	
	2CKA006800A3042 2CKA006800A3045 2CKA006800A3048 2CKA006500A0013 2CKA006800A3051	**Snímač spínača automatického** **Busch-Wächter® 180 flex, Basic-Sensor,** **so selektívnou šošovkou** Kompatibilný so spínacími a stmievacími prístrojmi flex. Uhol pokrytia: 180° (1 snímacia rovina) [23] Odporúčaná montážna výška: 0,8 - 1,2 m (pozrite kapitolu Technické údaje) Nastaviteľné hodnoty (na zadnej strane krytu): – prahové osvetlenie (1 - 500 lx, denný režim, test) – oneskorenie vypnutia (10 s - 10 min., impulz 1 s) Pracovná teplota: –5 °C až +45 °C Nie je možné ovládať na diaľku cez Bluetooth pomocou aplikácie pre smartphone/tablet. Typové číslo: 64761-8xx-500 **Snímač je nutné doplniť vhodným spínacím**	antracitová slonová kosť hliníková strieborná štúdiová biela ušľachtilá oceľ [57] zamatová biela zamatová čierna	2CKA006800A2921 2CKA006800A2923 2CKA006800A2925 2CKA006800A2927 2CKA006800A2936 2CKA006800A2931 2CKA006800A2933	1 1 1 1 1 1 1
	future® linear	**prístrojom podľa druhu a veľkosti záťaže.**		1 2 3 **4** 5 6 7 8	
	2CKA006800A3042 2CKA006800A3045 2CKA006800A3048 2CKA006500A0013 2CKA006800A3051	**Snímač spínača automatického** **Busch-Wächter® 180 flex, Komfort-Sensor,** **so selektívnou šošovkou** Kompatibilný so spínacími a stmievacími prístrojmi flex. Uhol pokrytia: 180° (1 snímacia rovina) [23] Odporúčaná montážna výška: 0,8 - 1,2 m (pozrite kapitolu Technické údaje) Nastaviteľné hodnoty (na zadnej strane krytu): – prahové osvetlenie (1 - 500 lx, denný režim, test) – oneskorenie vypnutia (10 s - 10 min., impulz 1 s) Pracovná teplota: –5 °C až +45 °C Možnosť ovládania stlačením hornej/dolnej časti krytu: dočasné alebo trvalé zapnutie/vypnutie (indikácia pomocou LED) Voliteľná funkcia varovania pred vypnutím. Nie je možné ovládať na diaľku cez Bluetooth pomocou aplikácie pre smartphone/tablet. Typové číslo: 64762-8xx-500 **Snímač je nutné doplniť vhodným spínacím**	antracitová slonová kosť hliníková strieborná štúdiová biela ušľachtilá oceľ [57] zamatová biela zamatová čierna	2CKA006800A2958 2CKA006800A2960 2CKA006800A2962 2CKA006800A2964 2CKA006800A2973 2CKA006800A2968 2CKA006800A2970	1 1 1 1 1 1 1
	future® linear	**prístrojom podľa druhu a veľkosti záťaže.**		1 2 3 **4** 5 6 7 8	

Poznámky:

[16] Podsvietenie krytu tlejivkou ani LED nie je možné použiť.
[23] Súčasťou dodávky je samolepiaca clonka na úpravu oblasti zachytenia.
[44] Skutočný kovový povrch. Skutočný kov a imitácia kovu sa môžu vzhľadovo líšiť.
[57] Imitácia kovu nástrekom na plast. Skutočný kov a imitácia kovu sa môžu vzhľadovo líšiť.

future® linear

Snímače pohybu • Diaľkové ovládanie • Žalúziové spínače

Pre prístroje	Názov	Farba	Objedn. kód	Jednot. bal. ks	
Pre dizajn	**Technické údaje**		**Kompletnosť**		
2CKA006800A3042 2CKA006800A3045 2CKA006800A3048 2CKA006500A0013 2CKA006800A3051	**Snímač spínača automatického Busch-Wächter® 180 flex, Komfort-Sensor, s viacnásobnou šošovkou** Kompatibilný so spínacími a stmievacími prístrojmi flex. Uhol pokrytia: 180° (4 snímacie roviny, vhodné napr. na schodisko) Oblasť zachytenia závisí od montážnej výšky 0,8 - 1,2 m, príp. 2,2 m (pozrite kapitolu Technické údaje). Nastaviteľné hodnoty (na zadnej strane krytu): – prahové osvetlenie (1 - 500 lx, denný režim, test) – oneskorenie vypnutia (10 s - 10 min., impulz 1 s) Pracovná teplota: –5 °C až +45 °C Možnosť ovládania stlačením hornej/dolnej časti krytu: dočasné alebo trvalé zapnutie/vypnutie (indikácia pomocou LED) Voliteľná funkcia varovania pred vypnutím. Nie je možné ovládať na diaľku cez Bluetooth pomocou aplikácie pre smartphone/tablet. Typové číslo: 64764-8xx-500	antracitová slonová kosť hliníková strieborná štúdiová biela ušľachtilá oceľ[57] zamatová biela zamatová čierna	2CKA006800A2995 2CKA006800A2997 2CKA006800A2999 2CKA006800A3001 2CKA006800A3010 2CKA006800A3005 2CKA006800A3007	1 1 1 1 1 1 1	
future® linear	**Snímač je nutné doplniť vhodným spínacím prístrojom podľa druhu a veľkosti záťaže.**		1 2 3 **4** **5** 6 7 8		
	Sada Friends of Hue smart switch Inteligentný ovládač na bezdrôtové diaľkové spínanie a stmievanie svietidiel Philips Hue. Možnosť využívania dvoch svetelných scén. Bezbatériové bezúdržbové vyhotovenie. Je možné používať tiež v rámci systémovej inštalácie ABB-free@home®. Vyžaduje Philips Hue Bridge 2. generácie (hranatý tvar) a Philips Hue App (verzia 3.2 alebo vyššia). Obsahuje vysielač Friends of Hue smart switch, ovládací kryt, rámček, základňu a obojstranne lepiace pásky. Upevnenie na povrch alebo k inštalačnej krabici.	štúdiová biela	2CKA006710A0011	1	
future® linear	Typové číslo: 6716 UJ-84-500		1 2 **3** 4 5 6 7 8		
2CKA006710A0015 2CKA006710A0014 2CKA006710A0011	**Kryt pre chytrý ovládač** Pre kompletizáciu sady Bluetooth Low Energy smart switch. Pre kompletizáciu alebo zmenu farebného vyhotovenia sady Friends of Hue smart switch.	antracitová slonová kosť hliníková strieborná štúdiová biela ušľachtilá oceľ[57] zamatová biela zamatová čierna	2CKA006730A0133 2CKA006730A0134 2CKA006730A0135 2CKA006730A0136 2CKA006730A0139 2CKA006730A0140 2CKA006730A0141	10/1 10/1 10/1 10/1 10/1 10/1 10/1	
future® linear	Typové číslo: 6736 FoH-8xx		1 2 3 4 5 6 7 **8**		
2CKA001012A1309 2CKA001413A0590	**Kryt spínača žalúziového delený s potlačou** Pre spínač radenia 1+1 s blokovaním. Pre ovládač radenia 1/0+1/0 s blokovaním.	antracitová slonová kosť hliníková strieborná štúdiová biela ušľachtilá oceľ[44] zamatová biela zamatová čierna	2CKA001751A2934 2CKA001751A2748 2CKA001751A2944 2CKA001751A2756 2CKA001751A2964 2CKA001751A3022 2CKA001751A3036	10/1 10/1 10/1 10/1 10/1 10/1 10/1	
future® linear	Typové číslo: 1785 JA-8xx		1 2 3 **4** **5** 6 7 8		
2CKA001101A0534 2CKA001101A0542 2CKA001101A0559 2CKA001101A0567	**Kryt spínača žalúziového s otočným ovládačom** Pre spínač radenia 1+1 (6+6) s blokovaním. Pre ovládač radenia 1/0+1/0 (6/0+6/0) s blokovaním.	antracitová slonová kosť hliníková strieborná štúdiová biela ušľachtilá oceľ[44] zamatová biela zamatová čierna	2CKA001710A3623 2CKA001710A3154 2CKA001710A3661 2CKA001710A3172 2CKA001710A3748 2CKA001710A3872 2CKA001710A3894	10/1 10/1 10/1 10/1 10/1 10/1 10/1	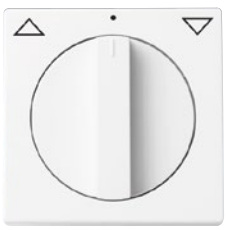
future® linear	Typové číslo: 1740-8xx		1 2 3 **4** **5** 6 7 8		

Poznámky:

[44] Skutočný kovový povrch. Skutočný kov a imitácia kovu sa môžu vzhľadovo líšiť.

[57] Imitácia kovu nástrekom na plast. Skutočný kov a imitácia kovu sa môžu vzhľadovo líšiť.

future® linear

Žalúziové spínače • AudioWorld • LED osvetlenie • Ostatné prístroje

	Pre prístroje	Názov	Farba	Objedn. kód	Jednot. bal. ks
	Pre dizajn	**Technické údaje**		**Kompletnosť**	
	2CKA006400A0096 2CKA006400A0099 2CKA006200A0281	**Kryt spínača žalúziového krátkocestného flex** Na kompletizáciu je okrem prístroja a rámčeka nutný ešte ovládací prvok 2CKA006400A0099 (bez možnosti vzdialeného ovládania) alebo 2CKA006200A0281 (s integrovaným Bluetooth komunikátorom). Viac informácií v kapitole ABB flexTronics®, ABB-free@home® flex.	antracitová slonová kosť hliníková strieborná štúdiová biela ušľachtilá oceľ [57] zamatová biela zamatová čierna	2CKA006220A0143 2CKA006220A0518 2CKA006220A0144 2CKA006220A0145 2CKA006220A0535 2CKA006220A0603 2CKA006220A0620	10/1 10/1 10/1 10/1 10/1 10/1 10/1
	future® linear	Typové číslo: SRB-1-8xx		1 2 3 **4** 5 6 7 8	
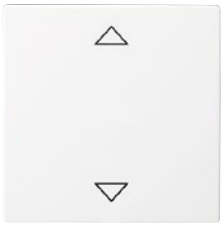	2CKA006410A0378 2CKA006410A0380	**Kryt spínača žalúziového Busch-Jalousiecontrol® II s krátkocestným ovládačom**	antracitová slonová kosť hliníková strieborná štúdiová biela ušľachtilá oceľ [57] zamatová biela zamatová čierna	Ⓥ 2CKA006430A0326 Ⓥ 2CKA006430A0327 Ⓥ 2CKA006430A0328 Ⓥ 2CKA006430A0329 Ⓥ 2CKA006430A0343 Ⓥ 2CKA006430A0385 Ⓥ 2CKA006430A0386	1 1 1 1 1 1 1
	future® linear	Typové číslo: 6430-8xx-102		1 2 3 **4** 5 6 7 8	
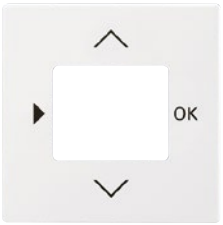	2CHX880040A0033 2CKA006410A0393 2CKA006410A0399 2CKA001032A0518	**Kryt pre prístroje s displejovým modulom** Pre termostat so spínacími hodinami, časovač Busch-Timer®, ovládač časovací komfortný Busch-Timer® alebo snímač kvality vzduchu.	antracitová slonová kosť hliníková strieborná štúdiová biela ušľachtilá oceľ [57] zamatová biela zamatová čierna	2CKA006430A0303 2CKA006430A0304 2CKA006430A0305 2CKA006430A0306 2CKA006430A0344 2CKA006430A0388 2CKA006430A0389	10/1 10/1 10/1 10/1 10/1 10/1 10/1
	future® linear	Typové číslo: 6435-8xx		1 2 3 **4** 5 6 7 8	
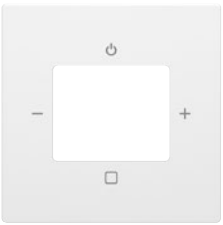	2CKA008200A0276 2CKA008200A0279 2CKA008200A0153	**Kryt zosilňovača s tunerom FM a DAB+, FM, DAB+ a Bluetooth alebo internetového rádia ABB-Radio iNet**	antracitová slonová kosť hliníková strieborná štúdiová biela ušľachtilá oceľ [57] zamatová biela zamatová čierna	2CKA008200A0249 2CKA008200A0251 2CKA008200A0253 2CKA008200A0255 2CKA008200A0264 2CKA008200A0259 2CKA008200A0261	10/1 10/1 10/1 10/1 10/1 10/1 10/1
	future® linear	Typové číslo: 8252-8xx-101-500		1 2 3 **4** 5 6 7 8	
	2CKA008200A0042	**Kryt reproduktora** Pre zapustený reproduktor. S guľatou mriežkou.	antracitová slonová kosť hliníková strieborná štúdiová biela ušľachtilá oceľ [57] zamatová biela zamatová čierna	2CKA008200A0078 2CKA008200A0079 2CKA008200A0080 2CKA008200A0081 2CKA008200A0087 2CKA008200A0123 2CKA008200A0126	10/1 10/1 10/1 10/1 10/1 10/1 10/1
	future® linear	Typové číslo: 8253-8xx		1 2 3 **4** 5 6 7 8	
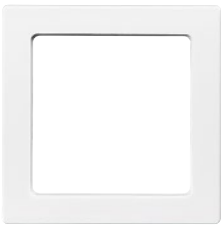	2CKA001511A0115	**Kryt prístroja osvetlenia s LED** Súčasťou dodávky je priehľadná fólia s rôznymi symbolmi.	antracitová slonová kosť hliníková strieborná štúdiová biela ušľachtilá oceľ [57] zamatová biela zamatová čierna	2CKA001731A1921 2CKA001731A1922 2CKA001731A1950 2CKA001731A1923 2CKA001731A1955 2CKA001731A1978 2CKA001731A1980	1 1 1 1 1 1 1
	future® linear	Typové číslo: 1716-8xx		1 2 3 **4** 5 6 7 8	
		**Vývodka káblová** Pre prechod z pevnej inštalácie na pohyblivý prívod. S odľahčovacou sponou. Prepájacia svorkovnica nie je súčasťou dodávky. Priemer kábla pohyblivého prívodu: max. 13 mm	antracitová slonová kosť hliníková strieborná štúdiová biela ušľachtilá oceľ [44] zamatová biela zamatová čierna	2CKA001710A3614 2CKA001710A3145 2CKA001710A3665 2CKA001710A3163 2CKA001710A3752 2CKA001710A3878 2CKA001710A3900	10/1 10/1 10/1 10/1 10/1 10/1 10/1
	future® linear	Typové číslo: 1749-8xx		1 **2** 3 4 5 6 7 8	

Poznámky:
[44] Skutočný kovový povrch. Skutočný kov a imitácia kovu sa môžu vzhľadovo líšiť.
[57] Imitácia kovu nástrekom na plast. Skutočný kov a imitácia kovu sa môžu vzhľadovo líšiť.
Ⓥ Výbeh – v období po 1. 3. 2024 už materiál nemusí byť dostupný.

future® linear
Ostatné prístroje • Zásuvky

Radenie	Názov	Farba	Objedn. kód	Jednot. bal. ks
Pre dizajn	**Technické údaje**		**Kompletnosť**	
	Kryt zaslepovací			
	S kovovým upevňovacím strmeňom.	antracitová	2CKA001710A3612	10/1
		slonová kosť	2CKA001710A3143	10/1
		hliníková strieborná	2CKA001710A3664	10/1
		štúdiová biela	2CKA001710A3161	10/1
		ušľachtilá oceľ [44]	2CKA001710A3751	10/1
		zamatová biela	2CKA001710A3873	10/1
		zamatová čierna	2CKA001710A3895	10/1
future® linear	Typové číslo: 1742-8xx		1 **2** 3 4 **5** 6 7 8	
	Zásuvka centrálneho vysávania			
	Zásuvka je určená pre systémy centrálneho vysávania s trubicami s priemerom 51 mm (s kónickou koncovkou s dĺžkou 32 až 36 mm a priemermi 37,5/37,0 až 38,5/38 mm). Pre vysávacie jednotky s podtlakom 10 - 45 kPa. Základňa je súčasťou dodávky.	antracitová	5530B-A6703081	8/1
		slonová kosť	5530B-A6703082	8/1
		hliníková strieborná	5530B-A6703083	8/1
		štúdiová biela	5530B-A6703084	8/1
		ušľachtilá oceľ [57]	5530B-A67030866	8/1
		zamatová biela	5530B-A67030884	8/1
		zamatová čierna	5530B-A67030885	8/1
future® linear			1 **2** 3 4 **5** 6 7 8	
2P+PE	**Zásuvka jednonásobná s ochranným kolíkom, s clonkami**	antracitová	N 6619B-A0635781	10/1
		slonová kosť	N 6619B-A0635782	10/1
		hliníková strieborná	N 6619B-A0635783	10/1
		štúdiová biela	N 6619B-A0635784	10/1
		ušľachtilá oceľ [44]	N 6619B-A06357866	10/1
		zamatová biela	N 6619B-A06357884	10/1
	Bezskrutkové pripojenie vodičov. IP 40	zamatová čierna	N 6619B-A06357885	10/1
future® linear	16 A, 250 V AC		1 **2** 3 4 **5** 6 7 8	
2P+PE	**Zásuvka jednonásobná s ochranným kolíkom, s clonkami, s USB nabíjaním** [59]	antracitová	N 2CKA002017A1913	1
		slonová kosť	N 2CKA002017A1914	1
		hliníková strieborná	N 2CKA002017A1915	1
		štúdiová biela	N 2CKA002017A1916	1
		ušľachtilá oceľ [57]	N 2CKA002017A1920	1
		zamatová biela	N 2CKA002017A1918	1
		zamatová čierna	N 2CKA002017A1919	1
	Na súčasné používanie zásuvky a nabíjanie alebo napájanie dvoch mobilných koncových zariadení pomocou USB kábla typu A alebo C. Výstup USB-A: podpora nabíjacieho protokolu Apple MFI s 2,4 A a BC 1.2 s 1,5 A Výstup USB-C: podpora nabíjacieho protokolu USB PD (Power Delivery) s 3 A, Apple MFi s 2,4 A a BC 1.2 DCP s 1,5 A Elektronická ochrana pred skratom a preťažením. Menovitý prúd jedného výstupu (druhý výstup nepoužiť): 3 A Kľudová spotreba: 75 mW Nie je možné používať na dátový prenos. Pracovná teplota: 0 °C až +35 °C Stupeň krytia: IP 20, SELV Vstavaná hĺbka: 39,5 mm Bezskrutkové pripojenie vodičov. Typové číslo: 20 MUCB2USBAC-8xx-500			
future® linear	16 A, 230 V AC , 50/60 Hz		1 **2** 3 4 **5** 6 7 8	
2P+PE	**Zásuvka jednonásobná s ochranným kolíkom, s clonkami, s ochranou pred prepätím** [59]	antracitová	N 6699B-A0635781	1
		slonová kosť	N 6699B-A0635782	1
		hliníková strieborná	N 6699B-A0635783	1
		štúdiová biela	N 6699B-A0635784	1
		ušľachtilá oceľ [44]	N 6699B-A06357866	1
		zamatová biela	N 6699B-A06357884	1
	Optická signalizácia poruchy. Technické parametre – pozrite kapitolu Technické údaje. Bezskrutkové pripojenie vodičov. IP 40	zamatová čierna	N 6699B-A06357885	1
future® linear	16 A, 230 V AC		1 **2** 3 4 **5** 6 7 8	
2P+PE	**Zásuvka jednonásobná s ochranným kolíkom, s clonkami**	antracitová	V 5519B-A0235781	10/1
		slonová kosť	V 5519B-A0235782	10/1
		hliníková strieborná	V 5519B-A0235783	10/1
		štúdiová biela	V 5519B-A0235784	10/1
		ušľachtilá oceľ [44]	V 5519B-A02357866	10/1
		zamatová biela	V 5519B-A02357884	10/1
	Bezskrutkové pripojenie vodičov.	zamatová čierna	V 5519B-A02357885	10/1
future® linear	16 A, 250 V AC		1 **2** 3 4 **5** 6 7 8	

Poznámky:
[44] Skutočný kovový povrch. Skutočný kov a imitácia kovu sa môžu vzhľadovo líšiť.
[57] Imitácia kovu nástrekom na plast. Skutočný kov a imitácia kovu sa môžu vzhľadovo líšiť.
[59] Tento produkt bude dostupný pravdepodobne v 2. polroku 2024.
N Novinka
V Výbeh – v období po 1. 3. 2024 už materiál nemusí byť dostupný.

future® linear
Zásuvky

	Radenie	Názov	Farba	Objedn. kód	Jednot. bal. ks
	Pre dizajn	**Technické údaje**		**Kompletnosť**	
	2P+PE	**Zásuvka jednonásobná**			
		s ochranným kolíkom, s clonkami,	antracitová	Ⓥ 2CKA002017A1903	1
		s USB nabíjaním	slonová kosť	Ⓥ 2CKA002017A1889	1
		Na súčasné používanie zásuvky a nabíjanie	hliníková strieborná	Ⓥ 2CKA002017A1890	1
		alebo napájanie dvoch mobilných koncových	štúdiová biela	Ⓥ 2CKA002017A1891	1
		zariadení pomocou USB kábla typu A.	ušľachtilá oceľ[57]	Ⓥ 2CKA002017A1897	1
		Podpora nabíjacieho protokolu Apple MFI s 2,4 A	zamatová biela	Ⓥ 2CKA002017A1893	1
		a BC 1.2 s 1,5 A.	zamatová čierna	Ⓥ 2CKA002017A1894	1
		Elektronická ochrana pred skratom a preťažením.			
		Menovitý prúd jedného výstupu (druhý výstup			
		nepoužiť): 2,4 A			
		Kľudová spotreba: 75 mW			
		Nie je možné používať na dátový prenos.			
		Pracovná teplota: 0 °C až +35 °C			
		Stupeň krytia: IP 20, SELV			
		Vstavaná hĺbka: 39,5 mm			
		Bezskrutkové pripojenie vodičov.			
		Typové číslo: 20 MUCB2USB-8xx-500			
	future® linear	16 A, 230 V AC , 50/60 Hz		1 **2** 3 4 **5** 6 7 8	
	2P+PE	**Zásuvka jednonásobná**			
		s ochranným kolíkom, s clonkami,	antracitová	Ⓥ 5599B-A0235781	1
		s ochranou pred prepätím	slonová kosť	Ⓥ 5599B-A0235782	1
		Optická signalizácia poruchy.	hliníková strieborná	Ⓥ 5599B-A0235783	1
			štúdiová biela	Ⓥ 5599B-A0235784	1
			ušľachtilá oceľ [44]	Ⓥ 5599B-A02357866	1
		Technické parametre – pozrite kapitolu	zamatová biela	Ⓥ 5599B-A02357884	1
		Technické údaje.	zamatová čierna	Ⓥ 5599B-A02357885	1
		Bezskrutkové pripojenie vodičov.			
	future® linear	16 A, 230 V AC		1 **2** 3 4 **5** 6 7 8	

Ďalšie produkty dizajnového radu future® linear nájdete v kapitolách:
– ABB flexTronics®, ABB-free@home® flex
– ABB-free@home®
– Úložný materiál

Schémy zapojenia, rozmerové výkresy a ďalšie informácie nájdete v kapitole Technické údaje.

Poznámky:
[44] Skutočný kovový povrch. Skutočný kov a imitácia kovu sa môžu vzhľadovo líšiť.
[57] Imitácia kovu nástrekom na plast. Skutočný kov a imitácia kovu sa môžu vzhľadovo líšiť.
Ⓥ Výbeh – v období po 1. 3. 2024 už materiál nemusí byť dostupný.

future® linear
Rámčeky

Pre prístroje	Názov	Farba	Objedn. kód	Jednot. bal. ks	
Pre dizajn	**Technické údaje**		**Kompletnosť**		
	Rámček pre elektroinštalačné prístroje jednonásobný	antracitová	2CKA001754A4240	10/1	
		slonová kosť	2CKA001754A4230	10/1	
		hliníková strieborná	2CKA001754A4301	10/1	
		štúdiová biela	2CKA001754A4235	10/1	
		ušľachtilá oceľ [44]	2CKA001754A4317	10/1	
		zamatová biela	2CKA001754A4414	10/1	
		zamatová čierna	2CKA001754A4419	10/1	
future® linear	Typové číslo: 1721-xxxK		1 2 3 4 **5** 6 7 8		
	Rámček pre elektroinštalačné prístroje dvojnásobný	antracitová	2CKA001754A4241	10/1	
	Pre vodorovnú i zvislú montáž.	slonová kosť	2CKA001754A4231	10/1	
		hliníková strieborná	2CKA001754A4302	10/1	
		štúdiová biela	2CKA001754A4236	10/1	
		ušľachtilá oceľ [44]	2CKA001754A4318	10/1	
		zamatová biela	2CKA001754A4415	10/1	
		zamatová čierna	2CKA001754A4420	10/1	
future® linear	Typové číslo: 1722-xxxK		1 2 3 4 **5** 6 7 8		
	Rámček pre elektroinštalačné prístroje trojnásobný	antracitová	2CKA001754A4242	10/1	
	Pre vodorovnú i zvislú montáž.	slonová kosť	2CKA001754A4232	10/1	
		hliníková strieborná	2CKA001754A4308	10/1	
		štúdiová biela	2CKA001754A4237	10/1	
		ušľachtilá oceľ [44]	2CKA001754A4319	10/1	
		zamatová biela	2CKA001754A4416	10/1	
		zamatová čierna	2CKA001754A4421	10/1	
future® linear	Typové číslo: 1723-xxxK		1 2 3 4 **5** 6 7 8		
	Rámček pre elektroinštalačné prístroje štvornásobný	antracitová	2CKA001754A4243	10/1	
	Pre vodorovnú i zvislú montáž.	slonová kosť	2CKA001754A4233	10/1	
		hliníková strieborná	2CKA001754A4309	10/1	
		štúdiová biela	2CKA001754A4238	10/1	
		ušľachtilá oceľ [44]	2CKA001754A4320	1	
		zamatová biela	2CKA001754A4417	1	
		zamatová čierna	2CKA001754A4422	1	
future® linear	Typové číslo: 1724-xxxK		1 2 3 4 **5** 6 7 8		
	Rámček pre elektroinštalačné prístroje päťnásobný	antracitová	2CKA001754A4244	1	
	Pre vodorovnú i zvislú montáž.	slonová kosť	2CKA001754A4234	1	
		hliníková strieborná	2CKA001754A4310	1	
		štúdiová biela	2CKA001754A4239	1	
		ušľachtilá oceľ [44]	2CKA001754A4321	1	
		zamatová biela	2CKA001754A4418	1	
		zamatová čierna	2CKA001754A4423	1	
future® linear	Typové číslo: 1725-xxxK		1 2 3 4 **5** 6 7 8		

Poznámky:
[44] Skutočný kovový povrch. Skutočný kov a imitácia kovu sa môžu vzhľadovo líšiť.

13

solo®, solo® carat

solo®, solo® carat

Spínače	7
Komunikačná technika	7
Termostaty	8
Časové spínače	8
Stmievače	9
Snímače pohybu	9
Diaľkové ovládanie	10
Žalúziové spínače	10
AudioWorld	11
LED osvetlenie	11
Ostatné prístroje	11
Zásuvky	12
Rámčeky solo®	13
Rámčeky solo® carat	14



solo,
solo carat
NOVINKA

13

solo®



solo®
Dokonalá harmónia a štýl



štúdiová biela / štúdiová biela



slonová kosť / chrómová



štúdiová biela / chrómová



antracitová / chrómová



metalická šedá / chrómová lesklá



13

solo® carat



solo® carat
Ušľachtilý charakter



biele sklo



bronz



ušľachtilá oceľ



chrómovaná mosadz

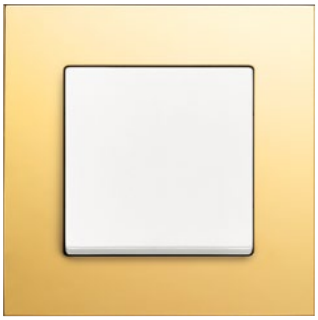

pozlátená mosadz



čierne sklo



antracitový porcelán

solo®, solo® carat

Spínače • Komunikačná technika

	Pre prístroje	Názov	Farba	Objedn. kód	Jednot. bal. ks
	Pre dizajn	**Technické údaje**		**Kompletnosť**	
	3559-A01345 3559-A06345 3559-A07345 3559-A91345 3559-A86345	**Kryt jednoduchý** Pre spínače radenia 1, 6, 7. Pre ovládače radenia 1/0, 6/0.	antracitová slonová kosť štúdiová biela metalická šedá	3559B-A0065181 3559B-A0065182 3559B-A0065184 3559B-A00651803	20/1 20/1 20/1 20/1
	solo® **solo® carat**			1 2 3 **4** 5 6 7 8	
	3559-A01345 3559-A21345 3559-A06345 3559-A25345 3559-A07345 3559-A91345 3559-A86345	**Kryt jednoduchý s čírym priezorom** Pre spínače radenia 1So, 1S, 6So, 6S, 7So. Pre ovládače radenia 1/0So (1/0S), 6/0So (6/0S).	antracitová slonová kosť štúdiová biela metalická šedá	3559B-A0065381 3559B-A0065382 3559B-A0065384 3559B-A00653803	20/1 20/1 20/1 20/1
	solo® **solo® carat**			1 2 3 **4** 5 6 7 8	
	2CKA001012A2042 1011-0-0816 CZ	**Kryt jednoduchý s červeným priezorom, s potlačou** Pre spínače radenia 2S (2), 3. Pri radení 3 nie je možné použiť tlejivku.	antracitová slonová kosť štúdiová biela metalická šedá	2CKA001751A2927 2CKA001751A2742 2CKA001751A2750 2CKA001751A3017	10/1 10/1 10/1 10/1
	solo® **solo® carat**	Typové číslo: 1788-8xx		1 2 3 **4** 5 6 7 8	
	3559-A05345 3559-A52345 3559-A53345 3559-A87345	**Kryt delený** Pre spínače radenia 5, 6+6 (6+1), 6+6/0 (6+1/0). Pre ovládač radenia 1/0+1/0.	antracitová slonová kosť štúdiová biela metalická šedá	3559B-A0065281 3559B-A0065282 3559B-A0065284 3559B-A00652803	20/1 20/1 20/1 20/1
	solo® **solo® carat**			1 2 3 **4** 5 6 7 8	
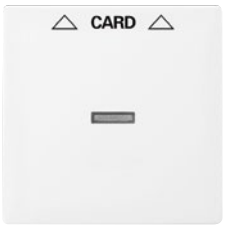	2CKA001012A1713	**Kryt spínača kartového**	antracitová slonová kosť štúdiová biela metalická šedá	2CKA001710A3639 2CKA001710A3640 2CKA001710A3641 2CKA001710A4124	10/1 10/1 10/1 10/1
	solo® **solo® carat**	Typové číslo: 1792-8xx		1 2 3 **4** 5 6 7 8	
	2CKA001101A0918	**Kryt spínača s otočným ovládačom** Pre trojstupňový spínač s nulovou polohou.	antracitová slonová kosť štúdiová biela metalická šedá	2CKA001710A3644 2CKA001710A3645 2CKA001710A3646 2CKA001710A4125	10/1 10/1 10/1 10/1
	solo® **solo® carat**	Typové číslo: 2542 DR/01-8xx		1 2 3 **4** 5 6 7 8	
	TV+R 5011-A3503 5011-A3607 5011-A3614 TV+R+SAT 5011-A3303	**Kryt zásuvky televíznej, rozhlasovej (a satelitnej)**	antracitová slonová kosť štúdiová biela metalická šedá	2CKA001724A4252 2CKA001724A2758 2CKA001724A2774 2CKA001724A4291	10/1 10/1 10/1 10/1
	solo® **solo® carat**	Typové číslo: 1743-8xx		1 2 3 **4** 5 6 7 8	

Poznámky:

solo®, solo® carat

Komunikačná technika • Termostaty • Časové spínače

Pre prístroje	Názov	Farba	Objedn. kód	Jednot. bal. ks	
Pre dizajn	**Technické údaje**		**Kompletnosť**		
2CKA000230A0403 2CKA000230A0404 2CKA000230A0432 2CKA000230A0426 2CKA000230A0420 2CKA006400A0399	**Kryt zásuvky reproduktorovej, komunikačnej priamej alebo prístroja nabíjacieho USB** Pre stereofónnu reproduktorovú zásuvku (2CKA000230A0403, 2CKA000230A0404), pre komunikačné zásuvky HDMI, USB, VGA alebo pre nabíjací prístoj USB.	antracitová slonová kosť štúdiová biela metalická šedá	2CKA001710A3613 2CKA001710A3144 2CKA001710A3162 2CKA001710A3854	10/1 10/1 10/1 10/1	
solo® **solo® carat**	Typové číslo: 1766-8xx		1 2 3 **4** **5** 6 7 8		
5014A-B10.. 2CKA001764A.... 5014A-A030..	**Kryt zásuvky komunikačnej** S popisovým poľom. S kovovým upevňovacím strmeňom. Pre rôzne komunikačné alebo reproduktorové zásuvky je nutné použiť zodpovedajúcu nosnú masku (pozrite kapitolu Komunikačná technika).	antracitová slonová kosť štúdiová biela metalická šedá	2CKA001724A4253 2CKA001724A2759 2CKA001724A2761 2CKA001724A4292	10/1 10/1 10/1 10/1	
solo® **solo® carat**	Typové číslo: 1758-8xx		1 2 3 **4** **5** **6** 7 8		
	Kryt zásuvky komunikačnej S popisovým polem a krycími clonkami. Pre strmeň so soklom 2CKA001753A8055, 2CKA001753A8057.	antracitová slonová kosť štúdiová biela metalická šedá	2CKA001710A3627 2CKA001710A3158 2CKA001710A3176 2CKA001710A3856	10/1 10/1 10/1 10/1	
solo® **solo® carat**	Typové číslo: 1800-8xx		1 2 3 **4** **5** **6** 7 8		
2CKA001032A0525 2CKA001032A0528 2CKA001032A0531	**Kryt termostatu priestorového s otočným ovladačom** S upevňovacou maticou. Pre priestorový termostat so zapínacím alebo prepínacím kontaktom. Pre termostat pre kúrenie/chladenie.	antracitová slonová kosť štúdiová biela	N 2CKA001710A4198 N 2CKA001710A4199 N 2CKA001710A4202	10/1 10/1 10/1	
solo® **solo® carat**	Typové číslo: 1794 R-8xx		1 2 3 **4** **5** 6 7 8		
2CKA001032A0498	**Kryt termostatu s otočným ovládaním** Pre prístroj termostatu pre podlahové vykurovanie.	antracitová slonová kosť štúdiová biela metalická šedá	V 2CKA001710A3630 V 2CKA001710A3568 V 2CKA001710A3569 V 2CKA001710A3848	10/1 10/1 10/1 10/1	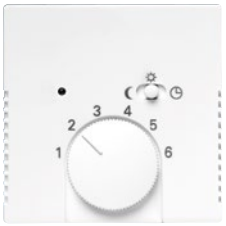
solo® **solo® carat**	Typové číslo: 1795-8xx		1 2 3 **4** **5** 6 7 8		
2CHX880040A0033 2CKA006410A0393 2CKA006410A0399 2CKA001032A0518	**Kryt pre prístroje s displejovým modulom** Pre termostat so spínacími hodinami, časovač Busch-Timer®, ovládač časovací komfortný Busch-Timer® alebo snímač kvality vzduchu.	antracitová slonová kosť štúdiová biela metalická šedá	2CKA006430A0303 2CKA006430A0304 2CKA006430A0306 2CKA006430A0351	10/1 10/1 10/1 10/1	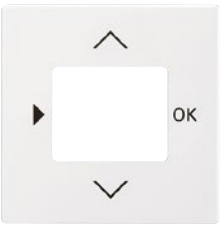
solo® **solo® carat**	Typové číslo: 6435-8xx		1 2 3 **4** **5** 6 7 8		
2CKA001043A0124	**Kryt ovládača časového mechanického**	antracitová slonová kosť štúdiová biela metalická šedá	2CKA001753A0265 2CKA001753A0266 2CKA001753A0301 2CKA001753A0264	10/1 10/1 10/1 10/1	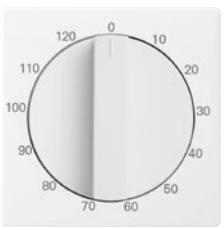
solo® **solo® carat**	Typové číslo: 1771-8xx-103		1 2 3 **4** **5** 6 7 8		

Poznámky:
N Novinka
V Výbeh – v období po 1. 3. 2024 už materiál nemusí byť dostupný.

solo®, solo® carat

Stmievače • Snímače pohybu

	Pre prístroje	Názov	Farba	Objedn. kód	Jednot. bal. ks
	Pre dizajn	**Technické údaje**		**Kompletnosť**	
	2CKA006512A0345 2CKA006515A0704 2CKA006520A0227 2CKA006599A2035 [16] 2CKA006599A2988 2CKA006599A2987 2CKA006599A3026 2CKA006599A3025 **solo®** **solo® carat**	**Kryt stmievača s otočným ovládačom** S upevňovacou maticou a tlejivkou. Náhradná tlejivka: 2CKA006599A0518 Typové číslo: 6540-8xx-102	 antracitová slonová kosť štúdiová biela metalická šedá	 2CKA006599A2950 2CKA006599A2951 2CKA006599A2953 2CKA006599A2980 1 2 3 **4** 5 6 7 8	 10/1 10/1 10/1 10/1
	2CKA006500A0013 2CKA006400A0099 2CKA006200A0281 **solo®** **solo® carat**	**Kryt stmievača krátkocestného flex** Na kompletizáciu je okrem prístroja a rámčeka nutný ešte ovládací prvok 2CKA006400A0099 (bez možnosti vzdialeného ovládania) alebo 2CKA006200A0281 (s integrovaným Bluetooth komunikátorom). Viac informácií v kapitole ABB flexTronics®, ABB-free@home® flex. Typové číslo: SR-1-8xx	 antracitová slonová kosť štúdiová biela metalická šedá	 2CKA006220A0137 2CKA006220A0516 2CKA006220A0139 2CKA006220A0550 1 2 3 **4** 5 6 7 8	 10/1 10/1 10/1 10/1
	2CKA006800A3042 2CKA006800A3045 2CKA006800A3048 2CKA006500A0013 2CKA006800A3051 **solo®** **solo® carat**	**Snímač spínača automatického** **Busch-Wächter® 180 flex, Basic-Sensor,** **so selektívnou šošovkou** Kompatibilný so spínacími a stmievacími prístrojmi flex. Uhol pokrytia: 180° (1 snímacia rovina) [23] Odporúčaná montážna výška: 0,8 - 1,2 m (pozrite kapitolu Technické údaje) Nastaviteľné hodnoty (na zadnej strane krytu): – prahové osvetlenie (1 - 500 lx, denný režim, test) – oneskorenie vypnutia (10 s - 10 min., impulz 1 s) Pracovná teplota: –5 °C až +45 °C Nie je možné ovládať na diaľku cez Bluetooth pomocou aplikácie pre smartphone/tablet. Typové číslo: 64761-8xx-500 **Snímač je nutné doplniť vhodným spínacím prístrojom podľa druhu a veľkosti záťaže.**	 antracitová slonová kosť štúdiová biela metalická šedá	 2CKA006800A2921 2CKA006800A2923 2CKA006800A2927 2CKA006800A2929 1 2 3 **4** 5 6 7 8	 1 1 1 1
	2CKA006800A3042 2CKA006800A3045 2CKA006800A3048 2CKA006500A0013 2CKA006800A3051 **solo®** **solo® carat**	**Snímač spínača automatického** **Busch-Wächter® 180 flex, Komfort-Sensor,** **so selektívnou šošovkou** Kompatibilný so spínacími a stmievacími prístrojmi flex. Uhol pokrytia: 180° (1 snímacia rovina) [23] Odporúčaná montážna výška: 0,8 - 1,2 m (pozrite kapitolu Technické údaje) Nastaviteľné hodnoty (na zadnej strane krytu): – prahové osvetlenie (1 - 500 lx, denný režim, test) – oneskorenie vypnutia (10 s - 10 min., impulz 1 s) Pracovná teplota: –5 °C až +45 °C Možnosť ovládania stlačením hornej/dolnej časti krytu: dočasné alebo trvalé zapnutie/vypnutie (indikácia pomocou LED) Voliteľná funkcia varovania pred vypnutím. Nie je možné ovládať na diaľku cez Bluetooth pomocou aplikácie pre smartphone/tablet. Typové číslo: 64762-8xx-500 **Snímač je nutné doplniť vhodným spínacím prístrojom podľa druhu a veľkosti záťaže.**	 antracitová slonová kosť štúdiová biela metalická šedá	 2CKA006800A2958 2CKA006800A2960 2CKA006800A2964 2CKA006800A2966 1 2 3 **4** 5 6 7 8	 1 1 1 1

Poznámky:

[16] Podsvietenie krytu tlejivkou ani LED nie je možné použiť.

[23] Súčasťou dodávky je samolepiaca clonka na úpravu oblasti zachytenia.

solo®, solo® carat

Snímače pohybu • Diaľkové ovládanie • Žalúziové spínače

Pre prístroje	Názov	Farba	Objedn. kód	Jednot. bal. ks	
Pre dizajn	**Technické údaje**		**Kompletnosť**		
2CKA006800A3042 2CKA006800A3045 2CKA006800A3048 2CKA006500A0013 2CKA006800A3051	**Snímač spínača automatického Busch-Wächter® 180 flex, Komfort-Sensor, s viacnásobnou šošovkou** Kompatibilný so spínacími a stmievacími prístrojmi flex. Uhol pokrytia: 180° (4 snímacie roviny, vhodné napr. na schodisko) Oblasť zachytenia závisí od montážnej výšky 0,8 - 1,2 m, príp. 2,2 m (pozrite kapitolu Technické údaje). Nastaviteľné hodnoty (na zadnej strane krytu): – prahové osvetlenie (1 - 500 lx, denný režim, test) – oneskorenie vypnutia (10 s - 10 min., impulz 1 s) Pracovná teplota: –5 °C až +45 °C Možnosť ovládania stlačením hornej/dolnej časti krytu: dočasné alebo trvalé zapnutie/vypnutie (indikácia pomocou LED) Voliteľná funkcia varovania pred vypnutím. Nie je možné ovládať na diaľku cez Bluetooth pomocou aplikácie pre smartphone/tablet. Typové číslo: 64764-8xx-500	antracitová slonová kosť štúdiová biela metalická šedá	2CKA006800A2995 2CKA006800A2997 2CKA006800A3001 2CKA006800A3003	1 1 1 1	
solo® **solo® carat**	**Snímač je nutné doplniť vhodným spínacím prístrojom podľa druhu a veľkosti záťaže.**		1 2 3 **4** **5** 6 7 8		
2CKA006710A0015 2CKA006710A0014 2CKA006710A0011	**Kryt pre chytrý ovládač** Pre kompletizáciu súpravy Bluetooth Low Energy smart switch. Pre kompletizáciu alebo zmenu farebného vyhotovenia súpravy Friends of Hue smart switch.	antracitová slonová kosť štúdiová biela metalická šedá	2CKA006730A0133 2CKA006730A0134 2CKA006730A0136 2CKA006730A0137	10/1 10/1 10/1 10/1	
solo® **solo® carat**	Typové číslo: 6736 FoH-8xx		1 2 3 4 5 6 7 **8**		
2CKA001012A1309 2CKA001413A0590	**Kryt spínača žalúziového delený s potlačou** Pre spínač radenia 1+1 s blokovaním. Pre ovládač radenia 1/0+1/0 s blokovaním.	antracitová slonová kosť štúdiová biela metalická šedá	2CKA001751A2934 2CKA001751A2748 2CKA001751A2756 2CKA001751A3020	10/1 10/1 10/1 10/1	
solo® **solo® carat**	Typové číslo: 1785 JA-8xx		1 2 3 **4** **5** 6 7 8		
2CKA001101A0534 2CKA001101A0542 2CKA001101A0559 2CKA001101A0567	**Kryt spínača žalúziového s otočným ovládačom** Pre spínač radenia 1+1 (6+6) s blokovaním. Pre ovládač radenia 1/0+1/0 (6/0+6/0) s blokovaním.	antracitová slonová kosť štúdiová biela metalická šedá	2CKA001710A3623 2CKA001710A3154 2CKA001710A3172 2CKA001710A3840	10/1 10/1 10/1 10/1	
solo® **solo® carat**	Typové číslo: 1740-8xx		1 2 3 **4** **5** 6 7 8		
2CKA006400A0096 2CKA006400A0099 2CKA006200A0281	**Kryt spínača žalúziového krátkocestného flex** Na kompletizáciu je okrem prístroja a rámčeka nutný ešte ovládací prvok 2CKA006400A0099 (bez možnosti vzdialeného ovládania) alebo 2CKA006200A0281 (s integrovaným Bluetooth komunikátorom). Viac informácií v kapitole ABB flexTronics®, ABB-free@home® flex.	antracitová slonová kosť štúdiová biela metalická šedá	2CKA006220A0143 2CKA006220A0518 2CKA006220A0145 2CKA006220A0552	10/1 10/1 10/1 10/1	
solo® **solo® carat**	Typové číslo: SRB-1-8xx		1 2 3 **4** **5** **6** 7 8		
2CKA006410A0378 2CKA006410A0380	**Kryt spínača žalúziového Busch-Jalousiecontrol® II s krátkocestným ovládačom**	antracitová slonová kosť štúdiová biela metalická šedá	ⓥ 2CKA006430A0326 ⓥ 2CKA006430A0327 ⓥ 2CKA006430A0329 ⓥ 2CKA006430A0350	1 1 1 1	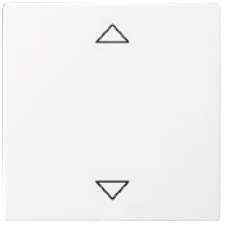
solo® **solo® carat**	Typové číslo: 6430-8xx-102		1 2 3 **4** **5** 6 7 8		

Poznámky:
ⓥ Výbeh – v období po 1. 3. 2024 už materiál nemusí byť dostupný.

solo®, solo® carat

Žalúziové spínače • AudioWorld • LED osvetlenie • Ostatné prístroje

	Pre prístroje / Radenie	Názov	Farba	Objedn. kód	Jednot. bal. ks
	Pre dizajn	**Technické údaje**		**Kompletnosť**	
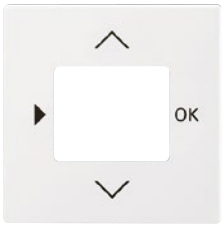	2CHX880040A0033 2CKA006410A0393 2CKA006410A0399 2CKA001032A0518	**Kryt pre prístroje s displejovým modulom** Pre termostat so spínacími hodinami, časovač Busch-Timer®, ovládač časovací komfortný Busch-Timer® alebo snímač kvality vzduchu.	antracitová slonová kosť štúdiová biela metalická šedá	2CKA006430A0303 2CKA006430A0304 2CKA006430A0306 2CKA006430A0351	10/1 10/1 10/1 10/1
	solo® **solo® carat**	Typové číslo: 6435-8xx		1 2 3 **4** 5 6 7 8	
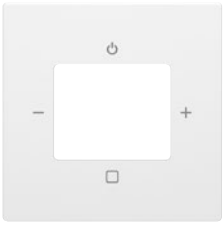	2CKA008200A0276 2CKA008200A0279 2CKA008200A0153	**Kryt zosilňovača s tunerom FM a DAB+, FM, DAB+ a Bluetooth alebo internetového rádia ABB-Radio iNet**	antracitová slonová kosť štúdiová biela metalická šedá	2CKA008200A0249 2CKA008200A0251 2CKA008200A0255 2CKA008200A0257	10/1 10/1 10/1 10/1
	solo® **solo® carat**	Typové číslo: 8252-8xx-101-500		1 2 3 **4** 5 6 7 8	
	2CKA008200A0042	**Kryt reproduktora** Pre zapustený reproduktor. S guľatou mriežkou.	antracitová slonová kosť štúdiová biela metalická šedá	2CKA008200A0078 2CKA008200A0079 2CKA008200A0081 2CKA008200A0115	10/1 10/1 10/1 10/1
	solo® **solo® carat**	Typové číslo: 8253-8xx		1 2 3 **4** 5 6 7 8	
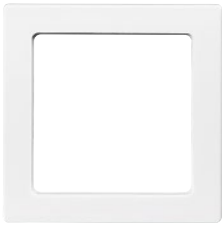	2CKA008200A0042	**Kryt prístroja osvetlenia s LED** Súčasťou dodávky je priehľadná fólia s rôznymi symbolmi.	antracitová slonová kosť štúdiová biela metalická šedá	2CKA001731A1921 2CKA001731A1922 2CKA001731A1923 2CKA001731A1976	1 1 1 1
	solo® **solo® carat**	Typové číslo: 1716-8xx		1 2 3 **4** 5 6 7 8	
		**Vývodka káblová** Pre prechod z pevnej inštalácie na pohyblivý prívod. S odľahčovacou sponou. Prepájacia svorkovnica nie je súčasťou dodávky. Priemer kábla pohyblivého prívodu: max. 13 mm	antracitová slonová kosť štúdiová biela metalická šedá	2CKA001710A3614 2CKA001710A3145 2CKA001710A3163 2CKA001710A3844	10/1 10/1 10/1 10/1
	solo® **solo® carat**	Typové číslo: 1749-8xx		1 **2** 3 4 5 6 7 8	
		**Kryt zaslepovací** S kovovým upevňovacím strmeňom.	antracitová slonová kosť štúdiová biela metalická šedá	2CKA001710A3612 2CKA001710A3143 2CKA001710A3161 2CKA001710A3843	10/1 10/1 10/1 10/1
	solo® **solo® carat**	Typové číslo: 1742-8xx		1 **2** 3 4 5 6 7 8	
		**Zásuvka centrálneho vysávania** Zásuvka je určená pre systémy centrálneho vysávania s trubicami s priemerom 51 mm (s kónickou koncovkou s dĺžkou 32 až 36 mm a priemermi 37,5/37,0 až 38,5/38 mm). Pre vysávacie jednotky s podtlakom 10 - 45 kPa. Základňa je súčasťou dodávky.	antracitová slonová kosť štúdiová biela metalická šedá	5530B-A6703081 5530B-A6703082 5530B-A6703084 5530B-A67030803	8/1 8/1 8/1 8/1
	solo® **solo® carat**			1 **2** 3 4 5 6 7 8	

Poznámky:

solo®, solo® carat
Zásuvky

Radenie	Názov	Farba	Objedn. kód	Jednot. bal. ks	
Pre dizajn	**Technické údaje**		**Kompletnosť**		
2P+PE	**Zásuvka jednonásobná s ochranným kolíkom, s clonkami**	antracitová	N 6619B-A0635781	10/1	
		slonová kosť	N 6619B-A0635782	10/1	
		štúdiová biela	N 6619B-A0635784	10/1	
		metalická šedá	N 6619B-A06357803	10/1	
	Bezskrutkové pripojenie vodičov.				
solo®	IP 40				
solo® carat	16 A, 250 V AC		1 2 3 4 5 6 7 8		
2P+PE	**Zásuvka jednonásobná s ochranným kolíkom, s clonkami, s USB nabíjaním** [59]	antracitová	N 2CKA002017A1913	1	
	Na súčasné používanie zásuvky a nabíjanie alebo napájanie dvoch mobilných koncových zariadení pomocou USB kábla typu A alebo C.	slonová kosť	N 2CKA002017A1914	1	
		štúdiová biela	N 2CKA002017A1916	1	
		metalická šedá	N 2CKA002017A1917	1	
	Výstup USB-A: podpora nabíjacieho protokolu Apple MFI s 2,4 A a BC 1.2 s 1,5 A.				
	Výstup USB-C: podpora nabíjacieho protokolu USB PD (Power Delivery) s 3 A, Apple MFi s 2,4 A a BC 1.2 DCP s 1,5 A				
	Elektronická ochrana pred skratom a preťažením.				
	Menovitý prúd jedného výstupu (druhý výstup nepoužiť): 3 A				
	Kľudová spotreba: 75 mW				
	Nie je možné používať na dátový prenos.				
	Pracovná teplota: 0 °C až +35 °C				
	Stupeň krytia: IP 20, SELV				
	Vstavaná hĺbka: 39,5 mm				
	Bezskrutkové pripojenie vodičov.				
solo®	Typové číslo: 20 MUCB2USBAC-8xx-500				
solo® carat	16 A, 230 V AC, 50/60 Hz		1 2 3 4 5 6 7 8		
2P+PE	**Zásuvka jednonásobná s ochranným kolíkom, s clonkami, s ochranou pred prepätím** [59]	antracitová	N 6699B-A0635781	1	
	Optická signalizácia poruchy.	slonová kosť	N 6699B-A0635782	1	
		štúdiová biela	N 6699B-A0635784	1	
		metalická šedá	N 6699B-A06357803	1	
	Technické parametre – pozrite kapitolu Technické údaje.				
	Bezskrutkové pripojenie vodičov.				
solo®	IP 40				
solo® carat	16 A, 230 V AC		1 2 3 4 5 6 7 8		
2P+PE	**Zásuvka jednonásobná s ochranným kolíkom, s clonkami**	antracitová	V 5519B-A0235781	10/1	
		slonová kosť	V 5519B-A0235782	10/1	
		štúdiová biela	V 5519B-A0235784	10/1	
		metalická šedá	V 5519B-A02357803	10/1	
solo®	Bezskrutkové pripojenie vodičov.				
solo® carat	16 A, 250 V AC		1 2 3 4 5 6 7 8		
2P+PE	**Zásuvka jednonásobná s ochranným kolíkom, s clonkami, s USB nabíjaním**	antracitová	V 2CKA002017A1903	1	
	Na súčasné používanie zásuvky a nabíjanie alebo napájanie dvoch mobilných koncových zariadení pomocou USB kábla typu A.	slonová kosť	V 2CKA002017A1889	1	
		štúdiová biela	V 2CKA002017A1891	1	
		metalická šedá	V 2CKA002017A1892	1	
	Podpora nabíjacieho protokolu Apple MFI s 2,4 A a BC 1.2 s 1,5 A.				
	Elektronická ochrana pred skratom a preťažením.				
	Menovitý prúd jedného výstupu (druhý výstup nepoužiť): 2,4 A				
	Kľudová spotreba: 75 mW				
	Nie je možné používať na dátový prenos.				
	Pracovná teplota: 0 °C až +35 °C				
	Stupeň krytia: IP 20, SELV				
	Vstavaná hĺbka: 39,5 mm				
	Bezskrutkové pripojenie vodičov.				
solo®	Typové číslo: 20 MUCB2USB-8xx-500				
solo® carat	16 A, 230 V AC , 50/60 Hz		1 2 3 4 5 6 7 8		

Poznámky:
[59] Tento produkt bude dostupný pravdepodobne v 2. polroku 2024.
N Novinka
V Výbeh – v období po 1. 3. 2024 už materiál nemusí byť dostupný.

solo®
Zásuvky • Rámčeky

	Pre prístroje	Názov	Farba	Objedn. kód	Jednot. bal. ks
	Pre dizajn	**Technické údaje**		**Kompletnosť**	
	2P+PE	**Zásuvka jednonásobná** **s ochranným kolíkom, s clonkami,** **s ochranou pred prepätím** Optická signalizácia poruchy.	antracitová slonová kosť štúdiová biela metalická šedá	Ⓥ 5599B-A0235781 Ⓥ 5599B-A0235782 Ⓥ 5599B-A0235784 Ⓥ 5599B-A02357803	1 1 1 1
	solo® **solo® carat**	Technické parametre – pozrite kapitolu Technické údaje. Bezskrutkové pripojenie vodičov. 16 A, 230 V AC		1 **2** 3 4 **5** 6 7 8	

Ďalšie produkty dizajnového radu solo®, solo® carat nájdete v kapitolách:
– ABB flexTronics®, ABB-free@home® flex
– ABB-free@home®

Schémy zapojenia, rozmerové výkresy a ďalšie informácie nájdete v kapitole Technické údaje.

		**Rámček pre elektroinštalačné prístroje** **jednonásobný**	chrómová chrómová lesklá štúdiová biela	2CKA001754A4104 2CKA001754A4326 2CKA001754A4109	10/1 10/1 10/1
	solo®	Typové číslo: 1721-8xx		1 **2** 3 **4** **5** 6 7 8	
		**Rámček pre elektroinštalačné prístroje** **dvojnásobný** Pre vodorovnú i zvislú montáž.	chrómová chrómová lesklá štúdiová biela	2CKA001754A4105 2CKA001754A4327 2CKA001754A4110	10/1 10/1 10/1
	solo®	Typové číslo: 1722-8xx		1 **2** 3 **4** **5** 6 7 8	
		**Rámček pre elektroinštalačné prístroje** **trojnásobný** Pre vodorovnú i zvislú montáž.	chrómová chrómová lesklá štúdiová biela	2CKA001754A4106 2CKA001754A4328 2CKA001754A4111	10/1 10/1 10/1
	solo®	Typové číslo: 1723-8xx		1 **2** 3 **4** **5** 6 7 8	
		**Rámček pre elektroinštalačné prístroje** **štvornásobný** Pre vodorovnú i zvislú montáž.	chrómová chrómová lesklá štúdiová biela	2CKA001754A4107 2CKA001754A4329 2CKA001754A4112	1 1 1
	solo®	Typové číslo: 1724-8xx		1 **2** 3 **4** **5** 6 7 8	
		**Rámček pre elektroinštalačné prístroje** **päťnásobný** Pre vodorovnú i zvislú montáž.	chrómová chrómová lesklá štúdiová biela	2CKA001754A4108 2CKA001754A4330 2CKA001754A4113	1 1 1
	solo®	Typové číslo: 1725-8xx		1 **2** 3 **4** **5** 6 7 8	

Poznámky:
Ⓥ Výbeh – v období po 1. 3. 2024 už materiál nemusí byť dostupný.

solo® carat
Rámčeky

Pre prístroje	Názov	Farba	Objedn. kód	Jednot. bal. ks	
Pre dizajn	**Technické údaje**		**Kompletnosť**		
	Rámček pre elektroinštalačné prístroje jednonásobný	biele sklo [50]	2CKA001754A4442	1	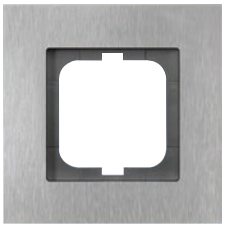
		bronz [47] [48] [51]	2CKA001754A4258	1	
		ušľachtilá oceľ [51]	2CKA001754A4254	1	
		pozlátená mosadz [51]	2CKA001754A4356	1	
		chrómovaná mosadz [51]	2CKA001754A4360	1	
		čierne sklo [50]	2CKA001754A4322	1	
		antracitový porcelán [50]	2CKA001754A4820	1	
solo® carat	Typové číslo: 1721-8xx		1 2 3 4 **5** 6 7 8		
	Rámček pre elektroinštalačné prístroje dvojnásobný	biele sklo [50]	2CKA001754A4443	1	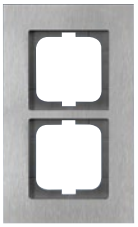
	Pre vodorovnú i zvislú montáž.	bronz [47] [48] [51]	2CKA001754A4259	1	
		ušľachtilá oceľ [51]	2CKA001754A4255	1	
		pozlátená mosadz [51]	2CKA001754A4357	1	
		chrómovaná mosadz [51]	2CKA001754A4361	1	
		čierne sklo [50]	2CKA001754A4323	1	
		antracitový porcelán [50]	2CKA001754A4821	1	
solo® carat	Typové číslo: 1722-8xx		1 2 3 4 **5** 6 7 8		
	Rámček pre elektroinštalačné prístroje trojnásobný	biele sklo [50]	2CKA001754A4444	1	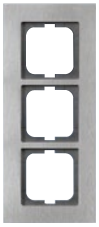
	Pre vodorovnú i zvislú montáž.	bronz [47] [48] [51]	2CKA001754A4260	1	
		ušľachtilá oceľ [51]	2CKA001754A4256	1	
		pozlátená mosadz [51]	2CKA001754A4358	1	
		chrómovaná mosadz [51]	2CKA001754A4362	1	
		čierne sklo [50]	2CKA001754A4324	1	
		antracitový porcelán [50]	2CKA001754A4822	1	
solo® carat	Typové číslo: 1723-8xx		1 2 3 4 **5** 6 7 8		
	Rámček pre elektroinštalačné prístroje čtyřnásobný	biele sklo [50]	2CKA001754A4445	1	
	Pre vodorovnú i zvislú montáž.	bronz [47] [48] [51]	2CKA001754A4261	1	
		ušľachtilá oceľ [51]	2CKA001754A4257	1	
		pozlátená mosadz [51]	2CKA001754A4359	1	
		chrómovaná mosadz [51]	2CKA001754A4363	1	
		čierne sklo [50]	2CKA001754A4325	1	
solo® carat	Typové číslo: 1724-8xx		1 2 3 4 **5** 6 7 8		

Poznámky:
[47] Skutočný materiál s individuálnym povrchom.
[48] Skutočný materiál s pórovitým povrchom.
[50] Skutočný materiál so zníženou odolnosťou proti mechanickému zaťaženiu.
[51] Skutočný kovový povrch.

14

Busch-axcent®

Busch-axcent®

Spínače	5
Komunikačná technika	5
Termostaty	6
Časové spínače	6
Stmievače	7
Snímače pohybu	7
Diaľkové ovládanie	8
Žalúziové spínače	8
AudioWorld	9
LED osvetlenie	9
Ostatné prístroje	9
Zásuvky	10
Rámčeky	11

14

Busch-axcent®



Busch-axcent®
Dôraz na jedinečnosť



štúdiová biela / biele sklo

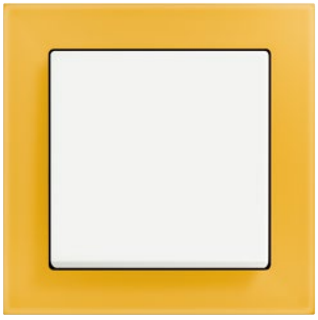

zamatová biela / žlté sklo

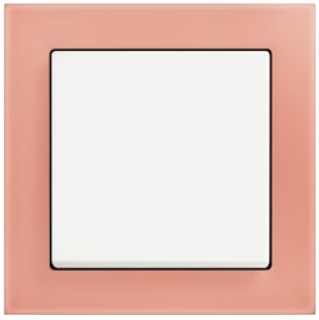

zamatová biela / ružové sklo

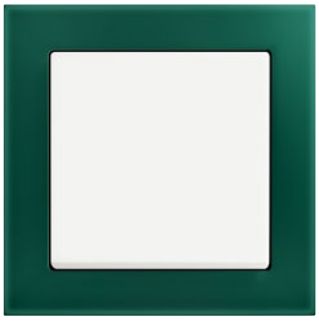

zamatová biela / zelené sklo

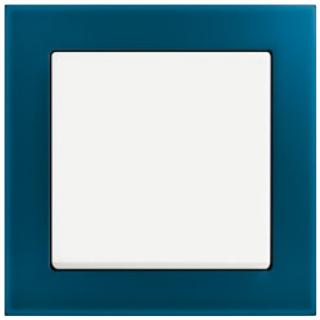

zamatová biela / modré sklo



zamatová biela / šedé sklo



zamatová biela / fialové sklo

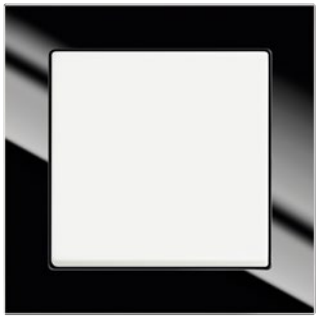

zamatová biela / čierne sklo



zamatová biela / titánová



antracitová / platinová



zamatová čierna / betón



zamatová čierna / bridlica



zamatová čierna /
hnedý papier



zamatová čierna /
modrý papier



zamatová čierna /
matná čierna



Busch-axcent®

Spínače • Komunikačná technika

	Pre prístroje	Názov	Farba	Objedn. kód	Jednot. bal. ks
	Pre dizajn	**Technické údaje**		**Kompletnosť**	
	3559-A01345 3559-A06345 3559-A07345 3559-A91345 3559-A86345	**Kryt jednoduchý** Pre spínače radenia 1, 6, 7. Pre ovládače radenia 1/0, 6/0.	antracitová hliníková strieborná štúdiová biela metalická šedá zamatová biela zamatová čierna	3559B-A0065181 3559B-A0065183 3559B-A0065184 3559B-A00651803 3559B-A00651884 3559B-A00651885	20/1 20/1 20/1 20/1 20/1 20/1
	Busch-axcent®			1 2 3 **4** 5 6 7 8	
	3559-A01345 3559-A21345 3559-A06345 3559-A25345 3559-A07345 3559-A91345 3559-A86345	**Kryt jednoduchý s čírym priezorom** Pre spínače radenia 1So, 1S, 6So, 6S, 7So. Pre ovládače radenia 1/0So (1/0S), 6/0So (6/0S).	antracitová hliníková strieborná štúdiová biela metalická šedá zamatová biela zamatová čierna	3559B-A0065381 3559B-A0065383 3559B-A0065384 3559B-A00653803 3559B-A00653884 3559B-A00653885	20/1 20/1 20/1 20/1 20/1 20/1
	Busch-axcent®			1 2 3 **4** 5 6 7 8	
	2CKA001012A2042 1011-0-0816 CZ	**Kryt jednoduchý s červeným priezorom, s potlačou** Pre spínače radenia 2S (2), 3. Pri radení 3 nie je možné použiť tlejivku.	antracitová hliníková strieborná štúdiová biela metalická šedá zamatová biela zamatová čierna	2CKA001751A2927 2CKA001751A2954 2CKA001751A2750 2CKA001751A3017 2CKA001751A3028 2CKA001751A3042	10/1 10/1 10/1 10/1 10/1 10/1
	Busch-axcent®	Typové číslo: 1788-8xx		1 2 3 **4** 5 6 7 8	
	3559-A05345 3559-A52345 3559-A53345 3559-A87345	**Kryt delený** Pre spínače radenia 5, 6+6 (6+47), 6+6/0 (6+1/0). Pre ovládač radenia 1/0+1/0.	antracitová hliníková strieborná štúdiová biela metalická šedá zamatová biela zamatová čierna	3559B-A0065281 3559B-A0065283 3559B-A0065284 3559B-A00652803 3559B-A00652884 3559B-A00652885	20/1 20/1 20/1 20/1 20/1 20/1
	Busch-axcent®			1 2 3 **4** 5 6 7 8	
	2CKA001012A1713	**Kryt spínača kartového**	antracitová hliníková strieborná štúdiová biela metalická šedá zamatová biela zamatová čierna	2CKA001710A3639 2CKA001710A3670 2CKA001710A3641 2CKA001710A4124 2CKA001710A3928 2CKA001710A3905	10/1 10/1 10/1 10/1 10/1 10/1
	Busch-axcent®	Typové číslo: 1792-8xx		1 2 3 **4** 5 6 7 8	
	2CKA001101A0918	**Kryt spínača s otočným ovládačom** Pre trojstupňový spínač s nulovou polohou.	antracitová hliníková strieborná štúdiová biela metalická šedá zamatová biela zamatová čierna	2CKA001710A3644 2CKA001710A3671 2CKA001710A3646 2CKA001710A4125 2CKA001710A3890 2CKA001710A3913	10/1 10/1 10/1 10/1 10/1 10/1
	Busch-axcent®	Typové číslo: 2542 DR/01-8xx		1 2 3 **4** 5 6 7 8	
	TV+R 5011-A3503 5011-A3607 5011-A3614 TV+R+SAT 5011-A3303	**Kryt zásuvky televíznej, rozhlasovej (a satelitnej)**	antracitová hliníková strieborná štúdiová biela metalická šedá zamatová biela zamatová čierna	2CKA001724A4252 2CKA001724A4262 2CKA001724A2774 2CKA001724A4291 2CKA001724A4293 2CKA001724A4298	10/1 10/1 10/1 10/1 10/1 10/1
	Busch-axcent®	Typové číslo: 1743-8xx		1 2 3 **4** 5 6 7 8	

Poznámky:

Busch-axcent®

Komunikačná technika • Termostaty • Časové spínače

Pre prístroje	Názov	Farba	Objedn. kód	Jednot. bal. ks	
Pre dizajn	**Technické údaje**		**Kompletnosť**		
2CKA000230A0403 2CKA000230A0404 2CKA000230A0432 2CKA000230A0420 2CKA000230A0426 2CKA006400A0399	**Kryt zásuvky reproduktorovej, komunikačnej priamej alebo prístroja nabíjacieho USB** Pre stereofónnu reproduktorovú zásuvku (2CKA000230A0403, 2CKA000230A0404), pre komunikačné zásuvky HDMI, USB, VGA alebo pre nabíjací prístoj USB.	antracitová hliníková strieborná štúdiová biela metalická šedá zamatová biela zamatová čierna	2CKA001710A3613 2CKA001710A3659 2CKA001710A3162 2CKA001710A3854 2CKA001710A3926 2CKA001710A3903	10/1 10/1 10/1 10/1 10/1 10/1	
Busch-axcent®	Typové číslo: 1766-8xx		1 2 3 **4** **5** 6 7 8		
5014A-B10.. 2CKA001764A.... 5014A-A030..	**Kryt zásuvky komunikačnej** S popisovým poľom S kovovým upevňovacím strmeňom. Pre rôzne komunikačné alebo reproduktorové zásuvky je nutné použiť zodpovedajúcu nosnú masku (pozrite kapitolu Komunikačná technika).	antracitová hliníková strieborná štúdiová biela metalická šedá zamatová biela zamatová čierna	2CKA001724A4253 2CKA001724A4263 2CKA001724A2761 2CKA001724A4292 2CKA001724A4307 2CKA001724A4299	10/1 10/1 10/1 10/1 10/1 10/1	
Busch-axcent®	Typové číslo: 1758-8xx		1 2 3 **4** **5** **6** 7 8		
	Kryt zásuvky komunikačnej S popisovým poľom a krycími clonkami. Pre strmeň so soklom 2CKA001753A8055, 2CKA001753A8057.	antracitová hliníková strieborná štúdiová biela metalická šedá zamatová biela zamatová čierna	2CKA001710A3627 2CKA001710A3676 2CKA001710A3176 2CKA001710A3856 2CKA001710A3887 2CKA001710A3910	10/1 10/1 10/1 10/1 10/1 10/1	
Busch-axcent®	Typové číslo: 1800-8xx		1 2 3 **4** **5** 6 7 8		
2CKA001032A0525 2CKA001032A0528 2CKA001032A0531	**Kryt termostatu priestorového s otočným ovladačom** S upevňovacou maticou. Pre priestorový termostat so zapínacím alebo prepínacím kontaktom. Pre termostat pre kúrenie/chladenie.	antracitová hliníková strieborná štúdiová biela zamatová biela zamatová čierna	N 2CKA001710A4198 N 2CKA001710A4200 N 2CKA001710A4202 N 2CKA001710A4204 N 2CKA001710A4205	10/1 10/1 10/1 10/1 10/1	
Busch-axcent®	Typové číslo: 1794 R-8xx		1 2 3 **4** **5** 6 7 8		
2CKA001032A0498	**Kryt termostatu s otočným ovládaním** Pre prístroj termostatu pre podlahové vykurovanie.	antracitová hliníková strieborná štúdiová biela metalická šedá zamatová biela zamatová čierna	V 2CKA001710A3630 V 2CKA001710A3669 V 2CKA001710A3569 V 2CKA001710A3848 V 2CKA001710A3886 V 2CKA001710A3909	10/1 10/1 10/1 10/1 10/1 10/1	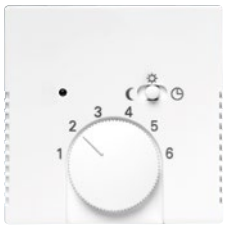
Busch-axcent®	Typové číslo: 1795-8xx		1 2 3 **4** **5** 6 7 8		
2CHX880040A0033 2CKA006410A0393 2CKA006410A0399 2CKA001032A0518	**Kryt pre prístroje s displejovým modulom** Pre termostat so spínacími hodinami, časovač Busch-Timer®, ovládač časovací komfortný Busch-Timer® alebo snímač kvality vzduchu.	antracitová hliníková strieborná štúdiová biela metalická šedá zamatová biela zamatová čierna	2CKA006430A0303 2CKA006430A0305 2CKA006430A0306 2CKA006430A0351 2CKA006430A0388 2CKA006430A0389	10/1 10/1 10/1 10/1 10/1 10/1	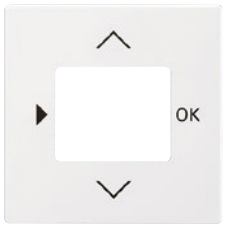
Busch-axcent®	Typové číslo: 6435-8xx		1 2 3 **4** **5** 6 7 8		
2CKA001043A0124	**Kryt ovládača časového mechanického**	antracitová hliníková strieborná štúdiová biela metalická šedá zamatová biela zamatová čierna	2CKA001753A0265 2CKA001753A0267 2CKA001753A0301 2CKA001753A0264 2CKA001753A0303 2CKA001753A0304	10/1 10/1 10/1 10/1 10/1 10/1	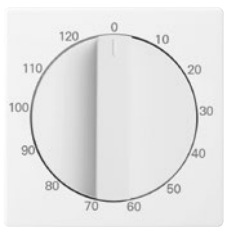
Busch-axcent®	Typové číslo: 1771-8xx-103		1 2 3 **4** **5** 6 7 8		

Poznámky:
N Novinka
V Výbeh – v období po 1. 3. 2024 už materiál nemusí byť dostupný.

Busch-axcent®

Stmievače • Snímače pohybu

	Pre prístroje	Názov	Farba	Objedn. kód	Jednot. bal. ks
	Pre dizajn	**Technické údaje**		**Kompletnosť**	
	2CKA006512A0345 2CKA006515A0704 2CKA006520A0227 2CKA006599A2035 [16] 2CKA006599A2988 2CKA006599A2987 2CKA006599A3026 2CKA006599A3025	**Kryt stmievača s otočným ovládačom** S upevňovacou maticou a tlejivkou. Náhradná tlejivka: 2CKA006599A0518	antracitová hliníková strieborná štúdiová biela metalická šedá zamatová biela zamatová čierna	2CKA006599A2950 2CKA006599A2952 2CKA006599A2953 2CKA006599A2980 2CKA006599A2961 2CKA006599A2966	10/1 10/1 10/1 10/1 10/1 10/1
	Busch-axcent®	Typové číslo: 6540-8xx-102		1 2 3 **4** 5 6 7 8	
	2CKA006500A0013 2CKA006400A0099 2CKA006200A0281	**Kryt stmievača krátkocestného flex** Na kompletizáciu je okrem prístroja a rámčeka nutný ešte ovládací prvok 2CKA006400A0099 (bez možnosti vzdialeného ovládania) alebo 2CKA006200A0281 (s integrovaným Bluetooth komunikátorom). Viac informácií v kapitole ABB flexTronics®, ABB-free@home® flex.	antracitová hliníková strieborná štúdiová biela metalická šedá zamatová biela zamatová čierna	2CKA006220A0137 2CKA006220A0138 2CKA006220A0139 2CKA006220A0550 2CKA006220A0601 2CKA006220A0618	10/1 10/1 10/1 10/1 10/1 10/1
	Busch-axcent®	Typové číslo: SR-1-8xx		1 2 3 **4** 5 6 7 8	
	2CKA006800A3042 2CKA006800A3045 2CKA006800A3048 2CKA006500A0013 2CKA006800A3051	**Snímač spínača automatického Busch-Wächter® 180 flex, Basic-Sensor, so selektívnou šošovkou** Kompatibilný so spínacími a stmievacími prístrojmi flex. Uhol pokrytia: 180° (1 snímacia rovina) [23] Odporúčaná montážna výška: 0,8 - 1,2 m (pozrite kapitolu Technické údaje) Nastaviteľné hodnoty (na zadnej strane krytu): – prahové osvetlenie (1 - 500 lx, denný režim, test) – oneskorenie vypnutia (10 s - 10 min., impulz 1 s) Pracovná teplota: –5 °C až +45 °C Nie je možné ovládať na diaľku cez Bluetooth pomocou aplikácie pre smartphone/tablet. Typové číslo: 64761-8xx-500	antracitová hliníková strieborná štúdiová biela metalická šedá zamatová biela zamatová čierna	2CKA006800A2921 2CKA006800A2925 2CKA006800A2927 2CKA006800A2929 2CKA006800A2931 2CKA006800A2933	1 1 1 1 1 1
	Busch-axcent®	**Snímač je nutné doplniť vhodným spínacím prístrojom podľa druhu a veľkosti záťaže.**		1 2 3 **4** 5 6 7 8	
	2CKA006800A3042 2CKA006800A3045 2CKA006800A3048 2CKA006500A0013 2CKA006800A3051	**Snímač spínača automatického Busch-Wächter® 180 flex, Komfort-Sensor, so selektívnou šošovkou** Kompatibilný so spínacími a stmievacími prístrojmi flex. Uhol pokrytia: 180° (1 snímacia rovina) [23] Odporúčaná montážna výška: 0,8 - 1,2 m (pozrite kapitolu Technické údaje) Nastaviteľné hodnoty (na zadnej strane krytu): – prahové osvetlenie (1 - 500 lx, denný režim, test) – oneskorenie vypnutia (10 s - 10 min., impulz 1 s) Pracovná teplota: –5 °C až +45 °C Možnosť ovládania stlačením hornej/dolnej časti krytu: dočasné alebo trvalé zapnutie/vypnutie (indikácia pomocou LED) Voliteľná funkcia varovania pred vypnutím. Nie je možné ovládať na diaľku cez Bluetooth pomocou aplikácie pre smartphone/tablet. Typové číslo: 64762-8xx-500	antracitová slonová kost štúdiová biela metalická šedá zamatová biela zamatová čierna	2CKA006800A2958 2CKA006800A2960 2CKA006800A2964 2CKA006800A2966 2CKA006800A2968 2CKA006800A2970	1 1 1 1 1 1
	Busch-axcent®	**Snímač je nutné doplniť vhodným spínacím prístrojom podľa druhu a veľkosti záťaže.**		1 2 3 **4** 5 6 7 8	

Poznámky:

[16] Podsvietenie krytu tlejivkou ani LED nie je možné použiť.

[23] Súčasťou dodávky je samolepiaca clonka na úpravu oblasti zachytenia.

Busch-axcent®

Snímače pohybu • Diaľkové ovládanie • Žalúziové spínače

Pre prístroje	Názov	Farba	Objedn. kód	Jednot. bal. ks	
Pre dizajn	**Technické údaje**		**Kompletnosť**		
2CKA006800A3042 2CKA006800A3045 2CKA006800A3048 2CKA006500A0013 2CKA006800A3051	**Snímač spínača automatického Busch-Wächter® 180 flex, Komfort-Sensor, s viacnásobnou šošovkou** Kompatibilný so spínacími a stmievacími prístrojmi flex. Uhol pokrytia: 180° (4 snímacie roviny, vhodné napr. na schodisko) Oblasť zachytenia závisí od montážnej výšky 0,8 - 1,2 m, príp. 2,2 m (pozrite kapitolu Technické údaje). Nastaviteľné hodnoty (na zadnej strane krytu): – prahové osvetlenie (1 - 500 lx, denný režim, test) – oneskorenie vypnutia (10 s - 10 min., impulz 1 s) Pracovná teplota: –5 °C až +45 °C Možnosť ovládania stlačením hornej/dolnej časti krytu: dočasné alebo trvalé zapnutie/vypnutie (indikácia pomocou LED) Voliteľná funkcia varovania pred vypnutím. Nie je možné ovládať na diaľku cez Bluetooth pomocou aplikácie pre smartphone/tablet. Typové číslo: 64764-8xx-500	antracitová slonová kost štúdiová biela metalická šedá zamatová biela zamatová čierna	2CKA006800A2995 2CKA006800A2997 2CKA006800A3001 2CKA006800A3003 2CKA006800A3005 2CKA006800A3007	1 1 1 1 1 1	
Busch-axcent®	**Snímač je nutné doplniť vhodným spínacím prístrojom podľa druhu a veľkosti záťaže.**		1 2 3 **4** **5** 6 7 8		
2CKA006710A0015 2CKA006710A0014 2CKA006710A0011	**Kryt pre chytrý ovládač** Pre kompletizáciu súpravy Bluetooth Low Energy smart switch. Pre kompletizáciu alebo zmenu farebného vyhotovenia súpravy Friends of Hue smart switch.	antracitová hliníková strieborná štúdiová biela metalická šedá zamatová biela zamatová čierna	2CKA006730A0133 2CKA006730A0135 2CKA006730A0136 2CKA006730A0137 2CKA006730A0140 2CKA006730A0141	10/1 10/1 10/1 10/1 10/1 10/1	
Busch-axcent®	Typové číslo: 6736 FoH-8xx		1 2 3 4 5 6 7 **8**		
2CKA001012A1309 2CKA001413A0590	**Kryt spínača žalúziového delený s potlačou** Pre spínač radenia 1+1 s blokovaním. Pre ovládač radenia 1/0+1/0 s blokovaním.	antracitová hliníková strieborná štúdiová biela metalická šedá zamatová biela zamatová čierna	2CKA001751A2934 2CKA001751A2944 2CKA001751A2756 2CKA001751A3020 2CKA001751A3022 2CKA001751A3036	10/1 10/1 10/1 10/1 10/1 10/1	
Busch-axcent®	Typové číslo: 1785 JA-8xx		1 2 3 **4** **5** 6 7 8		
2CKA001101A0534 2CKA001101A0542 2CKA001101A0559 2CKA001101A0567	**Kryt spínača žalúziového s otočným ovládačom** Pre spínač radenia 1+1 (6+6) s blokovaním. Pre ovládač radenia 1/0+1/0 (6/0+6/0) s blokovaním.	antracitová hliníková strieborná štúdiová biela metalická šedá zamatová biela zamatová čierna	2CKA001710A3623 2CKA001710A3661 2CKA001710A3172 2CKA001710A3840 2CKA001710A3872 2CKA001710A3894	10/1 10/1 10/1 10/1 10/1 10/1	
Busch-axcent®	Typové číslo: 1740-8xx		1 2 3 **4** **5** 6 7 8		
2CKA006400A0096 2CKA006400A0099 2CKA006200A0281	**Kryt spínača žalúziového krátkocestného flex** Na kompletizáciu je okrem prístroja a rámčeka nutný ešte ovládací prvok 2CKA006400A0099 (bez možnosti vzdialeného ovládania) alebo 2CKA006200A0281 (s integrovaným Bluetooth komunikátorom). Viac informácií v kapitole ABB flexTronics®, ABB-free@home® flex.	antracitová hliníková strieborná štúdiová biela metalická šedá zamatová biela zamatová čierna	2CKA006220A0143 2CKA006220A0144 2CKA006220A0145 2CKA006220A0552 2CKA006220A0603 2CKA006220A0620	10/1 10/1 10/1 10/1 10/1 10/1	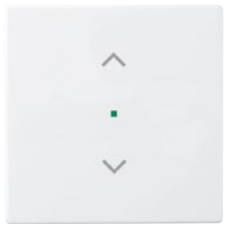
Busch-axcent®	Typové číslo: SRB-1-8xx		1 2 3 **4** **5** **6** 7 8		
2CKA006410A0378 2CKA006410A0380	**Kryt spínača žalúziového Busch-Jalousiecontrol® II s krátkocestným ovládačom**	antracitová hliníková strieborná štúdiová biela metalická šedá zamatová biela zamatová čierna	V 2CKA006430A0326 V 2CKA006430A0328 V 2CKA006430A0329 V 2CKA006430A0350 V 2CKA006430A0385 V 2CKA006430A0386	1 1 1 1 1 1	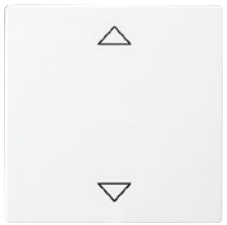
Busch-axcent®	Typové číslo: 6430-8xx-102		1 2 3 **4** **5** 6 7 8		

Poznámky:
V Výbeh – v období po 1. 3. 2024 už materiál nemusí byť dostupný.

Busch-axcent®

Žalúziové spínače • AudioWorld • LED osvetlenie • Ostatné prístroje

	Pre prístroje	Názov	Farba	Objedn. kód	Jednot. bal. ks
	Pre dizajn	**Technické údaje**		**Kompletnosť**	
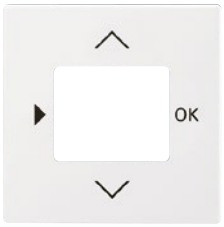	2CHX880040A0033 2CKA006410A0393 2CKA006410A0399 2CKA001032A0518	**Kryt pre prístroje s displejovým modulom** Pre termostat so spínacími hodinami, časovač Busch-Timer®, ovládač časovací komfortný Busch-Timer® alebo snímač kvality vzduchu.	antracitová hliníková strieborná štúdiová biela metalická šedá zamatová biela zamatová čierna	2CKA006430A0303 2CKA006430A0305 2CKA006430A0306 2CKA006430A0351 2CKA006430A0388 2CKA006430A0389	10/1 10/1 10/1 10/1 10/1 10/1
	Busch-axcent®	Typové číslo: 6435-8xx		1 2 3 **4** 5 6 7 8	
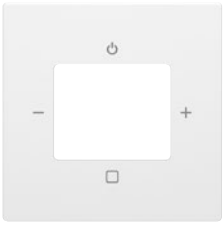	2CKA008200A0276 2CKA008200A0279 2CKA008200A0153	**Kryt zosilňovača s tunerom FM a DAB+, FM, DAB+ a Bluetooth alebo internetového rádia ABB-Radio iNet**	antracitová hliníková strieborná štúdiová biela metalická šedá zamatová biela zamatová čierna	2CKA008200A0249 2CKA008200A0253 2CKA008200A0255 2CKA008200A0257 2CKA008200A0259 2CKA008200A0261	10/1 10/1 10/1 10/1 10/1 10/1
	Busch-axcent®	Typové číslo: 8252-8xx-101-500		1 2 3 **4** 5 6 7 8	
	2CKA008200A0042	**Kryt reproduktora** Pre zapustený reproduktor. S guľatou mriežkou.	antracitová hliníková strieborná štúdiová biela metalická šedá zamatová biela zamatová čierna	2CKA008200A0078 2CKA008200A0080 2CKA008200A0081 2CKA008200A0115 2CKA008200A0123 2CKA008200A0126	10/1 10/1 10/1 10/1 10/1 10/1
	Busch-axcent®	Typové číslo: 8253-8xx		1 2 3 **4** 5 6 7 8	
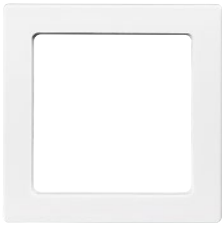	2CKA001511A0115	**Kryt prístroja osvetlenia s LED** Súčasťou dodávky je priehľadná fólia s rôznymi symbolmi.	antracitová hliníková strieborná štúdiová biela metalická šedá zamatová biela zamatová čierna	2CKA001731A1921 2CKA001731A1950 2CKA001731A1923 2CKA001731A1976 2CKA001731A1978 2CKA001731A1980	1 1 1 1 1 1
	Busch-axcent®	Typové číslo: 1716-8xx		1 2 3 **4** 5 6 7 8	
		**Vývodka káblová** Pre prechod z pevnej inštalácie na pohyblivý prívod. S odľahčovacou sponou. Prepájacia svorkovnica nie je súčasťou dodávky. Priemer kábla pohyblivého prívodu: max. 13 mm	antracitová hliníková strieborná štúdiová biela metalická šedá zamatová biela zamatová čierna	2CKA001710A3614 2CKA001710A3665 2CKA001710A3163 2CKA001710A3844 2CKA001710A3878 2CKA001710A3900	10/1 10/1 10/1 10/1 10/1 10/1
	Busch-axcent®	Typové číslo: 1749-8xx		1 **2** 3 4 5 6 7 8	
		**Kryt zaslepovací** S kovovým upevňovacím strmeňom.	antracitová hliníková strieborná štúdiová biela metalická šedá zamatová biela zamatová čierna	2CKA001710A3612 2CKA001710A3664 2CKA001710A3161 2CKA001710A3843 2CKA001710A3873 2CKA001710A3895	10/1 10/1 10/1 10/1 10/1 10/1
	Busch-axcent®	Typové číslo: 1742-8xx		1 **2** 3 4 5 6 7 8	
		**Zásuvka centrálneho vysávania** Zásuvka je určená pre systémy centrálneho vysávania s trubicami s priemerom 51 mm (s kónickou koncovkou s dĺžkou 32 až 36 mm a priemermi 37,5/37,0 až 38,5/38 mm). Pre vysávacie jednotky s podtlakom 10 - 45 kPa. Základňa je súčasťou dodávky.	antracitová hliníková strieborná štúdiová biela metalická šedá zamatová biela zamatová čierna	5530B-A6703081 5530B-A6703083 5530B-A6703084 5530B-A67030803 5530B-A67030884 5530B-A67030885	8/1 8/1 8/1 8/1 8/1 8/1
	Busch-axcent®			1 **2** 3 4 5 6 7 8	

Poznámky:

Busch-axcent®
Zásuvky

Radenie	Názov	Farba	Objedn. kód	Jednot. bal. ks	
Pre dizajn	**Technické údaje**		**Kompletnosť**		
2P+PE	**Zásuvka jednonásobná s ochranným kolíkom, s clonkami**	antracitová	N 6619B-A0635781	10/1	
		hliníková strieborná	N 6619B-A0635783	10/1	
		štúdiová biela	N 6619B-A0635784	10/1	
		metalická šedá	N 6619B-A06357803	10/1	
		zamatová biela	N 6619B-A06357884	10/1	
		zamatová čierna	N 6619B-A06357885	10/1	
	Bezskrutkové pripojenie vodičov. IP 40				
Busch-axcent®	16 A, 250 V AC		1 **2** 3 4 **5** 6 7 8		
2P+PE	**Zásuvka jednonásobná s ochranným kolíkom, s clonkami, s USB nabíjaním** [59] Na súčasné používanie zásuvky a nabíjanie alebo napájanie dvoch mobilných koncových zariadení pomocou USB kábla typu A alebo C. Výstup USB-A: podpora nabíjacieho protokolu Apple MFI s 2,4 A a BC 1.2 s 1,5 A. Výstup USB-C: podpora nabíjacieho protokolu USB PD (Power Delivery) s 3 A, Apple MFi s 2,4 A a BC 1.2 DCP s 1,5 A Elektronická ochrana pred skratom a preťažením. Menovitý prúd jedného výstupu (druhý výstup nepoužiť): 3 A Kľudová spotreba: 75 mW Nie je možné používať na dátový prenos. Pracovná teplota: 0 °C až +35 °C Stupeň krytia: IP 20, SELV Vstavaná hĺbka: 39,5 mm Bezskrutkové pripojenie vodičov. Typové číslo: 20 MUCB2USBAC-8xx-500	antracitová	N 2CKA002017A1913	1	
		hliníková strieborná	N 2CKA002017A1915	1	
		štúdiová biela	N 2CKA002017A1916	1	
		metalická šedá	N 2CKA002017A1917	1	
		zamatová biela	N 2CKA002017A1918	1	
		zamatová čierna	N 2CKA002017A1919	1	
Busch-axcent®	16 A, 230 V AC , 50/60 Hz		1 **2** 3 4 **5** 6 7 8		
2P+PE	**Zásuvka jednonásobná s ochranným kolíkom, s clonkami, s ochranou pred prepätím** [59] Optická signalizácia poruchy. Technické parametre – pozrite kapitolu Technické údaje. Bezskrutkové pripojenie vodičov. IP 40	antracitová	N 6699B-A0635781	1	
		hliníková strieborná	N 6699B-A0635783	1	
		štúdiová biela	N 6699B-A0635784	1	
		metalická šedá	N 6699B-A06357803	1	
		zamatová biela	N 6699B-A06357884	1	
		zamatová čierna	N 6699B-A06357885	1	
Busch-axcent®	16 A, 230 V AC		1 **2** 3 4 **5** 6 7 8		
2P+PE	**Zásuvka jednonásobná s ochranným kolíkom, s clonkami**	antracitová	V 5519B-A0235781	10/1	
		hliníková strieborná	V 5519B-A0235783	10/1	
		štúdiová biela	V 5519B-A0235784	10/1	
		metalická šedá	V 5519B-A02357803	10/1	
		zamatová biela	V 5519B-A02357884	10/1	
		zamatová čierna	V 5519B-A02357885	10/1	
	Bezskrutkové pripojenie vodičov.				
Busch-axcent®	16 A, 250 V AC		1 **2** 3 4 **5** 6 7 8		
2P+PE	**Zásuvka jednonásobná s ochranným kolíkom, s clonkami, s USB nabíjaním** Na súčasné používanie zásuvky a nabíjanie alebo napájanie dvoch mobilných koncových zariadení pomocou USB kábla typu A. Podpora nabíjacieho protokolu Apple MFI s 2,4 A a BC 1.2 s 1,5 A. Elektronická ochrana pred skratom a preťažením. Menovitý prúd jedného výstupu (druhý výstup nepoužiť): 2,4 A Kľudová spotreba: 75 mW Nie je možné používať na dátový prenos. Pracovná teplota: 0 °C až +35 °C Stupeň krytia: IP 20, SELV Vstavaná hĺbka: 39,5 mm Bezskrutkové pripojenie vodičov. Typové číslo: 20 MUCB2USB-8xx-500	antracitová	V 2CKA002017A1903	1	
		hliníková strieborná	V 2CKA002017A1890	1	
		štúdiová biela	V 2CKA002017A1891	1	
		metalická šedá	V 2CKA002017A1892	1	
		zamatová biela	V 2CKA002017A1893	1	
		zamatová čierna	V 2CKA002017A1894	1	
future® linear	16 A, 230 V AC , 50/60 Hz		1 **2** 3 4 **5** 6 7 8		

Poznámky:
[59] Tento produkt bude dostupný pravdepodobne v 2. polroku 2024.
N Novinka
V Výbeh – v období po 1. 3. 2024 už materiál nemusí byť dostupný.

Busch-axcent®
Zásuvky • Rámčeky

	Radenie	Názov	Farba	Objedn. kód	Jednot. bal. ks
	Pre dizajn	**Technické údaje**		**Kompletnosť**	
	2P+PE	**Zásuvka jednonásobná s ochranným kolíkom, s clonkami, s ochranou pred prepätím** Optická signalizácia poruchy. Technické parametre – pozrite kapitolu Technické údaje. Bezskrutkové pripojenie vodičov.	antracitová hliníková strieborná štúdiová biela metalická šedá zamatová biela zamatová čierna	Ⓥ 5599B-A0235781 Ⓥ 5599B-A0235783 Ⓥ 5599B-A0235784 Ⓥ 5599B-A02357803 Ⓥ 5599B-A02357884 Ⓥ 5599B-A02357885	1 1 1 1 1 1
	Busch-axcent®	16 A, 230 V AC		1 **2** 3 4 **5** 6 7 8	

Ďalšie produkty dizajnového Busch-axcent® nájdete v kapitolách:
– ABB flexTronics®, ABB-free@home® flex
– ABB-free@home®

Schémy zapojenia, rozmerové výkresy a ďalšie informácie nájdete v kapitole Technické údaje.

		**Rámček pre elektroinštalačné prístroje jednonásobný**	bridlica [47), 48), 49), 50)] betón [47), 48), 49), 50)] modrý papier [47), 48), 49) 50)] hnedý papier [47), 48), 49) 50)] ružové sklo [50)] zelené sklo [50)] fialové sklo [50)] šedé sklo [50)] modré sklo [50)] žlté sklo [50)] platinová [51)] matná čierna [51)] titánová [51)] biele sklo [50)] čierne sklo [50)]	2CKA001754A4805 2CKA001754A4795 2CKA001754A4785 2CKA001754A4790 2CKA001754A4765 2CKA001754A4770 2CKA001754A4775 2CKA001754A4780 2CKA001754A4755 2CKA001754A4760 2CKA001754A4683 2CKA001754A4703 2CKA001754A4693 2CKA001754A4437 2CKA001754A4800	1 1 1 1 1 1 1 1 1 1 1 1 1 1 1
	Busch-axcent®	Typové číslo: 1721-2xx		1 2 3 4 **5** 6 7 8	

		**Rámček pre elektroinštalačné prístroje dvojnásobný** Pre vodorovnú i zvislú montáž.	bridlica [47), 48), 49), 50)] betón [47), 48), 49), 50)] modrý papier [47), 48), 49) 50)] hnedý papier [47), 48), 49) 50)] ružové sklo [50)] zelené sklo [50)] fialové sklo [50)] šedé sklo [50)] modré sklo [50)] žlté sklo [50)] platinová [51)] matná čierna [51)] titánová [51)] biele sklo [50)] čierne sklo [50)]	2CKA001754A4806 2CKA001754A4796 2CKA001754A4786 2CKA001754A4791 2CKA001754A4766 2CKA001754A4771 2CKA001754A4776 2CKA001754A4781 2CKA001754A4756 2CKA001754A4761 2CKA001754A4684 2CKA001754A4704 2CKA001754A4694 2CKA001754A4438 2CKA001754A4801	1 1 1 1 1 1 1 1 1 1 1 1 1 1 1
	Busch-axcent®	Typové číslo: 1722-2xx		1 2 3 4 **5** 6 7 8	

Poznámky:
[47)] Skutočný materiál s individuálnym povrchom.
[48)] Skutočný materiál s pórovitým povrchom.
[49)] Každý rámček je jedinečný svojou štruktúrou a farebným odtieňom.
[50)] Skutočný materiál so zníženou odolnosťou proti mechanickému zaťaženiu.
[51)] Skutočný kovový povrch.
Ⓥ Výbeh – v období po 1. 3. 2024 už materiál nemusí byť dostupný.

Busch-axcent®
Rámčeky

Pre prístroje	Názov	Farba	Objedn. kód	Jednot. bal. ks	
Pre dizajn	**Technické údaje**		**Kompletnosť**		
	Rámček pre elektroinštalačné prístroje trojnásobný Pre vodorovnú i zvislú montáž.	bridlica [47), 48), 49), 50)]	2CKA001754A4807	1	
		betón [47), 48), 49), 50)]	2CKA001754A4797	1	
		modrý papier [47), 48), 49) 50)]	2CKA001754A4787	1	
		hnedý papier [47), 48), 49) 50)]	2CKA001754A4792	1	
		ružové sklo [50)]	2CKA001754A4767	1	
		zelené sklo [50)]	2CKA001754A4772	1	
		fialové sklo [50)]	2CKA001754A4777	1	
		šedé sklo [50)]	2CKA001754A4782	1	
		modré sklo [50)]	2CKA001754A4757	1	
		žlté sklo [50)]	2CKA001754A4762	1	
		platinová [51)]	2CKA001754A4685	1	
		matná čierna [51)]	2CKA001754A4705	1	
		titánová [51)]	2CKA001754A4695	1	
		biele sklo [50)]	2CKA001754A4439	1	
		čierne sklo [50)]	2CKA001754A4802	1	
Busch-axcent®	Typové číslo: 1723-2xx		1 2 3 4 **5** 6 7 8		
	Rámček pre elektroinštalačné prístroje štvornásobný Pre vodorovnú i zvislú montáž.	bridlica [47), 48), 49), 50)]	2CKA001754A4808	1	
		betón [47), 48), 49), 50)]	2CKA001754A4798	1	
		modrý papier [47), 48), 49) 50)]	2CKA001754A4788	1	
		hnedý papier [47), 48), 49) 50)]	2CKA001754A4793	1	
		ružové sklo [50)]	2CKA001754A4768	1	
		zelené sklo [50)]	2CKA001754A4773	1	
		fialové sklo [50)]	2CKA001754A4778	1	
		šedé sklo [50)]	2CKA001754A4783	1	
		modré sklo [50)]	2CKA001754A4758	1	
		žlté sklo [50)]	2CKA001754A4763	1	
		platinová [51)]	2CKA001754A4686	1	
		matná čierna [51)]	2CKA001754A4706	1	
		titánová [51)]	2CKA001754A4696	1	
		biele sklo [50)]	2CKA001754A4440	1	
		čierne sklo [50)]	2CKA001754A4803	1	
Busch-axcent®	Typové číslo: 1724-2xx		1 2 3 4 **5** 6 7 8		
	Rámček pre elektroinštalačné prístroje päťnásobný Pre vodorovnú i zvislú montáž.	bridlica [47), 48), 49), 50)]	2CKA001754A4809	1	
		betón [47), 48), 49), 50)]	2CKA001754A4799	1	
		modrý papier [47), 48), 49) 50)]	2CKA001754A4789	1	
		hnedý papier [47), 48), 49) 50)]	2CKA001754A4794	1	
		ružové sklo [50)]	2CKA001754A4769	1	
		zelené sklo [50)]	2CKA001754A4774	1	
		fialové sklo [50)]	2CKA001754A4779	1	
		šedé sklo [50)]	2CKA001754A4784	1	
		modré sklo [50)]	2CKA001754A4759	1	
		žlté sklo [50)]	2CKA001754A4764	1	
		platinová [51)]	2CKA001754A4687	1	
		matná čierna [51)]	2CKA001754A4707	1	
		titánová [51)]	2CKA001754A4697	1	
		biele sklo [50)]	2CKA001754A4441	1	
		čierne sklo [50)]	2CKA001754A4804	1	
Busch-axcent®	Typové číslo: 1725-2xx		1 2 3 4 **5** 6 7 8		

Poznámky:
[47)] Skutočný materiál s individuálnym povrchom.
[48)] Skutočný materiál s pórovitým povrchom.
[49)] Každý rámček je jedinečný svojou štruktúrou a farebným odtieňom.
[50)] Skutočný materiál so zníženou odolnosťou proti mechanickému zaťaženiu.
[51)] Skutočný kovový povrch.

← Návrat na obsah

15

ABB flexTronics®
ABB-free@home® flex

ABB flexTronics®
ABB-free@home® flex

ABB flexTronics®	
Ovládacie prvky	8
Prístroje pre ovládacie prvky	8
Snímače pohybu	10
Snímače prítomnosti	12
ABB-free@home® flex (s Bluetooth)	
Ovládacie prvky	15
Prístroje pre ovládacie prvky	15
Snímače pohybu	17
Meteostanica	18
Dizajnové kryty pre ABB flexTronics® a ABB-free@home® flex	19

15

ABB flexTronics®
ABB-free@home® flex

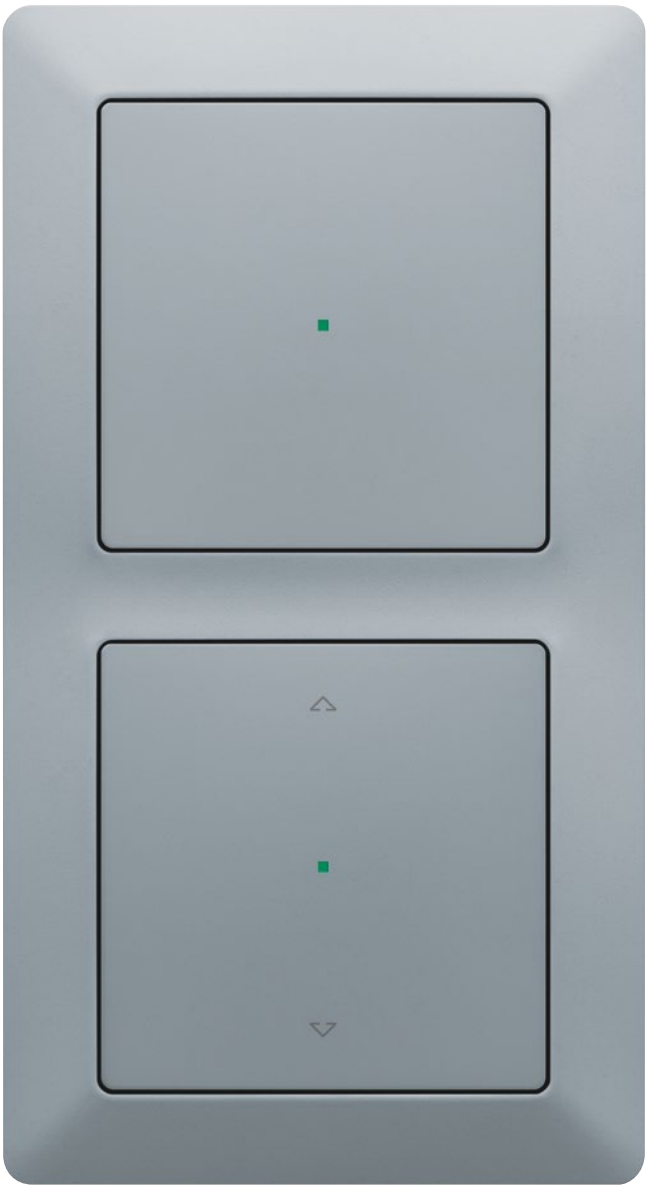

—
V designoch
- basic55®
- Tango®
- Levit®
- Levit®M
- Element®
- Time®
- Time® Arbo
- future® linear
- solo®
- solo® carat
- Busch-axcent®

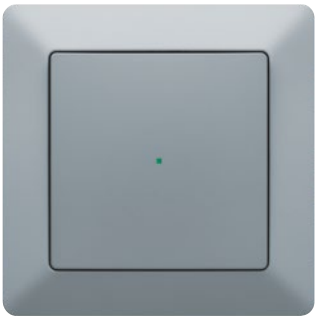

Prvok ovládací ABB flexTronics, 1-násobný, respektive
Prvok ovládací ABB-free@home® flex, 1-násobný s Bluetooth
Kompatibilný so všetkými prístrojmi flex.
Dizajnový rad ZONI®,
Kryt 1-násobný, bez potlače,
farba šedá

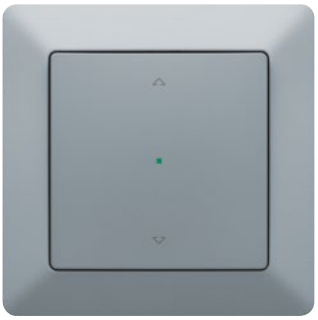

Prvok ovládací ABB flexTronics, 1-násobný, respektive
Prvok ovládací ABB-free@home® flex, 1-násobný s Bluetooth
Kompatibilný so všetkými prístrojmi flex.
Dizajnový rad ZONI®,
Kryt 1-násobný, symbol „žalúzie“,
farba šedá

ABB flexTronics®
ABB-free@home® flex
Jeden prístroj v stene

Zapustené prevedenie – 25 mm
Dostatok miesta pre káble
a svorky

plusWire®
Moderné možnosti rozšírenia

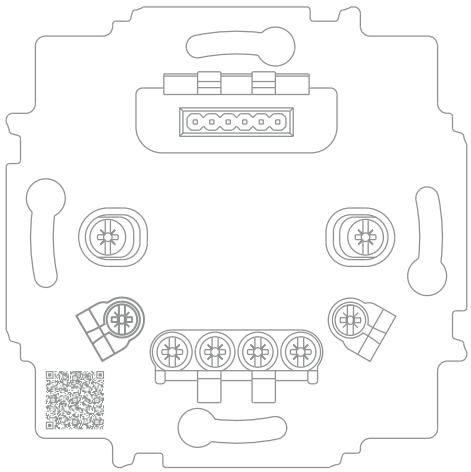

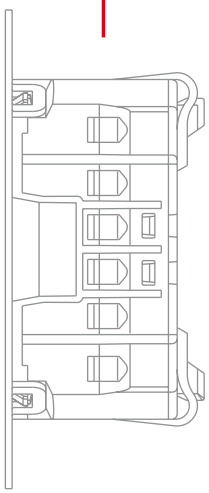



Meracie body
prístupné
z čelnej strany

Jednoduché pripojenie
Bezpečné a rýchle pripojenie
ohybných a pevných vodičov

Flexibilný montážny strmeň
Robustné upevnenie pre rôzne
podklady a montážne situácie

ABB flexTronics®

Ovládací prvok ABB flexTronics® je základom pre jednoduchý prevádzka a ponúka riadenie žalúzií a ovládanie osvetlenia.



Záložné batérie
Nastavenia zostávajú uložené aj v prípade výpadku prúdu

Stavová LED dióda
Orientačné svetlo

Scény
Predvoľby a hodnoty je možné uložiť

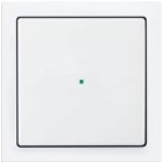

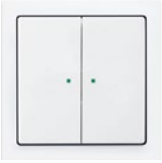

ABB-free@home® flex

Ovládací prvok ABB-free@home® flex je ideálny na kompletné riadenie miestností alebo prepojených systémov inteligentnej domácnosti. Možno ho tiež ovládať prostredníctvom aplikácie cez Bluetooth.



Parametre
Jednoduchá konfigurácia prostredníctvom aplikácie



Časovač
Integrovaná funkcia astro/časovač



Ovládanie zariadenia cez rozhranie Bluetooth
Priame pripojenie ku smartfónu

Riadenie miestností pomocou diaľkového ovládania
Prostredníctvom aplikácie ABB-free@home® Next a účtu myABB

Kompletné riadenie domácnosti prostredníctvom ABB-free@home® Wireless
Pre pripojenie k systémovému modulu systému free@home

ABB flexTronics®

Ovládací prvok ABB flexTronics® je základom pre jednoduchú prevádzku a ponúka riadenie žalúzií a ovládanie osvetlenia. Komunikácia medzi jednotlivými prístrojmi môže byť zaisťovaná jediným vodičom plusWire®.

Dokonalé prispôsobenie
Všestranný rad flex má modulárnu konštrukciu. Inými slovami, všetky ovládacie prvky a spínacie prístroje je možné ľubovoľne kombinovať. ABB flexTronics® je kompatibilný so všetkými bežnými tlačidlami prakticky vo všetkých dizajnových radách, a ponúka tak maximálnu flexibilitu.

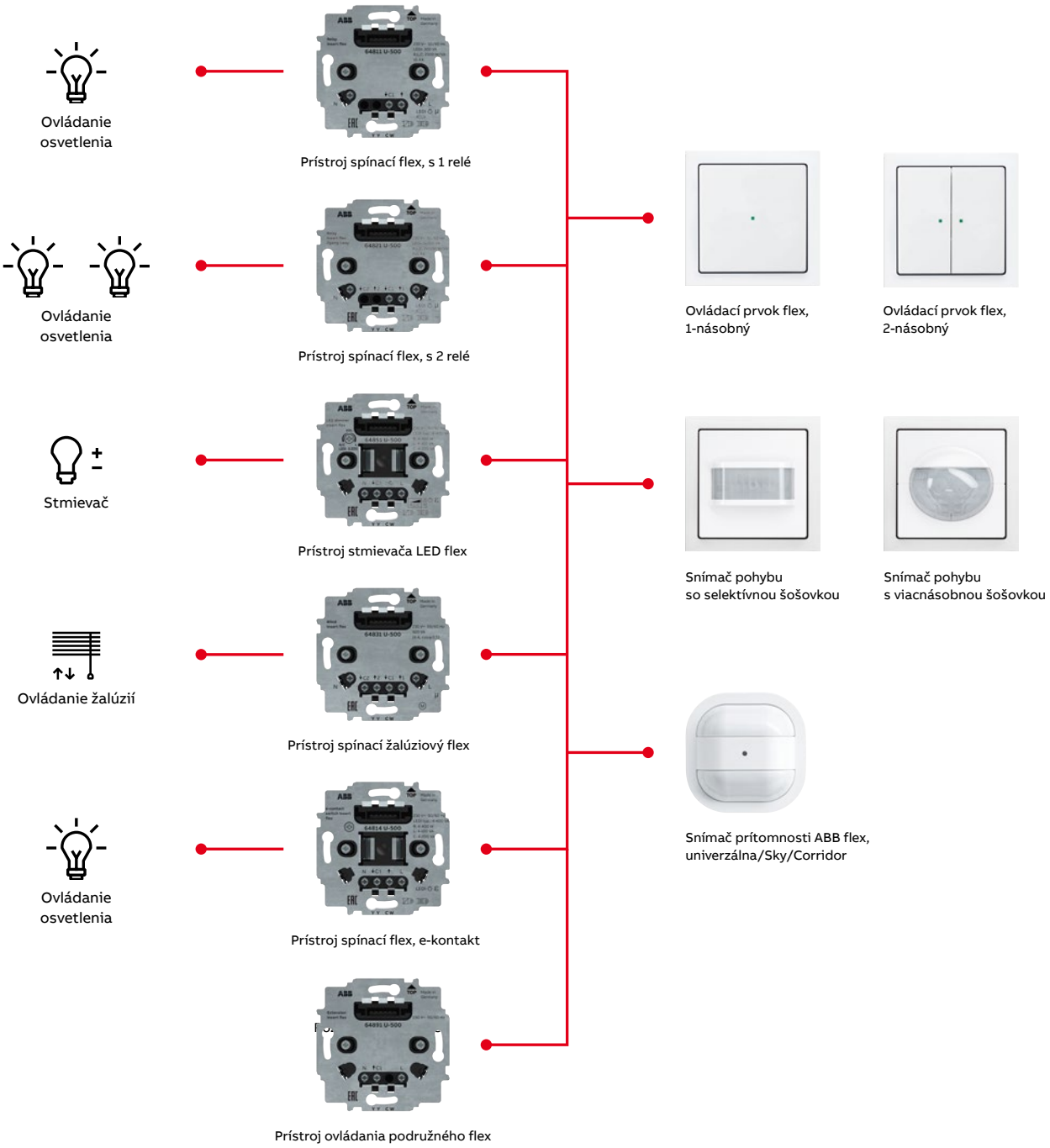

ABB flexTronics®

Ovládacie prvky • Prístroje pre ovládacie prvky

Pre prístroje	Názov	Farba	Objedn. kód	Jednot. bal. ks	
Pre dizajn	**Technické údaje**		**Kompletnosť**		
2CKA006800A3042 2CKA006800A3048 2CKA006800A3045 2CKA006500A0013 2CKA006400A0096 2CKA006800A3051	**Prvok ovládací ABB flexTronics®, 1-násobný** Kompatibilný so všetkými prístrojmi flex. Na ručné ovládanie svetiel, roliet a žalúzií. Nie je možné ovládať na diaľku cez Bluetooth pomocou aplikácie pre smartfón/tablet. Ovládanie: tlačidlové kontakty hore/dole Zobrazovacie prvky: LED ako orientačné svetlo (možno vypnúť) Rozmery (v × š x h): 54,4 × 54,4 × 28,3 mm		N 2CKA006400A0099	1	
basic55® **Tango®** **Levit® (M)** **Element®** **Time® (Arbo)** **future® linear** **solo® (carat)** **Busch-axcent®**	Typové číslo: 64711-500		1 2 3 4 5 6 7 8		
2CKA006800A3042 2CKA006800A3048 2CKA006800A3045 2CKA006500A0013 2CKA006400A0096 2CKA006800A3051	**Prvok ovládací ABB flexTronics®, 2-násobný** Kompatibilný so všetkými prístrojmi flex. Na ručné ovládanie svetiel, roliet a žalúzií. Nie je možné ovládať na diaľku cez Bluetooth pomocou aplikácie pre smartfón/tablet. Ovládanie: tlačidlové kontakty hore/dole Zobrazovacie prvky: LED ako orientačné svetlo (možno vypnúť) Rozmery (v × š x h): 54,4 × 54,4 × 28,3 mm		N 2CKA006400A0101	1	
basic55® **Tango®** **Levit® (M)** **Element®** **Time® (Arbo)** **future® linear** **solo® (carat)** **Busch-axcent®**	Typové číslo: 64721-500		1 2 3 4 5 6 7 8		
2CKA006400A0099 2CKA006400A0101 2CKA006200A0281 2CKA006200A0283 2CKA006800A29.. 2CKA006800A30.. 2CKA006800A3027 2CKA006800A3031 2CKA006800A3035	**Prístroj spínací flex, s jedným relé** Pre ovládacie prvky ABB flexTronics®, ABB-free@home® flex (s Bluetooth), pre detekčné jednotky automatických spínačov Busch-Wächter® 180 flex Basic-Sensor, Komfort-Sensor alebo pre snímače prítomnosti flex univerzálny, Sky a Corridor. Pre: [42] Prístroj je možné ovládať tiež paralelne pripojenými zapínacími ovládačmi (radenie 1/0). [14] Kľudová spotreba: 0,3 W Pracovná teplota: –25 °C až +55 °C Vstavaná hĺbka: 29 mm (25 mm bez rozperiek)		2CKA006800A3042	1	
basic55® **Tango®** **Levit® (M)** **Element®** **Time® (Arbo)** **future® linear** **solo® (carat)** **Busch-axcent®**	Typové číslo: 64811 U-500 3-vodičové pripojenie (nutný vodič N). 2 300 W, 10 AX (cos φ = 0,9), 300 V·A pre LEDi. 230 V AC, 50 Hz		1 2 3 4 5 6 7 8		

Poznámky:

[14] Ak je použitá tlejivka alebo LED, nesmie premosťovať kontakt tlačidlového ovládača (je nutné použiť prístroj so svorkou N).

[42] Tiež napr. pre svietidlá s LED alebo kompaktné žiarivky na 230 V AC (tzv. úsporné žiarovky).

N Novinka

ABB flexTronics®
Prístroje pre ovládacie prvky

Pre prístroje / Pre dizajn	Názov / Technické údaje	Farba / Kompletnosť	Objedn. kód	Jednot. bal. ks
	**Prístroj spínací flex, s dvoma relé**			
2CKA006400A0099 2CKA006400A0101 2CKA006200A0281 2CKA006200A0283 2CKA006800A29.. 2CKA006800A30.. 2CKA006800A3027 2CKA006800A3031 2CKA006800A3035	Pre ovládacie prvky ABB flexTronics®, ABB-free@home® flex (s Bluetooth), pre detekčné jednotky automatických spínačov Busch-Wächter® 180 flex Basic-Sensor, Komfort-Sensor alebo pre snímače prítomnosti flex univerzálny, Sky a Corridor. Na spínanie dvoch nezávislých obvodov (napr. svietidlo a ventilátor). Pre: ☼ ▥ ◪ ▭ [42] Prístroj je možné ovládať tiež paralelne pripojenými zapínacími ovládačmi (radenie 1/0). [14] Kľudová spotreba: 0,3 W Pracovná teplota: –25 °C až +55 °C Vstavaná hĺbka: 29 mm (25 mm bez rozperiek)		2CKA006800A3045	1
	basic55® **Tango®** **Levit® (M)** **Element®** **Time® (Arbo)** **future® linear** **solo® (carat)** **Busch-axcent®**	Typové číslo: 64821 U-500 4-vodičové pripojenie (nutný vodič N). 2× 1 840 W, 2× 5 AX (cos φ = 0,9), 2× 300 V·A pre LEDi. 230 V AC, 50 Hz	**1** 2 3 4 5 6 7 8	
	**Prístroj spínací flex, e-kontakt**			
2CKA006400A0099 2CKA006400A0101 2CKA006200A0281 2CKA006200A0283 2CKA006800A29.. 2CKA006800A30.. 2CKA006800A3027 2CKA006800A3031 2CKA006800A3035	Pre ovládacie prvky ABB flexTronics®, ABB-free@home® flex (s Bluetooth), pre detekčné jednotky automatických spínačov Busch-Wächter® 180 flex Basic-Sensor, Komfort-Sensor alebo pre snímače prítomnosti flex univerzálny, Sky a Corridor. Pre automatické spínanie svietidiel (bezhlučný polovodičový výstup). Pre: ☼ ▥ ◪ a stmievateľné LEDi žiarovky na 230 V. Prístroj je možné ovládať tiež paralelne pripojenými zapínacími ovládačmi (radenie 1/0). [14] Kľudová spotreba: 0,5 W Pracovná teplota: –5 °C až +45 °C Vstavaná hĺbka: 29 mm (25 mm bez rozperiek)		2CKA006800A3048	1
	basic55® **Tango®** **Levit® (M)** **Element®** **Time® (Arbo)** **future® linear** **solo® (carat)** **Busch-axcent®**	Typové číslo: 64814 U-500 2-vodičové pripojenie (3-vodičové pre záťaže < 10 W/V·A). 10 - 240 W/V·A pre klasické žiarovky, 3 - 240 V·A pre stmievateľné LEDi. 230 V AC, 50 Hz	**1** 2 3 4 5 6 7 8	
	**Prístroj stmievača flex, pre regulovateľné LED žiarovky,**			
2CKA006400A0099 2CKA006400A0101 2CKA006200A0281 2CKA006200A0283 2CKA006800A29.. 2CKA006800A30.. 2CKA006200A01.. 2CKA006200A02.. 2CKA006800A3027 2CKA006800A3031 2CKA006800A3035	**pre krátkocestné ovládanie** Pre ovládacie prvky ABB flexTronics®, ABB-free@home® flex (s Bluetooth) doplnené príslušným krytom (dvojnásobný ovládací prvok flex umožňuje využívanie dvoch scén). Pre detekčné jednotky automatických spínačov Busch-Wächter® 180 flex (s Bluetooth) Basic-Sensor, Komfort-Sensor alebo pre snímače prítomnosti flex univerzálny, Sky a Corridor. Pamäť hodnoty jasu. Nastaviteľná minimálna úroveň jasu. Nehlučná prevádzka vďaka technológii MOS-FET. Elektronická poistka proti skratu a preťaženiu. Manuálne nastaviteľný režim fázovej regulácie na hrane nábežnej (RL) alebo zostupné (RC). Pre stmievateľné retrofitové LED žiarovky (LEDi) na 230 V AC alebo napájané zo zdroja charakteru C, LC. Pre vákuové a halogénové žiarovky na 230 V AC alebo napájané z transformátorov vinutých (L) či elektronických (C, LC). Regulovateľné retrofitové zdroje LED a obyčajné žiarovky je možné kombinovať. Prístroj je možné ovládať tiež paralelne pripojenými zapínacími ovládačmi (radenie 1/0). [14] Max. dĺžka prepojovacích vodičov: 100 m Kľudová spotreba: max. 0,5 W Vstavaná hĺbka: 29 mm (25 mm bez rozperiek) 3 - 100 W/V·A pre stmievateľné LED žiarovky na 230 V AC (charakteristika L) 3 - 240 W/V·A pre stmievateľné LED žiarovky na 230 V AC (charakteristika C)	N 2CKA006500A0013	1
	basic55® **Tango®** **Levit® (M)** **Element®** **Time® (Arbo)** **future® linear** **solo® (carat)** **Busch-axcent®**	10 - 240 W pre vákuové a halogénové žiarovky na 230 V AC 3 - 240 W/V·A pre stmievateľné mn LED žiarovky (so zdrojom char. C) [12] 20 - 240 W/V·A pre vákuové a halogénové žiarovky (s transformátorom L) [11] 3 - 100 W/V·A pre stmievateľné mn LED žiarovky (so zdrojom char. LC) [12] 3 - 100 W/V·A pre vákuové a halogénové mn žiarovky (so zdrojom char. LC) [12] Typové číslo: 64851 U-500 2-vodičové pripojenie (3-vodičové pre záťaže < 10 W/V·A) 230 V AC, 50/60 Hz	**1** 2 3 4 5 6 7 8	

Náhled

Poznámky:
[11] Pri použití vinutého transformátora max. zaťažiteľnosť klesne cca o 20 %.
[12] Pri použití elektr. transformátora max. zaťažiteľnosť klesne cca o 5 %.
[14] Ak je použitá tlejivka alebo LED, nesmie premostovať kontakt tlačidlového ovládača (je nutné použiť prístroj so svorkou N).
[42] Tiež napr. pre svietidlá s LED alebo kompaktné žiarivky na 230 V AC (tzv. úsporné žiarovky).
N Novinka

ABB flexTronics®

Prístroje pre ovládacie prvky • Snímače pohybu

Pre prístroje	Názov	Farba	Objedn. kód	Jednot. bal. ks	
Pre dizajn	**Technické údaje**		**Kompletnosť**		
2CKA006400A0099 2CKA006400A0101 2CKA006200A0281 2CKA006200A0283	**Prístroj žalúziového spínača flex, pre krátkocestné ovládanie** Pre ovládacie prvky ABB flexTronics®, ABB-free@home® flex (s Bluetooth) doplnené príslušným krytom (dvojnásobný ovládací prvok flex umožňuje využívanie dvoch scén). Na riadenie pohybu roliet, žalúzií, markíz a pod. vybavených elektromotorom s integrovanými vypínačmi v koncových polohách. Prístroj je možné ovládať tiež paralelne pripojenými zapínacími ovládačmi (radenie 1/0). [14] Max. dĺžka prepojovacích vodičov: 100 m Kľudová spotreba: max. 0,3 W Pracovná teplota: –25 °C až +55 °C Vstavaná hĺbka: 29 mm (25 mm bez rozperiek)		N 2CKA006400A0096	1	
basic55® **Tango®** **Levit® (M)** **Element®** **Time® (Arbo)** **future® linear** **solo® (carat)** **Busch-axcent®**	Typové číslo: 64831 U-500 4-vodičové pripojenie (nutné pripojenie nulového vodiča). 4 A, 920 W/V·A 230 V AC, 50/60 Hz		1 2 3 4 5 6 7 8		
2CKA006400A0099 2CKA006400A0101 2CKA006200A0281 2CKA006200A0283 2CKA006800A29.. 2CKA006800A30.. 2CKA006800A3027 2CKA006800A3031 2CKA006800A3035	**Prístroj ovládania podružného flex** Pre ovládacie prvky ABB flexTronics®, ABB-free@home® flex (s Bluetooth), pre detekčné jednotky automatických spínačov Busch-Wächter® 180 flex Basic-Sensor, Komfort-Sensor alebo pre snímače prítomnosti flex univerzálny, Sky a Corridor. Elektronický výstup prístroja slúži na komunikáciu s ďalšími spínacími prístrojmi (nedá sa k nemu pripojiť záťaž). Použitie: Ak má niekoľko snímačov pohybu ovládať jednu záťaž, pod jeden snímač (master) sa použije príslušný spínací prístroj a pod ostatné snímače (slave) sa použijú prístroje podružného ovládania, ktoré na master pri detekcii pohybu vysielajú signál (ak je hladina osvetlenia nižšia, než je nastavené na masteri, záťaž sa zapne). Prístroj je možné ovládať tiež paralelne pripojenými zapínacími ovládačmi (radenie 1/0). [14]		2CKA006800A3051	1	
basic55® **Tango®** **Levit® (M)** **Element®** **Time® (Arbo)** **future® linear** **solo® (carat)** **Busch-axcent®**	Kľudová spotreba: 0,3 W Pracovná teplota: –5 °C až +45 °C Vstavaná hĺbka: 29 mm (25 mm bez rozperiek) Typové číslo: 64891 U-500 3-vodičové pripojenie (nutný vodič N) 230 V AC, 50 Hz		1 2 3 4 5 6 7 8		
2CKA006800A3042 2CKA006800A3045 2CKA006800A3048 2CKA006500A0013 2CKA006800A3051	**Snímač spínača automatického Busch-Wächter® 180 flex, Basic-Sensor, so selektívnou šošovkou** Pre kombináciu s nasledujúcimi prístrojmi flex: prístroj spínací s jedným relé, s dvoma relé alebo s e-kontaktom, prístroj stmievača krátkocestný, prístroj podružného ovládania. Uhol pokrytia: 180° (1 snímacia rovina) [23] Odporúčaná montážna výška: 0,8 - 1,2 m (pozrite kapitolu Technické údaje) Nastaviteľné hodnoty (na zadnej strane krytu): – prahové osvetlenie (1 - 500 lx, denný režim, test) – oneskorenie vypnutia (10 s - 10 min., impulz 1 s) Pracovná teplota: –5 °C až +45 °C Nie je možné ovládať na diaľku cez Bluetooth pomocou aplikácie pre smartphone/tablet.	**future® linear** antracitová slonová kosť hliníková strieborná štúdiová biela ušľachtilá oceľ [57] zamatová biela zamatová čierna **solo® (carat)** antracitová slonová kosť štúdiová biela metalická šedá **Busch-axcent®** antracitová hliníková strieborná štúdiová biela metalická šedá zamatová biela zamatová čierna	2CKA006800A2921 2CKA006800A2923 2CKA006800A2925 2CKA006800A2927 2CKA006800A2936 2CKA006800A2931 2CKA006800A2933 2CKA006800A2921 2CKA006800A2923 2CKA006800A2927 2CKA006800A2929 2CKA006800A2921 2CKA006800A2925 2CKA006800A2927 2CKA006800A2929 2CKA006800A2931 2CKA006800A2933	1 1 1 1 1 1 1 1 1 1 1 1 1 1 1 1 1	
future® linear **solo® (carat)** **Busch-axcent®**	Typové číslo: 64761-8xx-500 **Snímač je nutné doplniť vhodným spínacím prístrojom podľa druhu a veľkosti záťaže.**		1 2 3 4 5 6 7 8		

Poznámky:

[14] Ak je použitá tlejivka alebo LED, nesmie premosťovať kontakt tlačidlového ovládača (je nutné použiť prístroj so svorkou N).

[23] Súčasťou dodávky je samolepiaca clonka na úpravu oblasti zachytenia.

[57] Imitácia kovu nástrekom na plast. Skutočný kov a imitácia kovu sa môžu vzhľadovo líšiť.

N Novinka

ABB flexTronics®
Snímače pohybu

	Pre prístroje	Názov	Farba	Objedn. kód	Jednot. bal. ks
	Pre dizajn	**Technické údaje**		**Kompletnosť**	
	2CKA006800A3042 2CKA006800A3045 2CKA006800A3048 2CKA006500A0013 2CKA006800A3051	**Snímač spínača automatického Busch-Wächter® 180 flex, Komfort-Sensor, so selektívnou šošovkou** Pre kombináciu s nasledujúcimi prístrojmi flex: prístroj spínací s jedným relé, s dvoma relé alebo s e-kontaktom, prístroj stmievača krátkocestný, prístroj podružného ovládania. Uhol pokrytia: 180° (1 snímacia rovina) [23)] Odporúčaná montážna výška: 0,8 - 1,2 m (pozrite kapitolu Technické údaje) Nastaviteľné hodnoty (na zadnej strane krytu): – prahové osvetlenie (1 - 500 lx, denný režim, test) – oneskorenie vypnutia (10 s - 10 min., impulz 1 s) Pracovná teplota: –5 °C až +45 °C Možnosť ovládania stlačením hornej/dolnej časti krytu: dočasné alebo trvalé zapnutie/vypnutie (indikácia pomocou LED) Voliteľná funkcia varovania pred vypnutím. Nie je možné ovládať na diaľku cez Bluetooth pomocou aplikácie pre smartphone/tablet.	**future® linear** antracitová slonová kosť hliníková strieborná štúdiová biela ušľachtilá oceľ [57)] zamatová biela zamatová čierna **solo® (carat)** antracitová slonová kosť štúdiová biela metalická šedá **Busch-axcent®** antracitová slonová kosť štúdiová biela metalická šedá zamatová biela zamatová čierna	2CKA006800A2958 2CKA006800A2960 2CKA006800A2962 2CKA006800A2964 2CKA006800A2973 2CKA006800A2968 2CKA006800A2970 2CKA006800A2958 2CKA006800A2960 2CKA006800A2964 2CKA006800A2966 2CKA006800A2958 2CKA006800A2960 2CKA006800A2964 2CKA006800A2966 2CKA006800A2968 2CKA006800A2970	1 1 1 1 1 1 1 1 1 1 1 1 1 1 1 1 1
	future® linear **solo® (carat)** **Busch-axcent®**	Typové číslo: 64762-8xx-500 **Snímač je nutné doplniť vhodným spínacím prístrojom podľa druhu a veľkosti záťaže.**		1 2 3 **4** 5 6 7 8	
	2CKA006800A3042 2CKA006800A3045 2CKA006800A3048 2CKA006500A0013 2CKA006800A3051	**Snímač spínača automatického Busch-Wächter® 180 flex, Komfort-Sensor, so selektívnou šošovkou** Pre kombináciu s nasledujúcimi prístrojmi flex: prístroj spínací s jedným relé, s dvoma relé alebo s e-kontaktom, prístroj stmievača krátkocestný, prístroj podružného ovládania. Uhol pokrytia: 180° (4 snímacie roviny, vhodné napr. na schodisko) Oblasť zachytenia závisí od montážnej výšky 0,8 - 1,2 m, príp. 2,2 m (pozrite kapitolu Technické údaje). Nastaviteľné hodnoty (na zadnej strane krytu): – prahové osvetlenie (1 - 500 lx, denný režim, test) – oneskorenie vypnutia (10 s - 10 min., impulz 1 s) Pracovná teplota: –5 °C až +45 °C Možnosť ovládania stlačením hornej/dolnej časti krytu: dočasné alebo trvalé zapnutie/vypnutie (indikácia pomocou LED) Voliteľná funkcia varovania pred vypnutím. Nie je možné ovládať na diaľku cez Bluetooth pomocou aplikácie pre smartphone/tablet.	**future® linear** antracitová slonová kosť hliníková strieborná štúdiová biela ušľachtilá oceľ [57)] zamatová biela zamatová čierna **solo® (carat)** antracitová slonová kosť štúdiová biela metalická šedá **Busch-axcent®** antracitová slonová kosť štúdiová biela metalická šedá zamatová biela zamatová čierna	2CKA006800A2995 2CKA006800A2997 2CKA006800A2999 2CKA006800A3001 2CKA006800A3010 2CKA006800A3005 2CKA006800A3007 2CKA006800A2995 2CKA006800A2997 2CKA006800A3001 2CKA006800A3003 2CKA006800A2995 2CKA006800A2997 2CKA006800A3001 2CKA006800A3003 2CKA006800A3005 2CKA006800A3007	1 1 1 1 1 1 1 1 1 1 1 1 1 1 1 1 1
	future® linear **solo® (carat)** **Busch-axcent®**	Typové číslo: 64764-8xx-500 **Snímač je nutné doplniť vhodným spínacím prístrojom podľa druhu a veľkosti záťaže.**		1 2 3 **4** 5 6 7 8	

Poznámky:
[23)] Súčasťou dodávky je samolepiaca clonka na úpravu oblasti zachytenia.
[57)] Imitácia kovu nástrekom na plast. Skutočný kov a imitácia kovu sa môžu vzhľadovo líšiť.

ABB flexTronics®
Snímače přítomnosti

Pre prístroje	Názov	Farba	Objedn. kód	Jednot. bal. ks	
Pre dizajn	**Technické údaje**		**Kompletnosť**		
2CKA006800A3042 2CKA006800A3045 2CKA006800A3048 2CKA006500A0013 2CKA006800A3051	**Snímač prítomnosti flex, univerzálny** Pre kombináciu s nasledujúcimi prístrojmi flex: prístroj spínací s jedným relé, s dvoma relé alebo s e-kontaktom, prístroj stmievača krátkocestný, prístroj podružného ovládania. Pre automatické spínanie svietidiel. Automatický a poloautomatický režim. Oblasť zachytenia: kužeľová (pri montážnej výške 3 m je priemetom na podlahu kruh Ø 10 m pre sediace osoby, Ø 12 m pre chodiace osoby) – pozrite kapitolu Technické údaje Montáž do stropu (tl. 9 - 25 mm) pomocou pružinového mechanizmu. Montážny otvor: Ø 68 mm Montážna výška: 2 - 4 m Nastaviteľné parametre: – prahové osvetlenie (cca 5 - 2 000 lx) – oneskorenie vypnutia (1 - 30 min., impulz 1 s) Možnosť diaľkového ovládania IR vysielačom 2CKA006800A2511. Stupeň krytia: IP 20. Pracovná teplota: –5 °C až +45 °C Rozmery (Š × V × H): 94 × 94 × 45,5 mm Vystupuje 35 mm nad povrch. Farba snímača: biela (RAL 9016) Typové číslo: 64753-24-500		N 2CKA006800A3027 1 2 3 **4** 5 6 7 8	1	
2CKA006800A3042 2CKA006800A3045 2CKA006800A3048 2CKA006500A0013 2CKA006800A3051	**Snímač prítomnosti flex, Sky** Pre kombináciu s nasledujúcimi prístrojmi flex: prístroj spínací s jedným relé, s dvoma relé alebo s e-kontaktom, prístroj stmievača krátkocestný, prístroj podružného ovládania. Pre automatické spínanie svietidiel. Automatický a poloautomatický režim. Oblasť zachytenia: kužeľová (pri montážnej výške 6 m / 12 m je priemetom na podlahu kruh Ø 18 m / 24 m pre chodiace osoby) – pozrite kapitolu Technické údaje Montáž do stropu (tl. 9 - 25 mm) pomocou pružinového mechanizmu. Montážny otvor: Ø 68 mm Montážna výška: 4 - 12 m Nastaviteľné parametre: – prahové osvetlenie (cca 5 - 2 000 lx) – oneskorenie vypnutia (1 - 30 min., impulz 1 s) Možnosť diaľkového ovládania IR vysielačom 2CKA006800A2511. Stupeň krytia: IP 20. Pracovná teplota: –5 °C až +45 °C Rozmery (Š × V × H): 94 × 94 × 45,5 mm Vystupuje 35 mm nad povrch Farba snímača: biela (RAL 9016) Typové číslo: 64754-24-500		N 2CKA006800A3031 1 2 3 **4** 5 6 7 8	1	
2CKA006800A3042 2CKA006800A3045 2CKA006800A3048 2CKA006500A0013 2CKA006800A3051	**Snímač prítomnosti flex, Corridor** Pre kombináciu s nasledujúcimi prístrojmi flex: prístroj spínací s jedným relé, s dvoma relé alebo s e-kontaktom, prístroj stmievača krátkocestný, prístroj podružného ovládania. Pre automatické spínanie svietidiel. Automatický a poloautomatický režim. Obdĺžnikový tvar oblasti zachytenia. Oblasť zachytenia pri výške inštalácie 3 m (pozrite kapitolu Technické údaje): – pri pozdĺžnom pohybe k snímaču max. 14 m × 3 m – pri kolmom pohybe k snímaču max. 24 m × 3 m Montáž do stropu (tl. 9 - 25 mm) pomocou pružinového mechanizmu. Montážny otvor: Ø 68 mm Montážna výška: 2,5 - 4 m Nastaviteľné parametre: – prahové osvetlenie (cca 5 - 2 000 lx) – oneskorenie vypnutia (1 - 30 min., impulz 1 s) Možnosť diaľkového ovládania IR vysielačom 2CKA006800A2511. Stupeň krytia: IP 20 Pracovná teplota: –5 °C až +45 °C Rozmery (Š × V × H): 94 × 94 × 45,5 mm Vystupuje 39 mm nad povrch Farba snímača: biela (RAL 9016) Typové číslo: 64755-24-500		N 2CKA006800A3035 1 2 3 **4** 5 6 7 8	1	

Poznámky:
N Novinka

ABB-free@home® flex

Flexibilný riadiaci prvok ABB-free@home® flex je ideálny pre kompletné riadenie miestností prostredníctvom aplikácie cez Bluetooth alebo je možné celý systém prepojiť v jeden funkčný celok riadenia domácnosti ABB-free@home® pridaním systémového modulu. Komunikácia medzi jednotlivými prístrojmi je zabezpečovaná bezdrôtovo s využitím technológie Bluetooth a rádiového prenosu v pásme 2,4 GHz.



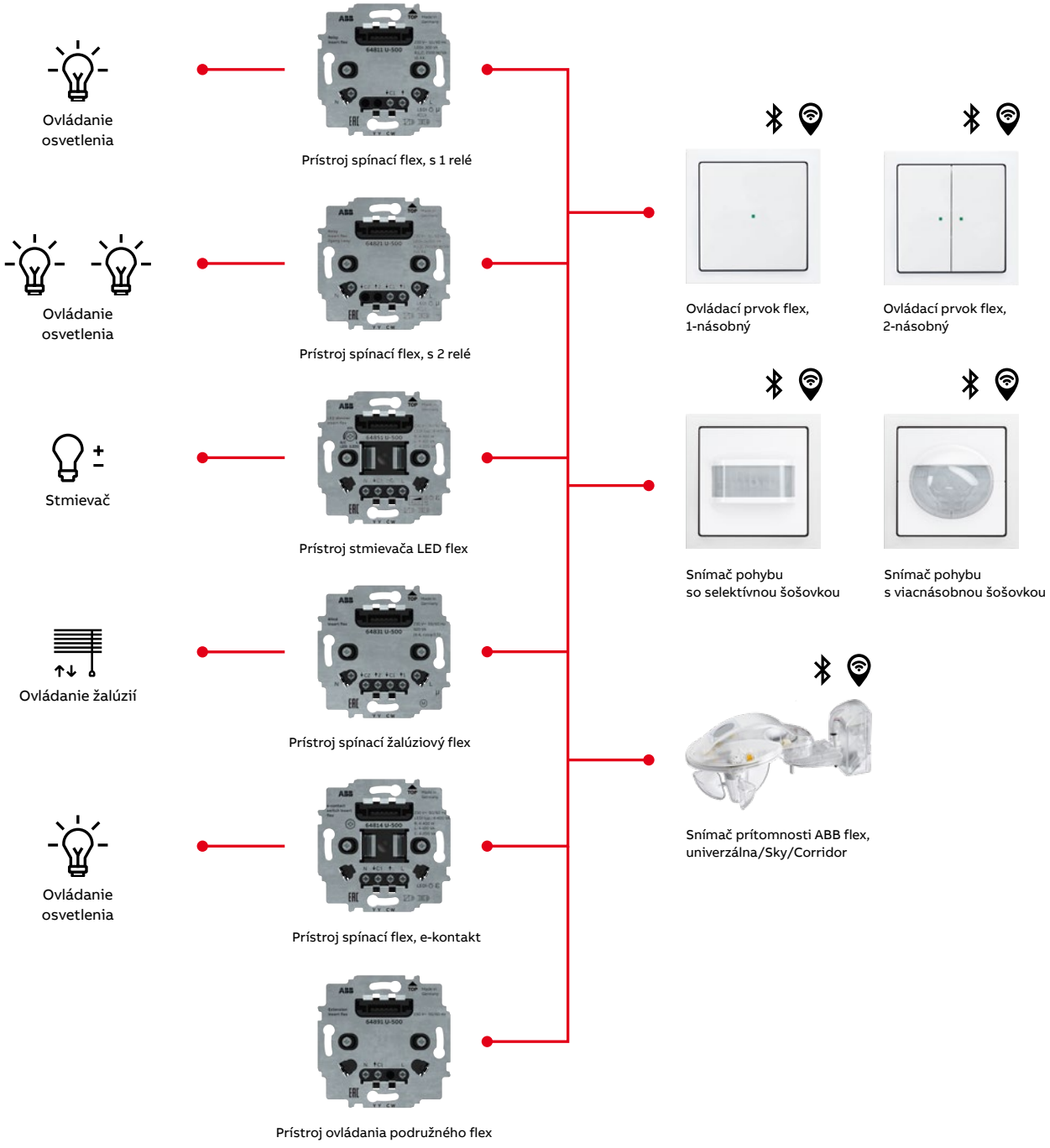

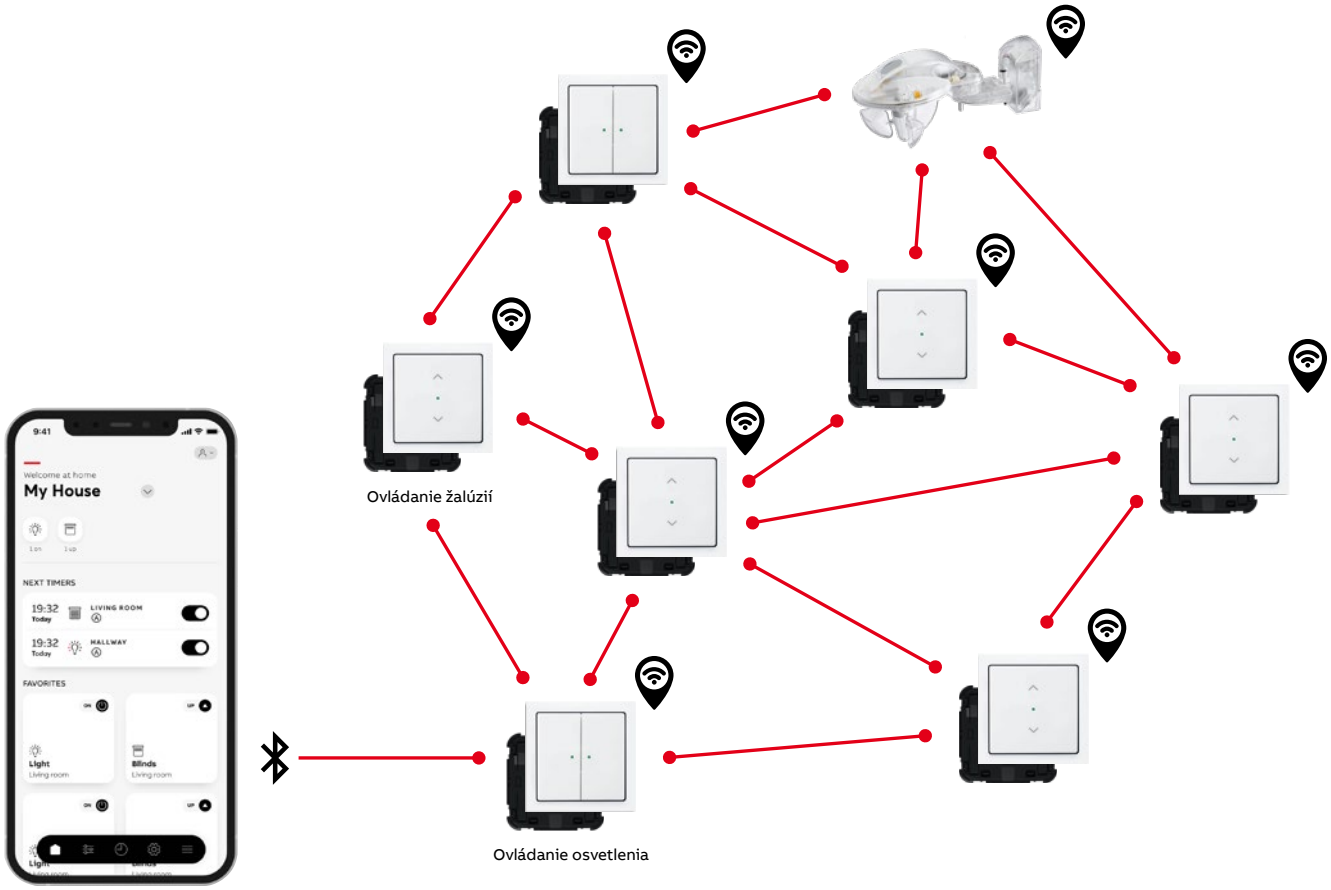

Z ovládania miestnosti ABB-free@home® flex na ovládanie celej domácnosti stačí jeden krok. A tým je rozšírenie o prístupový bod, teda systémový modul ABB-free@home®. Aktuálne prístroje budú integrované do komplexného ovládania chytrej domácnosti.

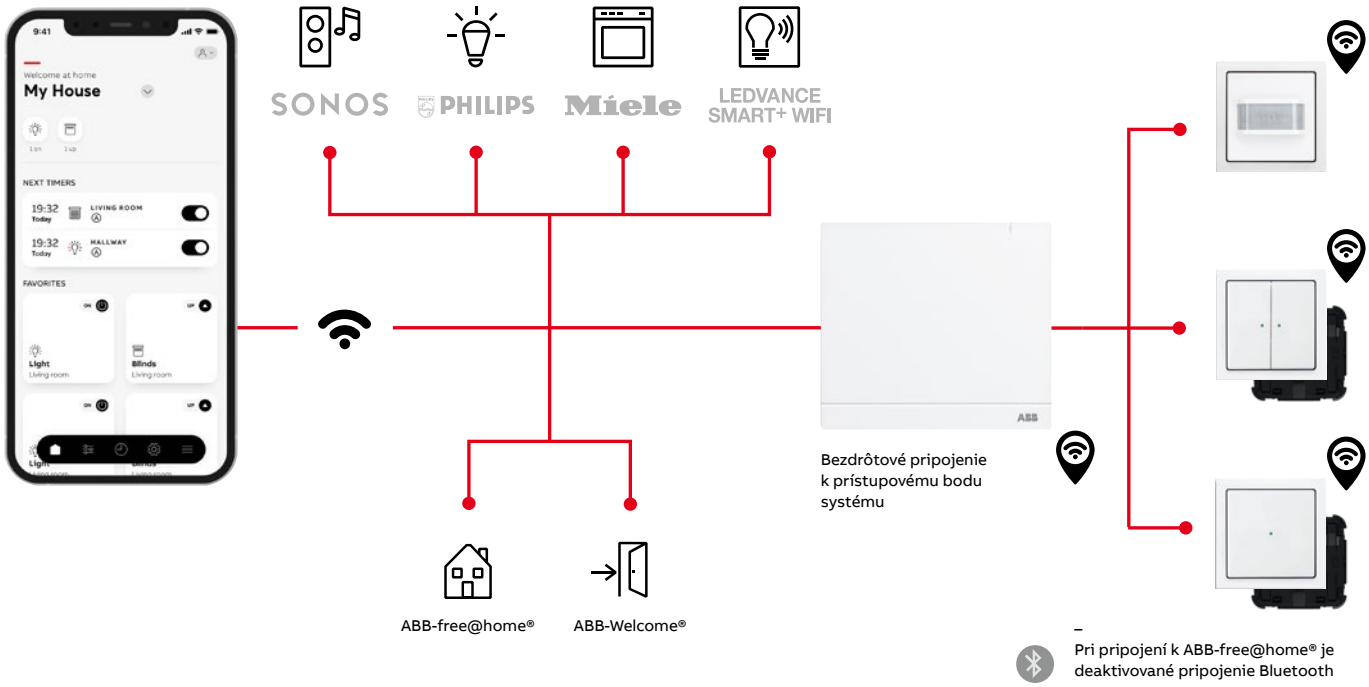

ABB-free@home® flex (s Bluetooth)

Ovládacie prvky • Prístroje pre ovládacie prvky

	Pre prístroje	Názov	Farba	Objedn. kód	Jednot. bal. ks
	Pre dizajn	**Technické údaje**		**Kompletnosť**	
	2CKA006800A3042 2CKA006800A3048 2CKA006800A3045 2CKA006500A0013 2CKA006400A0096 2CKA006800A3051	**Prvok ovládací ABB-free@home® flex, 1-násobný s Bluetooth** Kompatibilný so všetkými prístrojmi flex. Pre ručné aj automatické ovládanie roliet, žalúzií, markíz a osvetlenie. Možno ovládať na diaľku cez Bluetooth pomocou aplikácie pre smartfón/tablet. Programovanie cez Bluetooth s aplikáciou ABB-free@home® Next. Časovač s astro funkciou. Ovládanie: tlačidlové kontakty hore/dole Zobrazovacie prvky: LED (je možné vypnúť/nastaviteľný jas) pre zobrazenie stavu Rozmery (v × š x h): 54,4 × 54,4 × 28,3 mm		N 2CKA006200A0281	1
	basic55® **Tango®** **Levit® (M)** **Element®** **Time® (Arbo)** **future® linear** **solo® (carat)** **Busch-axcent®**	Typové číslo: 62711-WL-500		1 2 3 4 5 6 7 8	
	2CKA006800A3042 2CKA006800A3048 2CKA006800A3045 2CKA006500A0013 2CKA006400A0096 2CKA006800A3051	**Prvok ovládací ABB-free@home® flex, 2-násobný s Bluetooth** Kompatibilný so všetkými prístrojmi flex. Pre ručné aj automatické ovládanie roliet, žalúzií, markíz a osvetlenie. Možno ovládať na diaľku cez Bluetooth pomocou aplikácie pre smartfón/tablet. Programovanie cez Bluetooth s aplikáciou ABB-free@home® Next. Časovač s astro funkciou. Ovládanie: tlačidlové kontakty hore/dole Zobrazovacie prvky: LED (je možné vypnúť/nastaviteľný jas) pre zobrazenie stavu Rozmery (v × š x h): 54,4 × 54,4 × 28,3 mm		N 2CKA006200A0283	1
	basic55® **Tango®** **Levit® (M)** **Element®** **Time® (Arbo)** **future® linear** **solo® (carat)** **Busch-axcent®**	Typové číslo: 62721-WL-500		1 2 3 4 5 6 7 8	
	2CKA006400A0099 2CKA006400A0101 2CKA006200A0281 2CKA006200A0283 2CKA006800A29.. 2CKA006800A30.. 2CKA006800A3027 2CKA006800A3031 2CKA006800A3035	**Prístroj spínací flex, s jedným relé** Pre ovládacie prvky ABB flexTronics®, ABB-free@home® flex (s Bluetooth), pre detekčné jednotky automatických spínačov Busch-Wächter® 180 flex Basic-Sensor, Komfort-Sensor alebo pre snímače prítomnosti flex univerzálny, Sky a Corridor. Pre: [42] Prístroj je možné ovládať tiež paralelne pripojenými zapínacími ovládačmi (radenie 1/0). [14] Kľudová spotreba: 0,3 W Pracovná teplota: –25 °C až +55 °C Vstavaná hĺbka: 29 mm (25 mm bez rozperiek)		2CKA006800A3042	1
	basic55® **Tango®** **Levit® (M)** **Element®** **Time® (Arbo)** **future® linear** **solo® (carat)** **Busch-axcent®**	Typové číslo: 64811 U-500 3-vodičové pripojenie (nutný vodič N). 2 300 W, 10 AX (cos φ = 0,9), 300 V·A pre LEDi. 230 V AC, 50 Hz		1 2 3 4 5 6 7 8	

Poznámky:
[14] Ak je použitá tlejivka alebo LED, nesmie premosťovať kontakt tlačidlového ovládača (je nutné použiť prístroj so svorkou N).
[42] Tiež napr. pre svietidlá s LED alebo kompaktné žiarivky na 230 V AC (tzv. úsporné žiarovky).
N Novinka

ABB-free@home® flex (s Bluetooth)

Prístroje pre ovládacie prvky

Pre prístroje	Názov	Farba	Objedn. kód	Jednot. bal. ks	
Pre dizajn	**Technické údaje**		**Kompletnosť**		
2CKA006400A0099 2CKA006400A0101 2CKA006200A0281 2CKA006200A0283 2CKA006800A29.. 2CKA006800A30.. 2CKA006800A3027 2CKA006800A3031 2CKA006800A3035	**Prístroj spínací flex, s dvoma relé** Pre ovládacie prvky ABB flexTronics®, ABB-free@home® flex (s Bluetooth), pre detekčné jednotky automatických spínačov Busch-Wächter® 180 flex Basic-Sensor, Komfort-Sensor alebo pre snímače prítomnosti flex univerzálny, Sky a Corridor. Na spínanie dvoch nezávislých obvodov (napr. svietidlo a ventilátor). Pre: ☼ [42)] Prístroj je možné ovládať tiež paralelne pripojenými zapínacími ovládačmi (radenie 1/0). [14)] Kľudová spotreba: 0,3 W Pracovná teplota: –25 °C až +55 °C Vstavaná hĺbka: 29 mm (25 mm bez rozperiek)		2CKA006800A3045	1	
basic55® **Tango®** **Levit® (M)** **Element®** **Time® (Arbo)** **future® linear** **solo® (carat)** **Busch-axcent®**	Typové číslo: 64821 U-500 4-vodičové pripojenie (nutný vodič N). 2× 1 840 W, 2× 5 AX (cos φ = 0,9), 2× 300 V·A pre LEDi. 230 V AC, 50 Hz		1 2 3 4 5 6 7 8		
2CKA006400A0099 2CKA006400A0101 2CKA006200A0281 2CKA006200A0283 2CKA006800A29.. 2CKA006800A30.. 2CKA006800A3027 2CKA006800A3031 2CKA006800A3035	**Prístroj spínací flex, e-kontakt** Pre ovládacie prvky ABB flexTronics®, ABB-free@home® flex (s Bluetooth), pre detekčné jednotky automatických spínačov Busch-Wächter® 180 flex Basic-Sensor, Komfort-Sensor alebo pre snímače prítomnosti flex univerzálny, Sky a Corridor. Pre automatické spínanie svietidiel (bezhlučný polovodičový výstup). Pre: ☼ a stmievateľné LEDi žiarovky na 230 V. Prístroj je možné ovládať tiež paralelne pripojenými zapínacími ovládačmi (radenie 1/0). [14)] Kľudová spotreba: 0,5 W Pracovná teplota: –5 °C až +45 °C Vstavaná hĺbka: 29 mm (25 mm bez rozperiek)		2CKA006800A3048	1	
basic55® **Tango®** **Levit® (M)** **Element®** **Time® (Arbo)** **future® linear** **solo® (carat)** **Busch-axcent®**	Typové číslo: 64814 U-500 2-vodičové pripojenie (3-vodičové pre záťaže < 10 W/V·A). 10 - 240 W/V·A pre klasické žiarovky, 3 - 240 V·A pre stmievateľné LEDi. 230 V AC, 50 Hz		1 2 3 4 5 6 7 8		
2CKA006400A0099 2CKA006400A0101 2CKA006200A0281 2CKA006200A0283 2CKA006800A29.. 2CKA006800A30.. 2CKA006200A01.. 2CKA006200A02.. 2CKA006800A3027 2CKA006800A3031 2CKA006800A3035	**Prístroj stmievača flex, pre regulovateľné LED žiarovky, pre krátkocestné ovládanie** Pre ovládacie prvky ABB flexTronics®, ABB-free@home® flex (s Bluetooth) doplnené príslušným krytom (dvojnásobný ovládací prvok flex umožňuje využívanie dvoch scén). Pre detekčné jednotky automatických spínačov Busch-Wächter® 180 flex (s Bluetooth) Basic-Sensor, Komfort-Sensor alebo pre snímače prítomnosti flex univerzálny, Sky a Corridor. Pamäť hodnoty jasu. Nastaviteľná minimálna úroveň jasu. Nehlučná prevádzka vďaka technológii MOS-FET. Elektronická poistka proti skratu a preťaženiu. Manuálne nastaviteľný režim fázovej regulácie na hrane nábežnej (RL) alebo zostupné (RC). Pre stmievateľné retrofitové LED žiarovky (LEDi) na 230 V AC alebo napájané zo zdroja charakteru C, LC. Pre vákuové a halogénové žiarovky na 230 V AC alebo napájané z transformátorov vinutých (L) či elektronických (C, LC). Regulovateľné retrofitové zdroje LED a obyčajné žiarovky je možné kombinovať. Prístroj je možné ovládať tiež paralelne pripojenými zapínacími ovládačmi (radenie 1/0). [14)] Max. dĺžka prepojovacích vodičov: 100 m Kľudová spotreba: max. 0,5 W Vstavaná hĺbka: 29 mm (25 mm bez rozperiek) 3 - 100 W/V·A pre stmievateľné LED žiarovky na 230 V AC (charakteristika L) 3 - 240 W/V·A pre stmievateľné LED žiarovky na 230 V AC (charakteristika C)	N	2CKA006500A0013	1	
basic55® **Tango®** **Levit® (M)** **Element®** **Time® (Arbo)** **future® linear** **solo® (carat)** **Busch-axcent®**	10 - 240 W pre vákuové a halogénové žiarovky na 230 V AC 3 - 240 W/V·A pre stmievateľné mn LED žiarovky (so zdrojom char. C) [12)] 20 - 240 W/V·A pre vákuové a halogénové žiarovky (s transformátorom L) [11)] 3 - 100 W/V·A pre stmievateľné mn LED žiarovky (so zdrojom char. LC) [12)] 3 - 100 W/V·A pre vákuové a halogénové mn žiarovky (so zdrojom char. LC) [12)] Typové číslo: 64851 U-500 2-vodičové pripojenie (3-vodičové pre záťaže < 10 W/V·A) 230 V AC, 50/60 Hz		1 2 3 4 5 6 7 8		

Poznámky:

[11)] Pri použití vinutého transformátora max. zaťažiteľnosť klesne cca o 20 %.

[12)] Pri použití elektr. transformátora max. zaťažiteľnosť klesne cca o 5 %.

[14)] Ak je použitá tlejivka alebo LED, nesmie premosťovať kontakt tlačidlového ovládača (je nutné použiť prístroj so svorkou N).

[42)] Tiež napr. pre svietidlá s LED alebo kompaktné žiarivky na 230 V AC (tzv. úsporné žiarovky).

N Novinka

ABB-free@home® flex (s Bluetooth)

Prístroje pre ovládacie prvky • Snímače pohybu

	Pre prístroje	Názov	Farba	Objedn. kód	Jednot. bal. ks
	Pre dizajn	**Technické údaje**		**Kompletnosť**	
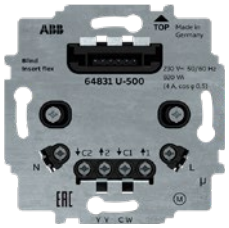	2CKA006400A0099 2CKA006400A0101 2CKA006200A0281 2CKA006200A0283	**Prístroj žalúziového spínača flex, pre krátkocestné ovládanie** Pre ovládacie prvky ABB flexTronics®, ABB-free@home® flex (s Bluetooth) doplnené príslušným krytom (dvojnásobný ovládací prvok flex umožňuje využívanie dvoch scén). Na riadenie pohybu roliet, žalúzií, markíz a pod. vybavených elektromotorom s integrovanými vypínačmi v koncových polohách. Prístroj je možné ovládať tiež paralelne pripojenými zapínacími ovládačmi (radenie 1/0). [14] Max. dĺžka prepojovacích vodičov: 100 m Kľudová spotreba: max. 0,3 W Pracovná teplota: –25 °C až +55 °C Vstavaná hĺbka: 29 mm (25 mm bez rozperiek)		N 2CKA006400A0096	1
	basic55® **Tango®** **Levit® (M)** **Element®** **Time® (Arbo)** **future® linear** **solo® (carat)** **Busch-axcent®**	Typové číslo: 64831 U-500 4-vodičové pripojenie (nutné pripojenie nulového vodiča). 4 A, 920 W/V·A 230 V AC, 50/60 Hz		**1** 2 3 4 5 6 7 8	
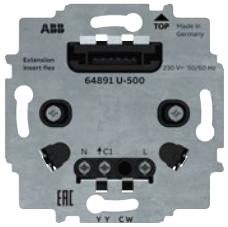	2CKA006400A0099 2CKA006400A0101 2CKA006200A0281 2CKA006200A0283 2CKA006800A29.. 2CKA006800A30.. 2CKA006800A3027 2CKA006800A3031 2CKA006800A3035	**Prístroj ovládania podružného flex** Pre ovládacie prvky ABB flexTronics®, ABB-free@home® flex (s Bluetooth), pre detekčné jednotky automatických spínačov Busch-Wächter® 180 flex Basic-Sensor, Komfort-Sensor alebo pre snímače prítomnosti flex univerzálny, Sky a Corridor. Elektronický výstup prístroja slúži na komunikáciu s ďalšími spínacími prístrojmi (nedá sa k nemu pripojiť záťaž). Použitie: Ak má niekoľko snímačov pohybu ovládať jednu záťaž, pod jeden snímač (master) sa použije príslušný spínací prístroj a pod ostatné snímače (slave) sa použijú prístroje podružného ovládania, ktoré na master pri detekcii pohybu vysielajú signál (ak je hladina osvetlenia nižšia, než je nastavené na masteri, záťaž sa zapne). Prístroj je možné ovládať tiež paralelne pripojenými zapínacími ovládačmi (radenie 1/0). [14]		2CKA006800A3051	1
	basic55® **Tango®** **Levit® (M)** **Element®** **Time® (Arbo)** **future® linear** **solo® (carat)** **Busch-axcent®**	Kľudová spotreba: 0,3 W Pracovná teplota: –5 °C až +45 °C Vstavaná hĺbka: 29 mm (25 mm bez rozperiek) Typové číslo: 64891 U-500 3-vodičové pripojenie (nutný vodič N) 230 V AC, 50 Hz		**1** 2 3 4 5 6 7 8	
	2CKA006800A3042 2CKA006800A3045 2CKA006800A3048 2CKA0065500A0013 2CKA006800A3051	**Snímač spínača automatického 180 flex (s Bluetooth), Komfort-Sensor, so selektívnou šošovkou, bezzbernicový** Pre kombináciu s nasledujúcimi prístrojmi flex: prístroj spínací s jedným relé, s dvoma relé alebo s e-kontaktom, prístroj stmievača krátkocestný, prístroj podružného ovládania. Možno ovládať na diaľku cez Bluetooth pomocou aplikácie pre smartfón/tablet. Programovanie cez Bluetooth s aplikáciou ABB-free@home® Next. Uhol pokrytia: 180° (1 snímacia rovina) [23] Odporúčaná montážna výška: 0,8 - 1,2 m (pozrite kapitolu Technické údaje) Nastaviteľné hodnoty: – prahové osvetlenie (5 - 500 lx, denný režim) – oneskorenie vypnutia (10 s - 10 min., impulz 1 s) Pracovná teplota: –5 °C až +45 °C	**future® linear** antracitová slonová kosť hliníková strieborná štúdiová biela ušľachtilá oceľ [57] zamatová biela zamatová čierna **solo® (carat)** antracitová slonová kosť štúdiová biela metalická šedá **Busch-axcent®** antracitová slonová kosť štúdiová biela metalická šedá zamatová biela zamatová čierna	N 2CKA006200A0166 N 2CKA006200A0168 N 2CKA006200A0170 N 2CKA006200A0172 N 2CKA006200A0181 N 2CKA006200A0176 N 2CKA006200A0178 N 2CKA006200A0166 N 2CKA006200A0168 N 2CKA006200A0172 N 2CKA006200A0174 N 2CKA006200A0166 N 2CKA006200A0168 N 2CKA006200A0172 N 2CKA006200A0174 N 2CKA006200A0176 N 2CKA006200A0178	1 1 1 1 1 1 1 1 1 1 1 1 1 1 1 1 1
	future® linear **solo® (carat)** **Busch-axcent®**	Typové číslo: 62762-8xx-WL-500 **Snímač je nutné doplniť vhodným spínacím prístrojom podľa druhu a veľkosti záťaže.**		1 2 3 **4** 5 6 7 8	

Poznámky:

[14] Ak je použitá tlejivka alebo LED, nesmie premosťovať kontakt tlačidlového ovládača (je nutné použiť prístroj so svorkou N).

[23] Súčasťou dodávky je samolepiaca clonka na úpravu oblasti zachytenia.

[57] Imitácia kovu nástrekom na plast. Skutočný kov a imitácia kovu sa môžu vzhľadovo líšiť.

N Novinka

ABB-free@home® flex (s Bluetooth)

Snímače pohybu • Meteostanica

Pre prístroje	Názov	Farba	Objedn. kód	Jednot. bal. ks
Pre dizajn	**Technické údaje**		**Kompletnosť**	
2CKA006800A3042 2CKA006800A3045 2CKA006800A3048 2CKA006500A0013 2CKA006800A3051	**Snímač spínača automatického 180 flex (s Bluetooth), Komfort-Sensor, so selektívnou šošovkou, bezzbernicový** Pre kombináciu s nasledujúcimi prístrojmi flex: prístroj spínací s jedným relé, s dvoma relé alebo s e-kontaktom, prístroj stmievača krátkocestný, prístroj podružného ovládania. Možno ovládať na diaľku cez Bluetooth pomocou aplikácie pre smartfón/tablet. Programovanie cez Bluetooth s aplikáciou ABB-free@home® Next. Uhol pokrytia: 180° (4 snímacie roviny, vhodné napr. na schodisko) Oblasť zachytenia závisí od montážnej výšky 0,8 - 1,2 m, príp. 2,2 m (pozrite kapitolu Technické údaje). Nastaviteľné hodnoty: – prahové osvetlenie (1 - 500 lx, denný režim, test) – oneskorenie vypnutia (10 s - 10 min., impulz 1 s) Pracovná teplota: –5 °C až +45 °C	**future® linear** antracitová slonová kosť hliníková strieborná štúdiová biela ušľachtilá oceľ[57] zamatová biela zamatová čierna **solo® (carat)** antracitová slonová kosť štúdiová biela metalická šedá **Busch-axcent®** antracitová slonová kosť štúdiová biela metalická šedá zamatová biela zamatová čierna	N 2CKA006200A0234 N 2CKA006200A0236 N 2CKA006200A0238 N 2CKA006200A0240 N 2CKA006200A0249 N 2CKA006200A0244 N 2CKA006200A0246 N 2CKA006200A0234 N 2CKA006200A0236 N 2CKA006200A0240 N 2CKA006200A0242 N 2CKA006200A0234 N 2CKA006200A0236 N 2CKA006200A0240 N 2CKA006200A0242 N 2CKA006200A0244 N 2CKA006200A0246	1 1 1 1 1 1 1 1 1 1 1 1 1 1 1 1 1
future® linear **solo® (carat)** **Busch-axcent®**	Typové číslo: 62764-8xx-WL-500 **Snímač je nutné doplniť vhodným spínacím prístrojom podľa druhu a veľkosti záťaže.**		1 2 3 **4** **5** 6 7 8	
	Stanica meteorologická, bezzbernicová Vonkajšia meteostanica pre ABB-free@home® a ABB-free@home® flex. Pre záznam a prenos hodnôt jasu, teploty, rýchlosti vetra a informácie o daždi. Údaje o počasí je možné vizualizovať vo webovom rozhraní a v aplikácii pre mobilné telefóny a tablety. Rýchlosť vetra: 2 - 30 m/s Pripojenie k zbernici ABB-free@home® bezzbernicovo (wireless). Menovité napätie: 110 - 230 V AC Menovitý kmitočet: 50 - 60 Hz Napätie zbernice: 24 V DC Stupeň krytia: IP 44 Pracovná teplota: –20 °C až +55 °C Intenzita slnečného žiarenia: 1 - 100 000 lx Rozmery (v × š × h): 108 × 121 × 227 mm		N 2CKA006200A0297	1
	Typové číslo: WS-1-WL.1		1 2 **3** 4 5 6 7 8	
2CKA006200A0297	**Držiak pre meteostanicu** Na montáž meteorologickej stanice na kovový stožiar (48 - 60 mm) alebo na montáž na roh budovy.		N 2CKA006200A0848	1
	Typové číslo: WS-1/A1.1		1 2 **3** 4 5 6 7 8	

NOVINKA

Poznámky:

[57] Imitácia kovu nástrekom na plast. Skutočný kov a imitácia kovu sa môžu vzhľadovo líšiť.

N Novinka

Dizajnové kryty pre ABB flexTronics® a ABB-free@home® flex

	Pre prístroje	Názov	Farba	Objedn. kód	Jednot. bal. ks
	Pre dizajn	**Technické údaje**		**Kompletnosť**	
	2CKA006220A0117 2CKA006220A0128 2CKA006400A0099 2CKA006200A0281	**Kryt 1-násobný, bez potlače** Kryt pre 1-násobné tlačidlové rozhranie ABB-free@home® a 1-násobné tlačidlové rozhranie / s 1-násobným akčným členom ABB-free@home®, ďalej pre 1-násobný prvok ABB flexTronics® a 1-násobný prvok ABB-free@home® flex.	 biela slonová kosť grafitová šedá	 2CKA006220A0669 2CKA006220A0635 2CKA006220A0686	 1 1 1
	basic55®	Typové číslo: SR-1-9xx		1 2 3 **4** 5 6 7 8	
	2CKA006220A0117 2CKA006220A0128 2CKA006400A0099 2CKA006200A0281	**Kryt 1-násobný, symbol „žalúzie“** Kryt pre 1-násobné tlačidlové rozhranie ABB-free@home® a 1-násobné tlačidlové rozhranie / s 1-násobným akčným členom ABB-free@home®, ďalej pre 1-násobný prvok ABB flexTronics® a 1-násobný prvok ABB-free@home® flex.	 biela slonová kosť grafitová šedá	 2CKA006220A0671 2CKA006220A0637 2CKA006220A0688	 1 1 1
	basic55®	Typové číslo: SRL-1-9xx		1 2 3 **4** 5 6 7 8	
	2CKA006220A0117 2CKA006220A0128 2CKA006400A0099 2CKA006200A0281	**Kryt 1-násobný, symbol „scény“** Kryt pre 1-násobné tlačidlové rozhranie ABB-free@home® a 1-násobné tlačidlové rozhranie / s 1-násobným akčným členom ABB-free@home®, ďalej pre 1-násobný prvok ABB flexTronics® a 1-násobný prvok ABB-free@home® flex.	 biela slonová kosť grafitová šedá	 2CKA006220A0672 2CKA006220A0638 2CKA006220A0689	 1 1 1
	basic55®	Typové číslo: SRS-1-9xx		1 2 3 **4** 5 6 7 8	
	2CKA006220A0118 2CKA006220A0124 2CKA006220A0125 2CKA006400A0101 2CKA006200A0283	**Kryt 2-násobný ľavý/pravý, bez potlače** Kryt pre 2-násobné tlačidlové rozhranie ABB-free@home® a 2-násobné tlačidlové rozhranie / akčný člen, ďalej pre 2-násobný prvok ABB flexTronics® a 2-násobný prvok ABB-free@home® flex.	 biela slonová kosť grafitová šedá	 2CKA006220A0674 2CKA006220A0640 2CKA006220A0691	 1 1 1
	basic55®	Typové číslo: SR-2-9xx		1 2 3 **4** 5 6 7 8	
	2CKA006220A0118 2CKA006220A0124 2CKA006220A0125 2CKA006400A0101 2CKA006200A0283	**Kryt 2-násobný ľavý/pravý, symbol „žalúzie“** Kryt pre 2-násobné tlačidlové rozhranie ABB-free@home® a 2-násobné tlačidlové rozhranie / akčný člen, ďalej pre 2-násobný prvok ABB flexTronics® a 2-násobný prvok ABB-free@home® flex.	 biela slonová kosť grafitová šedá	 2CKA006220A0676 2CKA006220A0642 2CKA006220A0693	 1 1 1
	basic55®	Typové číslo: SRB-2-9xx		1 2 3 **4** 5 6 7 8	
	2CKA006220A0118 2CKA006220A0124 2CKA006220A0125 2CKA006400A0101 2CKA006200A0283	**Kryt 2-násobný ľavý, symbol „scény“** Kryt pre 2-násobné tlačidlové rozhranie ABB-free@home® a 2-násobné tlačidlové rozhranie / akčný člen, ďalej pre 2-násobný prvok ABB flexTronics® a 2-násobný prvok ABB-free@home® flex.	 biela slonová kosť grafitová šedá	 2CKA006220A0677 2CKA006220A0643 2CKA006220A0694	 1 1 1
	basic55®	Typové číslo: SRS-2-L-9xx		1 2 3 **4** 5 6 7 8	
	2CKA006220A0118 2CKA006220A0124 2CKA006220A0125 2CKA006400A0101 2CKA006200A0283	**Kryt 2-násobný pravý, symbol „scény“** Kryt pre 2-násobné tlačidlové rozhranie ABB-free@home® a 2-násobné tlačidlové rozhranie / akčný člen, ďalej pre 2-násobný prvok ABB flexTronics® a 2-násobný prvok ABB-free@home® flex.	 biela slonová kosť grafitová šedá	 2CKA006220A0681 2CKA006220A0647 2CKA006220A0698	 1 1 1
	basic55®	Typové číslo: SRS-2-R-9xx		1 2 3 **4** 5 6 7 8	

Poznámky:

Dizajnové kryty pre ABB flexTronics® a ABB-free@home® flex

Pre prístroje	Názov	Farba	Objedn. kód	Jednot. bal. ks	
Pre dizajn	**Technické údaje**		**Kompletnosť**		
2CKA006220A0117	**Kryt 1-násobný, bez potlače**				
2CKA006220A0128	Kryt pre 1-násobné tlačidlové rozhranie	biela	6220A-A01000 B	5/1	
2CKA006400A0099	ABB-free@home® a 1-násobné tlačidlové	slonová kosť	6220A-A01000 C	5/1	
2CKA006200A0281	rozhranie / s 1-násobným akčným členom	šedá	6220A-A01000 S	5/1	
	ABB-free@home®, ďalej pre 1-násobný prvok	béžová	6220A-A01000 D	5/1	
	ABB flexTronics® a 1-násobný prvok	hnedá	6220A-A01000 H	5/1	
	ABB-free@home® flex.	čierna	6220A-A01000 N	5/1	
		dymová šedá	6220A-A01000 S2	5/1	
		vresová červená	6220A-A01000 R2	5/1	
Tango®			1 2 3 **4** 5 6 7 8		
2CKA006220A0117	**Kryt 1-násobný, symbol „žalúzie“**				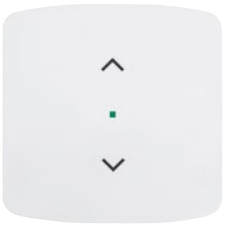
2CKA006220A0128	Kryt pre 1-násobné tlačidlové rozhranie	biela	6220A-A01002 B	5/1	
2CKA006400A0099	ABB-free@home® a 1-násobné tlačidlové	slonová kosť	6220A-A01002 C	5/1	
2CKA006200A0281	rozhranie / s 1-násobným akčným členom	šedá	6220A-A01002 S	5/1	
	ABB-free@home®, ďalej pre 1-násobný prvok	béžová	6220A-A01002 D	5/1	
	ABB flexTronics® a 1-násobný prvok	hnedá	6220A-A01002 H	5/1	
	ABB-free@home® flex.	čierna	6220A-A01002 N	5/1	
		dymová šedá	6220A-A01002 S2	5/1	
		vresová červená	6220A-A01002 R2	5/1	
Tango®			1 2 3 **4** 5 6 7 8		
2CKA006220A0117	**Kryt 1-násobný, symbol „scény“**				
2CKA006220A0128	Kryt pre 1-násobné tlačidlové rozhranie	biela	6220A-A01003 B	5/1	
2CKA006400A0099	ABB-free@home® a 1-násobné tlačidlové	slonová kosť	6220A-A01003 C	5/1	
2CKA006200A0281	rozhranie / s 1-násobným akčným členom	šedá	6220A-A01003 S	5/1	
	ABB-free@home®, ďalej pre 1-násobný prvok	béžová	6220A-A01003 D	5/1	
	ABB flexTronics® a 1-násobný prvok	hnedá	6220A-A01003 H	5/1	
	ABB-free@home® flex.	čierna	6220A-A01003 N	5/1	
		dymová šedá	6220A-A01003 S2	5/1	
		vresová červená	6220A-A01003 R2	5/1	
Tango®			1 2 3 **4** 5 6 7 8		
2CKA006220A0118	**Kryt 2-násobný ľavý/pravý, bez potlače**				
2CKA006220A0124	Kryt pre 2-násobné tlačidlové rozhranie	biela	6220A-A02000 B	5/1	
2CKA006220A0125	ABB-free@home® a 2-násobné tlačidlové	slonová kosť	6220A-A02000 C	5/1	
2CKA006400A0101	rozhranie / s akčným členom ABB-free@home®,	šedá	6220A-A02000 S	5/1	
2CKA006200A0283	ďalej pre 2-násobný prvok ABB flexTronics®	béžová	6220A-A02000 D	5/1	
	a 2-násobný prvok ABB-free@home® flex.	hnedá	6220A-A02000 H	5/1	
		čierna	6220A-A02000 N	5/1	
		dymová šedá	6220A-A02000 S2	5/1	
		vresová červená	6220A-A02000 R2	5/1	
Tango®			1 2 3 **4** 5 6 7 8		
2CKA006220A0118	**Kryt 2-násobný ľavý/pravý, symbol „žalúzie“**				
2CKA006220A0124	Kryt pre 2-násobné tlačidlové rozhranie	biela	6220A-A02002 B	5/1	
2CKA006220A0125	ABB-free@home® a 2-násobné tlačidlové	slonová kosť	6220A-A02002 C	5/1	
2CKA006400A0101	rozhranie / akčný člen, ďalej pre 2-násobný	šedá	6220A-A02002 S	5/1	
2CKA006200A0283	prvok ABB flexTronics® a 2-násobný prvok	béžová	6220A-A02002 D	5/1	
	ABB-free@home® flex.	hnedá	6220A-A02002 H	5/1	
		čierna	6220A-A02002 N	5/1	
		dymová šedá	6220A-A02002 S2	5/1	
		vresová červená	6220A-A02002 R2	5/1	
Tango®			1 2 3 **4** 5 6 7 8		
2CKA006220A0118	**Kryt 2-násobný ľavý, symbol „scény“**				
2CKA006220A0124	Kryt pre 2-násobné tlačidlové rozhranie	biela	6220A-A02103 B	5/1	
2CKA006220A0125	ABB-free@home® a 2-násobné tlačidlové	slonová kosť	6220A-A02103 C	5/1	
2CKA006400A0101	rozhranie / akčný člen, ďalej pre 2-násobný	šedá	6220A-A02103 S	5/1	
2CKA006200A0283	prvok ABB flexTronics® a 2-násobný prvok	béžová	6220A-A02103 D	5/1	
	ABB-free@home® flex.	hnedá	6220A-A02103 H	5/1	
		čierna	6220A-A02103 N	5/1	
		dymová šedá	6220A-A02103 S2	5/1	
		vresová červená	6220A-A02103 R2	5/1	
Tango®			1 2 3 **4** 5 6 7 8		
2CKA006220A0118	**Kryt 2-násobný pravý, symbol „scény“**				
2CKA006220A0124	Kryt pre 2-násobné tlačidlové rozhranie	biela	6220A-A02203 B	5/1	
2CKA006220A0125	ABB-free@home® a 2-násobné tlačidlové	slonová kosť	6220A-A02203 C	5/1	
2CKA006400A0101	rozhranie / akčný člen, ďalej pre 2-násobný	šedá	6220A-A02203 S	5/1	
2CKA006200A0283	prvok ABB flexTronics® a 2-násobný prvok	béžová	6220A-A02203 D	5/1	
	ABB-free@home® flex.	hnedá	6220A-A02203 H	5/1	
		čierna	6220A-A02203 N	5/1	
		dymová šedá	6220A-A02203 S2	5/1	
		vresová červená	6220A-A02203 R2	5/1	
Tango®			1 2 3 **4** 5 6 7 8		

Poznámky:

Dizajnové kryty pre ABB flexTronics® a ABB-free@home® flex

	Pre prístroje	Názov	Farba	Objedn. kód	Jednot. bal. ks
	Pre dizajn	**Technické údaje**		**Kompletnosť**	
	2CKA006220A0117	**Kryt 1-násobný, bez potlače**	**Levit®**		
	2CKA006220A0128	Kryt pre 1-násobné tlačidlové rozhranie	biela	6220H-A01000 03	5/1
	2CKA006400A0099	ABB-free@home® a 1-násobné tlačidlové	šedá	6220H-A01000 16	5/1
	2CKA006200A0281	rozhranie / s 1-násobným akčným členom	macchiato	6220H-A01000 18	5/1
		ABB-free@home®, ďalej pre 1-násobný prvok	**Levit®M**		
		ABB flexTronics® a 1-násobný prvok	onyx	6220H-A01000 63	5/1
		ABB-free@home® flex.	perleťová	6220H-A01000 68	5/1
		Pre kompletáciu je nutné použiť rámček	oceľová	6220H-A01000 69	5/1
	Levit®	alebo kryt rámčeka s otvorom 55×55 mm –	titánová	6220H-A01000 70	5/1
	Levit®M	pozrite kapitolu Levit®, Levit®M.		1 2 3 **4** 5 6 7 8	
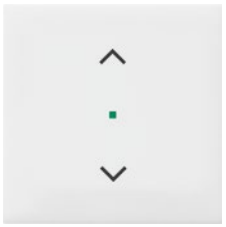	2CKA006220A0117	**Kryt 1-násobný, symbol „žalúzie“**	**Levit®**		
	2CKA006220A0128	Kryt pre 1-násobné tlačidlové rozhranie	biela	6220H-A01002 03	5/1
	2CKA006400A0099	ABB-free@home® a 1-násobné tlačidlové	šedá	6220H-A01002 16	5/1
	2CKA006200A0281	rozhranie / s 1-násobným akčným členom	macchiato	6220H-A01002 18	5/1
		ABB-free@home®, ďalej pre 1-násobný prvok	**Levit®M**		
		ABB flexTronics® a 1-násobný prvok	onyx	6220H-A01002 63	5/1
		ABB-free@home® flex.	perleťová	6220H-A01002 68	5/1
		Pre kompletáciu je nutné použiť rámček	oceľová	6220H-A01002 69	5/1
	Levit®	alebo kryt rámčeka s otvorom 55×55 mm –	titánová	6220H-A01002 70	5/1
	Levit®M	pozrite kapitolu Levit®, Levit®M.		1 2 3 **4** 5 6 7 8	
	2CKA006220A0117	**Kryt 1-násobný, symbol „scény“**	**Levit®**		
	2CKA006220A0128	Kryt pre 1-násobné tlačidlové rozhranie	biela	6220H-A01003 03	5/1
	2CKA006400A0099	ABB-free@home® a 1-násobné tlačidlové	šedá	6220H-A01003 16	5/1
	2CKA006200A0281	rozhranie / s 1-násobným akčným členom	macchiato	6220H-A01003 18	5/1
		ABB-free@home®, ďalej pre 1-násobný prvok	**Levit®M**		
		ABB flexTronics® a 1-násobný prvok	onyx	6220H-A01003 63	5/1
		ABB-free@home® flex.	perleťová	6220H-A01003 68	5/1
		Pre kompletáciu je nutné použiť rámček	oceľová	6220H-A01003 69	5/1
	Levit®	alebo kryt rámčeka s otvorom 55×55 mm –	titánová	6220H-A01003 70	5/1
	Levit®M	pozrite kapitolu Levit®, Levit®M.		1 2 3 **4** 5 6 7 8	
	2CKA006220A0118	**Kryt 2-násobný ľavý/pravý, bez potlače**	**Levit®**		
	2CKA006220A0124	Kryt pre 2-násobné tlačidlové rozhranie	biela	6220H-A02000 03	5/1
	2CKA006220A0125	ABB-free@home® a 2-násobné tlačidlové	šedá	6220H-A02000 16	5/1
	2CKA006400A0101	rozhranie / s akčným členom ABB-free@home®,	macchiato	6220H-A02000 18	5/1
	2CKA006200A0283	ďalej pre 2-násobný prvok ABB flexTronics®	**Levit®M**		
		a 2-násobný prvok ABB-free@home® flex.	onyx	6220H-A02000 63	5/1
			perleťová	6220H-A02000 68	5/1
		Pre kompletáciu je nutné použiť rámček	oceľová	6220H-A02000 69	5/1
	Levit®	alebo kryt rámčeka s otvorom 55×55 mm –	titánová	6220H-A02000 70	5/1
	Levit®M	pozrite kapitolu Levit®, Levit®M.		1 2 3 **4** 5 6 7 8	
	2CKA006220A0118	**Kryt 2-násobný ľavý/pravý, symbol „žalúzie“**	**Levit®**		
	2CKA006220A0124	Kryt pre 2-násobné tlačidlové rozhranie	biela	6220H-A02002 03	5/1
	2CKA006220A0125	ABB-free@home® a 2-násobné tlačidlové	šedá	6220H-A02002 16	5/1
	2CKA006400A0101	rozhranie / s akčným členom ABB-free@home®,	macchiato	6220H-A02002 18	5/1
	2CKA006200A0283	ďalej pre 2-násobný prvok ABB flexTronics®	**Levit®M**		
		a 2-násobný prvok ABB-free@home® flex.	onyx	6220H-A02002 63	5/1
			perleťová	6220H-A02002 68	5/1
		Pre kompletáciu je nutné použiť rámček	oceľová	6220H-A02002 69	5/1
	Levit®	alebo kryt rámčeka s otvorom 55×55 mm –	titánová	6220H-A02002 70	5/1
	Levit®M	pozrite kapitolu Levit®, Levit®M.		1 2 3 **4** 5 6 7 8	
	2CKA006220A0118	**Kryt 2-násobný ľavý, symbol „scény“**	**Levit®**		
	2CKA006220A0124	Kryt pre 2-násobné tlačidlové rozhranie	biela	6220H-A02103 03	5/1
	2CKA006220A0125	ABB-free@home® a 2-násobné tlačidlové	šedá	6220H-A02103 16	5/1
	2CKA006400A0101	rozhranie / s akčným členom ABB-free@home®,	macchiato	6220H-A02103 18	5/1
	2CKA006200A0283	ďalej pre 2-násobný prvok ABB flexTronics®	**Levit®M**		
		a 2-násobný prvok ABB-free@home® flex.	onyx	6220H-A02103 63	5/1
			perleťová	6220H-A02103 68	5/1
		Pre kompletáciu je nutné použiť rámček	oceľová	6220H-A02103 69	5/1
	Levit®	alebo kryt rámčeka s otvorom 55×55 mm –	titánová	6220H-A02103 70	5/1
	Levit®M	pozrite kapitolu Levit®, Levit®M.		1 2 3 **4** 5 6 7 8	
	2CKA006220A0118	**Kryt 2-násobný pravý, symbol „scény“**	**Levit®**		
	2CKA006220A0124	Kryt pre 2-násobné tlačidlové rozhranie	biela	6220H-A02203 03	5/1
	2CKA006220A0125	ABB-free@home® a 2-násobné tlačidlové	šedá	6220H-A02203 16	5/1
	2CKA006400A0101	rozhranie / s akčným členom ABB-free@home®,	macchiato	6220H-A02203 18	5/1
	2CKA006200A0283	ďalej pre 2-násobný prvok ABB flexTronics®	**Levit®M**		
		a 2-násobný prvok ABB-free@home® flex.	onyx	6220H-A02203 63	5/1
			perleťová	6220H-A02203 68	5/1
		Pre kompletáciu je nutné použiť rámček	oceľová	6220H-A02203 69	5/1
	Levit®	alebo kryt rámčeka s otvorom 55×55 mm –	titánová	6220H-A02203 70	5/1
	Levit®M	pozrite kapitolu Levit®, Levit®M.		1 2 3 **4** 5 6 7 8	

Poznámky:

Dizajnové kryty pre ABB flexTronics® a ABB-free@home® flex

Pre prístroje	Názov	Farba	Objedn. kód	Jednot. bal. ks	
Pre dizajn	**Technické údaje**		**Kompletnosť**		
2CKA006220A0117	**Kryt 1-násobný, bez potlače**	**Element®**			
2CKA006220A0128	Kryt pre 1-násobné tlačidlové rozhranie	biela / ľadová biela	6220E-A01000 01	5/1	
2CKA006400A0099	ABB-free@home® a 1-násobné tlačidlové	biela / biela	6220E-A01000 03	5/1	
2CKA006200A0281	rozhranie / s 1-násobným akčným členom	biela / ľadová šedá	6220E-A01000 04	5/1	
	ABB-free@home®, ďalej pre 1-násobný prvok	**Time®, Time® Arbo**			
	ABB flexTronics® a 1-násobný prvok	biela / ľadová biela	6220E-A01000 01	5/1	
	ABB-free@home® flex.	biela / biela	6220E-A01000 03	5/1	
		titánová	6220E-A01000 08	5/1	
		starostrieborná	6220E-A01000 32	5/1	
		šampanská	6220E-A01000 33	5/1	
		antracitová	6220E-A01000 34	5/1	
		oceľová	6220E-A01000 36	5/1	

Element®
Time® (Arbo)

1 2 3 **4** 5 6 7 8

2CKA006220A0117	**Kryt 1-násobný, symbol „žalúzie“**	**Element®**			
2CKA006220A0128	Kryt pre 1-násobné tlačidlové rozhranie	biela / ľadová biela	6220E-A01002 01	5/1	
2CKA006400A0099	ABB-free@home® a 1-násobné tlačidlové	biela / biela	6220E-A01002 03	5/1	
2CKA006200A0281	rozhranie / s 1-násobným akčným členom	biela / ľadová šedá	6220E-A01002 04	5/1	
	ABB-free@home®, ďalej pre 1-násobný prvok	**Time®, Time® Arbo**			
	ABB flexTronics® a 1-násobný prvok	biela / ľadová biela	6220E-A01002 01	5/1	
	ABB-free@home® flex.	biela / biela	6220E-A01002 03	5/1	
		titánová	6220E-A01002 08	5/1	
		starostrieborná	6220E-A01002 32	5/1	
		šampanská	6220E-A01002 33	5/1	
		antracitová	6220E-A01002 34	5/1	
		oceľová	6220E-A01002 36	5/1	

Element®
Time® (Arbo)

1 2 3 **4** 5 6 7 8

2CKA006220A0117	**Kryt 1-násobný, symbol „scény“**	**Element®**			
2CKA006220A0128	Kryt pre 1-násobné tlačidlové rozhranie	biela / ľadová biela	6220E-A01003 01	5/1	
2CKA006400A0099	ABB-free@home® a 1-násobné tlačidlové	biela / biela	6220E-A01003 03	5/1	
2CKA006200A0281	rozhranie / s 1-násobným akčným členom	biela / ľadová šedá	6220E-A01003 04	5/1	
	ABB-free@home®, ďalej pre 1-násobný prvok	**Time®, Time® Arbo**			
	ABB flexTronics® a 1-násobný prvok	biela / ľadová biela	6220E-A01003 01	5/1	
	ABB-free@home® flex.	biela / biela	6220E-A01003 03	5/1	
		titánová	6220E-A01003 08	5/1	
		starostrieborná	6220E-A01003 32	5/1	
		šampanská	6220E-A01003 33	5/1	
		antracitová	6220E-A01003 34	5/1	
		oceľová	6220E-A01003 36	5/1	

Element®
Time® (Arbo)

1 2 3 **4** 5 6 7 8

Poznámky:

Dizajnové kryty pre ABB flexTronics® a ABB-free@home® flex

Pre prístroje	Názov	Farba	Objedn. kód	Jednot. bal. ks
Pre dizajn	**Technické údaje**		**Kompletnosť**	
2CKA006220A0118	**Kryt 2-násobný ľavý/pravý, bez potlače**	**Element®**		
2CKA006220A0124	Kryt pre 2-násobné tlačidlové rozhranie	biela / ľadová biela	6220E-A02000 01	5/1
2CKA006220A0125	ABB-free@home® a 2-násobné tlačidlové	biela / biela	6220E-A02000 03	5/1
2CKA006400A0101	rozhranie / s akčným členom ABB-free@home®,	biela / ľadová šedá	6220E-A02000 04	5/1
2CKA006200A0283	ďalej pre 2-násobný prvok ABB flexTronics®	**Time®, Time® Arbo**		
	a 2-násobný prvok ABB-free@home® flex.	biela / ľadová biela	6220E-A02000 01	5/1
		biela / biela	6220E-A02000 03	5/1
		titánová	6220E-A02000 08	5/1
		starostrieborná	6220E-A02000 32	5/1
		šampanská	6220E-A02000 33	5/1
		antracitová	6220E-A02000 34	5/1
		oceľová	6220E-A02000 36	5/1
Element® **Time® (Arbo)**			1 2 3 **4** 5 6 7 8	
2CKA006220A0118	**Kryt 2-násobný ľavý/pravý, symbol „žalúzie“**	**Element®**		
2CKA006220A0124	Kryt pre 2-násobné tlačidlové rozhranie	biela / ľadová biela	6220E-A02002 01	5/1
2CKA006220A0125	ABB-free@home® a 2-násobné tlačidlové	biela / biela	6220E-A02002 03	5/1
2CKA006400A0101	rozhranie / s akčným členom ABB-free@home®,	biela / ľadová šedá	6220E-A02002 04	5/1
2CKA006200A0283	ďalej pre 2-násobný prvok ABB flexTronics®	**Time®, Time® Arbo**		
	a 2-násobný prvok ABB-free@home® flex.	biela / ľadová biela	6220E-A02002 01	5/1
		biela / biela	6220E-A02002 03	5/1
		titánová	6220E-A02002 08	5/1
		starostrieborná	6220E-A02002 32	5/1
		šampanská	6220E-A02002 33	5/1
		antracitová	6220E-A02002 34	5/1
		oceľová	6220E-A02002 36	5/1
Element® **Time® (Arbo)**			1 2 3 **4** 5 6 7 8	
2CKA006220A0118	**Kryt 2-násobný ľavý, symbol „scény“**	**Element®**		
2CKA006220A0124	Kryt pre 2-násobné tlačidlové rozhranie	biela / ľadová biela	6220E-A02103 01	5/1
2CKA006220A0125	ABB-free@home® a 2-násobné tlačidlové	biela / biela	6220E-A02103 03	5/1
2CKA006400A0101	rozhranie / s akčným členom ABB-free@home®,	biela / ľadová šedá	6220E-A02103 04	5/1
2CKA006200A0283	ďalej pre 2-násobný prvok ABB flexTronics®	**Time®, Time® Arbo**		
	a 2-násobný prvok ABB-free@home® flex.	biela / ľadová biela	6220E-A02103 01	5/1
		biela / biela	6220E-A02103 03	5/1
		titánová	6220E-A02103 08	5/1
		starostrieborná	6220E-A02103 32	5/1
		šampanská	6220E-A02103 33	5/1
		antracitová	6220E-A02103 34	5/1
		oceľová	6220E-A02103 36	5/1
Element® **Time® (Arbo)**			1 2 3 **4** 5 6 7 8	

Poznámky:

Dizajnové kryty pre ABB flexTronics® a ABB-free@home® flex

Pre prístroje	Názov	Farba	Objedn. kód	Jednot. bal. ks
Pre dizajn	**Technické údaje**		**Kompletnosť**	
2CKA006220A0118	**Kryt 2-násobný pravý, symbol „scény“**	**Element®**		
2CKA006220A0124	Kryt pre 2-násobné tlačidlové rozhranie	biela / ľadová biela	6220E-A02203 01	5/1
2CKA006220A0125	ABB-free@home® a 2-násobné tlačidlové	biela / biela	6220E-A02203 03	5/1
2CKA006400A0101	rozhranie / s akčným členom ABB-free@home®,	biela / ľadová šedá	6220E-A02203 04	5/1
2CKA006200A0283	ďalej pre 2-násobný prvok ABB flexTronics®	**Time®, Time® Arbo**		
	a 2-násobný prvok ABB-free@home® flex.	biela / ľadová biela	6220E-A02203 01	5/1
		biela / biela	6220E-A02203 03	5/1
		titánová	6220E-A02203 08	5/1
		starostrieborná	6220E-A02203 32	5/1
		šampanská	6220E-A02203 33	5/1
		antracitová	6220E-A02203 34	5/1
		oceľová	6220E-A02203 36	5/1
Element®				
Time® (Arbo)			1 2 3 **4** 5 6 7 8	
2CKA006220A0117	**Kryt 1-násobný, bez potlače**	**future® linear**		
2CKA006220A0128	Kryt pre 1-násobné tlačidlové rozhranie	antracitová	2CKA006220A0137	10/1
2CKA006400A0099	ABB-free@home® a 1-násobné tlačidlové	slonová kosť	2CKA006220A0516	10/1
2CKA006200A0281	rozhranie / s 1-násobným akčným členom	hliníková strieborná	2CKA006220A0138	10/1
	ABB-free@home®, ďalej pre 1-násobný prvok	štúdiová biela	2CKA006220A0139	10/1
	ABB flexTronics® a 1-násobný prvok	ušľachtilá oceľ [57]	2CKA006220A0533	10/1
	ABB-free@home® flex.	zamatová biela	2CKA006220A0601	10/1
		zamatová čierna	2CKA006220A0618	10/1
		solo® carat		
		antracitová	2CKA006220A0137	10/1
		slonová kosť	2CKA006220A0516	10/1
		štúdiová biela	2CKA006220A0139	10/1
		metalická šedá	2CKA006220A0550	10/1
		Busch-axcent®		
		antracitová	2CKA006220A0137	10/1
		hliníková strieborná	2CKA006220A0138	10/1
		štúdiová biela	2CKA006220A0139	10/1
		metalická šedá	2CKA006220A0550	10/1
future® linear		zamatová biela	2CKA006220A0601	10/1
solo® (carat)		zamatová čierna	2CKA006220A0618	10/1
Busch-axcent®	Typové číslo: SR-1-8xx		1 2 3 **4** 5 6 7 8	
2CKA006220A0117	**Kryt 1-násobný, symbol „žalúzie“**	**future® linear**		
2CKA006220A0128	Kryt pre 1-násobné tlačidlové rozhranie	antracitová	2CKA006220A0143	10/1
2CKA006400A0099	ABB-free@home® a 1-násobné tlačidlové	slonová kosť	2CKA006220A0518	10/1
2CKA006200A0281	rozhranie / s 1-násobným akčným členom	hliníková strieborná	2CKA006220A0144	10/1
	ABB-free@home®, ďalej pre 1-násobný prvok	štúdiová biela	2CKA006220A0145	10/1
	ABB flexTronics® a 1-násobný prvok	ušľachtilá oceľ [57]	2CKA006220A0535	10/1
	ABB-free@home® flex.	zamatová biela	2CKA006220A0603	10/1
		zamatová čierna	2CKA006220A0620	10/1
		solo® carat		
		antracitová	2CKA006220A0143	10/1
		slonová kosť	2CKA006220A0518	10/1
		štúdiová biela	2CKA006220A0145	10/1
		metalická šedá	2CKA006220A0552	10/1
		Busch-axcent®		
		antracitová	2CKA006220A0143	10/1
		hliníková strieborná	2CKA006220A0144	10/1
		štúdiová biela	2CKA006220A0145	10/1
		metalická šedá	2CKA006220A0552	10/1
future® linear		zamatová biela	2CKA006220A0603	10/1
solo® (carat)		zamatová čierna	2CKA006220A0620	10/1
Busch-axcent®	Typové číslo: SRB-1-8xx		1 2 3 **4** 5 6 7 8	

Poznámky:
[57] Imitácia kovu nástrekom na plast. Skutočný kov a imitácia kovu sa môžu vzhľadovo líšiť.

Dizajnové kryty pre ABB flexTronics® a ABB-free@home® flex

Pre prístroje	Názov	Farba	Objedn. kód	Jednot. bal. ks
Pre dizajn	**Technické údaje**		**Kompletnosť**	
2CKA006220A0117	**Kryt 1-násobný, symbol „scény“**	**future® linear**		
2CKA006220A0128	Kryt pre 1-násobné tlačidlové rozhranie	antracitová	2CKA006220A0146	10/1
2CKA006400A0099	ABB-free@home® a 1-násobné tlačidlové	slonová kosť	2CKA006220A0519	10/1
2CKA006200A0281	rozhranie / s 1-násobným akčným členom	hliníková strieborná	2CKA006220A0147	10/1
	ABB-free@home®, ďalej pre 1-násobný prvok	štúdiová biela	2CKA006220A0148	10/1
	ABB flexTronics® a 1-násobný prvok	ušľachtilá oceľ [57)]	2CKA006220A0536	10/1
	ABB-free@home® flex.	zamatová biela	2CKA006220A0604	10/1
		zamatová čierna	2CKA006220A0621	10/1
		solo® carat		
		antracitová	2CKA006220A0146	10/1
		slonová kosť	2CKA006220A0519	10/1
		štúdiová biela	2CKA006220A0148	10/1
		metalická šedá	2CKA006220A0553	10/1
		Busch-axcent®		
		antracitová	2CKA006220A0146	10/1
		hliníková strieborná	2CKA006220A0147	10/1
		štúdiová biela	2CKA006220A0148	10/1
		metalická šedá	2CKA006220A0553	10/1
future® linear		zamatová biela	2CKA006220A0604	10/1
solo® (carat)		zamatová čierna	2CKA006220A0621	10/1
Busch-axcent®	Typové číslo: SRS-1-8xx		1 2 3 **4** 5 6 7 8	
2CKA006220A0118	**Kryt 2-násobný ľavý/pravý, bez potlače**	**future® linear**		
2CKA006220A0124	Kryt pre 2-násobné tlačidlové rozhranie	antracitová	2CKA006220A0152	10/1
2CKA006220A0125	ABB-free@home® a 2-násobné tlačidlové	slonová kosť	2CKA006220A0521	10/1
2CKA006400A0101	rozhranie / s akčným členom ABB-free@home®,	hliníková strieborná	2CKA006220A0153	10/1
2CKA006200A0283	ďalej pre 2-násobný prvok ABB flexTronics®	štúdiová biela	2CKA006220A0154	10/1
	a 2-násobný prvok ABB-free@home® flex.	ušľachtilá oceľ [57)]	2CKA006220A0538	10/1
		zamatová biela	2CKA006220A0606	10/1
		zamatová čierna	2CKA006220A0623	10/1
		solo® carat		
		antracitová	2CKA006220A0152	10/1
		slonová kosť	2CKA006220A0521	10/1
		štúdiová biela	2CKA006220A0154	10/1
		metalická šedá	2CKA006220A0555	10/1
		Busch-axcent®		
		antracitová	2CKA006220A0152	10/1
		hliníková strieborná	2CKA006220A0153	10/1
		štúdiová biela	2CKA006220A0154	10/1
		metalická šedá	2CKA006220A0555	10/1
future® linear		zamatová biela	2CKA006220A0606	10/1
solo® (carat)		zamatová čierna	2CKA006220A0623	10/1
Busch-axcent®	Typové číslo: SR-2-8xx		1 2 3 **4** 5 6 7 8	
2CKA006220A0118	**Kryt 2-násobný ľavý/pravý, symbol „žalúzie“**	**future® linear**		
2CKA006220A0124	Kryt pre 2-násobné tlačidlové rozhranie	antracitová	2CKA006220A0158	10/1
2CKA006220A0125	ABB-free@home® a 2-násobné tlačidlové	slonová kosť	2CKA006220A0523	10/1
2CKA006400A0101	rozhranie / s akčným členom ABB-free@home®,	hliníková strieborná	2CKA006220A0159	10/1
2CKA006200A0283	ďalej pre 2-násobný prvok ABB flexTronics®	štúdiová biela	2CKA006220A0160	10/1
	a 2-násobný prvok ABB-free@home® flex.	ušľachtilá oceľ [57)]	2CKA006220A0540	10/1
		zamatová biela	2CKA006220A0608	10/1
		zamatová čierna	2CKA006220A0625	10/1
		solo® carat		
		antracitová	2CKA006220A0158	10/1
		slonová kosť	2CKA006220A0523	10/1
		štúdiová biela	2CKA006220A0160	10/1
		metalická šedá	2CKA006220A0557	10/1
		Busch-axcent®		
		antracitová	2CKA006220A0158	10/1
		hliníková strieborná	2CKA006220A0159	10/1
		štúdiová biela	2CKA006220A0160	10/1
		metalická šedá	2CKA006220A0557	10/1
future® linear		zamatová biela	2CKA006220A0608	10/1
solo® (carat)		zamatová čierna	2CKA006220A0625	10/1
Busch-axcent®	Typové číslo: SRB-2-8xx		1 2 3 **4** 5 6 7 8	

Poznámky:
[57)] Imitácia kovu nástrekom na plast. Skutočný kov a imitácia kovu sa môžu vzhľadovo líšiť.

Dizajnové kryty pre ABB flexTronics® a ABB-free@home® flex

Pre prístroje	Názov	Farba	Objedn. kód	Jednot. bal. ks
Pre dizajn	**Technické údaje**		**Kompletnosť**	
2CKA006220A0118 2CKA006220A0124 2CKA006220A0125 2CKA006400A0101 2CKA006200A0283	**Kryt 2-násobný ľavý, symbol „scény“** Kryt pre 2-násobné tlačidlové rozhranie ABB-free@home® a 2-násobné tlačidlové rozhranie / s akčným členom ABB-free@home®, ďalej pre 2-násobný prvok ABB flexTronics® a 2-násobný prvok ABB-free@home® flex.	**future® linear** antracitová slonová kosť hliníková strieborná štúdiová biela ušľachtilá oceľ [57] zamatová biela zamatová čierna **solo® carat** antracitová slonová kosť štúdiová biela metalická šedá **Busch-axcent®** antracitová hliníková strieborná štúdiová biela metalická šedá zamatová biela zamatová čierna	 2CKA006220A0161 2CKA006220A0524 2CKA006220A0162 2CKA006220A0163 2CKA006220A0541 2CKA006220A0609 2CKA006220A0626 2CKA006220A0161 2CKA006220A0524 2CKA006220A0163 2CKA006220A0558 2CKA006220A0161 2CKA006220A0162 2CKA006220A0163 2CKA006220A0558 2CKA006220A0609 2CKA006220A0626	 10/1 10/1 10/1 10/1 10/1 10/1 10/1 10/1 10/1 10/1 10/1 10/1 10/1 10/1 10/1 10/1 10/1
future® linear **solo® (carat)** **Busch-axcent®**	Typové číslo: SRS-2-L-8xx		1 2 3 **4** 5 6 7 8	
2CKA006220A0118 2CKA006220A0124 2CKA006220A0125 2CKA006400A0101 2CKA006200A0283	**Kryt 2-násobný pravý, symbol „scény“** Kryt pre 2-násobné tlačidlové rozhranie ABB-free@home® a 2-násobné tlačidlové rozhranie / s akčným členom ABB-free@home®, ďalej pre 2-násobný prvok ABB flexTronics® a 2-násobný prvok ABB-free@home® flex.	**future® linear** antracitová slonová kosť hliníková strieborná štúdiová biela ušľachtilá oceľ [57] zamatová biela zamatová čierna **solo® carat** antracitová slonová kosť štúdiová biela metalická šedá **Busch-axcent®** antracitová hliníková strieborná štúdiová biela metalická šedá zamatová biela zamatová čierna	 2CKA006220A0173 2CKA006220A0528 2CKA006220A0174 2CKA006220A0175 2CKA006220A0545 2CKA006220A0613 2CKA006220A0630 2CKA006220A0173 2CKA006220A0528 2CKA006220A0175 2CKA006220A0562 2CKA006220A0173 2CKA006220A0174 2CKA006220A0175 2CKA006220A0562 2CKA006220A0613 2CKA006220A0630	 10/1 10/1 10/1 10/1 10/1 10/1 10/1 10/1 10/1 10/1 10/1 10/1 10/1 10/1 10/1 10/1 10/1
future® linear **solo® (carat)** **Busch-axcent®**	Typové číslo: SRS-2-R-8xx		1 2 3 **4** 5 6 7 8	

Poznámky:
[57] Imitácia kovu nástrekom na plast. Skutočný kov a imitácia kovu sa môžu vzhľadovo líšiť.

16

ABB-free@home®

ABB-free@home®

Tlačidlové rozhranie	11
Termostat	14
Dotykové displeje	15
Tlačidlová rozhranie s akčnými členmi	20
Snímače pohybu	24
Snímače pohybu s akčnými členmi	27
Dizajnové kryty	30
Systémové prístroje	41
Akčné členy	42
Moduly binárnych vstupov	47
Bezdrôtové prístroje	48
Príslušenstvo	49
Bezzbernicové prvky	50

16

ABB-free@home®

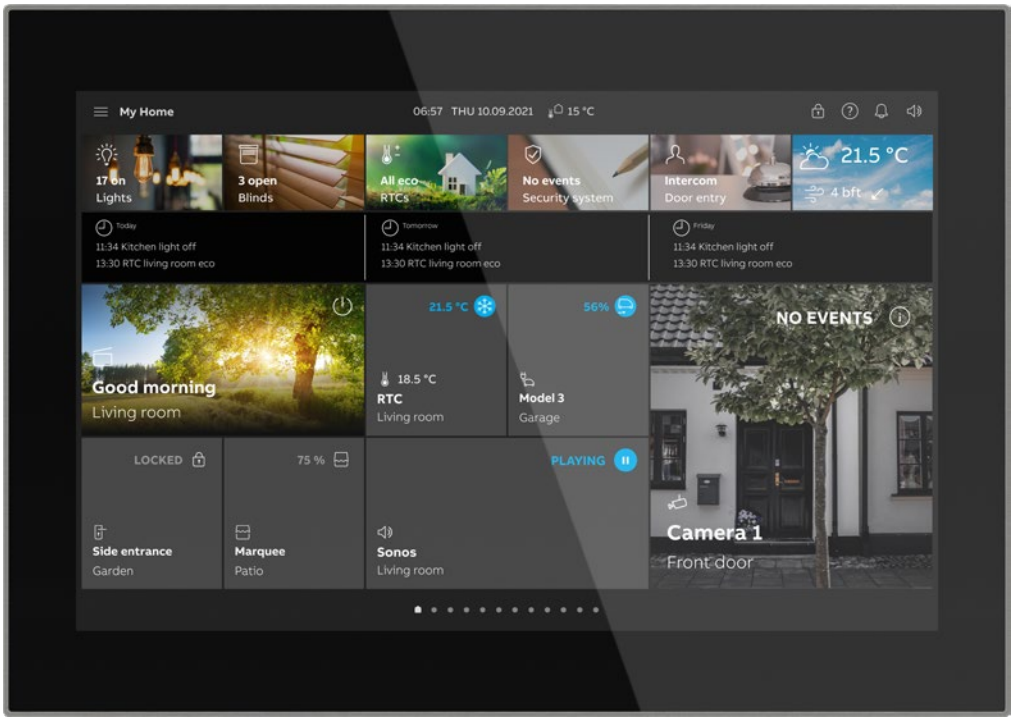

—
V designoch
- basic55®
- Tango®
- Levit®
- Levit®M
- Element®
- Time®
- Time® Arbo
- future® linear
- solo®
- solo® carat
- Busch-axcent®



ABB-free@home® –
priestorový termostat
Na nastavenie požadovanej teploty. Možnosť nastavenia funkcie ECO. LCD zobrazenie prevádzkových režimov. Využitie funkcie pre kúrenie alebo chladenie.

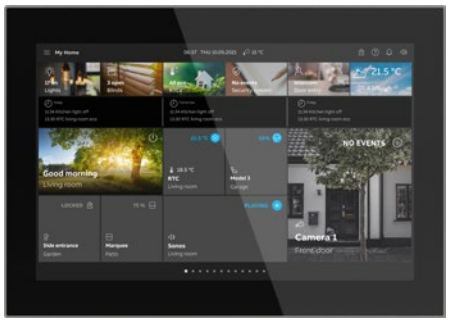

ABB-free@home® –
dotykový panel SmartTouch 10"
Na ovládanie osvetlenia, stmievania, pohybu žalúzií a ďalších funkcií priamo na displeji prístroja. Je možné ovládať až 18 funkcií na jednej obrazovke. Zároveň slúži ako videotelefón – priame pripojenie zbernice ABB-Welcome Midi.



ABB-free@home® –
snímač pohybu
Možnosť spínania akčných členov ABB-free@home® v závislosti od pohybu osôb a jasu okolia. Nastavenie oneskorenia zopnutia, intenzity okolitého osvetlenia.

ABB-free@home® –
systémový modul 2.0
Základný modul celého systému. Na uvedenie do prevádzky a následné vzdialené ovládanie inštalácie. LED signalizácia jednotlivých stavov zariadení. Prepojenie s domácou WLAN sieťou.

ABB-free@home®
Inteligentná elektroinštalácia na pohodlné ovládanie

Vytvorili sme inteligentnú elektroinštaláciu – systém domovej automatizácie ľahší ako kedykoľvek predtým. Domová automatizácia – sloboda a komfort. ABB-free@home® predstavuje nový štandard ľahkej inštalácie, uvedenia do prevádzky a obsluhy.

Úplné prepojenie – dom, spotrebiče, elektroinštalácia
Oslobodzujúce! So systémom ABB-free@home® môžu elektroinštalatéri zrealizovať ľubovoľné prepojenie elektroinštalácie a spotrebičov za veľmi krátky čas. Sloboda v domovej automatizácii.

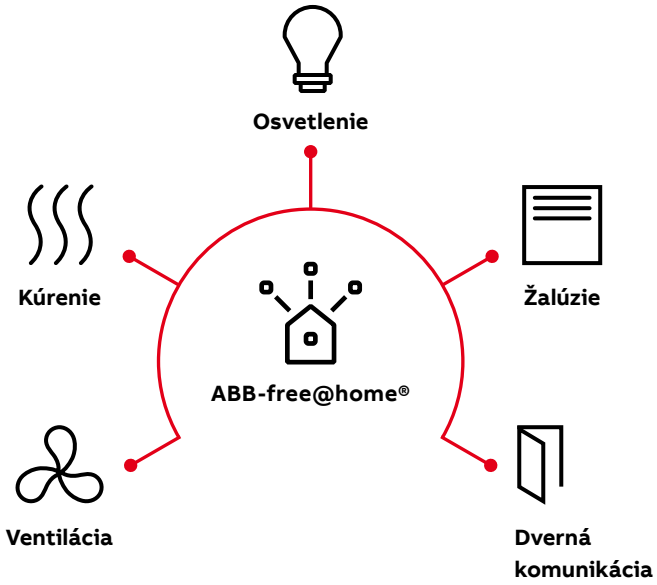

Dvakrát ľahší
S ABB-free@home® môžu byť žalúzie, svetlá, kúrenie, ventilácia a otváranie dverí domovými telefónmi riadené vzdialene prostredníctvom mobilnej aplikácie.

Inteligencia ľahko a rýchlo
Domová automatizácia pre žalúzie, svetlá, kúrenie, ventiláciu a ovládanie dverí sa stáva ľahšou ako kedykoľvek predtým. ABB-free@home® poskytuje koncovým zákazníkom väčšie pohodlie, bezpečnosť a úspory energií bez akéhokoľvek veľkého úsilia a zvyšuje šance na úspech elekromontérov u zákazníkov, pretože tento systém je možné pochopiť a inštalovať bez predchádzajúceho rozsiahleho školenia. Systém s veľkou budúcnosťou, ktorý šetrí váš čas! Od inštalácie pomocou dvojžilového vedenia až po konfiguráciu a obsluhu pomocou tabletu, smartfónu alebo počítača. S ABB-free@home® je možné všetky inštalácie v dome zlúčiť neuveriteľne ľahko. Pomocou intuitívnej používateľskej príručky pre mobilné aplikácie je možné všetky nastavenia vykonať veľmi rýchlo.

Pohodlné
Jednotlivé scénické režimy sú jednoducho nastaviteľné a tiež neskôr ľahko prispôsobené aj koncovými užívateľmi.

Uvedenie do prevádzky
Intuitívne uvedenie do prevádzky pomocou všetkých bežných internetových prehľadávačov, rovnako ako pomocou aplikácií pre iOS a Android.



Ľahká a priama je cesta k úspechu! Teraz aj v budúcnosti
Príjemnejší a pohodlnejší život. Toto je téma pre dnešok aj zajtrajšok. Preto sa dopyt po domovej automatizácii bude aj naďalej zvyšovať. S jednoduchým systémom, ktorým ABB-free@home® bezpochyby je, docielite komfortnejší a pohodlnejší životný štýl.

ABB-free@home® je odpoveďou na svetový trend s vysokým potenciálom
Už dnes vstúpila domová automatizácia v podobe prepojenia a vzájomnej komunikácie spotrebičov do nášho každodenného života. Počítače a smartfóny tu už ukázali cestu. Smartfónom či tabletom ovládame veľa spotrebičov, avšak rôznymi aplikáciami. ABB-free@home® – prepojenie všetkých zariadení jediným riešením. Témy, ako je pohodlie, energetická úspornosť a bezpečnosť, sú pre koncových zákazníkov zásadne dôležité už teraz. ABB-free@home® otvára mnoho možností na docielenie týchto kritérií. Vďaka ľahkému uvedeniu do prevádzky, nastaveniu, ovládaniu, ponúka tento systém mnohé výhody elektroinštalatérom aj samotným užívateľom.

Systém ponúka väčšie pohodlie, bezpečnosť a takisto účelnosť a je v danom cenovom segmente jedinečný. Jedným z dôvodov je to, že je možné neskôr ľahko vykonávať úpravy podľa svojich prianí. Vďaka ľahkej inštalácii a uvedeniu do prevádzky šetrí systém, s ktorým sa je možné naučiť pracovať celkom intuitívne, výrazne čas pri realizácii. Usporený čas je možné venovať svojmu osobnému životu, koníčkom a rodine. Ľahká a rýchla inštalácia sa vyplatí všetkým. Používateľom aj elektroinštalatérom!

Stačí vám tablet alebo smartfón
Nastavenie všetkých funkcií pomocou jedinej mobilnej aplikácie!
• Ľahká obsluha
• Produkt s veľkým potenciálom a so zaistenou budúcnosťou
• Konkurenčná výhoda
Celý systém je možné individuálne konfigurovať voľne dostupnou aplikáciou (iOS/Android) pomocou smartfónov alebo tabletov, rovnako ako prostredníctvom internetového prehľadávača v počítači.

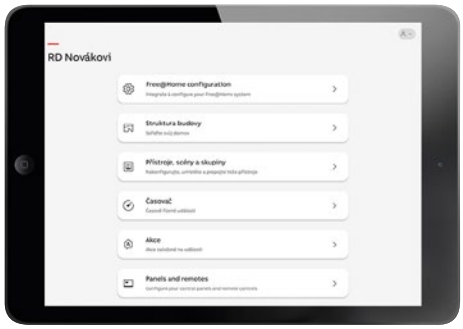

Prvý krok – dom
Najprv vytvoríte pôdorys s podlažiami a miestnosťami.

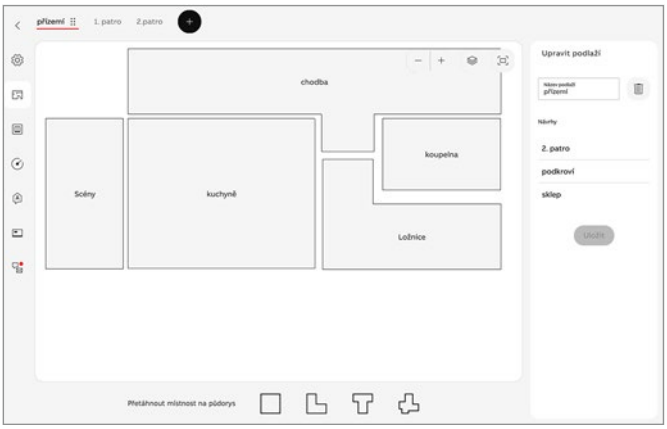

Druhý krok – rozmiestnenie
Snímače a moduly sú rozmiestnené v pôdoryse a pridelené v systéme. Rozmiestenie je vykonané pre všetky poschodia objektu a pre všetky miestnosti v jednotlivých podlažiach.

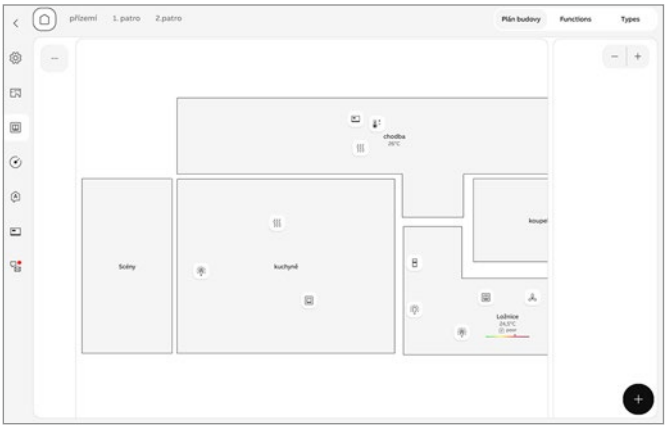

Tretí krok – prepojenie
A nakoniec je možné prvky kombinovať podľa potreby.



Riešenie s ABB-free@home® – jednoducho múdre a inteligentné
Konečne! ABB-free@home® mení obytné priestory na inteligentný domov. Prepojenie celého domu, spotrebičov aj elektroinštalácie v rámci domovej automatizácie je konečne k dispozícii skutočne pre každého.

Smartfón a tablet sa v dome stávajú diaľkovým ovládačom. Na všetko!
Pre každodenné použitie je systém domovej automatizácie a inteligentnej elektroinštalácie ABB-free@home® extrémne flexibilný. Táto vlastnosť systému umožňuje elektroinštalatérom plniť individuálne požiadavky všetkých užívateľov. Osvetlenie v kuchyni je možné zapnúť dotykom obrazovky tabletu alebo telefónu, aj keď je človek ešte v posteli. Alebo sa jedným spínačom deaktivujú všetky svetlá a zariadenia pri odchode z domu. Veľmi výhodné, extrémne pohodlné, vysoko energeticky úsporné! Nastavenie týchto variantov je také ľahké, ako len môže byť – podľa nálady alebo situácie. Telefónom, tabletom alebo stlačením tlačidla na stene.

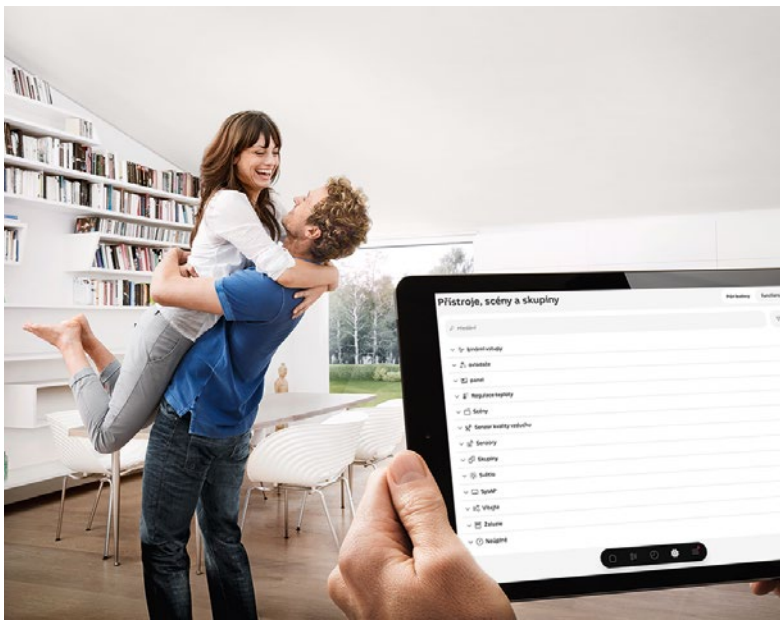

ABB-free@home®
Možnosti zapojenia inteligentnej elektroinštalácie

Zapojenie inštalácie zbernicovým káblom YCYM 2x2x0,8
Základná možnosť zapojenia systému je zapojenie pomocou zbernicového kábla. Všetky prvky sú pripojené do systému cez zbernicový kábel. Tak sa registrujú v systéme a možno im následne priradiť rôzne funkcie, nastavovať parametre a prepojovať ich medzi sebou. Tento druh sa v zásade používa v novostavbách a v nových objektoch, kde je namontovaná aj nová domová rozvodnica.

Zapojenie pomocou bezzbernicových prvkov
Pre doplnenie alebo rozšírenie systému je možné použiť druhý variant zapojenia prvkov. Tým je bezbernicové zapojenie. Ako názov napovedá, tak nie je potrebný zbernicový kábel. Prvky sa napájajú zo silového vedenia 230 V AC. Komunikujú medzi sebou aj so systémovým modulom bezdrôtovo. Keďže sú napájané, nie je potrebné sledovať a meniť batérie. Tento typ prvkov sa hodí pre doplnenie inštalácie o ďalšie funkcionality ale aj pre rekonštrukcie existujúcich inštalácií.

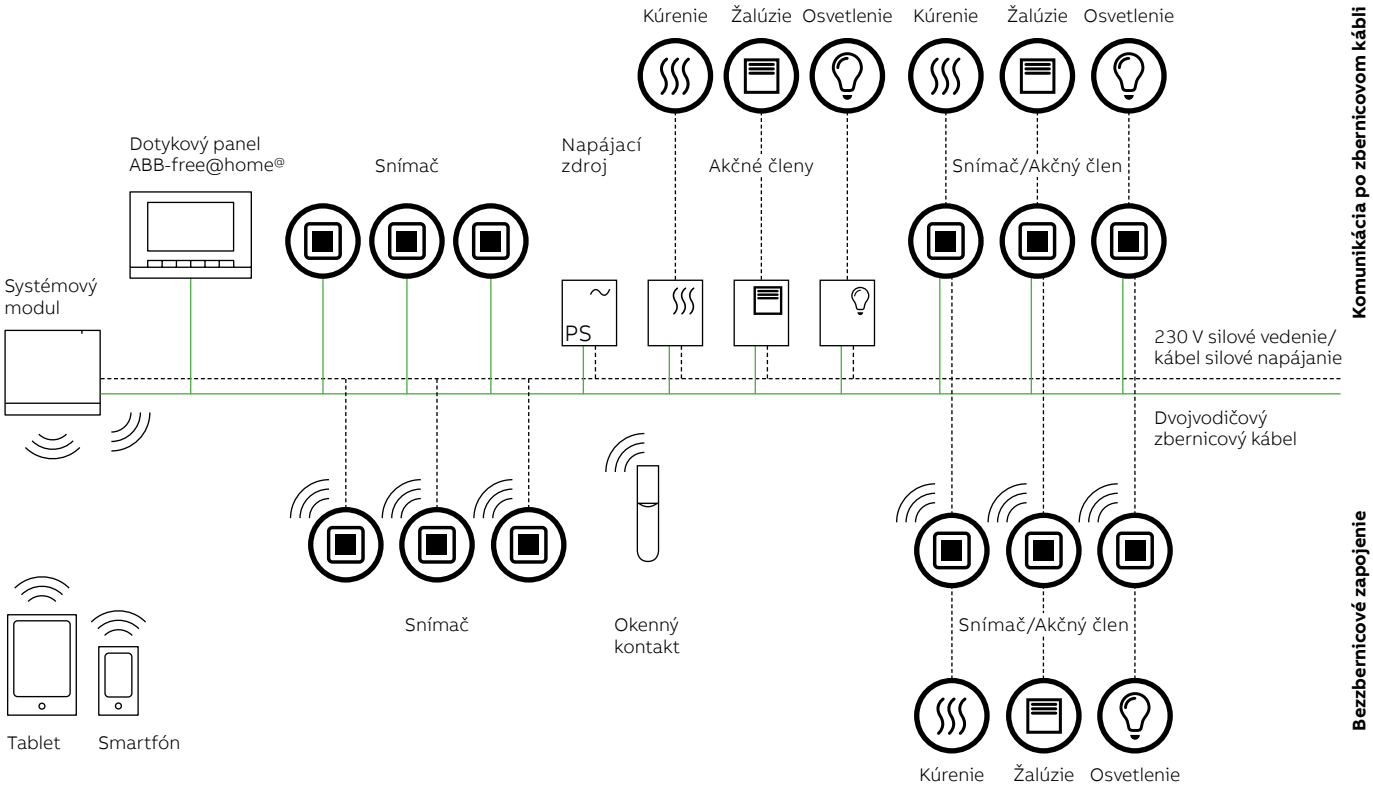

Možnosti zapojenia systému ABB-free@home®

ABB-free@home®

Dve možnosti zapojenia – centrálne alebo lokálne

Centrálne zapojenie s akčnými členmi umiestnenými na DIN lište v domovom rozvádzači
Vďaka inštalácii modulárnych akčných členov do rozvádzača na DIN lištu dochádza k skráteniu silových vedení, ktoré by viedli k jednotlivým snímačom. Silové vedenie v tomto prípade vedie iba k jednotlivým spotrebičom. Ostatné prepojenie je zabezpečené pomocou zbernice.

Kombinácia snímača a akčného člena pre lokálne ovládanie
Všetko v jednom. Pre úsporu miesta sú snímače a akčné členy umiestnené v jednej inštalačnej krabici. Funkcia oboch komponentov sa nakonfiguruje vopred. To robí programovanie základných funkcií zbytočným, ale možným podľa potreby. Toto riešenie umožňuje ovládanie svetiel a žalúzií aj pred naprogramovaním systému.

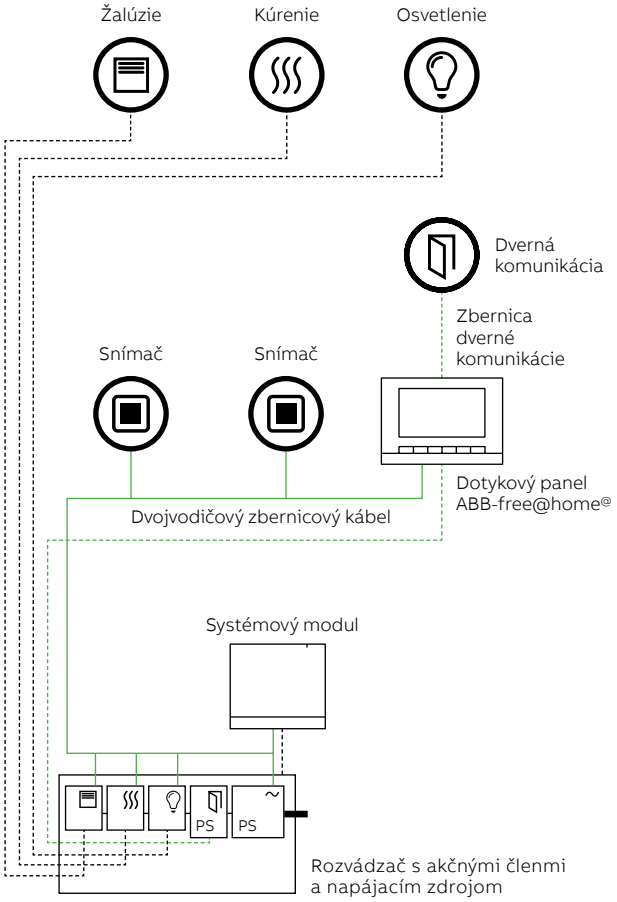

Centrálne zapojenie

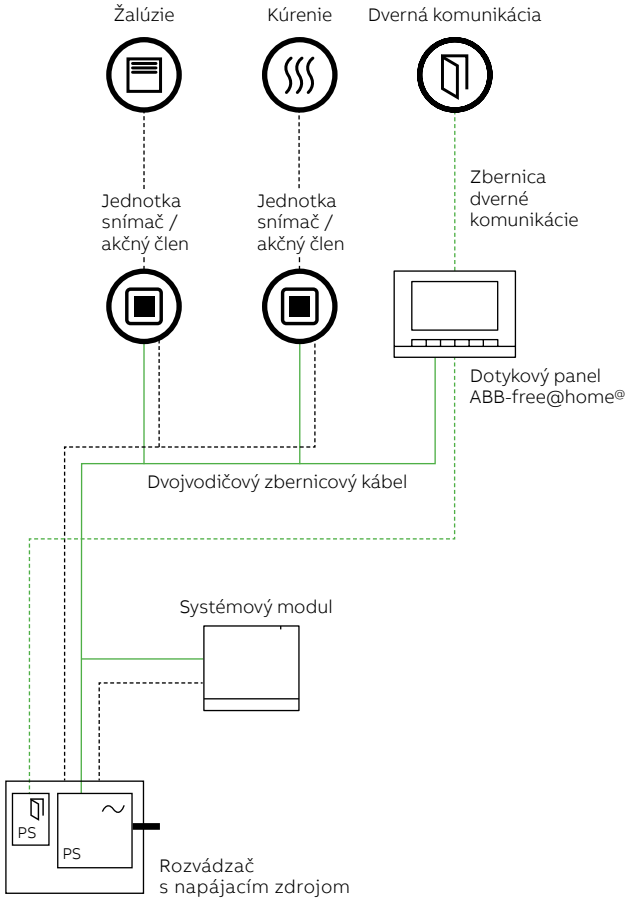

Decentralizované zapojenie

ABB-free@home®
Prehľad produktov

Väčšia sloboda vďaka ABB-free@home®
Riešenie, ktorému nič nechýba. S ABB-free@home® je možné premeniť širokú škálu riešení na skutočnosť. Tak v súkromnom sektore pri rezidenčných budovách, ako aj v sektore menších komerčných budov.

Systém inteligentnej elektroinštalácie pre domovú automatizáciu ABB-free@home® berie do úvahy všetky dôležité aplikácie – spínanie a stmievanie osvetlenia, detekciu pohybu, ovládanie žalúzií, svetelné scény, vykurovanie, ventiláciu, dvernú komunikáciu – domové telefóny, vzdialený prístup prostredníctvom smartfónov a tabletov, rovnako ako časové funkcie. Ovládacie prvky sú k dispozícii v dizajnových radoch basic55®, Tango®, Levit®, Levit®M, Element®, Time®, Time® Arbo, future® linear, solo®, solo® carat a Busch-axcent®.

Tlačidlové rozhranie
Na ovládanie jednotlivých zariadení slúžia rôzne tlačidlové rozhrania. Od vypínačov, cez ovládače žalúzií až po izbové termostaty. Spínanie osvetlenia a ďalších zariadení je možné tiež pomocou snímačov pohybu v dostupných dizajnových radoch.

Akčné členy
Akčné členy sú určené na ovládanie žalúzií, kúrenia, chladenia alebo na spínanie a stmievanie osvetlenia. Okrem členov pre zapustenú montáž ponúka systém ABB-free@home® prístroje na montáž do rozvádzačových skríň. Jednotlivé moduly sa líšia použitím a násobnosťou. Rôznou kombináciou akčných členov je možné docieliť najrôznejšie varianty ovládania jednotlivých spotrebičov a zariadení v domácnosti.





Dotykový panel SmartTouch
s displejom 10"

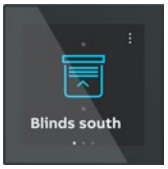

Dotykový panel
ABB RoomTouch®
s displejom 4"



Dotykový panel
ABB Trevion®
s displejom 2,4"

Systémový modul 2.0,
nástenný / do rozvádzača

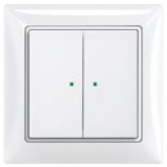

Ovládací prvok
2-násobný, stmievanie/
spínanie, dizajnový
rad basic55®, biela

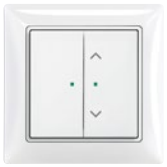

Ovládací prvok
2-násobný, spínanie/
žalúzie, dizajnový
rad basic55®, biela



Ovládací prvok
1-násobný, spínanie,
dizajnový rad
basic55®, biela



Ovládací prvok
1-násobný, žalúzie,
dizajnový rad
basic55®, biela



Snímač pohybu,
dizajnový rad
basic55®, biela



Priestorový termostat,
dizajnový rad
basic55®, biela



Ovládač ABB-Tenton®
6-násobný s termostatom,
zamatová čierna



Akčný člen spínací
4-násobný, modulárny



Rozhranie DALI/
free@home, modulárny



Akčný člen žalúziový
4-násobný, modulárny



Akčný člen kúrenia
6-násobný, modulárny



Napájací zdroj,
modulárny



Binárny vstup
4-násobný, modulárny



Akčný člen spínací / snímač 8/8 násobný,
modulárny

ABB-free@home®
Tlačidlové rozhranie

	Pre prístroje	Názov	Objedn. kód	Jednot. bal. ks
	Pre dizajn	**Technické údaje**	**Kompletnosť**	
		**Rozhranie tlačidlové 1-násobné, zapustené** Na ovládanie spínania, stmievania a ovládanie žalúzií pomocou akčného členu ABB-free@home®. Použitie iba v kombinácii s 1-násobnými krytmi pre ABB-free@home®. Pripojenie k zbernici ABB-free@home® pomocou priloženej svorkovnice. Ovládacie prvky: tlačidlové kontakty hore/dole Indikácia pomocou LED: orientačná funkcia a signalizácia stavu zopnuté Napätie zbernice: 24 V DC Stupeň krytia: IP 20 Pracovná teplota: –5 °C až +45 °C	2CKA006220A0117	1
	basic55® **Tango®** **Levit® (M)** **Element®** **Time® (Arbo)** **future® linear** **solo® (carat)** **Busch-axcent®**	Rozmery (v × š × h): 71 × 71 × 23 mm Montážna hĺbka: 9 mm Typové číslo: SU-F-1.0.1	1 2 3 4 5 6 7 8	
		**Rozhranie tlačidlové 2-násobné, zapustené** Na ovládanie spínania, stmievania a ovládanie žalúzií pomocou akčného členu ABB-free@home®. Použitie iba v kombinácii s 2-násobnými krytmi pre ABB-free@home®. Pripojenie k zbernici ABB-free@home® pomocou priloženej svorkovnice. Ovládacie prvky: tlačidlové kontakty hore/dole Indikácia pomocou LED: orientačná funkcia a signalizácia stavu zopnuté Napätie zbernice: 24 V DC Stupeň krytia: IP 20 Pracovná teplota: –5 °C až +45 °C	2CKA006220A0118	1
	basic55® **Tango®** **Levit® (M)** **Element®** **Time® (Arbo)** **future® linear** **solo® (carat)** **Busch-axcent®**	Rozmery (v × š × h): 71 × 71 × 23 mm Montážna hĺbka: 9 mm Typové číslo: SU-F-2.0.1	1 2 3 4 5 6 7 8	
		**Rozhranie tlačidlové 1-násobné, zapustené – 2M** Vysiela príkazy do akčného člena ABB-free@home® na prepínanie, stmievanie a ovládanie žalúzií. Používa sa s 2-násobnými tlačidlovými spínačmi ABB free@home®. Ovládací člen: spínacie kontakty hore/dole. Zobrazovacie členy: orientačná LED alebo zobrazenie stavu spínača. Stupeň krytia: IP 20 Montážna hĺbka: 14,1 mm Pre montáž s krytmi SR-2-N2.	N 2CKA006220A0222	1
	Zenit	Typové číslo: SU-F-1.0.PB.1	1 2 3 4 5 6 7 8	
		**Rozhranie tlačidlové 2-násobné, zapustené – 2M** Vysiela príkazy do akčného člena ABB-free@home® na prepínanie, stmievanie a ovládanie žalúzií. Používa sa s 4-násobnými tlačidlovými spínačmi ABB free@home®. Ovládací člen: spínacie kontakty hore/dole. Zobrazovacie členy: orientačná LED alebo zobrazenie stavu spínača. Stupeň krytia: IP 20 Montážna hĺbka: 14,1 mm Pre montáž s krytmi SR-4-N2.	N 2CKA006220A0223	1
	Zenit	Typové číslo: SU-F-2.0.PB.1	1 2 3 4 5 6 7 8	

Poznámky:
N Novinka

ABB-free@home®
Tlačidlové rozhranie

Pre prístroje	Názov	Farba	Objedn. kód	Jednot. bal. ks	
Pre dizajn	**Technické údaje**		**Kompletnosť**		
	ABB-Tenton® prvok ovládací 6-násobný s termostatom, zapustený Voľne programovateľný multifunkčný ovládací prvok s ovládaním kúrenia, chladenia a ventilácie. Integrovaný snímač teploty. LCD zobrazuje aktuálnu teplotu, nastavenú teplotu. S popisovým poľom. S integrovanou zbernicovou svorkovnicou ABB-free@home®. Možnosť konfigurácie „Master/slave“ termostatu. Montáž: zapustená (do elektroinštalačnej krabice) / povrchová (do krabice SAS/A.0.1-xxx) Stupeň krytia: IP 20 Rozsah pracovných teplôt: –5 °C až +45 °C. Rozmery (v × š x h): 117,1 × 90,1 × 13,5 mm Popisové pole je možné editovať v online konfigurátore.	zamatová čierna hliníková strieborná štúdiová biela zamatová biela	N 2CKA006220A0876 N 2CKA006220A0858 N 2CKA006220A0864 N 2CKA006220A0870	1 1 1 1	
ABB-Tenton®	Typové číslo: SBR-F-6.0.1-8xx		1 2 **3** 4 5 6 7 8		
	ABB-Tenton® prvok ovládací 6-násobný s termostatom, zapustený, IAQ Voľne programovateľný multifunkčný ovládací prvok s ovládaním kúrenia, chladenia a ventilácie. Integrované snímače teploty / CO_2 / relatívnej vlhkosti / VOC (prchavé organické zlúčeniny). LCD zobrazuje aktuálnu teplotu, nastavenú teplotu, relatívnu vlhkosť, hodnotu CO_2 a ďalšie. S popisovým poľom. S integrovanou zbernicovou svorkovnicou ABB-free@home®. Možnosť konfigurácie „Master/slave“ termostatu. Montáž: zapustená (do elektroinštalačnej krabice) / povrchová (do krabice SAS/A.0.1-xxx) Stupeň krytia: IP 20 Rozsah pracovných teplôt: –5 °C až +45 °C. Rozmery (v × š x h): 117,1 × 90,1 × 13,5 mm Popisové pole je možné editovať v online konfigurátore.	zamatová čierna hliníková strieborná štúdiová biela zamatová biela	N 2CKA006220A0878 N 2CKA006220A0860 N 2CKA006220A0866 N 2CKA006220A0872	1 1 1 1	
ABB-Tenton®	Typové číslo: SBC-F-6.0.1-8xx		1 2 **3** 4 5 6 7 8		
	ABB-Tenton® prvok ovládací 8-násobný so snímačom teploty, zapustený Voľne programovateľný multifunkčný ovládací prvok. Integrovaný snímač teploty (možno použiť ako termostat na ovládacom paneli či mobilné aplikácie). S popisovým poľom. S integrovanou zbernicovou svorkovnicou ABB-free@home®. Montáž: zapustená (do elektroinštalačnej krabice) / povrchová (do krabice SAS/A.0.1-xxx) Stupeň krytia: IP 20 Rozsah pracovných teplôt: –5 °C až +45 °C. Rozmery (v × š x h): 117,1 × 90,1 × 13,5 mm Popisové pole je možné editovať v online konfigurátore.	zamatová čierna hliníková strieborná štúdiová biela zamatová biela	N 2CKA006220A0874 N 2CKA006220A0856 N 2CKA006220A0862 N 2CKA006220A0868	1 1 1 1	
ABB-Tenton®	Typové číslo: SB-F-8.0.1-8xx		1 2 **3** 4 5 6 7 8		

Poznámky:
N Novinka

ABB-free@home®
Tlačidlové rozhranie

	Pre prístroje	Názov	Farba	Objedn. kód	Jednot. bal. ks
	Pre dizajn	**Technické údaje**		**Kompletnosť**	
		**ABB-Tenton® prvok ovládací 10-násobný s termostatom, zapustený** Voľne programovateľný multifunkčný ovládací prvok s ovládaním kúrenia, chladenia a ventilácie. Integrovaný snímač teploty s termostatem. LCD zobrazuje aktuálnu teplotu, nastavenú teplotu. S popisovým poľom. S integrovanou zbernicovou svorkovnicou ABB-free@home®. Možnosť konfigurácie „Master/slave“ termostatu. Montáž: zapustená (do elektroinštalačnej krabice) / povrchová (do krabice SAB/A.0.1-xxx) Stupeň krytia: IP 20 Rozsah pracovných teplôt: –5 °C až +45 °C. Rozmery (v × š x h): 167,1 × 90,1 × 13,5 mm Popisové pole je možné editovať v online konfigurátore.	zamatová čierna hliníková strieborná štúdiová biela zamatová biela	N 2CKA006220A0877 N 2CKA006220A0859 N 2CKA006220A0865 N 2CKA006220A0871	1 1 1 1
	ABB-Tenton®	Typové číslo: SBR-F-10.0.1-8xx		1 2 **3** 4 5 6 7 8	
		**ABB-Tenton® prvok ovládací 10-násobný s termostatom, zapustený, IAQ** Voľne programovateľný multifunkčný ovládací prvok s ovládaním kúrenia, chladenia a ventilácie. Integrované snímače teploty / CO_2 / relatívnej vlhkosti / VOC (prchavé organické zlúčeniny). LCD zobrazuje aktuálnu teplotu, nastavenú teplotu, relatívnu vlhkosť, hodnotu CO_2 a ďalšie. S popisovým poľom. S integrovanou zbernicovou svorkovnicou ABB-free@home®. Možnosť konfigurácie „Master/slave“ termostatu. Montáž: zapustená (do elektroinštalačnej krabice) / povrchová (do krabice SAB/A.0.1-xxx) Stupeň krytia: IP 20 Rozsah pracovných teplôt: –5 °C až +45 °C. Rozmery (v × š x h): 167,1 × 90,1 × 13,5 mm Popisové pole je možné editovať v online konfigurátore.	zamatová čierna hliníková strieborná štúdiová biela zamatová biela	N 2CKA006220A0879 N 2CKA006220A0861 N 2CKA006220A0867 N 2CKA006220A0873	1 1 1 1
	ABB-Tenton®	Typové číslo: SBC-F-10.0.1-8xx		1 2 **3** 4 5 6 7 8	
		**ABB-Tenton® prvok ovládací 12-násobný so snímačom teploty, zapuštěný** Voľne programovateľný multifunkčný ovládací prvok. Integrovaný snímač teploty (možno použiť ako termostat na ovládacom paneli či mobilné aplikácie). S popisovým poľom. S integrovanou zbernicovou svorkovnicou ABB-free@home®. Montáž: zapustená (do elektroinštalačnej krabice) / povrchová (do krabice SAB/A.0.1-xxx) Stupeň krytia: IP 20 Rozsah pracovných teplôt: –5 °C až +45 °C. Rozmery (v × š x h): 167,1 × 90,1 × 13,5 mm Popisové pole je možné editovať v online konfigurátore.	zamatová čierna hliníková strieborná štúdiová biela zamatová biela	N 2CKA006220A0875 N 2CKA006220A0857 N 2CKA006220A0863 N 2CKA006220A0869	1 1 1 1
	ABB-Tenton®	Typové číslo: SB-F-12.0.1-8xx		1 2 **3** 4 5 6 7 8	
		**ABB-Tenton® základňa pre povrchovú montáž, 6-/8-násobné prvky** Základňa pre ovládacie prvky ABB-Tenton® pre povrchovú montáž. Určené pre 6-násobné ovládacie prvky s LCD alebo pre 8-násobné ovládacie prvky. Stupeň krytia: IP 20 Rozsah pracovných teplôt: –5 °C až +45 °C. Rozmery (v × š x h): 116 × 85 × 17,5 mm	zamatová čierna hliníková strieborná štúdiová biela zamatová biela	N 2CKA006330A0085 N 2CKA006330A0086 N 2CKA006330A0018 N 2CKA006330A0084	1 1 1 1
	ABB-Tenton®	Typové číslo: SAS/A.0.1-8xx		1 2 3 4 5 6 **7** 8	

Poznámky:
N Novinka

ABB-free@home®

Tlačidlové rozhranie • Termostat

Pre prístroje	Názov	Farba	Objedn. kód	Jednot. bal. ks	
Pre dizajn	**Technické údaje**		**Kompletnosť**		
	ABB-Tenton® základňa pre povrchovú montáž, 10-/12-násobné prvky	zamatová čierna	N 2CKA006330A0091	1	
	Základňa pre ovládacie prvky ABB-Tenton® pre povrchovú montáž.	hliníková strieborná	N 2CKA006330A0092	1	
	Určené pre 10-násobné ovládacie prvky s LCD alebo pre 12-násobné ovládacie prvky.	štúdiová biela	N 2CKA006330A0020	1	
	Stupeň krytia: IP 20	zamatová biela	N 2CKA006330A0090	1	
	Rozsah pracovných teplôt: –5 °C až +45 °C.				
	Rozmery (v × š x h): 166 × 85 × 17,5 mm				
ABB-Tenton®	Typové číslo: SAB/A.0.1-8xx		1 2 3 4 5 6 **7** 8		
	Termostat priestorový, zapustený, bezzbernicový		2CKA006200A0081	1	
	Funkcia kúrenia/chladenia.				
	Ovládací prvok s funkciou regulátora priestorovej teploty na ovládanie komerčne dostupných zariadení.				
	Displej na nastavenie požadovanej teploty.				
	Možnosť pripojenia podlahového senzora 2CKA006220A0721.				
	Použitie iba s krytmi pre priestorový termostat ABB-free@home®.				
	Komunikácia so systémovým modulom prebieha bezzbernicovo (nemá integrovanú zbernicovú svorkovnicu).				
	Ovládací prvok: tzv. plávajúci kryt na nastavenie hodnôt a prevádzkových režimov				
	Displej: LCD zobrazenie prevádzkových režimov a hodnôt				
	Menovité napätie: 230 V AC				
basic55®	Stupeň krytia: IP 20				
Tango®	Pracovná teplota: –5 °C až +45 °C				
Levit® (M)	Rozmery (v × š × h): 71 × 71 × 48 mm				
Element®	Montážna hĺbka: 32 mm				
Time® (Arbo)					
future® linear					
solo® (carat)					
Busch-axcent®	Typové číslo: RTC-F-1-WL		1 2 3 4 5 6 7 8		
	Termostat priestorový pokojový, akčný člen, zapustený, bezzbernicový		2CKA006200A0082	1	
	Funkcia kúrenia/chladenia.				
	Ovládací prvok s funkciou regulátora priestorovej teploty na ovládanie komerčne dostupných zariadení.				
	Displej na nastavenie požadovanej teploty.				
	Možnosť pripojenia podlahového senzora 2CKA006220A0721.				
	Použitie iba s krytmi pre priestorový termostat ABB-free@home®.				
	Komunikácia so systémovým modulom prebieha bezzbernicovo (nemá integrovanú zbernicovú svorkovnicu).				
	Ovládací prvok: tzv. plávajúci kryt na nastavenie hodnôt a prevádzkových režimov				
	3-vodičové pripojenie.				
	Displej: LCD zobrazenie prevádzkových režimov a hodnôt				
basic55®	Menovité napätie: 230 V AC				
Tango®	Menovitý výkon: 3 680 W				
Levit® (M)	Menovitý prúd: 16 A				
Element®	Stupeň krytia: IP 20				
Time® (Arbo)	Pracovná teplota: –5 °C až +45 °C				
future® linear	Rozmery (v × š × h): 71 × 71 × 48 mm				
solo® (carat)	Montážna hĺbka: 32 mm				
Busch-axcent®	Typové číslo: RTC-F-2.1-1-WL		1 2 3 4 5 6 7 8		
	Termostat priestorový, zapustený		2CKA006220A0122	1	
	Funkcia kúrenia/chladenia.				
	Ovládací prvok s regulátorom priestorovej teploty na ovládanie komerčne dostupných zariadení.				
	Displej na nastavenie požadovanej teploty.				
	Použitie iba s krytmi pre priestorový termostat ABB-free@home®.				
	Pripojenie k zbernici ABB-free@home® pomocou priloženej svorkovnice.				
	Ovládací prvok: tzv. plávajúci kryt na nastavenie hodnôt a prevádzkových režimov				
	Displej: LCD zobrazenie prevádzkových režimov a hodnôt				
	Napätie zbernice: 24 V DC				
basic55®	Stupeň krytia: IP 20				
Tango®	Pracovná teplota: –5 °C až +45 °C				
Levit® (M)	Rozmery (v × š × h): 71 × 71 × 30 mm				
Element®	Montážna hĺbka: 14 mm				
Time® (Arbo)					
future® linear					
solo® (carat)					
Busch-axcent®	Typové číslo: RTC-F-1		1 2 3 4 5 6 7 8		

Poznámky:
N Novinka

ABB-free@home®

Termostat • Dotykové displeje

	Pre prístroje	Názov		Objedn. kód	Jednot. bal. ks
	Pre dizajn	**Technické údaje**		**Kompletnosť**	
		**Rozhranie tlačidlové/regulátor teploty, zapustené – 2M** Funkcia regulácie izbovej teploty slúži na ovládanie bežných pohonov ventilov alebo analógových pohonov (spojitých regulátorov). So zobrazením nastavenej teploty. Zobrazovacie prvky: LCD displej zobrazuje režimy prevádzky. Stupeň krytia: IP 20 Montážna hĺbka: 17,9 mm. Pre montáž s krytmi CP-RTC-N2 alebo CP-RTC-FC-N2.		N 2CKA006220A0276	1
	Zenit	Typové číslo: RTC-F-1.PB		1 2 3 4 5 6 7 8	
		**Dotykový panel ABB RoomTouch® 4", zapustený** Multifunkčný dotykový 4" displej HD IPS s rozlíšením 480 × 480 px. Ovládací prvok miestnosti pre vizualizáciu a ovládanie funkcií v systéme ABB-free@home® a KNX. 4 pracovné plochy (až 12 ovládacích prvkov celkom). Vstavaný teplotný snímač (aj termostat), senzor priblíženia a senzor jasu, haptická odozva na dotyk. Vstavaný binárny vstup / vstup pre externý snímač teploty (DP4-T-1 / PT1000). Montáž: zapustená (do elektroinštalačnej krabice) Pripojenie k línii ABB-free@home/KNX: násuvnými zbernicovými svorkami Možno použiť ako zbernicový termostat, ktorý má navyše svorku na externé snímanie podlahovej teploty. Menovité zbernicové napätie: 20 - 32 V DC Pomocné napájanie: 20 - 32 V DC (SELV) Odber prúdu: 100 mA Stupeň krytia: IP 20 Rozsah pracovných teplôt: –5 °C až +45 °C Rozmery (v × š x h): 86 × 86 × 42 mm Vstavaná hĺbka / pohľadová hĺbka: 32 mm / 11 mm Na montáž do výšky cca 150 cm.	biela čierna	N 2TMA310011W0001 N 2TMA310011B0003	1 1
		Typové číslo: RT/U12.86.1-8xx		1 2 3 4 5 6 7 8	
		**Dotykový panel ABB Trevion® 2,4"** Multifunkčný dotykový 2,4" displej HD IPS s rozlíšením 240 × 240 px. Ovládací prvok miestnosti pre vizualizáciu a ovládanie funkcií v systéme ABB-free@home® a KNX. 4 pracovné plochy (až 12 ovládacích prvkov celkom). Vstavaný teplotný snímač (aj termostat). Vstavaný binárny vstup / vstup pre externý snímač teploty (DP4-T-1 / PT1000). Montáž: zapustená (do elektroinštalačnej krabice) Pripojenie k línii ABB-free@home/KNX: násuvnými zbernicovými svorkami Možno použiť ako zbernicový termostat, ktorý má navyše svorku na externé snímanie podlahovej teploty. Menovité zbernicové napätie: 20 - 32 V DC Pomocné napájanie: 20 - 32 V DC (SELV) Odber prúdu: 75 mA Stupeň krytia: IP 20 Rozsah pracovných teplôt: –5 °C až +45 °C. Rozmery (v × š x h): 63 × 63 × 42 mm Vstavaná hĺbka / pohľadová hĺbka: 29,5 mm / 12,5 mm Na montáž do výšky cca 150 cm.	čierna	N 2TMA310011B0002	1
	future® linear solo® (carat) Busch-axcent®	Typové číslo: SD/U12.63.1-825		1 2 3 4 5 6 7 8	

Poznámky:
N Novinka

ABB-free@home®
Dotykové displeje

Pre prístroje	Názov	Farba	Objedn. kód	Jednot. bal. ks	
Pre dizajn	**Technické údaje**		**Kompletnosť**		
2CKA006136A0212	**Dotykový panel SmartTouch 10"**				
2TMA310161W0001	Voľne programovateľný dotykový panel s 10" IPS	biela	N 2TMA310051W0001	1	
2TMA310161B0001	displejom s rozlíšením 1 280 × 800, ktorý v sebe kombinuje ovládanie chytrého domu a dvernú komunikáciu v jednom zariadení.	čierna	N 2TMA310051B0001	1	
	SmartTouch 10" ponúka ovládanie a monitorovanie systému ABB-free@home® alebo KNX a plne integrované funkcie ABB-Welcome Midi (2-drôtová technológia). Ovládajte, sledujte a spravujte celú svoju inštaláciu na jednom zariadení: spínanie - stmievanie - teplota chromatičnosti - RGBW - žalúzie - aktivácia scén - aktivácia/deaktivácia časových režimov - centrálne ovládanie skupín ovládačov. SmartTouch® 10" možno tiež použiť ako koncové zariadenie na komunikáciu s vonkajšími stanicami ABB-Welcome Midi (2-drôtová technológia). Integrovaný snímač priestorovej teploty, snímač priblíženia, haptická odozva na dotyk, možnosť integrácie IP kamier (ONVIF). Online predpoveď počasia a možnosť zobrazenia hodnôt z meteostanice ako šetriče obrazovky. Montáž sa vykonáva do zapustenej inštalačnej krabice 6136/07 UP-500, prípadne do povrchovej inštalačnej krabice ST/A10.1-811 (biela) / ST/A10.1-825 (čierna). Inštalačná krabica nie je súčasťou balenia. Vybavené indukčnou slučkou pre prenos audio signálu do načúvadiel.				
	Svorkovnica na pripojenie: • zbernice ABB-free@home® / KNX • zbernice ABB-Welcome Midi (zároveň slúži na napájanie) • poschodového tlačidla • snímače teploty DP4-T-1 alebo PT1000 • binárneho vstupu				
	Funkcie ABB-free@home®: • pripojením zbernice ABB-free@home® poskytuje jednu stránku s maximálne 18 ovládacími prvkami • po začlenení do domácej Wi-Fi siete poskytuje rovnaké ovládanie a funkcie ako mobilné aplikácie free@home				
	Funkcie ABB-Welcome Midi (2-drátová technológie): • integrovaná IP gateway (Wi-Fi) • možnosť integrácie IP kamier (ONVIF) • mechanické nastavenie vnútornej fyzickej adresy prístroja				
	Zapustená alebo nástenná montáž, prípadne na stolný podstavec. Externé napájanie: 20-32 V DC (SELV) alebo cez riadiacu jednotku ABB-Welcome Midi. Uhlopriečka displeja: 25,4 cm (10") Rozlíšenie displeja: 1 280 × 800 Napätie zbernice KNX/free@home: 21 - 32 V DC Napájacie napätie (Welcome Midi): 20 - 32 V DC Spotreba v pohotovostnom režime: 60 mA / 24 V DC Spotreba max.: 500 mA / 24 V DC (400 mA / 30 V DC) Stupeň krytia: IP 20 Rozmery (v × š × h): 180,2 × 254,6 × 17,5 mm Typové číslo: ST/U10.1.1-8xx		1 2 **3** 4 5 6 7 8		
2TMA310051W0001	**Inštalačná krabica pre zapustenú montáž**				
2TMA310051B0001	**panelu SmartTouch 10"**	čierna	N 2CKA006136A0212	1	
	Pre SmartTouch 10" ST/U10.1.1-8xx. Na zapustenú montáž a na montáž do dutých stien. Rozmery, pod omietku (v × š × h): 152 × 235 × 60 mm Rozmery, do dutých stien (v × š × h): 146 × 227 × 50 mm Bezhalogénové prevedenie.				
	Typové číslo: 6136/07 UP-500		1 2 **3** 4 5 6 7 8		
2TMA310161W0001	**Inštalačná krabica pre povrchovou montáž**				
2TMA310161B0001	**panelu SmartTouch 10"**	biela	N 2TMA310161W0001	1	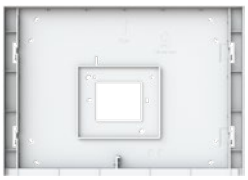
	Pre SmartTouch 10" ST/U10.1.1-8xx.	čierna	N 2TMA310161B0001	1	
	Na zapustenú montáž. Rozmery (v × š × h): 176 × 251 × 15,5 mm				
	Typové číslo: ST/A10.1-8xx		1 2 **3** 4 5 6 7 8		

Poznámky:
N Novinka

ABB-free@home®
Dotykové displeje

	Pre prístroje	Názov	Farba	Objedn. kód	Jednot. bal. ks
	Pre dizajn	**Technické údaje**		**Kompletnosť**	



2TMA130160B0133 **Dotykový panel IP TOUCH 10",**
LAN + LAN (Welcome IP) biela N 2TMA130050W0055 1
Štýlový multifunkčný dotykový panel s 10" displejom. Združuje v sebe ovládanie domového videotelefónu ABB-Welcome IP (integrovaná IP gateway zaistí prenos aj na mobilné APP) a chytré domácnosti ABB-free@home® alebo ABB i-bus® KNX. čierna N 2TMA130050B0055 1
Navyše je možné sledovať obraz z pridružených IP kamier (ONVIF).
Vysoké kybernetické zabezpečenie a ochrana súkromných dát.
Pri zapustenej montáži je hĺbka prístroja len 7,8 mm.

Na centrálne ovládanie až 100 funkcií na 4 pracovných plochách.
Integrovaný snímač priestorovej teploty.
Napájanie cez PoE alebo svorky lokálneho napájania (24 V DC / 600 mA).
Zapustená montáž (LAN + LAN): do inštalačnej krabice 42361F (nie je súčasťou balenia).
Pripojenie k zbernici ABB-free@home® resp. ABB i-bus® KNX cez lokálne sieťové IP pripojenie.
Panel komunikuje s vonkajším vstupným tablom Welcome IP (A/V modul H851381M-S).

Uhlopriečka displeja: 10"
Rozlíšenie displeja: 1 024 × 600
Napätie pre lokálne napájanie panelu: 24 V DC
Spotreba panelu (LAN + LAN): max. 600 mA
Stupeň krytia: IP 30
Rozmery (v × š × h) (LAN + LAN): 185 × 251 × 31 mm
Odporúčaná kabeláž k panelu (všeobecne): 2× UTP min. cat5e + 1× YCYM 2×2×0,8 (príp. J-Y(ST)Y 2×2×0,8).

Typové číslo: H8237-5x 1 2 **3** 4 5 6 7 8



2TMA130160B0133 **Dotykový panel IP TOUCH 10",**
2TMA130161W0001 **LAN + Wi-Fi (Welcome IP)** biela N 2TMA130050W0054 1
2TMA130161B0001 Štýlový multifunkčný dotykový panel s 10" displejom. Združuje v sebe ovládanie domového videotelefónu ABB-Welcome IP (integrovaná IP gateway zaistí prenos aj na mobilné APP) a chytré domácnosti ABB-free@home® alebo ABB i-bus® KNX. čierna N 2TMA130050B0054 1
Navyše je možné sledovať obraz z pridružených IP kamier (ONVIF).
Vysoké kybernetické zabezpečenie a ochrana súkromných dát.
Pri zapustenej montáži je hĺbka prístroja len 7,8 mm.

Na centrálne ovládanie až 100 funkcií na 4 pracovných plochách.
Integrovaný snímač priestorovej teploty.
Napájanie cez PoE alebo svorky lokálneho napájania (24 V DC / 600 mA).
Zapustená montáž (LAN + Wi-Fi): do inštalačnej krabice 42361F (nie je súčasťou balenia).
Povrchová montáž (iba variant LAN + Wi-Fi): do inštalačnej krabice 42371S-W resp. 42371S-B (nie je súčasťou balenia).
Pripojenie k zbernici ABB-free@home® resp. ABB i-bus® KNX cez lokálne sieťové IP pripojenie.
Panel komunikuje s vonkajším vstupným tablom Welcome IP (A/V modul H851381M-S).

Uhlopriečka displeja: 10"
Rozlíšenie displeja: 1 024 × 600
Napätie pre lokálne napájanie panelu: 24 V DC
Spotreba panelu (LAN + Wi-Fi): max. 440 mA
Stupeň krytia: IP 30
Rozmery (v × š × h) (LAN + Wi-Fi): 150 × 199 × 17 mm
Odporúčaná kabeláž k panelu (všeobecne): 2× UTP min. cat5e + 1× YCYM 2×2×0,8 (príp. J-Y(ST)Y 2×2×0,8).
Typové číslo: H8237-4x 1 2 **3** 4 5 6 7 8

Poznámky:
N Novinka

ABB-free@home®
Dotykové displeje

Pre prístroje	Názov	Farba	Objedn. kód	Jednot. bal. ks	
Pre dizajn	**Technické údaje**		**Kompletnosť**		
2TMA130160B0133	**Dotykový panel IP TOUCH 7",**				
	LAN + LAN (Welcome IP)	biela	N 2TMA130050W0067	1	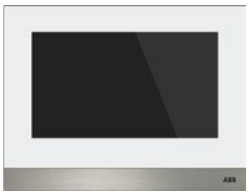
	Štýlový multifunkčný dotykový panel s 7" displejom. Združuje v sebe ovládanie domového videotelefónu ABB-Welcome IP (integrovaná IP gateway zaistí prenos aj na mobilné APP) a chytré domácnosti ABB-free@home® alebo ABB i-bus® KNX. Navyše je možné sledovať obraz z pridružených IP kamier (ONVIF). Vysoké kybernetické zabezpečenie a ochrana súkromných dát. Pri zapustenej montáži je hĺbka prístroja len 7,8 mm.	čierna	N 2TMA130050B0067	1	
	Na centrálne ovládanie až 64 funkcií na 4 pracovných plochách. Integrovaný snímač priestorovej teploty. Napájanie cez PoE alebo svorky lokálneho napájania (24 V DC / 440 mA). Zapustená montáž (LAN + LAN): do inštalačnej krabice 42361F (nie je súčasťou balenia). Pripojenie k zbernici ABB-free@home® resp. ABB i-bus® KNX cez lokálne sieťové IP pripojenie. Panel komunikuje s vonkajším vstupným tablom Welcome IP (A/V modul H851381M-S).				
	Uhlopriečka displeja: 7" Rozlíšenie displeja: 1 024 × 600 Napätie pre lokálne napájanie panelu: 24 V DC Spotreba panelu (LAN + LAN): max. 440 mA Stupeň krytia: IP 30 Rozmery (v × š × h) (LAN + LAN): 150 × 199 × 30 mm Odporúčaná kabeláž k panelu (všeobecne): 2× UTP min. cat5e + 1× YCYM 2×2×0,8 (príp. J-Y(ST)Y 2×2×0,8).				
	Typové číslo: H8236-5x		1 2 **3** 4 5 6 7 8		
2TMA130160B0133	**Dotykový panel IP TOUCH 7",**				
2TMA130160W0017	**LAN + Wi-Fi (Welcome IP)**	biela	N 2TMA130050W0065	1	
2TMA130160B0080	Štýlový multifunkčný dotykový panel s 7" displejom. Združuje v sebe ovládanie domového videotelefónu ABB-Welcome IP (integrovaná IP gateway zaistí prenos aj na mobilné APP) a chytré domácnosti ABB-free@home® alebo ABB i-bus® KNX. Navyše je možné sledovať obraz z pridružených IP kamier (ONVIF). Vysoké kybernetické zabezpečenie a ochrana súkromných dát. Pri zapustenej montáži je hĺbka prístroja len 7,8 mm.	čierna	N 2TMA130050B0065	1	
	Na centrálne ovládanie až 64 funkcií na 4 pracovných plochách. Integrovaný snímač priestorovej teploty. Napájanie cez PoE alebo svorky lokálneho napájania (24 V DC / 440 mA). Zapustená montáž (LAN + Wi-Fi): do inštalačnej krabice 42361F (nie je súčasťou balenia). Povrchová montáž (iba variant LAN + Wi-Fi): do inštalačnej krabice 42361S-W resp. 42361S-B (nie je súčasťou balenia). Pripojenie k zbernici ABB-free@home® resp. ABB i-bus® KNX cez lokálne sieťové IP pripojenie. Panel komunikuje s vonkajším vstupným tablom Welcome IP (A/V modul H851381M-S).				
	Uhlopriečka displeja: 7" Rozlíšenie displeja: 1 024 × 600 Napätie pre lokálne napájanie panelu: 24 V DC Spotreba panelu (LAN + Wi-Fi): max. 280 mA Stupeň krytia: IP 30 Rozmery (v × š × h) (LAN + Wi-Fi): 150 × 199 × 17 mm Odporúčaná kabeláž k panelu (všeobecne): 2× UTP min. cat5e + 1× YCYM 2×2×0,8 (príp. J-Y(ST)Y 2×2×0,8).				
	Typové číslo: H8236-4x		1 2 **3** 4 5 6 7 8		
2TMA220050W0015	**Krabica inštalačná pre zapustenú montáž,**				
2TMA220050B0008	**pre dotykový videotelefón Welcome Midi 7"**	čierna	2TMA130160B0133	1	
2TMA130050B0054	**a dotykové panely Welcome IP 7" a 10"**				
2TMA130050B0055	Krabica inštalačná, zapustená.				
2TMA130050B0065	Pre 7" panel radu Welcome Midi (iba M22381-W-02				
2TMA130050B0067	a M22381-B-02) a pre 7" a 10" panel IP Touch radu				
2TMA130050W0054	Welcome IP (pre všetky typy).				
2TMA130050W0055	Rozmery (v × š × h): 145 × 194 × 55 mm				
2TMA130050W0065					
2TMA130050W0067	Typové číslo: 42361F-02		1 2 **3** 4 5 6 7 8		

Poznámky:
N Novinka

ABB-free@home®
Dotykové displeje

	Pre prístroje	Názov	Farba	Objedn. kód	Jednot. bal. ks
	Pre dizajn	**Technické údaje**		**Kompletnosť**	
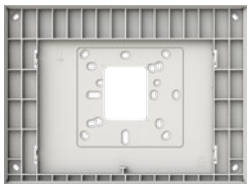	2TMA130050W0054 2TMA130050B0054	**Krabica inštalačná pre povrchovou montáž panelu IP TOUCH 10"** Krabice inštalačná, povrchová. Umiestnenie na omietku alebo klasickú elektroinštalačnú krabicu. Pre 10" panel IP TOUCH radu Welcome IP. Rozmery (v × š × h): 250,8 × 185 × 13,5 mm Typové číslo: 42371S-x	biela čierna	N 2TMA130161W0001 N 2TMA130161B0001 1 2 **3** 4 5 6 7 8	1 1
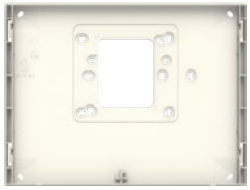	2TMA130050W0065 2TMA130050B0065	**Krabica inštalačná pre povrchovou montáž panelu IP TOUCH 7"** Krabice inštalačná, povrchová. Umiestnenie na omietku alebo klasickú elektroinštalačnú krabicu. Pre 7" panel IP TOUCH radu Welcome IP. Rozmery (v × š × h): 197 × 148 × 13 mm Typové číslo: 42361S-x	biela čierna	N 2TMA130160W0017 N 2TMA130160B0080 1 2 **3** 4 5 6 7 8	1 1
		**Dotykový panel s displejom 4,3"** Vnútorný dotykový panel s displejom 10,9 cm (4,3") pre ABB-free@home®. Na centrálne ovládanie až 16 funkcií. Ľahké ovládanie dotykového displeja. Integrovaný regulátor teploty miestnosti a teplotný snímač priestorovej teploty. Vhodné na rozšírenie regulácie teploty miestnosti (až 8). Inštalácia pod omietku spolu s inštalačnou krabicou. Inštalačná krabica 2CKA006220A0389 nie je súčasťou balenia. Pripojenie k zbernici ABB-free@home® pomocou priloženej svorkovnice. Vyžaduje dodatočné napájanie 24 V DC, napr. 2TMA210160H0002 Rozmer displeja: 10,9 cm (4,3") Rozlíšenie displeja: 480 × 854 Napätie zbernice: 24 V DC Pracovná teplota: –5 °C až +40 °C Stupeň krytia: IP 20 Rozmery (v × š × h): 104 × 143 × 53 mm Typové číslo: DP4-1-6xx	biela čierna	2CKA006220A0119 2CKA006220A0120 1 2 **3** 4 5 6 7 8	1 1
	2CKA006220A0119 2CKA006220A0120	**Inštalačná krabica pod omietku** Na zapustenú montáž a montáž do dutých stien. Pre dotykový panel s displejom 4,3" DP4-1-6xx pre ABB-free@home®. Rozmery (v × š × h): 82 × 123 × 50 mm Typové číslo: DP4-F		2CKA006220A0389 1 2 **3** 4 5 6 7 8	1
	2CKA006220A0119 2CKA006220A0120 2CKA006200A0081 2CKA006200A0082	**Snímač teploty** Snímač teploty pre podlahové vykurovanie. Dĺžka kábla: 4 m Typ: NTC 10 kΩ Typové číslo: DP4-T-1		2CKA006220A0721 1 2 3 4 5 6 **7** 8	1

Poznámky:
N Novinka

ABB-free@home®

Tlačidlové rozhranie s akčnými členmi

Pre prístroje	Názov	Objedn. kód	Jednot. bal. ks	
Pre dizajn	**Technické údaje**	**Kompletnosť**		
	Rozhranie tlačidlové 1-násobné, zapustené/ s 1-násobným spínacím kontaktom Na spínanie záťaží 230 V AC. S integrovaným spínacím akčným členom. Spínanie je možné aj bez predchádzajúceho programovania (vopred nakonfigurované). Konfiguráciu je možné zmeniť neskôr vo webovom rozhraní. Použitie iba v kombinácii s 1-násobnými krytmi pre ABB-free@home®. Pripojenie k zbernici ABB-free@home® pomocou priloženej svorkovnice. Ovládacie prvky: tlačidlové kontakty hore/dole Indikácia pomocou LED: orientačná funkcia a signalizácia stavu zopnuté Napätie zbernice: 24 V DC Výstup: 1× zapínací kontakt, bezpotenciálový	2CKA006220A0123	1	
basic55® **Tango®** **Levit® (M)** **Element®** **Time® (Arbo)** **future® linear** **solo® (carat)**	Menovité hodnoty: 10 A / 2 300 W (R, C, L) Stupeň krytia: IP 20 Pracovná teplota: –5 °C až +45 °C Rozmery (v × š × h): 71 × 71 × 45 mm Montážna hĺbka: 32 mm			
Busch-axcent®	Typové číslo: SSA-F-1.1.1	1 2 3 4 5 6 7 8		
	Rozhranie tlačidlové 2-násobné, zapustené/ s 1-násobným spínacím kontaktom Na spínanie záťaží 230 V AC. S integrovaným spínacím akčným členom. Spínanie je možné aj bez predchádzajúceho programovania (vopred nakonfigurované). Konfiguráciu je možné zmeniť neskôr vo webovom rozhraní. Použitie iba v kombinácii s 2-násobnými krytmi pre ABB-free@home®. Pripojenie k zbernici ABB-free@home® pomocou priloženej svorkovnice. Ovládacie prvky: tlačidlové kontakty hore/dole Indikácia pomocou LED: orientačná funkcia a signalizácia stavu zopnuté Napätie zbernice: 24 V DC Výstup: 1× zapínací kontakt, bezpotenciálový	2CKA006220A0124	1	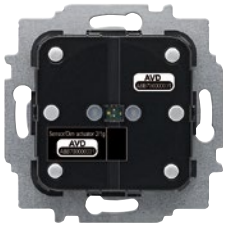
basic55® **Tango®** **Levit® (M)** **Element®** **Time® (Arbo)** **future® linear** **solo® (carat)**	Menovité hodnoty: 10 A / 2 300 W (R, C, L) Stupeň krytia: IP 20 Pracovná teplota: –5 °C až +45 °C Rozmery (v × š × h): 71 × 71 × 45 mm Montážna hĺbka: 32 mm			
Busch-axcent®	Typové číslo: SSA-F-2.1.1	1 2 3 4 5 6 7 8		
	Rozhranie tlačidlové 2-násobné, zapustené/ s 2-násobným spínacím kontaktom Na spínanie záťaží 230 V AC. S integrovaným spínacím akčným členom. Spínanie je možné aj bez predchádzajúceho programovania (vopred nakonfigurované). Konfiguráciu je možné zmeniť neskôr vo webovom rozhraní. Použitie iba v kombinácii s 2-násobnými krytmi pre ABB-free@home®. Pripojenie k zbernici ABB-free@home® pomocou priloženej svorkovnice. Ovládacie prvky: tlačidlové kontakty hore/dole Indikácia pomocou LED: orientačná funkcia a signalizácia stavu zopnuté Napätie zbernice: 24 V DC Výstup: 2× zapínací kontakt, bezpotenciálový	2CKA006220A0125	1	
basic55® **Tango®** **Levit® (M)** **Element®** **Time® (Arbo)** **future® linear** **solo® (carat)**	Menovité hodnoty: 5 A / 1 380 W, 4 A / 920 V·A, 4 A / 920 V·A Stupeň krytia: IP 20 Pracovná teplota: –5 °C až +45 °C Rozmery (v × š × h): 71 × 71 × 45 mm Montážna hĺbka: 32 mm			
Busch-axcent®	Typové číslo: SSA-F-2.2.1	1 2 3 4 5 6 7 8		

Poznámky:

ABB-free@home®

Tlačidlové rozhranie s akčnými členmi

	Pre prístroje	Názov	Objedn. kód	Jednot. bal. ks
	Pre dizajn	**Technické údaje**	**Kompletnosť**	
		**Rozhranie tlačidlové 1-násobné, zapustené/ s 1-násobným stmievacím členom** Na stmievanie záťaží 230 V AC. S integrovaným univerzálnym stmievacím akčným členom na ovládanie LED, žiarivkových, halogénových, nízkonapäťových halogénových svietidiel, s konvenčným alebo elektronickým predradníkom, stmievateľných retrofitových LEDi. Stmievanie je možné aj bez predchádzajúceho programovania (vopred nakonfigurované). Konfiguráciu je možné zmeniť neskôr vo webovom rozhraní. Použitie iba v kombinácii s 1-násobnými krytmi pre ABB-free@home®. Pripojenie k zbernici ABB-free@home® pomocou priloženej svorkovnice. Ovládacie prvky: tlačidlové kontakty hore/dole Indikácia pomocou LED: orientačná funkcia a signalizácia stavu zopnuté	2CKA006220A0126	1
	basic55® **Tango®** **Levit® (M)** **Element®** **Time® (Arbo)** **future® linear** **solo® (carat)** **Busch-axcent®**	Napätie zbernice: 24 V DC Výstup: 1× stmívatelný výstup Menovité hodnoty: 10 - 180 W/V·A (230 V), 2 - 80 W/V·A (LED a úsporné žiarovky) Stupeň krytia: IP 20 Pracovná teplota: –5 °C až +45 °C Rozmery (v × š × h): 71 × 71 × 45 mm Montážna hĺbka: 32 mm Typové číslo: SDA-F-1.1.1	**1** 2 3 4 5 6 7 8	
		**Rozhranie tlačidlové 2-násobné, zapustené/ s 1-násobným stmievacím členom** Na stmievanie záťaží 230 V AC. S integrovaným univerzálnym stmievacím akčným členom na ovládanie LED, žiarivkových, halogénových, nízkonapäťových halogénových svietidiel, s konvenčným alebo elektronickým predradníkom, stmievateľných retrofitových LEDi. Stmievanie je možné aj bez predchádzajúceho programovania (vopred nakonfigurované). Konfiguráciu je možné zmeniť neskôr vo webovom rozhraní. Použitie iba v kombinácii s 2-násobnými krytmi pre ABB-free@home®. Pripojenie k zbernici ABB-free@home® pomocou priloženej svorkovnice. Ovládacie prvky: tlačidlové kontakty hore/dole Indikácia pomocou LED: orientačná funkcia a signalizácia stavu zopnuté	2CKA006220A0127	1
	basic55® **Tango®** **Levit® (M)** **Element®** **Time® (Arbo)** **future® linear** **solo® (carat)** **Busch-axcent®**	Napätie zbernice: 24 V DC Výstup: 1× stmievateľný výstup Menovité hodnoty: 10 - 180 W/V·A (230 V), 2 - 80 W/V·A (LED a úsporné žiarovky) Stupeň krytia: IP 20 Pracovná teplota: –5 °C až +45 °C Rozmery (v × š × h): 71 × 71 × 45 mm Montážna hĺbka: 32 mm Typové číslo: SDA-F-2.1.1	**1** 2 3 4 5 6 7 8	
		**Rozhranie tlačidlové 1-násobné, zapustené/ s 1-násobným žalúziovým kontaktom** Na ovládanie motorov žalúzií a markíz. S integrovaným žalúziovým akčným členom. Použitie žalúziových funkcií je možné aj bez predchádzajúceho programovania (vopred nakonfigurované). Konfiguráciu je možné zmeniť neskôr vo webovom rozhraní. Použitie iba v kombinácii s 1-násobnými krytmi pre ABB-free@home®. Pripojenie k zbernici ABB-free@home® pomocou priloženej svorkovnice. Ovládacie prvky: tlačidlové kontakty hore/dole Indikácia pomocou LED: orientačná funkcia a signalizácia stavu zopnuté Napätie zbernice: 24 V DC Výstup: 1× prepínací kontakt, NO	2CKA006220A0128	1
	basic55® **Tango®** **Levit® (M)** **Element®** **Time® (Arbo)** **future® linear** **solo® (carat)** **Busch-axcent®**	Menovité hodnoty: 4 A / 920 V·A Stupeň krytia: IP 20 Pracovná teplota: –5 °C až +45 °C Rozmery (v × š × h): 71 × 71 × 45 mm Montážna hĺbka: 32 mm Typové číslo: SBA-F-1.1.1	**1** 2 3 4 5 6 7 8	

Poznámky:

ABB-free@home®

Tlačidlové rozhranie s akčnými členmi

Pre prístroje	Názov	Objedn. kód	Jednot. bal. ks	
Pre dizajn	**Technické údaje**	**Kompletnosť**		
	Rozhranie tlačidlové 2-násobné, zapustené/ s 1-násobným žalúziovým kontaktom Na ovládanie motorov žalúzií a markíz. S integrovaným žalúziovým akčným členom. Použitie žalúziových funkcií je možné aj bez predchádzajúceho programovania (vopred nakonfigurované). Konfiguráciu je možné zmeniť neskôr vo webovom rozhraní. Použitie iba v kombinácii s 2-násobnými krytmi pre ABB-free@home®. Pripojenie k zbernici ABB-free@home® pomocou priloženej svorkovnice. Ovládacie prvky: tlačidlové kontakty hore/dole Indikácia pomocou LED: orientačná funkcia a signalizácia stavu zopnuté Napätie zbernice: 24 V DC Výstup: 1× prepínací kontakt, NO	2CKA006220A0129	1	
basic55® **Tango®** **Levit® (M)** **Element®** **Time® (Arbo)** **future® linear** **solo® (carat)** **Busch-axcent®**	Menovité hodnoty: 4 A / 920 V·A Stupeň krytia: IP 20 Pracovná teplota: –5 °C až +45 °C Rozmery (v × š × h): 71 × 71 × 45 mm Montážna hĺbka: 32 mm Typové číslo: SBA-F-2.1.1	1 2 3 4 5 6 7 8		
	Rozhranie tlačidlové, zapustené/člen akčný spínací 1/1-nás. – 2M Na spínanie zariadení 127/230 V AC. S 1 integrovaným spínacím akčným členom. Spínacia funkcia je predkonfigurovaná. Používa sa s ABB-free@home® 2-násobnými tlačidlovými spínačmi. Výstupy: 1× bezpotenciálový kontakt (NO) Menovitý prúd pre odporové záťaže: 10 A Menovitý výkon: 2 300 W Menovitý prúd pre kapacitné záťaže: 10 AX Stupeň krytia: IP 20. Montážna hĺbka: 31,5 mm. Pre montáž s krytmi SR-2-N2.	N 2CKA006220A0232	1	
Zenit	Typové číslo: SSA-F-1.1.PB.1	1 2 3 4 5 6 7 8		
	Rozhranie tlačidlové, zapustené/člen akčný spínací 2/1-nás. – 2M Na spínanie zariadení 127/230 V AC. S 1 integrovaným spínacím akčným členom. Spínacia funkcia je predkonfigurovaná. Používa sa s ABB-free@home® 4-násobnými tlačidlovými spínačmi. Výstupy: 1× bezpotenciálový kontakt (NO) Menovitý prúd pre odporové záťaže: 10 A Menovitý výkon: 2 300 W Menovitý prúd pre kapacitné záťaže: 10 AX Stupeň krytia: IP 20. Montážna hĺbka: 31,5 mm. Pre montáž s krytmi SR-4-N2.	N 2CKA006220A0233	1	
Zenit	Typové číslo: SSA-F-2.1.PB.1	1 2 3 4 5 6 7 8		

Poznámky:

ABB-free@home®
Tlačidlové rozhranie s akčnými členmi

	Pre prístroje	Názov	Objedn. kód	Jednot. bal. ks
	Pre dizajn	**Technické údaje**	**Kompletnosť**	



Rozhranie tlačidlové, zapustené/člen akčný spínací 2/2-nás. – 2M
Na spínanie zariadení 127/230 V AC.
S 1 integrovaným spínacím akčným členom.
Spínacia funkcia je predkonfigurovaná.
Používa sa s ABB-free@home® 4-násobnými tlačidlovými spínačmi.
Výstupy: 2× bezpotenciálový kontakt (NO)
Menovitý prúd pre odporové záťaže: 10 A
Menovitý výkon: 2× 1 200 W
Menovitý prúd pre kapacitné záťaže: 10 AX
Stupeň krytia: IP 20.
Montážna hĺbka: 31,5 mm.
Pre montáž s krytmi SR-4-N2.

N 2CKA006220A0234 | 1

Zenit | Typové číslo: SSA-F-2.2.PB.1 | 1 2 3 4 5 6 7 8



Rozhranie tlačidlové, zapustené/člen akčný stmievací 1/1-nás. – 2M
Na stmievanie záťaží 127/230 V AC.
S integrovaným univerzálnym stmievačom.
Akčný člen na ovládanie rôznych svietidiel.
Funkcia stmievania je predkonfigurovaná.
Používa sa s ABB-free@home® 2-nás. tlačidlovými spínačmi.
Výstupy: 1× kanál stmievania

Vhodné pre: 230 V a nn klasické žiarovky, halogénové žiarovky s vinutým/elektronickým transformátorom, transformátory
Menovitý výkon: 10 - 180 W/V·A
Vhodné pre: LEDi a úsporné žiarovky
Menovitý výkon: 2 - 80 W/V·A

Stupeň krytia: IP 20
Montážna hĺbka: 31,5 mm.
Pre montáž s krytmi SR-2-N2.

N 2CKA006220A0235 | 1

Zenit | Typové číslo: SDA-F-1.1.PB.1 | 1 2 3 4 5 6 7 8



Rozhranie tlačidlové, zapustené/člen akčný stmievací 2/1-nás. – 2M
Na stmievanie 230 V záťaží.
S integrovaným univerzálnym stmievačom
na ovládanie rôznych svetelných zdrojov
Funkcia stmievania je predkonfigurovaná.
Používa sa s ABB-free@home® 4-nás. tlačidlovými spínačmi.
Výstupy: 1× kanál stmievania

Vhodné pre: 230 V AC klasické žiarovky a nn halogénky, s vinutými/elektronickými transformátormi
Menovitý výkon: 10 - 180 W/V·A
Vhodné pre: LEDi a úsporné žiarovky
Menovitý výkon: 2 - 80 W/V·A

Stupeň krytia: IP 20
Montážna hĺbka: 31,5 mm.
Pre montáž s krytmi SR-4-N2.

N 2CKA006220A0236 | 1

Zenit | Typové číslo: SDA-F-2.1.PB.1 | 1 2 3 4 5 6 7 8

Poznámky:
N Novinka

ABB-free@home®

Tlačidlové rozhranie s akčnými členmi • Snímače pohybu

Pre prístroje	Názov	Farba	Objedn. kód	Jednot. bal. ks	
Pre dizajn	**Technické údaje**		**Kompletnosť**		
	Rozhranie tlačidlové, zapustené/ovládač žalúzie 1/1-nás. – 2M Na ovládanie motorov žalúzií a markíz. S integrovaným žalúziovým ovládačom. Funkcie ovládania žalúzií sú predkonfigurované. Používa sa s 2-nás. tlačidlovými spínačmi ABB-free@home®. Výstupy: 1× prepínací kontakt, napäťový, NO Menovitý výkon: 920 V·A Menovitý prúd: 4 A Vhodné pre: prevádzkový režim žalúzií Stupeň krytia: IP 20 Montážna hĺbka: 31,5 mm. Pre montáž s krytmi SR-2-N2.		N 2CKA006220A0237	1	
Zenit	Typové číslo: SBA-F-1.1.PB.1		1 2 3 4 5 6 7 8		
	Rozhranie tlačidlové, zapustené/ovládač žalúzie 2/1-nás. – 2M Na ovládanie motorov žalúzií a markíz. S integrovaným žalúziovým ovládačom. Funkcie ovládania žalúzií sú predkonfigurované. Používa sa s 4-nás. tlačidlovými spínačmi ABB-free@home®. Výstupy: 1× prepínací kontakt, napäťový, NO Menovitý výkon: 920 V·A Menovitý prúd: 4 A Vhodné pre: prevádzkový režim žalúzií Stupeň krytia: IP 20 Montážna hĺbka: 31,5 mm. Pre montáž s krytmi SR-4-N2.		N 2CKA006220A0238	1	
Zenit	Typové číslo: SBA-F-2.1.PB.1		1 2 3 4 5 6 7 8		
	Snímač pohybu, zapustený Na automatické spínanie akčných spínacích členov ABB-free@home® v závislosti od pohybu a osvetlenia. Oneskorenie zopnutia akčných spínacích členov je možné naprogramovať cez webové rozhranie spolu so systémovým modulom. Pripojenie k zbernici ABB-free@home® pomocou priloženej svorkovnice. Napätie zbernice: 24 V DC Dosah: čelne 6 m, bočne 3 m Detekčný uhol: 180° Nastavenie intenzity okolitého osvetlenia: 1 lx - 500 lx Montážna výška: 1,1 m - 1,3 m Stupeň krytia: IP 20 Pracovná teplota: –5 °C až +45 °C Rozmery (v × š × h): 71 × 71 × 30 mm Montážna hĺbka: 9 mm Montážna poloha: zvislá	biela slonová kosť grafitová šedá	2CKA006220A0683 2CKA006220A0649 2CKA006220A0700	1 1 1	
basic55®	Typové číslo: MD-F-1.0.1-8xx		1 **2** 3 4 **5** 6 7 8		

Poznámky:
N Novinka

ABB-free@home®
Snímače pohybu

Pre prístroje	Názov	Farba	Objedn. kód	Jednot. bal. ks
Pre dizajn	**Technické údaje**		**Kompletnosť**	



Snímač pohybu 180° – 2M
So špeciálnymi šošovkami na detekciu zvierat.
Slúži na automatické spínanie akčných členov ABB-free@ home® na základe pohybu alebo jasu.
Používa sa s krytmi snímača pohybu ABB-free@home® Zenit.
Rozsah pokrytia: dopredu 6 m, do strán 3 m
Uhol pokrytia: 180°
Limitná hodnota jasu: 1 lx - 500 lx
Stupeň krytia: IP 20
Montážna hĺbka: 14,1 mm
Pre montáž s krytmi CP-MD-N2.

N 2CKA006220A0229 — 1

Zenit — Typové číslo: MD-F-1.0.PB.1 — 1 2 3 4 5 6 7 8



Snímač pohybu, zapustený
Na automatické spínanie akčných spínacích členov ABB-free@home® v závislosti od pohybu a osvetlenia.
Oneskorenie zopnutia akčných spínacích členov je možné naprogramovať cez webové rozhranie spolu so systémovým modulom.
Pripojenie k zbernici ABB-free@home® pomocou priloženej svorkovnice.
Napätie zbernice: 24 V DC
Dosah: čelne 6 m, bočne 3 m
Detekčný uhol: 180°
Nastavenie intenzity okolitého osvetlenia: 1 lx - 500 lx
Montážna výška: 1,1 m - 1,3 m
Stupeň krytia: IP 20
Pracovná teplota: –5 °C až +45 °C
Rozmery (v × š × h): 71 × 71 × 30 mm
Montážna hĺbka: 9 mm
Montážna poloha: zvislá

Farba	Objedn. kód	Jednot. bal. ks
biela	2CKA006220A0787	1
slonová kosť	2CKA006220A0788	1
šedá	2CKA006220A0789	1
béžová	2CKA006220A0790	1
hnedá	2CKA006220A0791	1
čierna	2CKA006220A0792	1
dymová šedá	2CKA006220A0793	1
vresová červená	2CKA006220A0794	1

Tango® — 1 2 3 4 5 6 7 8

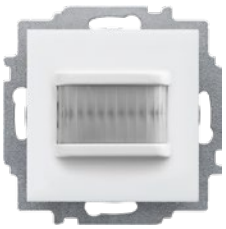

Snímač pohybu, zapustený
Na automatické spínanie akčných spínacích členov ABB-free@home® v závislosti od pohybu a osvetlenia.
Oneskorenie zopnutia akčných spínacích členov je možné naprogramovať cez webové rozhranie spolu so systémovým modulom.
Pripojenie k zbernici ABB-free@home® pomocou priloženej svorkovnice.
Napätie zbernice: 24 V DC
Dosah: čelne 6 m, bočne 3 m
Detekčný uhol: 180°
Nastavenie intenzity okolitého osvetlenia: 1 lx - 500 lx
Montážna výška: 1,1 m - 1,3 m
Stupeň krytia: IP 20
Pracovná teplota: –5 °C až +45 °C
Rozmery (v × š × h): 71 × 71 × 30 mm
Montážna hĺbka: 9 mm
Montážna poloha: zvislá

Pre kompletizáciu je nutné použiť **rámček** alebo **kryt rámčeku s otvorom 55 × 55 mm** – pozrite strany 125, 126.

Farba	Objedn. kód	Jednot. bal. ks
Levit®		
biela	2CKA006220A0825	1
šedá	2CKA006220A0826	1
macchiato	2CKA006220A0827	1
Levit®M		
onyx	2CKA006220A0828	1
oceľová	2CKA006220A0829	1
titánová	2CKA006220A0830	1

Levit®
Levit®M — 1 2 3 4 5 6 7 8

Poznámky:
N Novinka

ABB-free@home®
Snímače pohybu

Pre prístroje	Názov	Farba	Objedn. kód	Jednot. bal. ks	
Pre dizajn	**Technické údaje**		**Kompletnosť**		
	Snímač pohybu, zapustený	**Element®**			
	Na automatické spínanie akčných spínacích členov ABB-free@home® v závislosti od pohybu a osvetlenia.	biela / ľadová biela	2CKA006220A0795	1	
		biela / biela	2CKA006220A0796	1	
		biela / ľadová šedá	2CKA006220A0797	1	
	Oneskorenie zopnutia akčných spínacích členov je možné naprogramovať cez webové rozhranie spolu so systémovým modulom.	**Time®, Time® Arbo**			
		biela / ľadová biela	2CKA006220A0795	1	
	Pripojenie k zbernici ABB-free@home® pomocou priloženej svorkovnice.	biela / biela	2CKA006220A0796	1	
		titánová	2CKA006220A0798	1	
	Napätie zbernice: 24 V DC	starostrieborná	2CKA006220A0801	1	
	Dosah: čelne 6 m, bočne 3 m	šampanská	2CKA006220A0802	1	
	Detekčný uhol: 180°	antracitová	2CKA006220A0803	1	
	Nastavenie intenzity okolitého osvetl.: 1 lx - 500 lx	oceľová	2CKA006220A0804	1	
	Montážní výška: 1,1 m - 1,3 m				
	Stupeň krytia: IP 20				
	Pracovná teplota: –5 °C až +45 °C				
	Rozmery (v × š × h): 71 × 71 × 30 mm				
	Montážna hĺbka: 9 mm				
	Montážna poloha: zvislá				
Element® **Time® (Arbo)**			1 **2** 3 4 **5** 6 7 8		
	Snímač pohybu, zapustený				
	Na automatické spínanie akčných spínacích členov ABB-free@home® v závislosti od pohybu a osvetlenia.	antracitová	2CKA006220A0212	1	
		slonová kosť	2CKA006220A0530	1	
		hliníková strieborná	2CKA006220A0213	1	
	Oneskorenie zopnutia akčných spínacích členov je možné naprogramovať cez webové rozhranie spolu so systémovým modulom.	štúdiová biela	2CKA006220A0214	1	
		ušľachtilá oceľ[57]	2CKA006220A0547	1	
		zamatová biela	2CKA006220A0615	1	
	Pripojenie k zbernici ABB-free@home® pomocou priloženej svorkovnice.	zamatová čierna	2CKA006220A0632	1	
	Napätie zbernice: 24 V DC				
	Dosah: čelne 6 m, bočne 3 m				
	Detekčný uhol: 180°				
	Nastavenie intenzity okolitého osvetlenia: 1 lx - 500 lx				
	Montážna výška: 1,1 m - 1,3 m				
	Stupeň krytia: IP 20				
	Pracovná teplota: –5 °C až +45 °C				
	Rozmery (v × š × h): 71 × 71 × 30 mm				
	Montážna hĺbka: 9 mm				
	Montážna poloha: zvislá				
future® linear	Typové číslo: MD-F-1.0.1-8xx		1 **2** 3 4 **5** 6 7 8		
	Snímač pohybu, zapustený				
	Na automatické spínanie akčných spínacích členov ABB-free@home® v závislosti od pohybu a osvetlenia.	antracitová	2CKA006220A0212	1	
		slonová kosť	2CKA006220A0530	1	
		štúdiová biela	2CKA006220A0214	1	
	Oneskorenie zopnutia akčných spínacích členov je možné naprogramovať cez webové rozhranie spolu so systémovým modulom.	metalická šedá	2CKA006220A0564	1	
	Pripojenie k zbernici ABB-free@home® pomocou priloženej svorkovnice.				
	Napätie zbernice: 24 V DC				
	Dosah: čelne 6 m, bočne 3 m				
	Detekčný uhol: 180°				
	Nastavenie intenzity okolitého osvetlenia: 1 lx - 500 lx				
	Montážna výška: 1,1 m - 1,3 m				
	Stupeň krytia: IP 20				
	Pracovná teplota: –5 °C až +45 °C				
	Rozmery (v × š × h): 71 × 71 × 30 mm				
	Montážna hĺbka: 9 mm				
	Montážna poloha: zvislá				
solo® **solo® carat**	Typové číslo: MD-F-1.0.1-8xx		1 **2** 3 4 **5** 6 7 8		

Poznámky:
[57] Imitácia kovu nástrekom na plast. Skutočný kov a imitácia kovu sa môžu vzhľadovo líšiť.

ABB-free@home®

Snímače pohybu • Snímače pohybu s akčnými členmi

	Pre prístroje	Názov	Farba	Objedn. kód	Jednot. bal. ks
	Pre dizajn	Technické údaje		Kompletnosť	
		**Snímač pohybu, zapustený** Na automatické spínanie akčných spínacích členov ABB-free@home® v závislosti od pohybu a osvetlenia. Oneskorenie zopnutia akčných spínacích členov je možné naprogramovať cez webové rozhranie spolu so systémovým modulom. Pripojenie k zbernici ABB-free@home® pomocou priloženej svorkovnice. Napätie zbernice: 24 V DC Dosah: čelne 6 m, bočne 3 m Detekčný uhol: 180° Nastavenie intenzity okolitého osvetlenia: 1 lx - 500 lx Montážna výška: 1,1 m - 1,3 m Stupeň krytia: IP 20 Pracovná teplota: –5 °C až +45 °C Rozmery (v × š × h): 71 × 71 × 30 mm Montážna hĺbka: 9 mm Montážna poloha: zvislá	antracitová hliníková strieborná štúdiová biela metalická šedá zamatová biela zamatová čierna	2CKA006220A0212 2CKA006220A0213 2CKA006220A0214 2CKA006220A0564 2CKA006220A0615 2CKA006220A0632	1 1 1 1 1 1
	Busch-axcent®	Typové číslo: MD-F-1.0.1-8xx		1 **2** 3 4 5 6 7 8	
		**Snímač pohybu, zapustený/** **s 1-násobným spínacím kontaktom** Na automatické spínanie akčných spínacích členov ABB-free@home® v závislosti od pohybu a osvetlenia. Oneskorené zopnutie akčných spínacích členov je možné naprogramovať cez webové rozhranie spolu so systémovým modulom. Pripojenie k zbernici ABB-free@home® pomocou priloženej svorkovnice. Napätie zbernice: 24 V DC Výstup: 1× zapínací kontakt, bezpotenciálový Menovité hodnoty: 10 A / 2 300 W (R, C, L) Dosah: čelne 6 m, bočne 3 m Detekčný uhol: 180° Nastavenie intenzity okolitého osvetlenia: 1 lx - 500 lx Montážna výška: 1,1 m - 1,3 m Stupeň krytia: IP 20. Pracovná teplota: –5 °C až +45 °C Rozmery (v × š × h): 71 × 71 × 53 mm Montážna hĺbka: 32 mm. Montážna poloha: zvislá	biela slonová kosť šampanská metalíza grafitová šedá	2CKA006220A0684 2CKA006220A0650 2CKA006220A0667 2CKA006220A0701	1 1 1 1
	basic55®	Typové číslo: MSA-F-1.1.1-8xx		1 **2** 3 4 5 6 7 8	
		**Snímač pohybu/akčný člen 180° – 2M** So špeciálnymi šošovkami na detekciu zvierat. Súčasťou dodávky je integrovaný akčný člen na spínanie 230 V AC zariadení. Používa sa s krytmi snímača pohybu ABB-free@home® Zenit. Výstupy: 1× bezpotenciálový kontakt (NO) Menovitý prúd pre odporové záťaže: 10 A Menovitý výkon: 2300 W Menovitý prúd pre kapacitné záťaže: 10 AX Rozsah pokrytia: dopredu 6 m, do strán 3 m Uhol pokrytia: 180° Limitná hodnota jasu: 1 lx - 500 lx Stupeň krytia: IP 20 Montážna hĺbka: 14,1 mm Pre montáž s krytmi CP-MD-N2.		N 2CKA006220A0237	1
	Zenit	Typové číslo: SBA-F-1.1.PB.1		1 2 3 4 5 6 7 8	

Poznámky:
N Novinka

ABB-free@home®

Snímače pohybu s akčnými členmi

Pre prístroje	Názov	Farba	Objedn. kód	Jednot. bal. ks	
Pre dizajn	**Technické údaje**		**Kompletnosť**		
	Snímač pohybu, zapustený/				
	s 1-násobným spínacím kontaktom	biela	2CKA006220A0805	1	
	Na automatické spínanie akčných spínacích	slonová kosť	2CKA006220A0806	1	
	členov ABB-free@home® v závislosti od pohybu	šedá	2CKA006220A0807	1	
	a osvetlenia.	béžová	2CKA006220A0808	1	
	Oneskorené zopnutie akčných spínacích členov	hnedá	2CKA006220A0809	1	
	je možné naprogramovať cez webové rozhranie	čierna	2CKA006220A0810	1	
	spolu so systémovým modulom.	dymová šedá	2CKA006220A0811	1	
	Pripojenie k zbernici ABB-free@home® pomocou	vresová červená	2CKA006220A0812	1	
	priloženej svorkovnice.				
	Napätie zbernice: 24 V DC				
	Výstup: 1× zapínací kontakt, bezpotenciálový				
	Menovité hodnoty: 10 A / 2 300 W (R, C, L)				
	Dosah: čelne 6 m, bočne 3 m				
	Detekčný uhol: 180°				
	Nastavenie intenzity okolitého osvetlenia: 1 lx - 500 lx				
	Montážna výška: 1,1 m - 1,3 m				
	Stupeň krytia: IP 20. Pracovná teplota: –5 °C až +45 °C				
	Rozmery (v × š × h): 71 × 71 × 53 mm				
	Montážna hĺbka: 32 mm				
Tango®	Montážna poloha: zvislá		1 **2** 3 4 **5** 6 7 8		
	Snímač pohybu, zapustený/	**Levit®**			
	s 1-násobným spínacím kontaktom	biela	2CKA006220A0831	1	
	Na automatické spínanie akčných spínacích	šedá	2CKA006220A0832	1	
	členov ABB-free@home® v závislosti od pohybu	macchiato	2CKA006220A0833	1	
	a osvetlenia.				
	Oneskorené zopnutie akčných spínacích členov	**Levit®M**			
	je možné naprogramovať cez webové rozhranie	onyx	2CKA006220A0834	1	
	spolu so systémovým modulom.	oceľová	2CKA006220A0835	1	
	Pripojenie k zbernici ABB-free@home® pomocou	titánová	2CKA006220A0836	1	
	priloženej svorkovnice.				
	Napätie zbernice: 24 V DC				
	Výstup: 1× zapínací kontakt, bezpotenciálový				
	Menovité hodnoty: 10 A / 2 300 W (R, C, L)				
	Dosah: čelne 6 m, bočne 3 m				
	Detekčný uhol: 180°				
	Nastavenie intenzity okolitého osvetlenia: 1 lx - 500 lx				
	Montážna výška: 1,1 m - 1,3 m				
	Stupeň krytia: IP 20				
	Pracovná teplota: –5 °C až +45 °C				
	Rozmery (v × š × h): 71 × 71 × 53 mm				
	Montážna hĺbka: 32 mm				
	Montážna poloha: zvislá				
	Pre kompletizáciu je nutné použiť **rámček**				
	alebo **kryt rámčeku s otvorom 55 × 55 mm** –				
	pozrite kapitolu Levit®, Levit®M.				
Levit®					
Levit®M			1 **2** 3 4 **5** 6 7 8		
	Snímač pohybu, zapustený/	**Element®**			
	s 1-násobným spínacím kontaktom	biela / ľadová biela	2CKA006220A0813	1	
	Na automatické spínanie akčných spínacích	biela / biela	2CKA006220A0814	1	
	členov ABB-free@home® v závislosti od pohybu	biela / ľadová šedá	2CKA006220A0815	1	
	a osvetlenia.				
	Oneskorené zopnutie akčných spínacích členov	**Time®, Time® Arbo**			
	je možné naprogramovať cez webové rozhranie	biela / ľadová biela	2CKA006220A0813	1	
	spolu so systémovým modulom.	biela / biela	2CKA006220A0814	1	
	Pripojenie k zbernici ABB-free@home® pomocou	titánová	2CKA006220A0816	1	
	priloženej svorkovnice.	starostrieborná	2CKA006220A0819	1	
	Napätie zbernice: 24 V DC	šampanská	2CKA006220A0820	1	
	Výstup: 1× zapínací kontakt, bezpotenciálový	antracitová	2CKA006220A0821	1	
	Menovité hodnoty: 10 A / 2 300 W (R, C, L)	oceľová	2CKA006220A0822	1	
	Dosah: čelne 6 m, bočne 3 m				
	Detekčný uhol: 180°				
	Nastavenie intenzity okolitého osvetl.: 1 lx - 500 lx				
	Montážna výška: 1,1 m - 1,3 m				
	Stupeň krytia: IP 20. Prac. teplota: –5 °C až +45 °C				
	Rozmery (v × š × h): 71 × 71 × 53 mm				
Element®	Montážna hĺbka: 32 mm				
Time® (Arbo)	Montážna poloha: zvislá		1 **2** 3 4 **5** 6 7 8		

Poznámky:

ABB-free@home®

Snímače pohybu s akčnými členmi

	Pre prístroje	Názov	Farba	Objedn. kód	Jednot. bal. ks
	Pre dizajn	**Technické údaje**		**Kompletnosť**	
		**Snímač pohybu, zapustený/**			
		s 1-násobným spínacím kontaktom	antracitová	2CKA006220A0215	1
		Na automatické spínanie akčných spínacích	slonová kosť	2CKA006220A0531	1
		členov ABB-free@home® v závislosti od pohybu	hliníková strieborná	2CKA006220A0216	1
		a osvetlenia.	štúdiová biela	2CKA006220A0217	1
		Oneskorené zopnutie akčných spínacích členov	ušľachtilá oceľ[57]	2CKA006220A0548	1
		je možné naprogramovať cez webové rozhranie	zamatová biela	2CKA006220A0616	1
		spolu so systémovým modulom.	zamatová čierna	2CKA006220A0633	1
		Pripojenie k zbernici ABB-free@home® pomocou			
		priloženej svorkovnice.			
		Napätie zbernice: 24 V DC			
		Výstup: 1× zapínací kontakt, bezpotenciálový			
		Menovité hodnoty: 10 A / 2 300 W (R, C, L)			
		Dosah: čelne 6 m, bočne 3 m			
		Detekčný uhol: 180°			
		Nastavenie intenzity okolitého osvetlenia: 1 lx - 500 lx			
		Montážna výška: 1,1 m - 1,3 m			
		Stupeň krytia: IP 20. Pracovná teplota: –5 °C až +45 °C			
		Rozmery (v × š × h): 71 × 71 × 53 mm			
		Montážna hĺbka: 32 mm. Montážna poloha: zvislá			
	future® linear	Typové číslo: MSA-F-1.1.1-8xx		1 **2** 3 4 **5** 6 7 8	
		**Snímač pohybu, zapustený/**			
		s 1-násobným spínacím kontaktom	antracitová	2CKA006220A0215	1
		Na automatické spínanie akčných spínacích	slonová kosť	2CKA006220A0531	1
		členov ABB-free@home® v závislosti od pohybu	štúdiová biela	2CKA006220A0217	1
		a osvetlenia.	metalická šedá	2CKA006220A0565	1
		Oneskorené zopnutie akčných spínacích členov			
		je možné naprogramovať cez webové rozhranie			
		spolu so systémovým modulom.			
		Pripojenie k zbernici ABB-free@home® pomocou			
		priloženej svorkovnice.			
		Napätie zbernice: 24 V DC			
		Výstup: 1× zapínací kontakt, bezpotenciálový			
		Menovité hodnoty: 10 A / 2 300 W (R, C, L)			
		Dosah: čelne 6 m, bočne 3 m			
		Detekčný uhol: 180°			
		Nastavenie intenzity okolitého osvetlenia: 1 lx - 500 lx			
		Montážna výška: 1,1 m - 1,3 m			
		Stupeň krytia: IP 20. Pracovná teplota: –5 °C až +45 °C			
		Rozmery (v × š × h): 71 × 71 × 53 mm			
	solo®	Montážna hĺbka: 32 mm. Montážna poloha: zvislá			
	solo® carat	Typové číslo: MSA-F-1.1.1-8xx		1 **2** 3 4 **5** 6 7 8	
		**Snímač pohybu, zapustený/**			
		s 1-násobným spínacím kontaktom	antracitová	2CKA006220A0215	1
		Na automatické spínanie akčných spínacích	hliníková strieborná	2CKA006220A0216	1
		členov ABB-free@home® v závislosti od pohybu	štúdiová biela	2CKA006220A0217	1
		a osvetlenia.	metalická šedá	2CKA006220A0565	1
		Oneskorené zopnutie akčných spínacích členov	zamatová biela	2CKA006220A0616	1
		je možné naprogramovať cez webové rozhranie	zamatová čierna	2CKA006220A0633	1
		spolu so systémovým modulom.			
		Pripojenie k zbernici ABB-free@home® pomocou			
		priloženej svorkovnice.			
		Napätie zbernice: 24 V DC			
		Výstup: 1× zapínací kontakt, bezpotenciálový			
		Menovité hodnoty: 10 A / 2 300 W (R, C, L)			
		Dosah: čelne 6 m, bočne 3 m			
		Detekčný uhol: 180°			
		Nastavenie intenzity okolitého osvetlenia: 1 lx - 500 lx			
		Montážna výška: 1,1 m - 1,3 m			
		Stupeň krytia: IP 20. Pracovná teplota: –5 °C až +45 °C			
		Rozmery (v × š × h): 71 × 71 × 53 mm			
		Montážna hĺbka: 32 mm. Montážna poloha: zvislá			
	Busch-axcent®	Typové číslo: MSA-F-1.1.1-8xx		1 **2** 3 4 **5** 6 7 8	

Poznámky:

[57] Imitácia kovu nástrekom na plast. Skutočný kov a imitácia kovu sa môžu vzhľadovo líšiť.

ABB-free@home®
Dizajnové kryty

Pre prístroje	Názov	Farba	Objedn. kód	Jednot. bal. ks	
Pre dizajn	**Technické údaje**		**Kompletnosť**		
2CKA006220A0117 2CKA006220A0128 2CKA006400A0099 2CKA006200A0281	**Kryt 1-násobný, bez potlače** Kryt pre 1-násobné tlačidlové rozhranie ABB-free@home® a 1-násobné tlačidlové rozhranie / s 1-násobným akčným členom ABB-free@home®, ďalej pre 1-násobný prvok ABB flexTronics® a 1-násobný prvok ABB-free@home® flex.	biela slonová kosť grafitová šedá	2CKA006220A0669 2CKA006220A0635 2CKA006220A0686	1 1 1	
basic55®	Typové číslo: SR-1-9xx		1 2 3 **4** **5** 6 7 8		
2CKA006220A0117 2CKA006220A0128 2CKA006400A0099 2CKA006200A0281	**Kryt 1-násobný, symbol „žalúzie“** Kryt pre 1-násobné tlačidlové rozhranie ABB-free@home® a 1-násobné tlačidlové rozhranie / s 1-násobným akčným členom ABB-free@home®, ďalej pre 1-násobný prvok ABB flexTronics® a 1-násobný prvok ABB-free@home® flex.	biela slonová kosť grafitová šedá	2CKA006220A0671 2CKA006220A0637 2CKA006220A0688	1 1 1	
basic55®	Typové číslo: SRL-1-9xx		1 2 3 **4** **5** 6 7 8		
2CKA006220A0117 2CKA006220A0128 2CKA006400A0099 2CKA006200A0281	**Kryt 1-násobný, symbol „scény“** Kryt pre 1-násobné tlačidlové rozhranie ABB-free@home® a 1-násobné tlačidlové rozhranie / s 1-násobným akčným členom ABB-free@home®, ďalej pre 1-násobný prvok ABB flexTronics® a 1-násobný prvok ABB-free@home® flex.	biela slonová kosť grafitová šedá	2CKA006220A0672 2CKA006220A0638 2CKA006220A0689	1 1 1	
basic55®	Typové číslo: SRS-1-9xx		1 2 3 **4** **5** 6 7 8		
2CKA006220A0118 2CKA006220A0124 2CKA006220A0125 2CKA006400A0101 2CKA006200A0283	**Kryt 2-násobný ľavý/pravý, bez potlače** Kryt pre 2-násobné tlačidlové rozhranie ABB-free@home® a 2-násobné tlačidlové rozhranie / akčný člen, ďalej pre 2-násobný prvok ABB flexTronics® a 2-násobný prvok ABB-free@home® flex.	biela slonová kosť grafitová šedá	2CKA006220A0674 2CKA006220A0640 2CKA006220A0691	1 1 1	
basic55®	Typové číslo: SR-2-9xx		1 2 3 **4** **5** 6 7 8		
2CKA006220A0118 2CKA006220A0124 2CKA006220A0125 2CKA006400A0101 2CKA006200A0283	**Kryt 2-násobný ľavý/pravý, symbol „žalúzie“** Kryt pre 2-násobné tlačidlové rozhranie ABB-free@home® a 2-násobné tlačidlové rozhranie / akčný člen, ďalej pre 2-násobný prvok ABB flexTronics® a 2-násobný prvok ABB-free@home® flex.	biela slonová kosť grafitová šedá	2CKA006220A0676 2CKA006220A0642 2CKA006220A0693	1 1 1	
basic55®	Typové číslo: SRB-2-9xx		1 2 3 **4** **5** 6 7 8		
2CKA006220A0118 2CKA006220A0124 2CKA006220A0125 2CKA006400A0101 2CKA006200A0283	**Kryt 2-násobný ľavý, symbol „scény“** Kryt pre 2-násobné tlačidlové rozhranie ABB-free@home® a 2-násobné tlačidlové rozhranie / akčný člen, ďalej pre 2-násobný prvok ABB flexTronics® a 2-násobný prvok ABB-free@home® flex.	biela slonová kosť grafitová šedá	2CKA006220A0677 2CKA006220A0643 2CKA006220A0694	1 1 1	
basic55®	Typové číslo: SRS-2-L-9xx		1 2 3 **4** **5** 6 7 8		
2CKA006220A0118 2CKA006220A0124 2CKA006220A0125 2CKA006400A0101 2CKA006200A0283	**Kryt 2-násobný pravý, symbol „scény“** Kryt pre 2-násobné tlačidlové rozhranie ABB-free@home® a 2-násobné tlačidlové rozhranie / akčný člen, ďalej pre 2-násobný prvok ABB flexTronics® a 2-násobný prvok ABB-free@home® flex.	biela slonová kosť grafitová šedá	2CKA006220A0681 2CKA006220A0647 2CKA006220A0698	1 1 1	
basic55®	Typové číslo: SRS-2-R-9xx		1 2 3 **4** **5** 6 7 8		

Poznámky:

ABB-free@home®
Dizajnové kryty

	Pre prístroje	Názov	Farba	Objedn. kód	Jednot. bal. ks
	Pre dizajn	**Technické údaje**		**Kompletnosť**	
	2CKA006220A0122 2CKA006200A0081 2CKA006200A0082	**Kryt pre termostat priestorový** Kryt pre priestorový termostat ABB-free@home®.	 biela slonová kosť grafitová šedá	 2CKA006220A0682 2CKA006220A0648 2CKA006220A0699	 1 1 1
	basic55®	Typové číslo: CP-RTC-9xx		1 2 3 **4** 5 6 7 8	
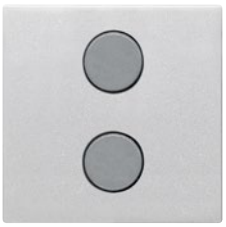	2CKA006220A0222 2CKA006220A0232 2CKA006220A0235 2CKA006220A0237	**Kryt rozhrania 1-násobný – 2M** Kryty pre rozhrania tlačidlové a kombinované rozhrania/ovládače ABB-free@home® 1-nás. SU-F-1.0.PB.1, SSA-F-1.1.PB.1, SDA-F-1.1.PB.1 a SBA-F-1.1.PB.1. Súčasť dodávky: 2 tlačidlá bez piktogramu	 biela strieborná antracitová šampanská	 N 2CLA222620N1102 N 2CLA222620N1302 N 2CLA222620N1802 N 2CLA222620N1902	 5 5 5 5
	Zenit	Typové číslo: SR-2-N2 xx		1 2 3 **4** 5 6 7 8	
	2CKA006220A0223 2CKA006220A0233 2CKA006220A0234 2CKA006220A0236 2CKA006220A0238	**Kryt rozhrania 2-násobný – 2M** Kryty pre rozhrania tlačidlové a kombinované rozhrania/ovládače ABB-free@home® 2-nás. SU-F-2.0.PB.1, SSA-F-2.1.PB.1, SSA-F-2.2.PB.1, SDA-F-2.1.PB.1 a SBA-F-2.1.PB.1. Súčasť dodávky: 4 tlačidlá bez piktogramu	 biela strieborná antracitová šampanská	 N 2CLA222640N1102 N 2CLA222640N1302 N 2CLA222640N1802 N 2CLA222640N1902	 5 5 5 5
	Zenit	Typové číslo: SR-4-N2 xx		1 2 3 **4** 5 6 7 8	
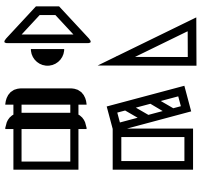	2CLA222620N1102 2CLA222620N1302 2CLA222620N1802 2CLA222620N1902 2CLA222640N1102 2CLA222640N1302 2CLA222640N1802 2CLA222640N1902	**Tlačidlo s piktogramom** Tlačidlo s piktogramom pre kryty rozhrania 1-násobné a 2-násobné Piktogram lampa Typové číslo: SBL-N2 xx Piktogram žalúzia Typové číslo: SBB-N2 xx Piktogram scéna Typové číslo: SBS-N2 xx Piktogram stmievač Typové číslo: SBD-N2 xx	 biela šedá biela šedá biela šedá biela šedá	 N 2CLA202610N1102 N 2CLA202610N1402 N 2CLA202620N1102 N 2CLA202620N1402 N 2CLA202630N1102 N 2CLA202630N1402 N 2CLA202640N1102 N 2CLA202640N1402	 20 20 20 20 20 20 20 20
	Zenit				
	2CKA006220A0276 2CKA006200A0115 2CKA006200A0116	**Kryt regulátora teploty – 2M** Kryt s piktogramom RTC pre ABB-free@home® regulátor teploty RTC-F-1.PB.	 biela strieborná antracitová šampanská	 N 2CLA224060N1102 N 2CLA224060N1302 N 2CLA224060N1802 N 2CLA224060N1902	 5 5 5 5
	Zenit	Typové číslo: CP-RTC-N2 xx		1 2 3 **4** 5 6 7 8	
	2CKA006220A0276 2CKA006200A0115	**Kryt regulátora fan-coilu – 2M** Kryt s piktogramom fan-coilu pre ABB-free@home® regulátor teploty RTC-F-1.PB.	 biela strieborná antracitová šampanská	 N 2CLA225420N1102 N 2CLA225420N1302 N 2CLA225420N1802 N 2CLA225420N1902	 5 5 5 5
	Zenit	Typové číslo: CP-RTC-FC-N2 xx		1 2 3 **4** 5 6 7 8	

Poznámky:
N Novinka

NOVINKA

ABB-free@home®
Dizajnové kryty

Pre prístroje	Názov	Farba	Objedn. kód	Jednot. bal. ks	
Pre dizajn	**Technické údaje**		**Kompletnosť**		
2CKA006220A0229	**Kryt snímača pohybu – 2M**				
2CKA006220A0231	Kryt pre ABB-free@home® snímače pohybu	biela	N 2CLA224160N1102	5	
2CKA006200A0117	a snímače/ovládače: MD-F-1.0.PB.1	strieborná	N 2CLA224160N1302	5	
	a MSA-F.1.1.PB.1.	antracitová	N 2CLA224160N1802	5	
		šampanská	N 2CLA224160N1902	5	
Zenit	Typové číslo: CP-MD-N2 xx		1 2 3 **4** **5** 6 7 8		
2CKA006220A0117	**Kryt 1-násobný, bez potlače**				
2CKA006220A0128	Kryt pre 1-násobné tlačidlové rozhranie	biela	6220A-A01000 B	5/1	
2CKA006400A0099	ABB-free@home® a 1-násobné tlačidlové	slonová kosť	6220A-A01000 C	5/1	
2CKA006200A0281	rozhranie / s 1-násobným akčným členom	šedá	6220A-A01000 S	5/1	
	ABB-free@home®, ďalej pre 1-násobný prvok	béžová	6220A-A01000 D	5/1	
	ABB flexTronics® a 1-násobný prvok	hnedá	6220A-A01000 H	5/1	
	ABB-free@home® flex.	čierna	6220A-A01000 N	5/1	
		dymová šedá	6220A-A01000 S2	5/1	
		vresová červená	6220A-A01000 R2	5/1	
Tango®			1 2 3 **4** **5** 6 7 8		
2CKA006220A0117	**Kryt 1-násobný, symbol „žalúzie“**				
2CKA006220A0128	Kryt pre 1-násobné tlačidlové rozhranie	biela	6220A-A01002 B	5/1	
2CKA006400A0099	ABB-free@home® a 1-násobné tlačidlové	slonová kosť	6220A-A01002 C	5/1	
2CKA006200A0281	rozhranie / s 1-násobným akčným členom	šedá	6220A-A01002 S	5/1	
	ABB-free@home®, ďalej pre 1-násobný prvok	béžová	6220A-A01002 D	5/1	
	ABB flexTronics® a 1-násobný prvok	hnedá	6220A-A01002 H	5/1	
	ABB-free@home® flex.	čierna	6220A-A01002 N	5/1	
		dymová šedá	6220A-A01002 S2	5/1	
		vresová červená	6220A-A01002 R2	5/1	
Tango®			1 2 3 **4** **5** 6 7 8		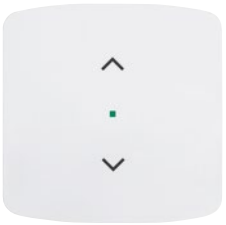
2CKA006220A0117	**Kryt 1-násobný, symbol „scény“**				
2CKA006220A0128	Kryt pre 1-násobné tlačidlové rozhranie	biela	6220A-A01003 B	5/1	
2CKA006400A0099	ABB-free@home® a 1-násobné tlačidlové	slonová kosť	6220A-A01003 C	5/1	
2CKA006200A0281	rozhranie / s 1-násobným akčným členom	šedá	6220A-A01003 S	5/1	
	ABB-free@home®, ďalej pre 1-násobný prvok	béžová	6220A-A01003 D	5/1	
	ABB flexTronics® a 1-násobný prvok	hnedá	6220A-A01003 H	5/1	
	ABB-free@home® flex.	čierna	6220A-A01003 N	5/1	
		dymová šedá	6220A-A01003 S2	5/1	
		vresová červená	6220A-A01003 R2	5/1	
Tango®			1 2 3 **4** **5** 6 7 8		
2CKA006220A0118	**Kryt 2-násobný ľavý/pravý, bez potlače**				
2CKA006220A0124	Kryt pre 2-násobné tlačidlové rozhranie	biela	6220A-A02000 B	5/1	
2CKA006220A0125	ABB-free@home® a 2-násobné tlačidlové	slonová kosť	6220A-A02000 C	5/1	
2CKA006400A0101	rozhranie / s akčným členom ABB-free@home®,	šedá	6220A-A02000 S	5/1	
2CKA006200A0283	ďalej pre 2-násobný prvok ABB flexTronics®	béžová	6220A-A02000 D	5/1	
	a 2-násobný prvok ABB-free@home® flex.	hnedá	6220A-A02000 H	5/1	
		čierna	6220A-A02000 N	5/1	
		dymová šedá	6220A-A02000 S2	5/1	
		vresová červená	6220A-A02000 R2	5/1	
Tango®			1 2 3 **4** **5** 6 7 8		
2CKA006220A0118	**Kryt 2-násobný ľavý/pravý, symbol „žalúzie“**				
2CKA006220A0124	Kryt pre 2-násobné tlačidlové rozhranie	biela	6220A-A02002 B	5/1	
2CKA006220A0125	ABB-free@home® a 2-násobné tlačidlové	slonová kosť	6220A-A02002 C	5/1	
2CKA006400A0101	rozhranie / akčný člen, ďalej pre 2-násobný	šedá	6220A-A02002 S	5/1	
2CKA006200A0283	prvok ABB flexTronics® a 2-násobný prvok	béžová	6220A-A02002 D	5/1	
	ABB-free@home® flex.	hnedá	6220A-A02002 H	5/1	
		čierna	6220A-A02002 N	5/1	
		dymová šedá	6220A-A02002 S2	5/1	
		vresová červená	6220A-A02002 R2	5/1	
Tango®			1 2 3 **4** **5** 6 7 8		
2CKA006220A0118	**Kryt 2-násobný ľavý, symbol „scény“**				
2CKA006220A0124	Kryt pre 2-násobné tlačidlové rozhranie	biela	6220A-A02103 B	5/1	
2CKA006220A0125	ABB-free@home® a 2-násobné tlačidlové	slonová kosť	6220A-A02103 C	5/1	
2CKA006400A0101	rozhranie / akčný člen, ďalej pre 2-násobný	šedá	6220A-A02103 S	5/1	
2CKA006200A0283	prvok ABB flexTronics® a 2-násobný prvok	béžová	6220A-A02103 D	5/1	
	ABB-free@home® flex.	hnedá	6220A-A02103 H	5/1	
		čierna	6220A-A02103 N	5/1	
		dymová šedá	6220A-A02103 S2	5/1	
		vresová červená	6220A-A02103 R2	5/1	
Tango®			1 2 3 **4** **5** 6 7 8		

Poznámky:
N Novinka

ABB-free@home®
Dizajnové kryty

	Pre prístroje	Názov	Farba	Objedn. kód	Jednot. bal. ks
	Pre dizajn	**Technické údaje**		**Kompletnosť**	
	2CKA006220A0118	**Kryt 2-násobný pravý, symbol „scény“**			
	2CKA006220A0124	Kryt pre 2-násobné tlačidlové rozhranie	biela	6220A-A02203 B	5/1
	2CKA006220A0125	ABB-free@home® a 2-násobné tlačidlové	slonová kosť	6220A-A02203 C	5/1
	2CKA006400A0101	rozhranie / akčný člen, ďalej pre 2-násobný	šedá	6220A-A02203 S	5/1
	2CKA006200A0283	prvok ABB flexTronics® a 2-násobný prvok	béžová	6220A-A02203 D	5/1
		ABB-free@home® flex.	hnedá	6220A-A02203 H	5/1
			čierna	6220A-A02203 N	5/1
			dymová šedá	6220A-A02203 S2	5/1
			vresová červená	6220A-A02203 R2	5/1
	Tango®			1 2 3 **4** 5 6 7 8	
	2CKA006220A0122	**Kryt pre termostat priestorový**			
	2CKA006200A0081	Kryt pre priestorový termostat	biela	6220A-A03000 B	5/1
	2CKA006200A0082	ABB-free@home®.	slonová kosť	6220A-A03000 C	5/1
			šedá	6220A-A03000 S	5/1
			béžová	6220A-A03000 D	5/1
			hnedá	6220A-A03000 H	5/1
			čierna	6220A-A03000 N	5/1
			dymová šedá	6220A-A03000 S2	5/1
			vresová červená	6220A-A03000 R2	5/1
	Tango®			1 2 3 **4** 5 6 7 8	
	2CKA006220A0117	**Kryt 1-násobný, bez potlače**	**Levit®**		
	2CKA006220A0128	Kryt pre 1-násobné tlačidlové rozhranie	biela	6220H-A01000 03	5/1
	2CKA006400A0099	ABB-free@home® a 1-násobné tlačidlové	šedá	6220H-A01000 16	5/1
	2CKA006200A0281	rozhranie / s 1-násobným akčným členom	macchiato	6220H-A01000 18	5/1
		ABB-free@home®, ďalej pre 1-násobný prvok	**Levit®M**		
		ABB flexTronics® a 1-násobný prvok	onyx	6220H-A01000 63	5/1
		ABB-free@home® flex.	perleťová	6220H-A01000 68	5/1
		Pre kompletáciu je nutné použiť rámček	oceľová	6220H-A01000 69	5/1
	Levit®	alebo kryt rámčeka s otvorom 55×55 mm –	titánová	6220H-A01000 70	5/1
	Levit®M	pozrite kapitolu Levit®, Levit®M.		1 2 3 **4** 5 6 7 8	
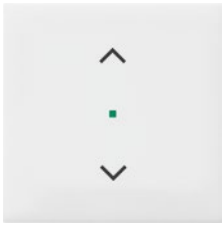	2CKA006220A0117	**Kryt 1-násobný, symbol „žalúzie“**	**Levit®**		
	2CKA006220A0128	Kryt pre 1-násobné tlačidlové rozhranie	biela	6220H-A01002 03	5/1
	2CKA006400A0099	ABB-free@home® a 1-násobné tlačidlové	šedá	6220H-A01002 16	5/1
	2CKA006200A0281	rozhranie / s 1-násobným akčným členom	macchiato	6220H-A01002 18	5/1
		ABB-free@home®, ďalej pre 1-násobný prvok	**Levit®M**		
		ABB flexTronics® a 1-násobný prvok	onyx	6220H-A01002 63	5/1
		ABB-free@home® flex.	perleťová	6220H-A01002 68	5/1
		Pre kompletáciu je nutné použiť rámček	oceľová	6220H-A01002 69	5/1
	Levit®	alebo kryt rámčeka s otvorom 55×55 mm –	titánová	6220H-A01002 70	5/1
	Levit®M	pozrite kapitolu Levit®, Levit®M.		1 2 3 **4** 5 6 7 8	
	2CKA006220A0117	**Kryt 1-násobný, symbol „scény“**	**Levit®**		
	2CKA006220A0128	Kryt pre 1-násobné tlačidlové rozhranie	biela	6220H-A01003 03	5/1
	2CKA006400A0099	ABB-free@home® a 1-násobné tlačidlové	šedá	6220H-A01003 16	5/1
	2CKA006200A0281	rozhranie / s 1-násobným akčným členom	macchiato	6220H-A01003 18	5/1
		ABB-free@home®, ďalej pre 1-násobný prvok	**Levit®M**		
		ABB flexTronics® a 1-násobný prvok	onyx	6220H-A01003 63	5/1
		ABB-free@home® flex.	perleťová	6220H-A01003 68	5/1
		Pre kompletáciu je nutné použiť rámček	oceľová	6220H-A01003 69	5/1
	Levit®	alebo kryt rámčeka s otvorom 55×55 mm –	titánová	6220H-A01003 70	5/1
	Levit®M	pozrite kapitolu Levit®, Levit®M.		1 2 3 **4** 5 6 7 8	
	2CKA006220A0118	**Kryt 2-násobný ľavý/pravý, bez potlače**	**Levit®**		
	2CKA006220A0124	Kryt pre 2-násobné tlačidlové rozhranie	biela	6220H-A02000 03	5/1
	2CKA006220A0125	ABB-free@home® a 2-násobné tlačidlové	šedá	6220H-A02000 16	5/1
	2CKA006400A0101	rozhranie / s akčným členom ABB-free@home®,	macchiato	6220H-A02000 18	5/1
	2CKA006200A0283	ďalej pre 2-násobný prvok ABB flexTronics®	**Levit®M**		
		a 2-násobný prvok ABB-free@home® flex.	onyx	6220H-A02000 63	5/1
			perleťová	6220H-A02000 68	5/1
		Pre kompletáciu je nutné použiť rámček	oceľová	6220H-A02000 69	5/1
	Levit®	alebo kryt rámčeka s otvorom 55×55 mm –	titánová	6220H-A02000 70	5/1
	Levit®M	pozrite kapitolu Levit®, Levit®M.		1 2 3 **4** 5 6 7 8	
	2CKA006220A0118	**Kryt 2-násobný ľavý/pravý, symbol „žalúzie“**	**Levit®**		
	2CKA006220A0124	Kryt pre 2-násobné tlačidlové rozhranie	biela	6220H-A02002 03	5/1
	2CKA006220A0125	ABB-free@home® a 2-násobné tlačidlové	šedá	6220H-A02002 16	5/1
	2CKA006400A0101	rozhranie / s akčným členom ABB-free@home®,	macchiato	6220H-A02002 18	5/1
	2CKA006200A0283	ďalej pre 2-násobný prvok ABB flexTronics®	**Levit®M**		
		a 2-násobný prvok ABB-free@home® flex.	onyx	6220H-A02002 63	5/1
			perleťová	6220H-A02002 68	5/1
		Pre kompletáciu je nutné použiť rámček	oceľová	6220H-A02002 69	5/1
	Levit®	alebo kryt rámčeka s otvorom 55×55 mm –	titánová	6220H-A02002 70	5/1
	Levit®M	pozrite kapitolu Levit®, Levit®M.		1 2 3 **4** 5 6 7 8	

Poznámky:

ABB-free@home®
Dizajnové kryty

Pre prístroje	Názov	Farba	Objedn. kód	Jednot. bal. ks	
Pre dizajn	**Technické údaje**		**Kompletnosť**		
2CKA006220A0118	**Kryt 2-násobný ľavý, symbol „scény“**	**Levit®**			
2CKA006220A0124	Kryt pre 2-násobné tlačidlové rozhranie	biela	6220H-A02103 03	5/1	
2CKA006220A0125	ABB-free@home® a 2-násobné tlačidlové	šedá	6220H-A02103 16	5/1	
2CKA006400A0101	rozhranie / s akčným členom ABB-free@home®,	macchiato	6220H-A02103 18	5/1	
2CKA006200A0283	ďalej pre 2-násobný prvok ABB flexTronics®	**Levit®M**			
	a 2-násobný prvok ABB-free@home® flex.	onyx	6220H-A02103 63	5/1	
		perleťová	6220H-A02103 68	5/1	
	Pre kompletáciu je nutné použiť rámček	oceľová	6220H-A02103 69	5/1	
Levit®	alebo kryt rámčeka s otvorom 55×55 mm –	titánová	6220H-A02103 70	5/1	
Levit®M	pozrite kapitolu Levit®, Levit®M.		1 2 3 **4** **5** 6 7 8		
2CKA006220A0118	**Kryt 2-násobný pravý, symbol „scény“**	**Levit®**			
2CKA006220A0124	Kryt pre 2-násobné tlačidlové rozhranie	biela	6220H-A02203 03	5/1	
2CKA006220A0125	ABB-free@home® a 2-násobné tlačidlové	šedá	6220H-A02203 16	5/1	
2CKA006400A0101	rozhranie / s akčným členom ABB-free@home®,	macchiato	6220H-A02203 18	5/1	
2CKA006200A0283	ďalej pre 2-násobný prvok ABB flexTronics®	**Levit®M**			
	a 2-násobný prvok ABB-free@home® flex.	onyx	6220H-A02203 63	5/1	
		perleťová	6220H-A02203 68	5/1	
	Pre kompletáciu je nutné použiť rámček	oceľová	6220H-A02203 69	5/1	
Levit®	alebo kryt rámčeka s otvorom 55×55 mm –	titánová	6220H-A02203 70	5/1	
Levit®M	pozrite kapitolu Levit®, Levit®M.		1 2 3 **4** **5** 6 7 8		
2CKA006220A0122	**Kryt pre termostat priestorový**	**Levit®**			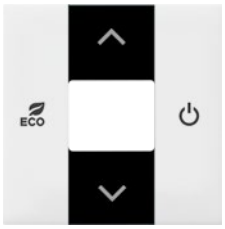
2CKA006200A0081	Kryt pre priestorový termostat	biela	6220H-A03000 03	5/1	
2CKA006200A0082	ABB-free@home®.	šedá	6220H-A03000 16	5/1	
		macchiato	6220H-A03000 18	5/1	
	Pre kompletáciu je nutné použiť rámček	**Levit®M**			
	alebo kryt rámčeka s otvorom 55×55 mm –	onyx	6220H-A03000 63	5/1	
	pozrite kapitolu Levit®, Levit®M.	perleťová	6220H-A03000 68	5/1	
		oceľová	6220H-A03000 69	5/1	
Levit®		titánová	6220H-A03000 70	5/1	
Levit®M			1 2 3 **4** **5** 6 7 8		
2P+PE	**Zásuvka jednonásobná 55×55,**				
	s ochranným kolíkom, s clonkami	**Levit®**			
	V prípade samostatnej inštalácie zásuvky je	biela	N 6619H-A06557 03	10/1	
	nutné použiť **rámček s otvorom 55 × 55 mm**	šedá	N 6619H-A06557 16	10/1	
	(3901H-A05510 ..) – pozrite kap. Levit®, Levit®M.	macchiato	N 6619H-A06557 18	10/1	
		Levit®M			
	V prípade inštalácie zásuvky do viacnásobných	onyx	N 6619H-A06557 63	10/1	
	kombinácií je nutne použiť štandardný rámček	perleťová	N 6619H-A06557 68	10/1	
	zodpovedajúci násobnosti (3901H-A050.0 ..).	oceľová	N 6619H-A06557 69	10/1	
	Podľa pozície zásuvky v rámčeku je potrebné	titánová	N 6619H-A06557 70	10/1	
	použiť ešte krajný alebo stredný **kryt rámčeku**				
	s otvorom 55 × 55 mm (3901H-A00.55 ..) –				
	pozrite kapitolu Levit®, Levit®M.				
	K dispozícii je tiež dvojnásobný **rámček s otvormi**				
	55 × 55 mm (3901H-A05520 ..) – pozrite kapitolu				
	Levit®, Levit®M.				
	Bezskrutkové pripojenie vodičov.				
Levit®	IP 40				
Levit®M	16 A, 250 V AC		1 **2** 3 4 **5** 6 7 8		
2P+PE	**Zásuvka jednonásobná 55×55,**				
	s ochranným kolíkom, s clonkami	**Levit®**			
	V prípade samostatnej inštalácie zásuvky je	biela	V 5519H-A02557 03	10/1	
	nutné použiť **rámček s otvorom 55 × 55 mm**	šedá	V 5519H-A02557 16	10/1	
	(3901H-A05510 ..) – pozrite kap. Levit®, Levit®M.	macchiato	V 5519H-A02557 18	10/1	
		Levit®M			
	V prípade inštalácie zásuvky do viacnásobných	onyx	V 5519H-A02557 63	10/1	
	kombinácií je nutne použiť štandardný rámček	perleťová	V 5519H-A02557 68	10/1	
	zodpovedajúci násobnosti (3901H-A050.0 ..).	oceľová	V 5519H-A02557 69	10/1	
	Podľa pozície zásuvky v rámčeku je potrebné	titánová	V 5519H-A02557 70	10/1	
	použiť ešte krajný alebo stredný **kryt rámčeku**				
	s otvorom 55 × 55 mm (3901H-A00.55 ..) –				
	pozrite kapitolu Levit®, Levit®M.				
	K dispozícii je tiež dvojnásobný **rámček s otvormi**				
	55 × 55 mm (3901H-A05520 ..) – pozrite kapitolu				
	Levit®, Levit®M.				
	Bezskrutkové pripojenie vodičov.				
Levit®	IP 40				
Levit®M	16 A, 250 V AC		1 **2** 3 4 **5** 6 7 8		

Poznámky:
N Novinka
V Výbeh – v období po 1. 3. 2024 už materiál nemusí byť dostupný.

ABB-free@home®
Dizajnové kryty

Pre prístroje	Názov	Farba	Objedn. kód	Jednot. bal. ks
Pre dizajn	**Technické údaje**		**Kompletnosť**	
2CKA006220A0117 2CKA006220A0128 2CKA006400A0099 2CKA006200A0281	**Kryt 1-násobný, bez potlače** Kryt pre 1-násobné tlačidlové rozhranie ABB-free@home® a 1-násobné tlačidlové rozhranie / s 1-násobným akčným členom ABB-free@home®, ďalej pre 1-násobný prvok ABB flexTronics® a 1-násobný prvok ABB-free@home® flex.	**Element®** biela / ľadová biela biela / biela biela / ľadová šedá **Time®, Time® Arbo** biela / ľadová biela biela / biela titánová starostrieborná šampanská antracitová oceľová	 6220E-A01000 01 6220E-A01000 03 6220E-A01000 04 6220E-A01000 01 6220E-A01000 03 6220E-A01000 08 6220E-A01000 32 6220E-A01000 33 6220E-A01000 34 6220E-A01000 36	 5/1 5/1 5/1 5/1 5/1 5/1 5/1 5/1 5/1 5/1
Element® **Time® (Arbo)**			1 2 3 **4** 5 6 7 8	
2CKA006220A0117 2CKA006220A0128 2CKA006400A0099 2CKA006200A0281	**Kryt 1-násobný, symbol „žalúzie“** Kryt pre 1-násobné tlačidlové rozhranie ABB-free@home® a 1-násobné tlačidlové rozhranie / s 1-násobným akčným členom ABB-free@home®, ďalej pre 1-násobný prvok ABB flexTronics® a 1-násobný prvok ABB-free@home® flex.	**Element®** biela / ľadová biela biela / biela biela / ľadová šedá **Time®, Time® Arbo** biela / ľadová biela biela / biela titánová starostrieborná šampanská antracitová oceľová	 6220E-A01002 01 6220E-A01002 03 6220E-A01002 04 6220E-A01002 01 6220E-A01002 03 6220E-A01002 08 6220E-A01002 32 6220E-A01002 33 6220E-A01002 34 6220E-A01002 36	 5/1 5/1 5/1 5/1 5/1 5/1 5/1 5/1 5/1 5/1
Element® **Time® (Arbo)**			1 2 3 **4** 5 6 7 8	
2CKA006220A0117 2CKA006220A0128 2CKA006400A0099 2CKA006200A0281	**Kryt 1-násobný, symbol „scény“** Kryt pre 1-násobné tlačidlové rozhranie ABB-free@home® a 1-násobné tlačidlové rozhranie / s 1-násobným akčným členom ABB-free@home®, ďalej pre 1-násobný prvok ABB flexTronics® a 1-násobný prvok ABB-free@home® flex.	**Element®** biela / ľadová biela biela / biela biela / ľadová šedá **Time®, Time® Arbo** biela / ľadová biela biela / biela titánová starostrieborná šampanská antracitová oceľová	 6220E-A01003 01 6220E-A01003 03 6220E-A01003 04 6220E-A01003 01 6220E-A01003 03 6220E-A01003 08 6220E-A01003 32 6220E-A01003 33 6220E-A01003 34 6220E-A01003 36	 5/1 5/1 5/1 5/1 5/1 5/1 5/1 5/1 5/1 5/1
Element® **Time® (Arbo)**			1 2 3 **4** 5 6 7 8	

Poznámky:

ABB-free@home®
Dizajnové kryty

Pre prístroje	Názov	Farba	Objedn. kód	Jednot. bal. ks
Pre dizajn	**Technické údaje**		**Kompletnosť**	
2CKA006220A0118	**Kryt 2-násobný ľavý/pravý, bez potlače**	**Element®**		
2CKA006220A0124	Kryt pre 2-násobné tlačidlové rozhranie	biela / ľadová biela	6220E-A02000 01	5/1
2CKA006220A0125	ABB-free@home® a 2-násobné tlačidlové	biela / biela	6220E-A02000 03	5/1
2CKA006400A0101	rozhranie / s akčným členom ABB-free@home®,	biela / ľadová šedá	6220E-A02000 04	5/1
2CKA006200A0283	ďalej pre 2-násobný prvok ABB flexTronics®	**Time®, Time® Arbo**		
	a 2-násobný prvok ABB-free@home® flex.	biela / ľadová biela	6220E-A02000 01	5/1
		biela / biela	6220E-A02000 03	5/1
		titánová	6220E-A02000 08	5/1
		starostrieborná	6220E-A02000 32	5/1
		šampanská	6220E-A02000 33	5/1
		antracitová	6220E-A02000 34	5/1
		oceľová	6220E-A02000 36	5/1

Element®
Time® (Arbo)

1 2 3 **4** **5** 6 7 8

2CKA006220A0118	**Kryt 2-násobný ľavý/pravý, symbol „žalúzie“**	**Element®**		
2CKA006220A0124	Kryt pre 2-násobné tlačidlové rozhranie	biela / ľadová biela	6220E-A02002 01	5/1
2CKA006220A0125	ABB-free@home® a 2-násobné tlačidlové	biela / biela	6220E-A02002 03	5/1
2CKA006400A0101	rozhranie / s akčným členom ABB-free@home®,	biela / ľadová šedá	6220E-A02002 04	5/1
2CKA006200A0283	ďalej pre 2-násobný prvok ABB flexTronics®	**Time®, Time® Arbo**		
	a 2-násobný prvok ABB-free@home® flex.	biela / ľadová biela	6220E-A02002 01	5/1
		biela / biela	6220E-A02002 03	5/1
		titánová	6220E-A02002 08	5/1
		starostrieborná	6220E-A02002 32	5/1
		šampanská	6220E-A02002 33	5/1
		antracitová	6220E-A02002 34	5/1
		oceľová	6220E-A02002 36	5/1



Element®
Time® (Arbo)

1 2 3 **4** **5** 6 7 8

2CKA006220A0118	**Kryt 2-násobný ľavý, symbol „scény“**	**Element®**		
2CKA006220A0124	Kryt pre 2-násobné tlačidlové rozhranie	biela / ľadová biela	6220E-A02103 01	5/1
2CKA006220A0125	ABB-free@home® a 2-násobné tlačidlové	biela / biela	6220E-A02103 03	5/1
2CKA006400A0101	rozhranie / s akčným členom ABB-free@home®,	biela / ľadová šedá	6220E-A02103 04	5/1
2CKA006200A0283	ďalej pre 2-násobný prvok ABB flexTronics®	**Time®, Time® Arbo**		
	a 2-násobný prvok ABB-free@home® flex.	biela / ľadová biela	6220E-A02103 01	5/1
		biela / biela	6220E-A02103 03	5/1
		titánová	6220E-A02103 08	5/1
		starostrieborná	6220E-A02103 32	5/1
		šampanská	6220E-A02103 33	5/1
		antracitová	6220E-A02103 34	5/1
		oceľová	6220E-A02103 36	5/1



Element®
Time® (Arbo)

1 2 3 **4** **5** 6 7 8

Poznámky:

ABB-free@home®
Dizajnové kryty

	Pre prístroje	Názov	Farba	Objedn. kód	Jednot. bal. ks
	Pre dizajn	**Technické údaje**		**Kompletnosť**	
	2CKA006220A0118	**Kryt 2-násobný pravý, symbol „scény“**	**Element®**		
	2CKA006220A0124	Kryt pre 2-násobné tlačidlové rozhranie	biela / ľadová biela	6220E-A02203 01	5/1
	2CKA006220A0125	ABB-free@home® a 2-násobné tlačidlové	biela / biela	6220E-A02203 03	5/1
	2CKA006400A0101	rozhranie / s akčným členom ABB-free@home®,	biela / ľadová šedá	6220E-A02203 04	5/1
	2CKA006200A0283	ďalej pre 2-násobný prvok ABB flexTronics®	**Time®, Time® Arbo**		
		a 2-násobný prvok ABB-free@home® flex.	biela / ľadová biela	6220E-A02203 01	5/1
			biela / biela	6220E-A02203 03	5/1
			titánová	6220E-A02203 08	5/1
			starostrieborná	6220E-A02203 32	5/1
			šampanská	6220E-A02203 33	5/1
			antracitová	6220E-A02203 34	5/1
			oceľová	6220E-A02203 36	5/1
	Element® **Time® (Arbo)**			1 2 3 **4** 5 6 7 8	
	2CKA006220A0122	**Kryt pre termostat priestorový**	**Element®**		
	2CKA006200A0081	Kryt pre priestorový termostat	biela / ledová biela	6220E-A03000 01	5/1
	2CKA006200A0082	ABB-free@home®.	biela / biela	6220E-A03000 03	5/1
			biela / ledová šedá	6220E-A03000 04	5/1
			Time®, Time® Arbo		
			biela / ledová biela	6220E-A03000 01	5/1
			biela / biela	6220E-A03000 03	5/1
			titánová	6220E-A03000 08	5/1
			starostrieborná	6220E-A03000 32	5/1
			šampanská	6220E-A03000 33	5/1
			antracitová	6220E-A03000 34	5/1
			oceľová	6220E-A03000 36	5/1
	Element® **Time® (Arbo)**			1 2 3 **4** 5 6 7 8	
	2CKA006220A0117	**Kryt 1-násobný, bez potlače**			
	2CKA006220A0128	Kryt pre 1-násobné tlačidlové rozhranie	antracitová	2CKA006220A0137	10/1
	2CKA006400A0099	ABB-free@home® a 1-násobné tlačidlové	slonová kosť	2CKA006220A0516	10/1
	2CKA006200A0281	rozhranie / s 1-násobným akčným členom	hliníková strieborná	2CKA006220A0138	10/1
		ABB-free@home®, ďalej pre 1-násobný prvok	štúdiová biela	2CKA006220A0139	10/1
		ABB flexTronics® a 1-násobný prvok	ušlechtilá oceľ [57]	2CKA006220A0533	10/1
		ABB-free@home® flex.	zamatová biela	2CKA006220A0601	10/1
			zamatová čierna	2CKA006220A0618	10/1
	future® linear	Typové číslo: SR-1-8xx		1 2 3 **4** 5 6 7 8	
	2CKA006220A0117	**Kryt 1-násobný, symbol „žalúzie“**			
	2CKA006220A0128	Kryt pre 1-násobné tlačidlové rozhranie	antracitová	2CKA006220A0143	10/1
	2CKA006400A0099	ABB-free@home® a 1-násobné tlačidlové	slonová kosť	2CKA006220A0518	10/1
	2CKA006200A0281	rozhranie / s 1-násobným akčným členom	hliníková strieborná	2CKA006220A0144	10/1
		ABB-free@home®, ďalej pre 1-násobný prvok	štúdiová biela	2CKA006220A0145	10/1
		ABB flexTronics® a 1-násobný prvok	ušlechtilá oceľ [57]	2CKA006220A0535	10/1
		ABB-free@home® flex.	zamatová biela	2CKA006220A0603	10/1
			zamatová čierna	2CKA006220A0620	10/1
	future® linear	Typové číslo: SRB-1-8xx		1 2 3 **4** 5 6 7 8	
	2CKA006220A0117	**Kryt 1-násobný, symbol „scény“**			
	2CKA006220A0128	Kryt pre 1-násobné tlačidlové rozhranie	antracitová	2CKA006220A0146	10/1
	2CKA006400A0099	ABB-free@home® a 1-násobné tlačidlové	slonová kosť	2CKA006220A0519	10/1
	2CKA006200A0281	rozhranie / s 1-násobným akčným členom	hliníková strieborná	2CKA006220A0147	10/1
		ABB-free@home®, ďalej pre 1-násobný prvok	štúdiová biela	2CKA006220A0148	10/1
		ABB flexTronics® a 1-násobný prvok	ušlechtilá oceľ [57]	2CKA006220A0536	10/1
		ABB-free@home® flex.	zamatová biela	2CKA006220A0604	10/1
			zamatová čierna	2CKA006220A0621	10/1
	future® linear	Typové číslo: SRS-1-8xx		1 2 3 **4** 5 6 7 8	

Poznámky:
[57] Imitácia kovu nástrekom na plast. Skutočný kov a imitácia kovu sa môžu vzhľadovo líšiť.

ABB-free@home®
Dizajnové kryty

Pre prístroje	Názov	Farba	Objedn. kód	Jednot. bal. ks	
Pre dizajn	**Technické údaje**		**Kompletnosť**		
2CKA006220A0118	**Kryt 2-násobný ľavý/pravý, bez potlače**				
2CKA006220A0124	Kryt pre 2-násobné tlačidlové rozhranie	antracitová	2CKA006220A0152	10/1	
2CKA006220A0125	ABB-free@home® a 2-násobné tlačidlové	slonová kosť	2CKA006220A0521	10/1	
2CKA006400A0101	rozhranie / s akčným členom ABB-free@home®,	hliníková strieborná	2CKA006220A0153	10/1	
2CKA006200A0283	ďalej pre 2-násobný prvok ABB flexTronics®	štúdiová biela	2CKA006220A0154	10/1	
	a 2-násobný prvok ABB-free@home® flex.	ušlechtilá oceľ [57)]	2CKA006220A0538	10/1	
		zamatová biela	2CKA006220A0606	10/1	
		zamatová čierna	2CKA006220A0623	10/1	
future® linear	Typové číslo: SR-2-8xx		1 2 3 **4** **5** 6 7 8		
2CKA006220A0118	**Kryt 2-násobný ľavý/pravý, symbol „žalúzie“**				
2CKA006220A0124	Kryt pre 2-násobné tlačidlové rozhranie	antracitová	2CKA006220A0158	10/1	
2CKA006220A0125	ABB-free@home® a 2-násobné tlačidlové	slonová kosť	2CKA006220A0523	10/1	
2CKA006400A0101	rozhranie / s akčným členom ABB-free@home®,	hliníková strieborná	2CKA006220A0159	10/1	
2CKA006200A0283	ďalej pre 2-násobný prvok ABB flexTronics®	štúdiová biela	2CKA006220A0160	10/1	
	a 2-násobný prvok ABB-free@home® flex.	ušlechtilá oceľ [57)]	2CKA006220A0540	10/1	
		zamatová biela	2CKA006220A0608	10/1	
		zamatová čierna	2CKA006220A0625	10/1	
future® linear	Typové číslo: SRB-2-8xx		1 2 3 **4** **5** 6 7 8		
2CKA006220A0118	**Kryt 2-násobný ľavý, symbol „scény“**				
2CKA006220A0124	Kryt pre 2-násobné tlačidlové rozhranie	antracitová	2CKA006220A0161	10/1	
2CKA006220A0125	ABB-free@home® a 2-násobné tlačidlové	slonová kosť	2CKA006220A0524	10/1	
2CKA006400A0101	rozhranie / s akčným členom ABB-free@home®,	hliníková strieborná	2CKA006220A0162	10/1	
2CKA006200A0283	ďalej pre 2-násobný prvok ABB flexTronics®	štúdiová biela	2CKA006220A0163	10/1	
	a 2-násobný prvok ABB-free@home® flex.	ušlechtilá oceľ [57)]	2CKA006220A0541	10/1	
		zamatová biela	2CKA006220A0609	10/1	
		zamatová čierna	2CKA006220A0626	10/1	
future® linear	Typové číslo: SRS-2-L-8xx		1 2 3 **4** **5** 6 7 8		
2CKA006220A0118	**Kryt 2-násobný pravý, symbol „scény“**				
2CKA006220A0124	Kryt pre 2-násobné tlačidlové rozhranie	antracitová	2CKA006220A0173	10/1	
2CKA006220A0125	ABB-free@home® a 2-násobné tlačidlové	slonová kosť	2CKA006220A0528	10/1	
2CKA006400A0101	rozhranie / s akčným členom ABB-free@home®,	hliníková strieborná	2CKA006220A0174	10/1	
2CKA006200A0283	ďalej pre 2-násobný prvok ABB flexTronics®	štúdiová biela	2CKA006220A0175	10/1	
	a 2-násobný prvok ABB-free@home® flex.	ušlechtilá oceľ [57)]	2CKA006220A0545	10/1	
		zamatová biela	2CKA006220A0613	10/1	
		zamatová čierna	2CKA006220A0630	10/1	
future® linear	Typové číslo: SRS-2-R-8xx		1 2 3 **4** **5** 6 7 8		
2CKA006220A0122	**Kryt pre termostat priestorový**				
2CKA006200A0081	Kryt pre priestorový termostat	antracitová	2CKA006220A0179	10/1	
2CKA006200A0082	ABB-free@home®.	slonová kosť	2CKA006220A0529	10/1	
		hliníková strieborná	2CKA006220A0180	10/1	
		štúdiová biela	2CKA006220A0181	10/1	
		ušlechtilá oceľ [57)]	2CKA006220A0546	10/1	
		zamatová biela	2CKA006220A0614	10/1	
		zamatová čierna	2CKA006220A0631	10/1	
future® linear	Typové číslo: CP-RTC-8xx		1 2 3 **4** **5** 6 7 8		
2CKA006220A0117	**Kryt 1-násobný, bez potlače**				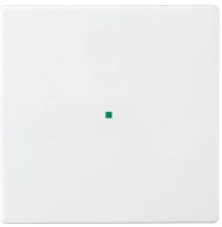
2CKA006220A0128	Kryt pre 1-násobné tlačidlové rozhranie	antracitová	2CKA006220A0137	10/1	
2CKA006400A0099	ABB-free@home® a 1-násobné tlačidlové	slonová kosť	2CKA006220A0516	10/1	
2CKA006200A0074	rozhranie / s 1-násobným akčným členom	štúdiová biela	2CKA006220A0139	10/1	
2CKA006200A0281	ABB-free@home®, ďalej pre 1-násobný prvok	metalická šedá	2CKA006220A0550	10/1	
	ABB flexTronics® a 1-násobný prvok				
	ABB-free@home® flex.				
solo®					
solo® carat	Typové číslo: SR-1-8xx		1 2 3 **4** **5** 6 7 8		
2CKA006220A0117	**Kryt 1-násobný, symbol „žalúzie“**				
2CKA006220A0128	Kryt pre 1-násobné tlačidlové rozhranie	antracitová	2CKA006220A0143	10/1	
2CKA006400A0099	ABB-free@home® a 1-násobné tlačidlové	slonová kosť	2CKA006220A0518	10/1	
2CKA006200A0281	rozhranie / s 1-násobným akčným členom	štúdiová biela	2CKA006220A0145	10/1	
	ABB-free@home®, ďalej pre 1-násobný prvok	metalická šedá	2CKA006220A0552	10/1	
	ABB flexTronics® a 1-násobný prvok				
	ABB-free@home® flex.				
solo®					
solo® carat	Typové číslo: SRB-1-8xx		1 2 3 **4** **5** 6 7 8		

Poznámky:
[57)] Imitácia kovu nástrekom na plast. Skutočný kov a imitácia kovu sa môžu vzhľadovo líšiť.

ABB-free@home®
Dizajnové kryty

	Pre prístroje	Názov	Farba	Objedn. kód	Jednot. bal. ks
	Pre dizajn	**Technické údaje**		**Kompletnosť**	
	2CKA006220A0117 2CKA006220A0128 2CKA006400A0099 2CKA006200A0281	**Kryt 1-násobný, symbol „scény“** Kryt pre 1-násobné tlačidlové rozhranie ABB-free@home® a 1-násobné tlačidlové rozhranie / s 1-násobným akčným členom ABB-free@home®, ďalej pre 1-násobný prvok ABB flexTronics® a 1-násobný prvok ABB-free@home® flex.	antracitová slonová kosť štúdiová biela metalická šedá	2CKA006220A0146 2CKA006220A0519 2CKA006220A0148 2CKA006220A0553	10/1 10/1 10/1 10/1
	solo® **solo® carat**	Typové číslo: SRS-1-8xx		1 2 3 **4** 5 6 7 8	
	2CKA006220A0118 2CKA006220A0124 2CKA006220A0125 2CKA006400A0101 2CKA006200A0283	**Kryt 2-násobný ľavý/pravý, bez potlače** Kryt pre 2-násobné tlačidlové rozhranie ABB-free@home® a 2-násobné tlačidlové rozhranie / s akčným členom ABB-free@home®, ďalej pre 2-násobný prvok ABB flexTronics® a 2-násobný prvok ABB-free@home® flex.	antracitová slonová kosť štúdiová biela metalická šedá	2CKA006220A0152 2CKA006220A0521 2CKA006220A0154 2CKA006220A0555	10/1 10/1 10/1 10/1
	solo® **solo® carat**	Typové číslo: SR-2-8xx		1 2 3 **4** 5 6 7 8	
	2CKA006220A0118 2CKA006220A0124 2CKA006220A0125 2CKA006400A0101 2CKA006200A0283	**Kryt 2-násobný ľavý/pravý, symbol „žalúzie“** Kryt pre 2-násobné tlačidlové rozhranie ABB-free@home® a 2-násobné tlačidlové rozhranie / s akčným členom ABB-free@home®, ďalej pre 2-násobný prvok ABB flexTronics® a 2-násobný prvok ABB-free@home® flex.	antracitová slonová kosť štúdiová biela metalická šedá	2CKA006220A0158 2CKA006220A0523 2CKA006220A0160 2CKA006220A0557	10/1 10/1 10/1 10/1
	solo® **solo® carat**	Typové číslo: SRB-2-8xx		1 2 3 **4** 5 6 7 8	
	2CKA006220A0118 2CKA006220A0124 2CKA006220A0125 2CKA006400A0101 2CKA006200A0283	**Kryt 2-násobný ľavý, symbol „scény“** Kryt pre 2-násobné tlačidlové rozhranie ABB-free@home® a 2-násobné tlačidlové rozhranie / s akčným členom ABB-free@home®, ďalej pre 2-násobný prvok ABB flexTronics® a 2-násobný prvok ABB-free@home® flex.	antracitová slonová kosť štúdiová biela metalická šedá	2CKA006220A0161 2CKA006220A0524 2CKA006220A0163 2CKA006220A0558	10/1 10/1 10/1 10/1
	solo® **solo® carat**	Typové číslo: SRS-2-L-8xx		1 2 3 **4** 5 6 7 8	
	2CKA006220A0118 2CKA006220A0124 2CKA006220A0125 2CKA006400A0101 2CKA006200A0283	**Kryt 2-násobný pravý, symbol „scény“** Kryt pre 2-násobné tlačidlové rozhranie ABB-free@home® a 2-násobné tlačidlové rozhranie / s akčným členom ABB-free@home®, ďalej pre 2-násobný prvok ABB flexTronics® a 2-násobný prvok ABB-free@home® flex.	antracitová slonová kosť štúdiová biela metalická šedá	2CKA006220A0173 2CKA006220A0528 2CKA006220A0175 2CKA006220A0562	10/1 10/1 10/1 10/1
	solo® **solo® carat**	Typové číslo: SRS-2-R-8xx		1 2 3 **4** 5 6 7 8	
	2CKA006220A0122 2CKA006200A0081 2CKA006200A0082	**Kryt pre termostat priestorový** Kryt pre priestorový termostat ABB-free@home®.	antracitová slonová kosť štúdiová biela metalická šedá	2CKA006220A0179 2CKA006220A0529 2CKA006220A0181 2CKA006220A0563	10/1 10/1 10/1 10/1
	solo® **solo® carat**	Typové číslo: CP-RTC-8xx		1 2 3 **4** 5 6 7 8	
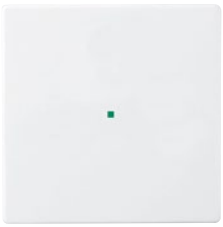	2CKA006220A0117 2CKA006220A0128 2CKA006400A0099 2CKA006200A0281	**Kryt 1-násobný, bez potlače** Kryt pre 1-násobné tlačidlové rozhranie ABB-free@home® a 1-násobné tlačidlové rozhranie / s 1-násobným akčným členom ABB-free@home®, ďalej pre 1-násobný prvok ABB flexTronics® a 1-násobný prvok ABB-free@home® flex.	antracitová hliníková strieborná štúdiová biela metalická šedá zamatová biela zamatová čierna	2CKA006220A0137 2CKA006220A0138 2CKA006220A0139 2CKA006220A0550 2CKA006220A0601 2CKA006220A0618	10/1 10/1 10/1 10/1 10/1 10/1
	Busch-axcent®	Typové číslo: SR-1-8xx		1 2 3 **4** 5 6 7 8	

Poznámky:

ABB-free@home®
Dizajnové kryty

Pre prístroje	Názov	Farba	Objedn. kód	Jednot. bal. ks	
Pre dizajn	**Technické údaje**		**Kompletnosť**		
2CKA006220A0117	**Kryt 1-násobný, symbol „žalúzie“**				
2CKA006220A0128	Kryt pre 1-násobné tlačidlové rozhranie	antracitová	2CKA006220A0143	10/1	
2CKA006400A0099	ABB-free@home® a 1-násobné tlačidlové	hliníková strieborná	2CKA006220A0144	10/1	
2CKA006200A0281	rozhranie / s 1-násobným akčným členom	štúdiová biela	2CKA006220A0145	10/1	
	ABB-free@home®, ďalej pre 1-násobný prvok	metalická šedá	2CKA006220A0552	10/1	
	ABB flexTronics® a 1-násobný prvok	zamatová biela	2CKA006220A0603	10/1	
	ABB-free@home® flex.	zamatová čierna	2CKA006220A0620	10/1	
Busch-axcent®	Typové číslo: SRB-1-8xx		1 2 3 **4** **5** 6 7 8		
2CKA006220A0117	**Kryt 1-násobný, symbol „scény“**				
2CKA006220A0128	Kryt pre 1-násobné tlačidlové rozhranie	antracitová	2CKA006220A0146	10/1	
2CKA006400A0099	ABB-free@home® a 1-násobné tlačidlové	hliníková strieborná	2CKA006220A0147	10/1	
2CKA006200A0281	rozhranie / s 1-násobným akčným členom	štúdiová biela	2CKA006220A0148	10/1	
	ABB-free@home®, ďalej pre 1-násobný prvok	metalická šedá	2CKA006220A0553	10/1	
	ABB flexTronics® a 1-násobný prvok	zamatová biela	2CKA006220A0604	10/1	
	ABB-free@home® flex.	zamatová čierna	2CKA006220A0621	10/1	
Busch-axcent®	Typové číslo: SRS-1-8xx		1 2 3 **4** **5** 6 7 8		
2CKA006220A0118	**Kryt 2-násobný ľavý/pravý, bez potlače**				
2CKA006220A0124	Kryt pre 2-násobné tlačidlové rozhranie	antracitová	2CKA006220A0152	10/1	
2CKA006220A0125	ABB-free@home® a 2-násobné tlačidlové	hliníková strieborná	2CKA006220A0153	10/1	
2CKA006400A0101	rozhranie / s akčným členom ABB-free@home®,	štúdiová biela	2CKA006220A0154	10/1	
2CKA006200A0283	ďalej pre 2-násobný prvok ABB flexTronics®	metalická šedá	2CKA006220A0555	10/1	
	a 2-násobný prvok ABB-free@home® flex.	zamatová biela	2CKA006220A0606	10/1	
		zamatová čierna	2CKA006220A0623	10/1	
Busch-axcent®	Typové číslo: SR-2-8xx		1 2 3 **4** **5** 6 7 8		
2CKA006220A0118	**Kryt 2-násobný ľavý/pravý, symbol „žalúzie“**				
2CKA006220A0124	Kryt pre 2-násobné tlačidlové rozhranie	antracitová	2CKA006220A0158	10/1	
2CKA006220A0125	ABB-free@home® a 2-násobné tlačidlové	hliníková strieborná	2CKA006220A0159	10/1	
2CKA006400A0101	rozhranie / s akčným členom ABB-free@home®,	štúdiová biela	2CKA006220A0160	10/1	
2CKA006200A0283	ďalej pre 2-násobný prvok ABB flexTronics®	metalická šedá	2CKA006220A0557	10/1	
	a 2-násobný prvok ABB-free@home® flex.	zamatová biela	2CKA006220A0608	10/1	
		zamatová čierna	2CKA006220A0625	10/1	
Busch-axcent®	Typové číslo: SRB-2-8xx		1 2 3 **4** **5** 6 7 8		
2CKA006220A0118	**Kryt 2-násobný ľavý, symbol „scény“**				
2CKA006220A0124	Kryt pre 2-násobné tlačidlové rozhranie	antracitová	2CKA006220A0161	10/1	
2CKA006220A0125	ABB-free@home® a 2-násobné tlačidlové	hliníková strieborná	2CKA006220A0162	10/1	
2CKA006400A0101	rozhranie / s akčným členom ABB-free@home®,	štúdiová biela	2CKA006220A0163	10/1	
2CKA006200A0283	ďalej pre 2-násobný prvok ABB flexTronics®	metalická šedá	2CKA006220A0558	10/1	
	a 2-násobný prvok ABB-free@home® flex.	zamatová biela	2CKA006220A0609	10/1	
		zamatová čierna	2CKA006220A0626	10/1	
Busch-axcent®	Typové číslo: SRS-2-L-8xx		1 2 3 **4** **5** 6 7 8		
2CKA006220A0118	**Kryt 2-násobný pravý, symbol „scény“**				
2CKA006220A0124	Kryt pre 2-násobné tlačidlové rozhranie	antracitová	2CKA006220A0173	10/1	
2CKA006220A0125	ABB-free@home® a 2-násobné tlačidlové	hliníková strieborná	2CKA006220A0174	10/1	
2CKA006400A0101	rozhranie / s akčným členom ABB-free@home®,	štúdiová biela	2CKA006220A0175	10/1	
2CKA006200A0283	ďalej pre 2-násobný prvok ABB flexTronics®	metalická šedá	2CKA006220A0562	10/1	
	a 2-násobný prvok ABB-free@home® flex.	zamatová biela	2CKA006220A0613	10/1	
		zamatová čierna	2CKA006220A0630	10/1	
Busch-axcent®	Typové číslo: SRS-2-R-8xx		1 2 3 **4** **5** 6 7 8		
2CKA006220A0122	**Kryt pre termostat priestorový**				
2CKA006200A0081	Kryt pre priestorový termostat	antracitová	2CKA006220A0179	10/1	
2CKA006200A0082	ABB-free@home®.	hliníková strieborná	2CKA006220A0180	10/1	
		štúdiová biela	2CKA006220A0181	10/1	
		metalická šedá	2CKA006220A0563	10/1	
		zamatová biela	2CKA006220A0614	10/1	
		zamatová čierna	2CKA006220A0631	10/1	
Busch-axcent®	Typové číslo: CP-RTC-8xx		1 2 3 **4** **5** 6 7 8		

Poznámky:

ABB-free@home®
Systémové prístroje

	Pre prístroje	Názov	Farba	Objedn. kód	Jednot. bal. ks
	Pre dizajn	Technické údaje		Kompletnosť	
		Modul systémový 2.0, nástenný WL Pre uvedenie do prevádzky a diaľkové ovládanie systému ABB-free@home®. Možnosť pripojenia až 150 prvkov (zbernicových alebo bezzbernicových). S integrovanou bezdrôtovou anténou a svorkovnicou na pripojenie zbernice. Pre uvedenie do prevádzky nie je nutný žiadny ďalší SW. Montáž s externým napájacím adaptérom (súčasť balenia). Umožňuje vykonávanie časových a astro funkcií. 2× USB port na možné rozšírenie funkcií. 2,4GHz a 5GHz WLAN 1GHz dvojjadrový procesor Jednoduché uvedenie do prevádzky pomocou WLAN pripojenia. Možnosť pripojenia k domácej sieti cez WLAN alebo pomocou dátového kábla. Indikácia stavu: pomocou LED Menovité napätie: 230 V AC, alternatívne 24 V DC (600 mA) Napätie zbernice: 24 V DC Stupeň krytia: IP 20 Pracovná teplota: –5 °C až +45 °C Rozmery (v × š × h): 107 × 119 × 30 mm Typové číslo: SAP/S.3		2CKA006200A0155	1
	2CKA006800A2721 2CKA006800A2514 2CKA006800A2870 2CKA006800A2872	**Rozširujúce rozhranie, USB** Na integráciu hlásiča dymu, hlásiča CO. Je nutné použiť systémový modul 2.0 (SAP/S.3). Maximálny počet integrovaných zariadení: 20 (odporúčané 12) Obsahuje USB predlžovací kábel. Dosah: min. 100 m (vo voľnom priestore) Frekvencia: 868 MHz Pracovná teplota: –10 °C až +40 °C Typové číslo: SAP/A2.1		2CKA006800A2868	1
		**Adaptér na DIN lištu pre systémový modul** Na montáž systémového modulu 2.0 (SAP/S.3) na DIN lištu. Montáž sa vykonáva bez použitia náradia. Typové číslo: SAP-A1.1		2CKA006200A0158	1
	2CKA006200A0155	**Anténa externí** Na pripojenie k systémovému modulu SAP/S.3 a SAP-S-2. Na posilnenie bezdrôtového signálu. Použitie v prípadoch, keď interná anténa systémového modulu nemá dostatočný alebo má tienený signál. S magnetickou základňou. Dĺžka kábla: 1,5 m Typové číslo: SAP-1-WL		2CKA006200A0100	1
		**Stanica meteorologická, bezzbernicová** Vonkajšia meteostanica pre ABB-free@home®. Pre záznam a prenos hodnôt jasu, teploty, rýchlosti vetra a informácie o daždi. Údaje o počasí je možné vizualizovať vo webovom rozhraní a aplikácii pre mobilné telefóny a tablety. Rýchlosť vetra: 2 - 30 m/s Pripojenie k zbernici ABB-free@home® bezzbernicovo (wireless). Menovité napätie: 110 - 230 V AC Menovitý kmitočet: 50 - 60 Hz Napätie zbernice: 24 V DC Komunikuje bezzbernicovo v pásme 2,4 GHz (zaistiť rádiovú viditeľnosť so systémovým modulom, prípadne iným bezzbernicovým prístrojom). Stupeň krytia: IP 44 Pracovná teplota: –20 °C až +55 °C Intenzita slnečného žiarenia: 1 - 100 000 lx Rozmery (v × š × h): 108 × 121 × 227 mm Typové číslo: WS-1-WL.1		N 2CKA006200A0297	1

Poznámky:
N Novinka

NOVINKA

ABB-free@home®

Systémové prístroje • Akčné členy

Pre prístroje	Názov	Objedn. kód	Jednot. bal. ks	
Pre dizajn	**Technické údaje**	**Kompletnosť**		
	Stanica meteorologická Vonkajšia meteostanica pre ABB-free@home®. Na prepojenie s tlačidlovým rozhraním, snímačmi pohybu, priestorovými termostatmi, dotykovým panelom a akčnými členmi ABB-free@home®. Pre záznam a prenos hodnôt jasu, teploty, rýchlosti vetra a informácie o daždi. Údaje o počasí je možné vizualizovať vo webovom rozhraní a aplikácii pre mobilné telefóny a tablety. Rýchlosť vetra: 2 - 30 m/s Pripojenie k zbernici ABB-free@home® pomocou priloženej svorkovnice. Menovité napätie: 110 - 230 V AC Menovitý kmitočet: 50 - 60 Hz Napätie zbernice: 24 V DC Stupeň krytia: IP 44 Pracovná teplota: –20 °C až +55 °C Intenzita slnečného žiarenia: 1 - 100 000 lx Rozmery (v × š × h): 108 × 121 × 227 mm Typové číslo: WS-1	2CKA006220A0390 1 2 **3** 4 5 6 7 8	1	
2CKA006220A0390 2CKA006200A0297	**Držiak pre meteostanicu** Na montáž meteorologickej stanice na kovový stožiar (48 - 60 mm) alebo pre montáž na roh budovy. Typové číslo: WS-1/A1.1	N 2CKA006200A0848 1 2 **3** 4 5 6 7 8	1	
	Rozhranie USB pre centrálnu meteostanicu, modulárny Rozhranie USB na využitie jednej meteostanice pre viac systémových modulov 2.0. Rozhranie je spojené so systémovým modulom pomocou USB kábla. Programovanie pomocou webového rozhrania s pripojeným systémovým modulom 2.0. Napätie zbernice: 24 V Stupeň krytia: IP 20 Pracovná teplota: –5 °C až +45 °C Rozmery: (v × š × h): 90 × 36 × 64 mm Typové číslo: USB-M-1.1	2CDG510013R0011 1 2 **3** 4 5 6 7 8	1	
	Zdroj napájací, modulárny Zdroj napájacieho napätia s integrovanou tlmivkou. Rýchla diagnostika poruchového stavu pomocou LED. Pripojenie k zbernici ABB-free@home® pomocou priloženej svorkovnice. Indikácia pomocou LED: signalizácia prevádzkového zaťaženia/preťaženia Menovité napätie: 127 - 230 V AC (+10 % / –15 %) Výstupné napätie: 30 V ±2 V. Menovitý prúd: 640 mA Stupeň krytia: IP 20. Pracovná teplota: –5 °C až +45 °C Rozmery (v × š × h): 90 × 72 × 64 mm. Šírka: 4 M Typové číslo: PS-M-64.1.1	2CDG510001R0011 1 2 **3** 4 5 6 7 8	1	
	Člen akčný spínací 4-násobný, modulárny Na spínanie 4 nezávislých záťaží. Každý výstup je vybavený optickým ukazovateľom stavu, možnosť ručného spínania. Pripojenie k zbernici ABB-free@home® pomocou priloženej svorkovnice. Počet výstupov: 4 Napätie zbernice: 24 V DC Menovitý prúd pre druh záťaže AC-1: 16 A, 230 V AC, cos φ = 0,8 Menovitý prúd pre druh záťaže AC-3: 8 A, 230 V AC cos φ = 0,45 Stupeň krytia: IP 20 Pracovná teplota: –5 °C až +45 °C Rozmery (v × š × h): 100 × 70 × 64 mm Šírka: 4 M Typové číslo: SA-M-4.16.2.2	N 2CDG510025R0011 1 2 **3** 4 5 6 7 8	1	

Poznámky:
N Novinka
1 M = cca 18 mm

ABB-free@home®
Akčné členy

	Pre prístroje	Názov	Objedn. kód	Jednot. bal. ks
	Pre dizajn	Technické údaje	Kompletnosť	



Člen akčný spínací 8-násobný, modulárny
Na spínanie 8 nezávislých záťaží.
Každý výstup je vybavený optickým ukazovateľom stavu, možnosť ručného spínania.
Pripojenie k zbernici ABB-free@home® pomocou priloženej svorkovnice.
Počet výstupov: 8
Napätie zbernice: 24 V DC
Menovitý prúd pre druh záťaže AC-1: 16 A, 230 V AC, cos φ = 0,8
Menovitý prúd pre druh záťaže AC-3: 8 A, 230 V AC cos φ = 0,45
Stupeň krytia: IP 20
Pracovná teplota: –5 °C až +45 °C
Rozmery (v × š × h): 100 × 140 × 64 mm
Šírka: 8 M

N 2CDG510026R0011 1

Typové číslo: SA-M-8.16.2.2

1 2 **3** 4 5 6 7 8



Člen akčný spínací 12-násobný, modulárny
Na spínanie 12 nezávislých záťaží.
Každý výstup je vybavený optickým ukazovateľom stavu, možnosť ručného spínania.
Pripojenie k zbernici ABB-free@home® pomocou priloženej svorkovnice.
Počet výstupov: 12
Napätie zbernice: 24 V DC
Menovitý prúd pre druh záťaže AC-1: 16 A, 230 V AC, cos φ = 0,8
Menovitý prúd pre druh záťaže AC-3: 8 A, 230 V AC cos φ = 0,45
Stupeň krytia: IP 20
Pracovná teplota: –5 °C až +45 °C
Rozmery (v × š × h): 100 × 210 × 64 mm
Šírka: 12 M

N 2CDG510027R0011 1

Typové číslo: SA-M-12.16.2.2

1 2 **3** 4 5 6 7 8



Člen akčný spínací 4-násobný, modulárny
Na spínanie 4 nezávislých záťaží.
Každý výstup je vybavený optickým ukazovateľom stavu, možnosť ručného spínania.
Pripojenie k zbernici ABB-free@home® pomocou priloženej svorkovnice.
Počet výstupov: 4x relé
Napätie zbernice: 24 V DC
Menovitý prúd pre druh záťaže AC-1: 16 A, 230 V AC, cos φ = 0,8
Menovitý prúd pre druh záťaže AC-3: 8 A, 230 V AC cos φ = 0,45
Stupeň krytia: IP 20
Pracovná teplota: –5 °C až +45 °C
Rozmery (v × š × h): 90 × 72 × 64 mm
Šírka: 4 M

V 2CDG510006R0011 1

Typové číslo: SA-M-0.4.1

1 2 **3** 4 5 6 7 8

Poznámky:
N Novinka
V Výbeh – v období po 1. 3. 2024 už materiál nemusí byť dostupný.
1 M = cca 18 mm

ABB-free@home®
Akčné členy

Pre prístroje	Názov	Objedn. kód	Jednot. bal. ks	
Pre dizajn	**Technické údaje**	**Kompletnosť**		
	Člen akčný stmievací 4-násobný, modulárny Viackanálový univerzálny stmievací akčný člen na stmievanie retrofitových LED žiaroviek. Vhodný tiež na stmievanie klasických žiaroviek, stmievateľných úsporných žiaroviek, 230 V halogénových zdrojov, nízkonapäťových halogénových žiaroviek s konvenčným alebo elektronickým transformátorom. Výstupy automaticky rozpoznávajú pripojenú záťaž (môže byť deaktivované). Možné paralelné prepojenie výstupov pre zvýšenie výstupného výkonu. Minimálne zaťaženie: 2 W Možné aj ručné ovládanie priamo na aktore bez predchádzajúceho programovania. Menovitý výkon pri 230 V AC: – Klasické žiarovky a halogénové zdroje: 4× 210 W/ V·A, 1× 600 W/ V·A – Stmievateľné LED žiarovky: 4× 210 W/ V·A, 1× 600 W/ V·A na zostupnej hrane, 4× 80 W/ V·A, 1× 200 W na nábežnej hrane. – Nízkonapäťové halogénové žiarovky s transformátorom (L): 4x 210 W/ V·A, 1× 600 W/ V·A – Nízkonapäťové halogénové žiarovky s elektronickým transformátorom (C): 4× 210 W/ V·A, 1× 600 W/ V·A Ovládanie a indikácia stavu: LED tlačidlo na ručné ovládanie, na signalizáciu stavu, na zapnutie a vypnutie výstupu a na ručné stmievanie. Menovité napätie: 110 - 230 V AC (+10% / –10%) Napätie zbernice: 24 V DC Stupeň krytia: IP 20 Pracovná teplota: –5 °C až +45 °C Rozmery: (v × š × h): 90 × 108 × 64 mm Šírka: 6 M Typové číslo: DA/M.4.210.2.1	2CKA006220A0729 1 2 **3** 4 5 6 7 8	1	
	Člen akčný stmievací 6-násobný, modulárny Viackanálový univerzálny stmievací akčný člen na stmievanie retrofitových LED žiaroviek. Vhodný tiež na stmievanie klasických žiaroviek, stmievateľných úsporných žiaroviek, 230 V halogénových zdrojov, nízkonapäťových halogénových žiaroviek s konvenčným alebo elektronickým transformátorom. Výstupy automaticky rozpoznávajú pripojenú záťaž (môže byť deaktivované) Možné paralelné prepojenie výstupov na zvýšenie výstupného výkonu Minimálne zaťaženie: 2 W Možné aj ručné ovládanie priamo na aktore bez predchádzajúceho programovania. Menovitý výkon pri 230 V AC: – Klasické žiarovky a halogénové zdroje: 6× 210 W/ V·A, 1× 800 W/ V·A – Stmievateľné LED žiarovky: 6× 210 W/ V·A, 1× 800 W/ V·A na zostupnej hrane, 6× 80 W/ V·A, 1× 240 W na nábežnej hrane. – Nízkonapäťové halogénové žiarovky s transformátorom (L): 6× 210 W/ V·A, 1× 800 W/ V·A – Nízkonapäťové halogénové žiarovky s elektronickým transformátorom (C): 6× 210 W/ V·A, 1× 800 W/ V·A Ovládanie a indikácia stavu: LED tlačidlo na ručné ovládanie, na signalizáciu stavu, na zapnutie a vypnutie výstupu a na ručné stmievanie. Menovité napätie: 110 - 230 V AC (+10% / –10%) Napätie zbernice: 24 V DC Stupeň krytia: IP 20 Pracovná teplota: –5 °C až +45 °C Rozmery: (v × š × h): 90 × 114 × 64 mm Šírka: 8 M Typové číslo: DA/M.6.210.2.1	2CKA006220A0731 1 2 **3** 4 5 6 7 8	1	
	Rozhranie DALI/free@home, modulárny Na prepojenie systémov DALI a free@home. Výstup DALI pre max. 16 účastníkov. K dispozícii celý rad poruchových chybových hlásení. Možnosť manuálneho ovládania. Signalizácia stavu pomocou LED. Napätie zbernice: 24 V DC Menovité napätie: 110 - 240 V AC Stupeň krytia: IP 20 Pracovná teplota: –5 °C až +45 °C Rozmery: (v × š × h): 90 × 70 × 64 mm Typové číslo: DG-M-1.16.1	2CDG510012R0011 1 2 **3** 4 5 6 7 8	1	

Poznámky:
1 M = cca 18 mm

ABB-free@home®
Akčné členy

	Pre prístroje	Názov	Objedn. kód	Jednot. bal. ks
	Pre dizajn	Technické údaje	Kompletnosť	



Člen akčný žalúziový 4-násobný, modulárny
Na ovládanie 4 nezávislých obvodov žalúzií alebo roliet.
Výstupy sú blokované, nie je možné spustiť pohyb hore aj dolu súčasne.
Pripojenie k zbernici ABB-free@home® pomocou priloženej svorkovnice.
Napätie zbernice: 24 V DC
Počet výstupov: 4
Druh záťaže: AC-3
Menovitý prúd: 6 A, cos φ = 0,45
Výstupné napätie: 230 V AC
Stupeň krytia: IP 20
Pracovná teplota: –5 °C až +45 °C
Rozmery (v × š × h): 100 × 70 × 64 mm
Šírka: 4 M

N 2CDG510028R0011 — 1

Typové číslo: BA-M-4.230.1.1

1 2 **3** 4 5 6 7 8



Člen akčný žalúziový 8-násobný, modulárny
Na ovládanie 8 nezávislých obvodov žalúzií alebo roliet.
Výstupy sú blokované, nie je možné spustiť pohyb hore aj dolu súčasne.
Pripojenie k zbernici ABB-free@home® pomocou priloženej svorkovnice.
Napätie zbernice: 24 V DC
Počet výstupov: 8
Druh záťaže: AC-3
Menovitý prúd: 6 A, cos φ = 0,45
Výstupné napätie: 230 V AC
Stupeň krytia: IP 20
Pracovná teplota: –5 °C až +45 °C
Rozmery (v × š × h): 100 × 140 × 64 mm
Šírka: 8 M

N 2CDG510029R0011 — 1

Typové číslo: BA-M-8.230.1.1

1 2 **3** 4 5 6 7 8



Člen akčný žalúziový 4-násobný, modulárny
Na ovládanie 4 nezávislých obvodov žalúzií alebo roliet.
Výstupy sú blokované, nie je možné spustiť pohyb hore aj dolu súčasne.
Pripojenie k zbernici ABB-free@home® pomocou priloženej svorkovnice.
Napätie zbernice: 24 V DC
Počet výstupov: 4
Druh záťaže: AC-3
Menovitý prúd: 6 A, cos φ = 0,45
Výstupné napätie: 230 V AC
Stupeň krytia: IP 20
Pracovná teplota: –5 °C až +45 °C
Rozmery (v × š × h): 90 × 72 × 64 mm
Šírka: 4 M

V 2CDG510011R0011 — 1

Typové číslo: BA-M-0.4.1

1 2 **3** 4 5 6 7 8

Poznámky:
N Novinka
V Výbeh – v období po 1. 3. 2024 už materiál nemusí byť dostupný.
1 M = cca 18 mm

ABB-free@home®
Akčné členy

Pre prístroje	Názov	Objedn. kód	Jednot. bal. ks	
Pre dizajn	**Technické údaje**	**Kompletnosť**		
	Člen akčný kúrenia 6-násobný, modulárny Na ovládanie termoelektrických hlavíc vo vykurovacích/chladiacich systémoch. Výstupy sú chránené proti skratu alebo preťaženiu. Pripojenie k zbernici ABB-free@home® pomocou priloženej svorkovnice. Napätie zbernice: 24 V DC Počet výstupov: 6 Výstupné napätie: 24 - 230 V AC Druh záťaže: odporová Menovitý prúd: 160 mA Stupeň krytia: IP 20 Pracovná teplota: –5 °C až +45 °C Rozmery (v × š × h): 90 × 72 × 64 mm Šírka: 4 M	2CDG510008R0011	1	
	Typové číslo: HA-M-0.6.1	1 2 **3** 4 5 6 7 8		
	Člen akčný kúrenia 12-násobný, modulárny Na ovládanie termoelektrických hlavíc vo vykurovacích/chladiacich systémoch. Výstupy sú chránené proti skratu alebo preťaženiu. Pripojenie k zbernici ABB-free@home® pomocou priloženej svorkovnice. Napätie zbernice: 24 V DC Počet výstupov: 12 Výstupné napätie: 24 - 230 V AC Druh záťaže: odporová Menovitý prúd: 160 mA Stupeň krytia: IP 20 Pracovná teplota: –5 °C až +45 °C Rozmery (v × š × h): 90 × 144 × 64 mm Šírka: 8 M	2CDG510009R0011	1	
	Typové číslo: HA-M-0.12.1	1 2 **3** 4 5 6 7 8		
	Člen akčný FanCoil, modulárny Na ovládanie konvektorov. Rýchlosť otáčok ventilátora je možné prepínať pomocou prepínača alebo trojstupňového spínača. Tri kontakty na spínanie trojstupňového ventilátora. Dva kontakty na ovládanie vykurovacích a chladiacich ventilov. Podporuje ventily na napätie 24 V a 230 V. Dva binárne vstupy na pripojenie kontaktu rosného bodu a kondenzácie. Napätie zbernice: 24 V DC Výstupy: 3× NO kontakt (bezpotenciálový) Typ záťaže: AC-3 Menovitý prúd: 6 A Stupeň krytia: IP 20 Pracovná teplota: –5 °C až +45 °C Rozmery: (v × š × h): 90 × 108 × 64,5 mm Šírka: 6 M	2CDG510010R0011	1	
	Typové číslo: FCA-M-2.3.1	1 2 **3** 4 5 6 7 8		
	Modul binárnych vstupov 4-násobný, modulárny Modul detekuje AC/DC signály 10 - 230 V pomocou 4 kanálov. Informácie vyhodnoteného signálu je možné použiť na ovládanie akčných členov ABB-free@home® alebo na záznam stavu zo zariadenia. Pripojenie k zbernici ABB-free@home® pomocou priloženej svorkovnice. Počet vstupov: 4 Napätie zbernice: 24 V DC Stupeň krytia: IP 20. Pracovná teplota: –5 °C až +45 °C Rozmery (v × š × h): 90 × 36 × 64 mm. Šírka: 2 M Typové číslo: BI-M-4.0.1	2CDG510004R0011 1 2 **3** 4 5 6 7 8	1	

Poznámky:
1 M = cca 18 mm

ABB-free@home®

Akčné členy • Moduly binárnych vstupov

	Pre prístroje	Názov	Objedn. kód	Jednot. bal. ks
	Pre dizajn	Technické údaje	Kompletnosť	



Člen akčný spínací / snímač 8/8-násobný, radový
Zariadenie obsahuje 8 binárnych vstupov a 8 spínacích kontaktov na spínanie 8 nezávislých záťaží 230 V AC.
Pripojenie k zbernici ABB-free@home® pomocou priloženej svorkovnice.
Vstupy binárne: 8
Výstup: 8× relé
Napätie zbernice: 24 V DC
Druh záťaže: vhodné pre AC-1
Menovitý prúd: 6 A, cos φ = 0,8
Výstupné napätie: 230 V AC
Druh záťaže: vhodné pre AC-3
Menovitý prúd: 6 A, cos φ = 0,45
Stupeň krytia: IP 20
Pracovná teplota: –5 °C až +45 °C
Rozmery (v × š × h): 90 × 144 × 64,5 mm
Šírka: 8 M

2CDG510007R0011 | 1

Typové číslo: SA-M-8.8.1

1 2 **3** 4 5 6 7 8



Modul binárnych vstupov 2-násobný, zapustený
Konvenčné spínače alebo pomocné kontakty môžu byť pripojené cez 2 kanály.
Informácie vyhodnoteného signálu je možné použiť na ovládanie akčných členov ABB-free@home® alebo na záznam stavu zo zariadenia.
Dopytovacie napätie je možné vyviesť zo samotného binárneho vstupu.
Dĺžka prepájacích vodičov: max. 10 m
Na inštaláciu do klasických elektroinštalačných krabíc.
Pripojenie k zbernici ABB-free@home® pomocou priloženej svorkovnice.
Napätie zbernice: 24 V DC
Počet vstupov: 2
Dopytovacie napätie: 20 V DC
Stupeň krytia: IP 20
Pracovná teplota: –5 °C až +45 °C
Rozmery (v × š × h): 39 × 40 × 12 mm (je možné umiestniť do krabice KU)

N 2CDG510023R0011 | 1

Typové číslo: BI-F-2.0.2

1 2 **3** 4 5 6 7 8



Modul binárnych vstupov 4-násobný, zapustený
Konvenčné spínače alebo pomocné kontakty môžu byť pripojené cez 4 kanály.
Informácie vyhodnoteného signálu je možné použiť na ovládanie akčných členov ABB-free@home® alebo na záznam stavu zo zariadenia.
Dopytovacie napätie je možné vyviesť zo samotného binárneho vstupu.
Dĺžka prepájacích vodičov: max. 10 m
Na inštaláciu do klasických elektroinštalačných krabíc.
Pripojenie k zbernici ABB-free@home® pomocou priloženej svorkovnice.
Napätie zbernice: 24 V DC
Počet vstupov: 4
Dopytovacie napätie: 20 V DC
Stupeň krytia: IP 20
Pracovná teplota: –5 °C až +45 °C
Rozmery (v × š × h): 39 × 40 × 12 mm (je možné umiestniť do krabice KU)

N 2CDG510024R0011 | 1

Typové číslo: BI-F-4.0.2

1 2 **3** 4 5 6 7 8

Poznámky:
N Novinka
1 M = cca 18 mm

ABB-free@home®

Moduly binárnych vstupov • Bezdrôtové prístroje

Pre prístroje	Názov	Objedn. kód	Jednot. bal. ks	
Pre dizajn	**Technické údaje**	**Kompletnosť**		
	Modul binárnych vstupov 2-násobný, zapustený Konvenčné spínače alebo pomocné kontakty môžu byť pripojené cez 2 kanály. Informácie vyhodnoteného signálu je možné použiť na ovládanie akčných členov ABB-free@home® alebo na záznam stavu zo zariadenia. Dopytovacie napätie je možné vyviesť zo samotného binárneho vstupu. Dĺžka prepájacích vodičov: max. 10 m Na inštaláciu do klasických elektroinštalačných krabíc. Pripojenie k zbernici ABB-free@home® pomocou priloženej svorkovnice. Napätie zbernice: 24 V DC Počet vstupov: 2 Dopytovacie napätie: 20 V DC Stupeň krytia: IP 20 Pracovná teplota: –5 °C až +45 °C Rozmery (v × š × h): 39 × 40 × 12 mm (je možné umiestniť do krabice KU)	2CDG510002R0011	1	
	Typové číslo: BI-F-2.0.1	1 2 **3** 4 5 6 7 8		
	Modul binárnych vstupov 4-násobný, zapustený Konvenčné spínače alebo pomocné kontakty môžu byť pripojené cez 4 kanály. Informácie vyhodnoteného signálu je možné použiť na ovládanie akčných členov ABB-free@home® alebo na záznam stavu zo zariadenia. Dopytovacie napätie je možné vyviesť zo samotného binárneho vstupu. Dĺžka prepájacích vodičov: max. 10 m Na inštaláciu do klasických elektroinštalačných krabíc. Pripojenie k zbernici ABB-free@home® pomocou priloženej svorkovnice. Napätie zbernice: 24 V DC Počet vstupov: 4 Dopytovacie napätie: 20 V DC Stupeň krytia: IP 20 Pracovná teplota: –5 °C až +45 °C Rozmery (v × š × h): 39 × 40 × 12 mm (je možné umiestniť do krabice KU)	2CDG510003R0011	1	
	Typové číslo: BI-F-4.0.1	1 2 **3** 4 5 6 7 8		
	Rozhranie pre klimatizačné jednotky Rozhranie medzi ABB-free@home® a klimatizačnými jednotkami. Programovanie pomocou webového rozhrania s pripojeným systémovým modulom 2.0. Napätie zbernice: 24 V Stupeň krytia: IP 20 Pracovná teplota: –5 °C až +45 °C Rozmery: (v × š × h): 39 × 40 × 12 mm Typové číslo: SUG-F-1.1	2CDG510005R0011 1 2 **3** 4 5 6 7 8	1	
	Univerzálny okenný kontakt, bezdrôtový Na monitorovanie a prenos stavu (otvorené, zatvorené) okien, dverí, brán atď. Stav je možné zobraziť v aplikácii ABB-free@home®. Možnosť pripojenia externého kontaktu. Prierez vodiča na pripojenie externého kontaktu: 0,14 - 0,5 mm² Súčasťou dodávky je batéria typu CR2, samolepiaca fólia, skrutky na montáž, magnet. Komunikácia so systémovým modulom prebieha bezdrôtovo. Stupeň krytia: IP 43 Pracovná teplota: –5 °C až +50 °C Rozmery (v × š × h): 118 × 30 × 22 mm	2CKA006200A0102	1	
	Typové číslo: BI-S-1-64-WL	1 2 **3** 4 5 6 7 8		

Poznámky:
Výbeh – v období po 1. 3. 2024 už materiál nemusí byť dostupný.

ABB-free@home®

Bezdrôtové prístroje • Príslušenstvo

Pre prístroje / Pre dizajn	Názov / Technické údaje		Objedn. kód / Kompletnosť	Jednot. bal. ks
	**Okenný kontakt, bezdrôtový** Na monitorovanie a prenos stavu (otvorené, zatvorené, pootvorené) pri bežných typoch okien. Stav je možné zobraziť v aplikácii ABB-free@home®. Montážne príslušenstvo je súčasťou dodávky. Typ batérie: CR2. Batéria je súčasťou dodávky. Komunikácia so systémovým modulom prebieha bezdrôtovo. Stupeň krytia: IP 20 Pracovná teplota: –5 °C až +50 °C Rozmery (v × š × h): 168 × 38 × 13 mm	biela čierna strieborná	2CKA006200A0101 N 2CKA006200A0103 N 2CKA006200A0142	1 1 1
	Typové číslo: WBI-S-1-xx-WL		1 2 **3** 4 5 6 7 8	
	**Hlavica ovládacia termoelektrická** Na ovládanie ohrievacích alebo chladiacich telies v spojení s modulom akčného člena kúrenia. S ukazovateľom funkcie (otvorené alebo zatvorené). V bezprúdovom stave uzatvorené. Na montáž je potrebný vhodný adaptér k príslušnému ventilu. Max. čas chodu pre otvorenie/zatvorenie: 3 min. Prúdový odber: cca 2 W (8 mA pre 230 V, 70 mA pre 24 V) Krátkodobý spínací prúd: 320 mA (pre 230 V), 200 mA (pre 24 V) Dĺžka prívodu: 1 m (konektorové prepojenie) Stupeň krytia: IP 54 Rozmery: 60 × 44 × 61 mm			
	Typové číslo: AA2004-00-1N Typové číslo: AA4004-00-1N	230 V AC 24 V AC	2-D22-00-101 2-D42-00-101	1 1
			1 2 **3** 4 5 6 7 8	
	**Adaptér k ovládacej hlavici ventilu kúrenia (chladenia)** Pre termoelektrickú ovládaciu hlavicu – pre mechanické pripojenie k ventilu. Pre ventily firiem Heimeier, Oventrop, Schlösser, Herb alebo Onda.			
	Typové číslo: VA80-01 Typové číslo: VA80HK-02	M30 × 1,5, nízky M30 × 1,5, vysoký	8-K23-59-132 8-B64-80-002	1 1
	Ďalšie typy adaptérov je možné dodať na zákazku – je nutné prerokovanie typu použitého ventilu.			
			1 2 3 4 5 **6** 7 8	
	**Svorkovnica zbernicová** 4× Ø 0,6 - 0,8 mm Na pripojenie prístrojov ABB-free@home®, ako zbernicových spojok, akčných členov atď. k vedeniu zbernice. Tiež na rozvetvenie zbernice do viacerých smerov.	červená / čierna	GHQ6301901R0001	1
	Typové číslo: BUSKLEMME			
	**Kábel zbernicový** Určený pre systém ABB-free@home® a podobné aplikácie bezpečného nízkeho napätia SELV. Tienený kábel typu YCYM 2×2×0,8. Farba žíl vodičov kábla: červená-čierna, biela-žltá Menovité napätie: 250 V Skúšobné napätie: medzi žilami 800 V, žily – plášť 4 kV Je možné klásť v súbehu so silovými vedeniami. Dodáva sa v 100 m alebo 30 m balení.			
		Balenie 100 m Balenie 30 m	KSK224 KSK224/30	1 1

Poznámky:
N Novinka

ABB-free@home®
Bezzbernicové prvky

Pre prístroje	Názov	Farba	Objedn. kód	Jednot. bal. ks	
Pre dizajn	**Technické údaje**		**Kompletnosť**		
basic55® **Tango®** **Levit® (M)** **Element®** **Time® (Arbo)** **future® linear** **solo® (carat)** **Busch-axcent®**	**Rozhranie tlačidlové 1-násobné, zapustené, bezzbernicové** Na ovládanie spínania, stmievania a ovládanie žalúzií. Použitie iba v kombinácii s 1-násobnými krytmi pre ABB-free@home®. Komunikácia so systémovým modulom ABB-free@home® prebieha bezdrôtovo. Nutné pripojenie napájania 230 V AC. Ovládacie prvky: tlačidlové kontakty hore/dole Indikácia stavu: LED na orientačnú signalizáciu a signalizáciu stavu zopnuté Menovité napätie: 230 V AC Stupeň krytia: IP 20 Pracovná teplota: –5 °C až +45 °C Rozmery (v × š × h): 71 × 71 × 45 mm Montážna hĺbka: 32 mm Typové číslo: SU-F-1.0.1-WL		V 2CKA006200A0072 1 2 3 4 5 6 7 8	1	
basic55® **Tango®** **Levit® (M)** **Element®** **Time® (Arbo)** **future® linear** **solo® (carat)** **Busch-axcent®**	**Rozhraní tlačítkové 2násobné, zapustené, bezzbernicové** Na ovládanie spínania, stmievania a ovládanie žalúzií. Použitie iba v kombinácii s 2-násobnými krytmi pre ABB-free@home®. Komunikácia so systémovým modulom ABB-free@home® prebieha bezdrôtovo. Nutné pripojenie napájania 230 V AC. Ovládacie prvky: tlačidlové kontakty hore/dole Indikácia stavu: LED na orientačnú signalizáciu a signalizáciu stavu zopnuté Menovité napätie: 230 V AC Stupeň krytia: IP 20 Pracovná teplota: –5 °C až +45 °C Rozmery (v × š × h): 71 × 71 × 45 mm Montážna hĺbka: 32 mm Typové číslo: SU-F-2.0.1-WL		V 2CKA006200A0073 1 2 3 4 5 6 7 8	1	
basic55® **Tango®** **Levit® (M)** **Element®** **Time® (Arbo)** **future® linear** **solo® (carat)** **Busch-axcent®**	**Rozhranie tlačidlové 1-násobné, zapustené/s 1-násobným spínacím kontaktom, zapustené, bezzbernicové** Na spínanie záťaží 230 V AC. S integrovaným spínacím akčným členom. Spínanie je možné aj bez predchádzajúceho programovania (vopred nakonfigurované). Konfiguráciu je možné zmeniť neskôr vo webovom rozhraní. Použitie iba v kombinácii s 1-násobnými krytmi pre ABB-free@home®. Komunikácia so systémovým modulom ABB-free@home® prebieha bezdrôtovo. Ovládacie prvky: tlačidlové kontakty hore/dole Indikácia stavu: LED na orientačnú signalizáciu a signalizáciu stavu zopnuté Nutné pripojenie napájania 230 V AC. Výstup: 1× NO kontakt, bezpotenciálový Menovité hodnoty: 10 A / 2 300 W (R, C, L) Stupeň krytia: IP 20 Pracovná teplota: –5 °C až +45 °C Rozmery (v × š × h): 71 × 71 × 45 mm Montážna hĺbka: 32 mm Typové číslo: SSA-F-1.1.1-WL		V 2CKA006200A0074 1 2 3 4 5 6 7 8	1	

Poznámky:
V Výbeh – v období po 1. 3. 2024 už materiál nemusí byť dostupný.

ABB-free@home®
Bezzbernicové prvky

	Pre prístroje	Názov	Objedn. kód	Jednot. bal. ks
	Pre dizajn	**Technické údaje**	**Kompletnosť**	
		**Rozhranie tlačidlové 2-násobné, zapustené/ s 1-násobným spínacím kontaktom, zapustený, bezzbernicové** Na spínanie záťaží 230 V AC. S integrovaným spínacím akčným členom. Spínanie je možné aj bez predchádzajúceho programovania (vopred nakonfigurované). Konfiguráciu je možné zmeniť neskôr vo webovom rozhraní. Použitie iba v kombinácii s 2-násobnými krytmi pre ABB-free@home®. Komunikácia so systémovým modulom ABB-free@home® prebieha bezdrôtovo. Ovládacie prvky: tlačidlové kontakty hore/dole Indikácia stavu: LED na orientačnú signalizáciu a signalizáciu stavu zopnuté Nutné pripojenie napájania 230 V AC.	ⓥ 2CKA006200A0075	1
	basic55® **Tango®** **Levit® (M)** **Element®** **Time® (Arbo)** **future® linear** **solo® (carat)** **Busch-axcent®**	Výstup: 1× NO kontakt, bezpotenciálový Menovité hodnoty: 10 A / 2 300 W (R, C, L) Stupeň krytia: IP 20 Pracovná teplota: –5 °C až +45 °C Rozmery (v × š × h): 71 × 71 × 45 mm Montážna hĺbka: 32 mm Typové číslo: SSA-F-2.1.1-WL	**1** 2 3 4 5 6 7 8	
		**Rozhranie tlačidlové 2-násobné, zapustené/ s 2-násobným spínacím kontaktom, zapustený, bezzbernicové** Na spínanie záťaží 230 V AC. S integrovaným spínacím akčným členom. Spínanie je možné aj bez predchádzajúceho programovania (vopred nakonfigurované). Konfiguráciu je možné zmeniť neskôr vo webovom rozhraní. Použitie iba v kombinácii s 2-násobnými krytmi pre ABB-free@home®. Komunikácia so systémovým modulom ABB-free@home® prebieha bezdrôtovo. Ovládacie prvky: tlačidlové kontakty hore/dole Indikácia stavu: LED na orientačnú signalizáciu a signalizáciu stavu zopnuté Nutné pripojenie napájania 230 V AC.	ⓥ 2CKA006200A0076	1
	basic55® **Tango®** **Levit® (M)** **Element®** **Time® (Arbo)** **future® linear** **solo® (carat)** **Busch-axcent®**	Výstup: 2× NO kontakt, bezpotenciálový Menovité hodnoty: 5 A / 1 200 W, 920 W, 800 W (R, C, L) Stupeň krytia: IP 20 Pracovná teplota: –5 °C až +45 °C Rozmery (v × š × h): 71 × 71 × 45 mm Montážna hĺbka: 32 mm Typové číslo: SSA-F-2.2.1-WL	**1** 2 3 4 5 6 7 8	
		**Rozhranie tlačidlové 1-násobné, zapustené/ s 1-násobným stmievacím členom, zapustený, bezzbernicové** Na stmievanie záťaží 230 V AC. S integrovaným univerzálnym stmievacím akčným členom na ovládanie LED, žiarivkových, halogénových, nízkonapäťových halogénových svietidiel, s konvenčným alebo elektronickým predradníkom, stmievateľných retrofitových LEDi. Stmievanie je možné aj bez predchádzajúceho programovania (vopred nakonfigurované). Konfiguráciu je možné zmeniť neskôr vo webovom rozhraní. Použitie iba v kombinácii s 1-násobnými krytmi pre ABB-free@home®. Komunikácia so systémovým modulom ABB-free@home® prebieha bezdrôtovo. Ovládacie prvky: tlačidlové kontakty hore/dole Indikácia stavu: LED na orientačnú signalizáciu a signalizáciu stavu zopnuté	ⓥ 2CKA006200A0077	1
	basic55® **Tango®** **Levit® (M)** **Element®** **Time® (Arbo)** **future® linear** **solo® (carat)** **Busch-axcent®**	Nutné pripojenie napájania 230 V AC. Výstup: 1× stmievateľný výstup Menovité hodnoty: 20 - 180 W/V·A (230 V), 2 - 80 W/V·A (LED a úsporné žiarovky) Stupeň krytia: IP 20 Pracovná teplota: –5 °C až +45 °C Rozmery (v × š × h): 71 × 71 × 45 mm Montážna hĺbka: 32 mm Typové číslo: SDA-F-1.1.1-WL	**1** 2 3 4 5 6 7 8	

Poznámky:
ⓥ Výbeh – v období po 1. 3. 2024 už materiál nemusí byť dostupný.

ABB-free@home®
Bezzbernicové prvky

Pre prístroje	Názov	Objedn. kód	Jednot. bal. ks	
Pre dizajn	**Technické údaje**	**Kompletnosť**		
	Rozhranie tlačidlové 2-násobné, zapustené/ **s 1-násobným stmievacím členom, zapustený, bezzbernicové** Na stmievanie záťaží 230 V AC. S integrovaným univerzálnym stmievacím akčným členom na ovládanie LED, žiarivkových, halogénových, nízkonapäťových halogénových svietidiel, s konvenčným alebo elektronickým predradníkom, stmievateľných retrofitových LEDi. Stmievanie je možné aj bez predchádzajúceho programovania (vopred nakonfigurované). Konfiguráciu je možné zmeniť neskôr vo webovom rozhraní. Použitie iba v kombinácii s 2-násobnými krytmi pre ABB-free@home®. Komunikácia so systémovým modulom ABB-free@home® prebieha bezdrôtovo. Ovládacie prvky: tlačidlové kontakty hore/dole Indikácia stavu: LED na orientačnú signalizáciu a signalizáciu stavu zopnuté Nutné pripojenie napájania 230 V AC. Výstup: 1× stmievateľný výstup Menovité hodnoty: 20 - 180 W/V·A (230 V), 2 - 80 W/V·A (LED a úsporné žiarovky) Stupeň krytia: IP 20 Pracovná teplota: –5 °C až +45 °C Rozmery (v × š × h): 71 × 71 × 45 mm Montážna hĺbka: 32 mm Typové číslo: SDA-F-2.1.1-WL	2CKA006200A0078 1 2 3 4 5 6 7 8	1	
basic55® **Tango®** **Levit® (M)** **Element®** **Time® (Arbo)** **future® linear** **solo® (carat)** **Busch-axcent®**				
	Rozhranie tlačidlové 1-násobné, zapustené/ **s 1-násobným žalúziovým kontaktom, zapustený, bezzbernicové** Na ovládanie motorov žalúzií a markíz. S integrovaným žalúziovým akčným členom. Použitie žalúziových funkcií je možné aj bez predchádzajúceho programovania (vopred nakonfigurované). Konfiguráciu je možné zmeniť neskôr vo webovom rozhraní. Použitie iba v kombinácii s 1-násobnými krytmi pre ABB-free@home®. Komunikácia so systémovým modulom ABB-free@home® prebieha bezdrôtovo. Ovládacie prvky: tlačidlové kontakty hore/dole Indikácia stavu: LED na orientačnú signalizáciu a signalizáciu stavu zopnuté Nutné pripojenie napájania 230 V AC. Výstup: 1× prepínací kontakt, NO Menovité hodnoty: 4 A / 920 V·A Stupeň krytia: IP 20 Pracovná teplota: –5 °C až +45 °C Rozmery (v × š × h): 71 × 71 × 45 mm Montážna hĺbka: 32 mm Typové číslo: SBA-F-1.1.1-WL	2CKA006200A0079 1 2 3 4 5 6 7 8	1	
basic55® **Tango®** **Levit® (M)** **Element®** **Time® (Arbo)** **future® linear** **solo® (carat)** **Busch-axcent®**				
	Rozhranie tlačidlové 2-násobné, zapustené/ **s 1-násobným žalúziovým kontaktom, zapustený, bezzbernicové** Na ovládanie motorov žalúzií a markíz. S integrovaným žalúziovým akčným členom. Použitie žalúziových funkcií je možné aj bez predchádzajúceho programovania (vopred nakonfigurované). Konfiguráciu je možné zmeniť neskôr vo webovom rozhraní. Použitie iba v kombinácii s 2-násobnými krytmi pre ABB-free@home®. Komunikácia so systémovým modulom ABB-free@home® prebieha bezdrôtovo. Ovládacie prvky: tlačidlové kontakty hore/dole Indikácia stavu: LED na orientačnú signalizáciu a signalizáciu stavu zopnuté Nutné pripojenie napájania 230 V AC. Výstup: 1× prepínací kontakt, NO Menovité hodnoty: 4 A / 920 V·A Stupeň krytia: IP 20 Pracovná teplota: –5 °C až +45 °C Rozmery (v × š × h): 71 × 71 × 45 mm Montážna hĺbka: 32 mm Typové číslo: SBA-F-2.1.1-WL	2CKA006200A0080 1 2 3 4 5 6 7 8	1	
basic55® **Tango®** **Levit® (M)** **Element®** **Time® (Arbo)** **future® linear** **solo® (carat)** **Busch-axcent®**				

Poznámky:
Ⓥ Výbeh – v období po 1. 3. 2024 už materiál nemusí byť dostupný.

ABB-free@home®
Bezzbernicové prvky

	Pre prístroje	Názov	Objedn. kód	Jednot. bal. ks
	Pre dizajn	**Technické údaje**	**Kompletnosť**	
		**Rozhranie tlačidlové/regulátor teploty, bezzbernicové, zapustené – 2M** Bezdrôtová komunikácia so systémom. Funkcia regulácie izbovej teploty slúži na ovládanie bežných pohonov ventilov alebo analógových pohonov (spojitých regulátorov). So zobrazením nastavenej teploty. Zobrazovacie prvky: LCD displej zobrazuje režimy prevádzky. Montážna hĺbka: 17,9 mm. Pre montáž s krytmi CP-RTC-N2 alebo CP-RTC-FC-N2.	N 2CKA006200A0115	1
	Zenit	Typové číslo: RTC-F-1.PB-WL	1 2 3 4 5 6 7 8	
		**Rozhranie tlačidlové/ovládač kúrenia, bezzbernicové, zapustené – 2M** Bezdrôtová komunikácia so systémom. Prevádzka kúrenia/chladenia. Regulačný prvok s funkciou regulátora izbovej teploty. So zobrazením nastavenej teploty. S integrovaným spínacím akčným členom, napr. na riadenie termoelektrických hlavíc v systémoch kúrenia a chladenia alebo elektrického podlahového kúrenia. Funkcia regulátora izbovej teploty je predkonfigurovaná. 3-vodičové zapojenie (potrebný je N vodič). Ovládací člen: Integračný regulátor s voľbou nastavených hodnôt a pracovných režimov Zobrazovacie prvky: LCD displej zobrazuje režimy prevádzky Menovité napätie: 230 V AC/50 - 60 Hz. Výstupy: 1 napäťový kontakt, NO. Menovitý prúd pre odporové záťaže: 16 A. Výstupné napätie: 230 V AC. Menovitý výkon: 3 680 W. Montážna hĺbka: 32 mm. Pre montáž s krytmi CP-RTC-N2.	N 2CKA006200A0116	1
	Zenit	Typové číslo: RTC-F-2.1-1.PB-WL	1 2 3 4 5 6 7 8	
		**Rozhranie tlačidlové 1-násobné, zapustené, bezzbernicové** Bezdrôtová komunikácia so systémom. Vysiela príkazy do akčného člena ABB-free@home® na prepínanie, stmievanie a ovládanie žalúzií. Používa sa s 2-násobnými tlačidlovými spínačmi ABB-free@home®. Ovládací člen: spínacie kontakty hore/dole Zobrazovacie prvky: orientačná LED alebo zobrazenie stavu spínača Stupeň krytia: IP 20 Montážna hĺbka: 14,1 mm Pre montáž s krytmi SR-2-N2.	N 2CKA006200A0106	1
	Zenit	Typové číslo: SU-F-1.0.PB.1-WL	1 2 3 4 5 6 7 8	
		**Rozhranie tlačidlové 2-násobné, zapustené, bezzbernicové** Bezdrôtová komunikácia so systémom. Vysiela príkazy do akčného člena ABB-free@home® na prepínanie, stmievanie a ovládanie žalúzií. Používa sa s 4-násobnými tlačidlovými spínačmi ABB-free@home®. Ovládací člen: spínacie kontakty hore/dole Zobrazovacie prvky: orientačná LED alebo zobrazenie stavu spínača Stupeň krytia: IP 20 Montážna hĺbka: 14,1 mm Pre montáž s krytmi SR-4-N2.	N 2CKA006200A0107	1
	Zenit	Typové číslo: SU-F-2.0.PB.1-WL	1 2 3 4 5 6 7 8	
		**Rozhranie tlačidlové, zapustené/člen akčný spínací 1/1-nás., bezzbernicové – 2M** Bezdrôtová komunikácia so systémom. Na spínanie zariadení 230 V AC. S 1 integrovaným spínacím akčným členom. Spínacia funkcia je predkonfigurovaná. Používa sa s ABB-free@home® 2-násobnými tlačidlovými spínačmi. Výstupy: 1× bezpotenciálový kontakt (NO) Menovitý prúd pre odporové záťaže: 10 A Menovitý výkon: 2 300 W Menovitý prúd pre kapacitné záťaže: 10 AX Stupeň krytia: IP 20 Montážna hĺbka: 31,5 mm Pre montáž s krytmi SR-2-N2.	N 2CKA006200A0108	1
	Zenit	Typové číslo: SSA-F-1.1.PB.1-WL	1 2 3 4 5 6 7 8	

Poznámky:
N Novinka

ABB-free@home®
Bezzbernicové prvky

Pre prístroje	Názov	Objedn. kód	Jednot. bal. ks	
Pre dizajn	**Technické údaje**	**Kompletnosť**		
	Rozhranie tlačidlové, zapustené/člen akčný spínací 2/1-nás., bezzbernicové – 2M Bezdrôtová komunikácia so systémom. Na spínanie zariadení 230 V AC. S 1 integrovaným spínacím akčným členom. Spínacia funkcia je predkonfigurovaná. Používa sa s ABB-free@home® 4-násobnými tlačidlovými spínačmi. Výstupy: 1× bezpotenciálový kontakt (NO) Menovitý prúd pre odporové záťaže: 10 A Menovitý výkon: 2 300 W Menovitý prúd pre kapacitné záťaže: 10 AX Stupeň krytia: IP 20 Montážna hĺbka: 31,5 mm Pre montáž s krytmi SR-4-N2.	N 2CKA006200A0109	1	
Zenit	Typové číslo: SSA-F-2.1.PB.1-WL	1 2 3 4 5 6 7 8		
	Rozhranie tlačidlové, zapustené/člen akčný spínací 2/2-nás., bezzbernicové – 2M Bezdrôtová komunikácia so systémom. Na spínanie zariadení 230 V AC. S 1 integrovaným spínacím akčným členom. Spínacia funkcia je predkonfigurovaná. Používa sa s ABB-free@home® 4-násobnými tlačidlovými spínačmi. Výstupy: 2× bezpotenciálový kontakt (NO) Menovitý prúd pre odporové záťaže: 10 A Menovitý výkon: 2× 1 200 W Menovitý prúd pre kapacitné záťaže: 10 AX Stupeň krytia: IP 20 Montážna hĺbka: 31,5 mm Pre montáž s krytmi SR-4-N2.	N 2CKA006200A0110	1	
Zenit	Typové číslo: SSA-F-2.2.PB.1-WL	1 2 3 4 5 6 7 8		
	Rozhranie tlačidlové, zapustené/člen akčný stmievací 1/1-nás., bezzbernicové – 2M Bezdrôtová komunikácia so systémom. Na stmievanie 230 V AC zaťaží. S integrovaným univerzálnym stmievačom. Akčný člen na ovládanie rôznych svietidiel. Funkcia stmievania je predkonfigurovaná. Používa sa s ABB-free@home® 2-nás. tlačidlovými spínačmi. Výstupy: 1× kanál stmievania Vhodné pre: 230 V a nn klasické žiarovky, halogénové žiarovky s vinutým/elektronickým transformátorom. Menovitý výkon: 10 - 180 W/V·A Vhodné pre: LEDi a úsporné žiarovky Menovitý výkon: 2 - 80 W/V·A Stupeň krytia: IP 20 Montážna hĺbka: 31,5 mm Pre montáž s krytmi SR-2-N2.	N 2CKA006200A0111	1	
Zenit	Typové číslo: SDA-F-1.1.PB.1-WL	1 2 3 4 5 6 7 8		

Poznámky:
N Novinka

ABB-free@home®
Bezzbernicové prvky

	Pre prístroje	Názov	Objedn. kód	Jednot. bal. ks
	Pre dizajn	**Technické údaje**	**Kompletnosť**	
		**Rozhranie tlačidlové, zapustené/člen akčný stmievací 2/1-nás., bezzbernicové – 2M** Bezdrôtová komunikácia so systémom. Na stmievanie 230 V AC zátaží. S integrovaným univerzálnym stmievačom na ovládanie rôznych svetelných zdrojov. Funkcia stmievania je predkonfigurovaná. Používa sa s ABB-free@home® 4-násobnými tlačidlovými spínačmi. Výstupy: 1× kanál stmievania Vhodné pre: 230 V klasické žiarovky a nn halogénky, s vinutými/elektronickými transformátormi Menovitý výkon: 10 - 180 W/V·A Vhodné pre: LEDi a úsporné žiarovky Menovitý výkon: 2 - 80 W/V·A Stupeň krytia: IP 20 Montážna hĺbka: 31,5 mm Pre montáž s krytmi SR-4-N2.	N 2CKA006200A0112	1
	Zenit	Typové číslo: SDA-F-2.1.PB.1-WL	1 2 3 4 5 6 7 8	
		**Rozhranie tlačidlové, zapustené/ovládač žalúzie 1/1-nás., bezzbernicové – 2M** Bezdrôtová komunikácia so systémom. Na riadenie motorov žalúzií a markíz. S integrovaným žalúziovým ovládačom. Funkcie ovládania žalúzií sú predkonfigurované. Používa sa s 2-násobnými tlačidlovými spínačmi ABB-free@home®. Výstupy: 1× prepínací kontakt, napäťový, NO Menovitý výkon: 920 V·A Menovitý prúd: 4 A Vhodné pre: prevádzkový režim žalúzií Stupeň krytia: IP 20 Montážna hĺbka: 31,5 mm Pre montáž s krytmi SR-2-N2.	N 2CKA006200A0113	1
	Zenit	Typové číslo: SBA-F-1.1.PB.1-WL	1 2 3 4 5 6 7 8	
		**Rozhranie tlačidlové, zapustené/ovládač žalúzie 2/1-nás., bezzbernicové – 2M** Bezdrôtová komunikácia so systémom. Na riadenie motorov žalúzií a markíz. S integrovaným žalúziovým ovládačom. Funkcie ovládania žalúzií sú predkonfigurované. Používa sa so 4-násobnými tlačidlovými spínačmi ABB-free@home®. Výstupy: 1 × prepínací kontakt, napäťový, NO Menovitý výkon: 920 V·A Menovitý prúd: 4 A Vhodné pre: prevádzkový režim žalúzií Stupeň krytia: IP 20 Montážna hĺbka: 31,5 mm Pre montáž s krytmi SR-4-N2.	N 2CKA006200A0114	1
	Zenit	Typové číslo: SBA-F-2.1.PB.1-WL	1 2 3 4 5 6 7 8	

Poznámky:
N Novinka

ABB-free@home®
Bezzbernicové prvky

Pre prístroje	Názov	Objedn. kód	Jednot. bal. ks	
Pre dizajn	**Technické údaje**	**Kompletnosť**		
	Snímač pohybu 180°/akčný člen, bezzbernicové – 2M Bezdrôtová komunikácia so systémom. So špeciálnymi šošovkami na detekciu zvierat. Súčasťou dodávky je integrovaný akčný člen na spínanie 230 V AC zariadení. Používa sa s krytmi snímača pohybu ABB-free@home® Zenit. Výstupy: 1× bezpotenciálový kontakt (NO) Menovitý prúd pre odporové záťaže: 10 A Menovitý výkon: 2 300 W Menovitý prúd pre kapacitné záťaže: 10 AX Rozsah pokrytia: dopredu 6 m, do strán 3 m Uhol pokrytia: 180° Limitná hodnota jasu: 1 lx - 500 lx Stupeň krytia: IP 20 Montážna hĺbka: 31,5 mm Pre montáž s krytmi CP-MD-N2.	N 2CKA006200A0117	1	
Zenit	Typové číslo: MSA-F-1.1.1-WL	1 2 3 4 5 6 7 8		

Poznámky:
N Novinka

← Návrat na obsah

17

Domové audio a video telefóny ABB-Welcome Midi

Domové audio a video telefóny ABB-Welcome Midi

ABB-Welcome Midi	
Funkčné moduly pre tabla	9
Samostatný funkčný modul – 135 mm	15
Kryty VIDEO tabiel – 135 mm	16
Kryty AUDIO tabiel – 135 mm	17
Inštalačné krabice pre VIDEO/AUDIO tabla – 135 mm	19
Krycie striešky pre VIDEO/AUDIO tabla – 135 mm	22
Poveternostné rámy pre VIDEO/AUDIO tabla – 135 mm	23
Príslušenstvo – 135 mm	24
Video telefóny	25
Audio telefóny	26
Systémové prístroje	27
Vstavané prístroje	29
Sady audio a video telefónov	30

ABB-Welcome IP	
Funkčné moduly pre tabla	35
Kryty VIDEO tabiel	36
Inštalačné krabice	36
Krycia strieška	36
Rám poveternostný	36
Dotykový panel	37

17

Domové audio a video telefóny ABB-Welcome Midi





Domový telefón hands-free ABB-Welcome Midi
Moderný prístroj bez slúchadla, sa ľahkým a rýchlym ovládaním. Benefitom je možnosť programovania tlačidla "Osvetlenie" napríklad pre interkom.

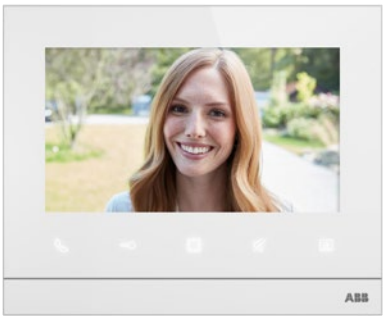

Domový video telefón ABB-Welcome Midi 7", dotykový
Prístroj na ovládanie vchodu vášho domu s dotykovou obrazovkou s uhlopriečkou 17,8 cm. Z telefónu je možné ovládať elektrický zámok ale aj svetlo pri vchode alebo na chodbe.



Domový telefón so slúchadlom ABB-Welcome Midi
Tradičný prístroj so slúchadlom, ktorý okrem základnej funkcie na komunikáciu a odomknutie dverí ponúka dve programovateľné tlačidlá. I s týmto prístrojom je možné ponúknuť vždy o niečo viac.

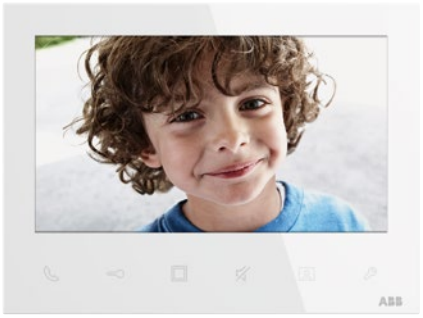

Domový video telefón ABB-Welcome Midi 7"
Veľký farebný displej s rozlíšením 800 × 480. Šesť kapacitných ovládacích tlačidiel a až 5 virtuálnych tlačidiel pre voliteľné funkcie (interkom, spínanie druhého zámku a ďalšie).

← Návrat na obsah

Domové audio a video telefóny ABB-Welcome Midi

Praktické riešenie pre malé i veľké inštalácie

ABB-Welcome Midi je systém s dvojvodičovou technológiou, vhodný pre rozsiahlejšie aplikácie v bytových domoch. Vďaka modulárnej konštrukcii je inštalácia veľmi jednoduchá.

Na inštaláciu je potrebné aspoň jedno tlačidlové tablo, jeden domový telefón a riadiaca jednotka, ktorá obstaráva komunikáciu. Tlačidlové tablá sú vyrobené z hliníka s odolnou povrchovou úpravou alebo z ušľachtilej ocele. Ostatné komponenty sú použité už len podľa veľkosti inštalácie. Vďaka dvojvodičovej zbernici je možné za bežných okolností využiť i existujúce rozvody. V jednej budove je možné použiť až 9 tlačidlových tabiel a 250 telefónov alebo video telefónov. Prípadne je možné pri použití modulu klávesnice v tlačidlovom table navrhnúť inštaláciu s ešte väčšími počtami účastníkov.



Tlačidlové tablo audio ABB-Welcome Midi



Tlačidlové tablo audio ABB-Welcome Midi, s tlačidlovým modulom



Tlačidlové tablo audio ABB-Welcome Midi, s tlačidlovými modulmi



Tlačidlové tablo video ABB-Welcome Midi



Tlačidlové tablo video ABB-Welcome Midi, s tlačidlovým modulom



Tlačidlové tablo video ABB-Welcome Midi, so snímačom kariet a klávesnicovým modulom



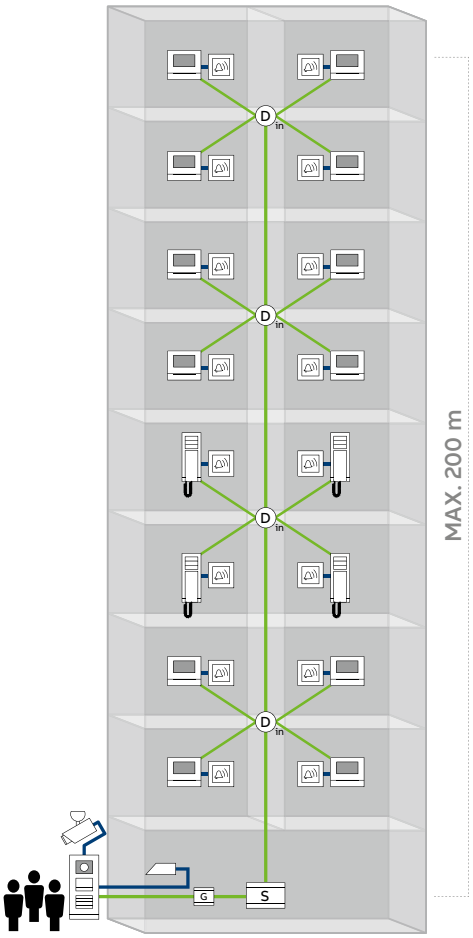

Kombinovaná inštalácia audio a video v bytovom dome

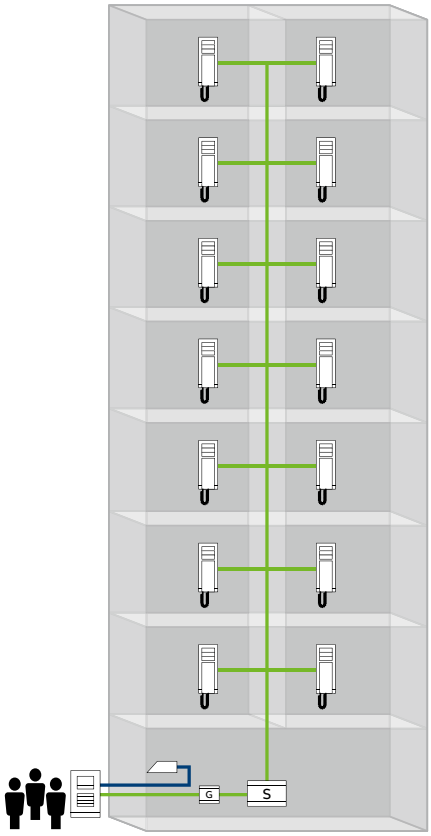

Audio inštalácia v bytovom dome

Tlačidlové tablo audio ABB-Welcome Midi

Tlačidlové tablo video ABB-Welcome Midi

Domový video telefón ABB-Welcome Midi

Domový audio telefón ABB-Welcome Midi

Riadiaca jednotka systému ABB-Welcome Midi

Systémová gateway ABB-Welcome Midi

Videodistribútor ABB-Welcome Midi

Elektrická zámka

Hlavný vchod

Analógová kamera

Dvojvodičové zbernicové vedenie

Silové vedenie

Domové audio a video telefóny ABB-Welcome Midi
Platforma 135 mm

Súčasná platforma 135 mm je pokračovaním predchádzajúceho úspešného užšieho variantu. Zdieľa spolu funkčné moduly a ponúka aj moduly nové, čo rozširuje možnosti použitia.

Stručná charakteristika 135 mm platformy
- Šírka krytu 1-stĺpcového tabla je 135 mm.
- V ponuke sú kryty pre AUDIOinštalácie a kryty pre VIDEOinštalácie, ktoré majú predlisovaný kryt pre kombinovaný audio/video modul.
- Prevedenie v ušľachtilej oceli je rozšírené na viac krytov.
- Hlavné funkčné moduly z platformy 125 mm zostávajú stále v ponuke (modul kamerový, modul hlasový, modul hlasový s tlačidlom 1/2, modul hlasový s tlačidlom 2/4, modul zaslepovací a adresovací). Prednosťou kamerového modulu 1. generácie je ručné natočenie kamery ±15° horizontálne aj vertikálne, tým docielite zachytenie tváre návštevy aj pri inštalačnej výške hornej hrany tabla v 1 200 mm nad zemou. Hlasové moduly 1. generácie ponúkajú dva spínané kontakty (potenciálový a bezpotenciálový).

- Väčší výber variantov krytov a prevedení
- Voliteľné predinštalačná krabica pre pohodlnú montáž a finálne osadenie tabla
- Menšia vstavaná hĺbka funkčných modulov

Vytvorte si vlastnú vonkajšiu stanicu podľa svojich požiadaviek a predstav

Zapustená montáž



Predinštalačná krabica (voliteľné, nie je nutné použiť) | Zapustená inštalačná krabica | Funkčné moduly | Kryt | Krycia strieška (voliteľné, nie je nutné použiť)

Povrchová montáž

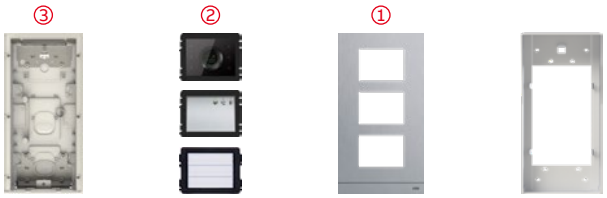

Zapustená inštalačná krabica | Funkčné moduly | Kryt | Poveternostný rám pre povrchovú montáž

ABB-Welcome konfigurátor

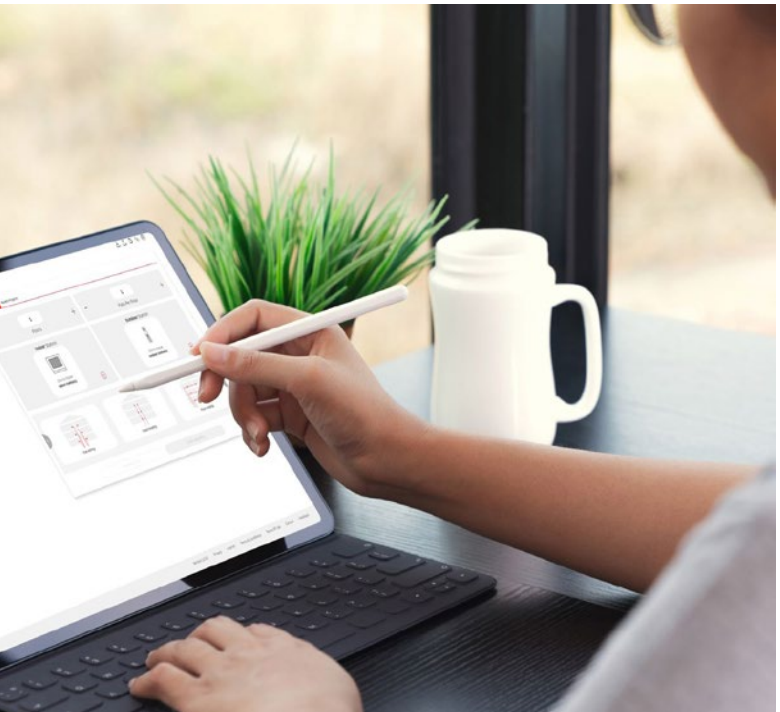

So systémami ABB-Welcome Midi a je k dispozícii množstvo funkcií a kombinácií, ktoré vyhovujú potrebám jednotlivých užívateľov. Vyskúšajte náš online konfigurátor - vytvorte si vlastnú inštaláciu, ktorá vyhovuje potrebám vašich zákazníkov.

ABB-Welcome konfigurátor
new.welcome-configurator.mybuildings.abb.com/cz

Ako používať konfigurátor
www.youtube.com/watch?v=b3fdl7vn2tw

Školenia o konfigurátore
www.youtube.com/watch?v=h1DDMCMqNLg

Platforma 135 mm

Predinštalačná krabica

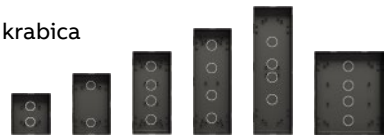

Zapustená inštalačná krabica

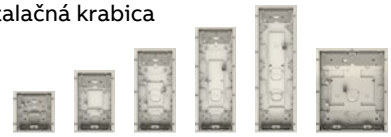

Kryty AUDIO tabiel



Ušľachtilá oceľ

Kryty VIDEO tabiel

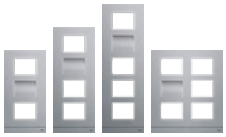

Ušľachtilá oceľ



Eloxovaný hliník

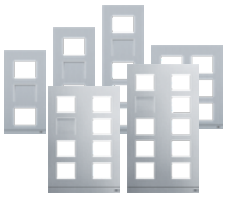

Eloxovaný hliník



Antracit



Antracit

Hlavné moduly



1. generácia (125 mm)
Vstavaná hĺbka funkčných modulov > 28 mm



2. generácia (135 mm)
Vstavaná hĺbka funkčných modulov < 28 mm

Krycie striešky pre zapustenú montáž



Poveternostný rám pre povrchovú montáž



	ABB-Welcome Midi	
Základné technické informácie	Počet žíl pre komunikáciu	2
	Odporúčaný kábel	napr. J-Y(ST)Y 1×2×0,8; resp. J-Y(ST)Y 2×2×0,8 pre vonkajšie tablo
	Vhodný pre typy budov	 Panelové domy  Bytové domy  Rezidenčnú výstavbu  1- aj 2-generačné rodinné domy
	Max. počet bytov v budove*	250
	Max. počet vonkajších staníc (z perspektívy vnútornej stanice)**	9
	Max. počet budov v komplexe	60
	Max. počet vnútorných staníc	6 000
	Max. vzdialenosť medzi vonkajšie a vnútornou stanicou***	600
Prístupový systém	Lokálna správa čipov cez administrátorský čip (pridávanie a mazanie)	až 5 000 čipov
	Otváranie kódom	až 3 000 rôznych kódov
	Centrálna správa čipov cez PC	Nie je. Možno integrovať riešenie výrobcov tretích strán do záslepných modulov. Napr. Techfass.
Vzdialené ovládanie	Cez LAN	IP gateway
	Cez Wi-Fi sieť	4,3" Wi-Fi video telefón
Sprevádzkovanie	Mechanické	Přes otočné/zásuvné adresné piny

	ABB-Welcome Midi – vonkajšia stanica	
Základné technické informácie		
Kamera		550 televíznych liniek Efektívnych pixelov: 1292 (H) x 968 (V)
Detekčné uhly kamery		Horizontálne: 100° Vertikálne: 70° Diagonálne: 130°
Krytie IP		IP 54
Odolnosť IK		IK 07
Spôsob montáže		Zapustená / povrchová
Maximálny počet tlačidiel		40 celých/80 polených

* Ak je v budove viac ako 250 bytov, tak sa budova virtuálne rozdelí a počet bytov navýši.
** V budove môže byť aj viac ako 9 vonkajších staníc, pretože pracujeme s podsystémami. Ale vnútorná jednotka dokáže komunikovať s max. 9 vonkajšími stanicami.
*** Posudzuje sa z pohľadu typu kábla a počtu účastníkov na zbernici.

Domové audio a video telefóny ABB-Welcome Midi

Funkčné moduly pre tabla

	Pre kryty	Názov	Farba	Objedn. kód	Jednot. bal. ks
		Technické údaje		**Kompletnosť**	
	2TMA200160A0003 2TMA130160X0004 2TMA200160A0005 2TMA130160X0005 2TMA200160A0007 2TMA130160X0006 2TMA200160A0009 2TMA130160X0007	**Modul hlasový/kamerový (135 mm*)** Kombinovaný modul pre vonkajšie tabla (kryty VIDEO tabiel). S integrovaným kamerovým a audio modulom. Kamerový modul s uhlom záberu 130°. Integrované LED pre zobrazenie prevádzkového stavu. Pripojenie zámku a podpora lokálneho napájania. Rozmery (v × š × h): 143 × 97 × 28 mm Stupeň krytia: IP 54 Pracovné teploty: –40 až +55 °C Typové číslo: M251381M		2TMA200160N0043	1
	2TMA200160A0003 2TMA130160X0004 2TMA200160A0005 2TMA130160X0005 2TMA200160A0007 2TMA130160X0006 2TMA200160A0009 2TMA130160X0007	**Modul hlasový/kamerový s hlasovou syntézou (135 mm*)** Kombinovaný modul pre vonkajšie tabla (kryty VIDEO tabiel). S integrovaným kamerovým a audio modulom. Kamerový modul s uhlom záberu 130°. Možnosť hlasovej syntézy v SK lokalizácii. Integrované LED pre zobrazenie prevádzkového stavu. Pripojenie zámku a podpora lokálneho napájania. Rozmery (v × š × h): 143 × 97 × 28 mm Stupeň krytia: IP 54. Pracovné teploty: –40 až +55 °C Typové číslo: M251382M		2TMA200160N0044	1
	2TMA200160A0011 2TMA200160A0013 2TMA130160X0060 2TMA200160A0015 2TMA130160X0064 2TMA200160A0017 2TMA200160A0019	**Modul hlasový (135 mm*), s 1 spínacím kontaktom** Prístroj na hlasovú komunikáciu v systéme (kryty AUDIO tabiel). Pripojenie systémovej zbernice pre celé tlačidlové tablo. Nie je kompatibilný s kamerovým modulom M251021C-02. 3 stavové LED diódy, snímač intenzity osvetlenia (režim deň/noc). Svorky na pripojenie zámku (potenciálový kontakt, max. 250 mA / 12 V DC). Svorky na pripojenie snímača otvorenia dverí alebo zámku. Svorky na pripojenie odchodového tlačidla. Nastaviteľný interval pre otvorenie zámku. Bez možnosti pripojenia kamerového modulu M251021C-02. Nastavenie hlasitosti komunikácie. Možnosť nastavenia jednoduchého alebo dvojitého režimu tlačidiel. Rozmery (v × š × h): 72 × 97 × 28 mm Stupeň krytia: IP 54 Pracovné teploty: –40 až +55 °C Typové číslo: M251381A-A		2TMA200160A0001	1
	2TMA220161B1001 2TMA220161B1002 2TMA220161B1003	**Modul hlasový (135 mm*), antracit, s 1 spínacím kontaktom** Prístroj na hlasovú komunikáciu v systéme (kryty AUDIO tabiel). Pripojenie systémovej zbernice pre celé tlačidlové tablo. Nie je kompatibilný s kamerovým modulom M251021C-02. 3 stavové LED diódy, snímač intenzity osvetlenia (režim deň/noc). Svorky na pripojenie zámku (potenciálový kontakt, max. 250 mA / 12 V DC). Svorky na pripojenie snímača otvorenia dverí alebo zámku. Svorky na pripojenie odchodového tlačidla. Nastaviteľný interval pre otvorenie zámku. Bez možnosti pripojenia kamerového modulu M251021C-02. Nastavenie hlasitosti komunikácie. Možnosť nastavenia jednoduchého alebo dvojitého režimu tlačidiel. Rozmery (v × š × h): 72 × 97 × 28 mm Stupeň krytia: IP 54 Pracovné teploty: –40 až +55 °C Typové číslo: M251381A-B		N 2TMA220161B1007	1

NOVINKA

Poznámky:
* 135 mm ... Modernizovaná platforma s menšou vstavanou hĺbkou funkčných modulov.
N Novinka

Domové audio a video telefóny ABB-Welcome Midi

Funkčné moduly pre tabla

Pre kryty	Názov	Farba	Objedn. kód	Jednot. bal. ks	
	Technické údaje		**Kompletnosť**		
2TMA200160A0011 2TMA200160A0013 2TMA130160X0060 2TMA200160A0015 2TMA130160X0064 2TMA200160A0017 2TMA200160A0019	**Modul kamerový (modul 1. generácie)** Farebná kamera s uhlom záberu 86° horizontálne, 67° vertikálne (104° uhlopriečne). Ručné natočenie kamery ±15° horizontálne aj vertikálne. Vstavané IR osvetlenie snímanej oblasti, vstavané vyhrievanie pre zamedzenie zahmlenia kamery. Možnosť pripojenia externej analógovej kamery s CVBS výstupom. Konektor na pripojenie hlasového modulu M25102xA-A-02 Rozmery (v × š × h): 72 × 96 × 41 mm Stupeň krytia: IP 54. Pracovné teploty: –40 až +55 °C Typové číslo: M251021C-02		2TMA210010N0001	1	
2TMA200160A0011 2TMA200160A0013 2TMA130160X0060 2TMA200160A0015 2TMA130160X0064 2TMA200160A0017 2TMA200160A0019	**Modul hlasový, s 2 kontaktmi (modul 1. generácie)** Prístroj na hlasovú komunikáciu v systéme. Pripojenie systémovej zbernice pre celé tlačidlové tablo. 3 stavové LED diódy, snímač intenzity osvetlenia (režim deň/noc). Svorky na pripojenie zámku. Prídavný bezpotenciálový kontakt pre druhý zámok. Svorky na pripojenie snímača otvorenia dverí alebo zámku. Svorky na pripojenie odchodového tlačidla. Konektor na pripojenie kamerového modulu M251021C-02. Nastaviteľný interval pre otvorenie zámku. Nastavenie hlasitosti komunikácie. Možnosť nastavenia jednoduchého alebo dvojitého režimu tlačidiel. Rozmery (v × š × h): 72 × 96 × 38 mm Stupeň krytia: IP 54 Pracovné teploty: –40 až +55 °C Typové číslo: M251021A-A-02		2TMA210010A0001	1	
2TMA220160A0003 2TMA200160A0011 2TMA200160A0013 2TMA130160X0060 2TMA200160A0015 2TMA130160X0064 2TMA200160A0017 2TMA200160A0019	**Modul hlasový, s tlačidlami 1/2,** **s 2 kontaktmi (modul 1. generácie)** Prístroj na hlasovú komunikáciu v systéme. Pripojenie systémovej zbernice pre celé tlačidlové tablo. 3 stavové LED diódy, snímač intenzity osvetlenia (režim deň/noc). Svorky na pripojenie zámku. Prídavný bezpotenciálový kontakt pre druhý zámok. Svorky na pripojenie snímača otvorenia dverí alebo zámku. Svorky na pripojenie odchodového tlačidla. Konektor na pripojenie kamerového modulu M251021C-02. Nastaviteľný interval pre otvorenie zámku. Nastavenie hlasitosti komunikácie. 1 tlačidlo na vyzváňanie, podsvietenie v režime deň/noc. Možnosť nastavenia jednoduchého alebo dvojitého režimu tlačidiel. Rozmery (v × š × h): 72 × 96 × 38 mm Stupeň krytia: IP 54 Pracovné teploty: –40 až +55 °C Typové číslo: M251022A-A-02		2TMA210010A0002	1	
2TMA200160A0003 2TMA200160A0011 2TMA200160A0013 2TMA200160A0015 2TMA130160X0060 2TMA130160X0064 2TMA200160A0017 2TMA200160A0019	**Modul hlasový, s tlačidlami 2/4,** **s 2 kontaktmi (modul 1. generácie)** Prístroj na hlasovú komunikáciu v systéme. Pripojenie systémovej zbernice pre celé tlačidlové tablo. 3 stavové LED diódy, snímač intenzity osvetlenia (režim deň/noc). Svorky na pripojenie zámku. Prídavný bezpotenciálový kontakt pre druhý zámok. Svorky na pripojenie snímača otvorenia dverí alebo zámku. Svorky na pripojenie odchodového tlačidla. Konektor na pripojenie kamerového modulu M251021C-02. Nastaviteľný interval pre otvorenie zámku. Nastavenie hlasitosti komunikácie. 2 tlačidlá na vyzváňanie, podsvietenie v režime deň/noc. Možnosť nastavenia jednoduchého alebo dvojitého režimu tlačidiel. Rozmery (v × š × h): 72 × 96 × 38 mm Stupeň krytia: IP 54 Pracovné teploty: –40 až +55 °C Typové číslo: M251023A-A-02		2TMA210010A0003	1	

Poznámky:

Domové audio a video telefóny ABB-Welcome Midi

Funkčné moduly pre tabla

	Pre kryty	Názov	Farba	Objedn. kód	Jednot. bal. ks
		Technické údaje		**Kompletnosť**	
	2TMA200160A0003 2TMA130160X0004 2TMA200160A0005 2TMA130160X0005 2TMA200160A0007 2TMA130160X0006 2TMA200160A0011 2TMA200160A0013 2TMA130160X0060 2TMA200160A0015 2TMA130160X0064 2TMA200160A0017	**Modul tlačidlový, s tlačidlami 3/6 (135 mm*)** 3 tlačidlá pre volanie vnútorných staníc. Možnosť nastavenia jednoduchého alebo dvojitého režimu tlačidiel na hlasovom module. Podsvietenie v režime deň/noc. Rozmery (v × š × h): 72 × 97 × 25 mm Stupeň krytia: IP 54 Pracovné teploty: –40 až +55 °C Typové číslo: 51381SP3		2TMA130160N0001	1
	2TMA200160A0003 2TMA130160X0004 2TMA200160A0005 2TMA130160X0005 2TMA200160A0007 2TMA130160X0006 2TMA200160A0011 2TMA200160A0013 2TMA130160X0060 2TMA200160A0015 2TMA130160X0064 2TMA200160A0017	**Modul tlačidlový, s tlačidlami 4/8 (135 mm*)** 4 tlačidlá pre volanie vnútorných staníc. Možnosť nastavenia jednoduchého alebo dvojitého režimu tlačidiel na hlasovom module. Podsvietenie v režime deň/noc. Rozmery (v × š × h): 72 × 97 × 25 mm Stupeň krytia: IP 54 Pracovné teploty: –40 až +55 °C Typové číslo: 51381SP4		2TMA130160N0002	1
	2TMA200160A0003 2TMA130160X0004 2TMA200160A0005 2TMA130160X0005 2TMA200160A0007 2TMA130160X0006 2TMA200160A0011 2TMA200160A0013 2TMA130160X0060 2TMA200160A0015 2TMA130160X0064 2TMA200160A0017	**Modul tlačidlový, jednonásobný (135 mm*)** Prepája sa s hlasovým modulom, prípadne ďalšími modulmi v tlačítkovém table. Rozmery (v × š × h): 72 × 97 × 25 mm Stupeň krytia: IP 54 Pracovné teploty: –40 až +55 °C Typové číslo: 51381RP1		2TMA130160N0003	1

Poznámky:
* 135 mm ... Modernizovaná platforma s menšou vstavanou hĺbkou funkčných modulov.

Domové audio a video telefóny ABB-Welcome Midi

Funkčné moduly pre tabla

Pre kryty	Názov	Farba	Objedn. kód	Jednot. bal. ks	
	Technické údaje		**Kompletnosť**		
2TMA200160A0003 2TMA130160X0004 2TMA200160A0005 2TMA130160X0005 2TMA200160A0007 2TMA130160X0006 2TMA200160A0011 2TMA200160A0013 2TMA130160X0060 2TMA200160A0015 2TMA130160X0064 2TMA200160A0017	**Modul tlačidlový, dvojnásobný (135 mm*)** Prepája sa s hlasovým modulom, prípadne ďalšími modulmi v tlačítkovém table. Rozmery (v × š × h): 72 × 97 × 25 mm Stupeň krytia: IP 54 Pracovné teploty: –40 až +55 °C Typové číslo: 51381RP2		2TMA130160N0004	1	
2TMA200160A0003 2TMA130160X0004 2TMA200160A0005 2TMA130160X0005 2TMA200160A0007 2TMA130160X0006 2TMA200160A0011 2TMA200160A0013 2TMA130160X0060 2TMA200160A0015 2TMA130160X0064 2TMA200160A0017	**Modul tlačidlový, trojnásobný (135 mm*)** Prepája sa s hlasovým modulom, prípadne ďalšími modulmi v tlačítkovém table. Rozmery (v × š × h): 72 × 97 × 25 mm Stupeň krytia: IP 54 Pracovné teploty: –40 až +55 °C Typové číslo: 51381RP3		2TMA130160N0005	1	
2TMA200160A0003 2TMA130160X0004 2TMA200160A0005 2TMA130160X0005 2TMA200160A0007 2TMA130160X0006 2TMA200160A0011 2TMA200160A0013 2TMA130160X0060 2TMA200160A0015 2TMA130160X0064 2TMA200160A0017	**Modul tlačidlový, jednonásobný, so snímačom IC kariet (135 mm*)** Prepája sa s hlasovým modulom, prípadne ďalšími modulmi v tlačítkovém table. Snímač IC kariet na frekvencii **13,56 MHz**. Rozmery (v × š × h): 72 × 97 × 25 mm Stupeň krytia: IP 54 Pracovné teploty: –40 až +55 °C Typové číslo: 51382RP1		2TMA130160N0006	1	

Poznámky:
* 135 mm ... Modernizovaná platforma s menšou vstavanou hĺbkou funkčných modulov.

Domové audio a video telefóny ABB-Welcome Midi

Funkčné moduly pre tabla

	Pre kryty	Názov	Farba	Objedn. kód	Jednot. bal. ks
		Technické údaje		**Kompletnosť**	
	2TMA200160A0003 2TMA130160X0004 2TMA200160A0005 2TMA130160X0005 2TMA200160A0007 2TMA130160X0006 2TMA200160A0011 2TMA200160A0013 2TMA130160X0060 2TMA200160A0015 2TMA130160X0064 2TMA200160A0017	**Modul tlačidlový, dvojnásobný, so snímačom IC kariet (135 mm*)** Prepája sa s hlasovým modulom, prípadne ďalšími modulmi v tlačítkovém table. Snímač IC kariet na frekvencii **13,56 MHz**. Rozmery (v × š × h): 72 × 97 × 25 mm Stupeň krytia: IP 54 Pracovné teploty: –40 až +55 °C Typové číslo: 51382RP2		2TMA130160N0007	1
	2TMA200160A0003 2TMA130160X0004 2TMA200160A0005 2TMA130160X0005 2TMA200160A0007 2TMA130160X0006 2TMA200160A0011 2TMA200160A0013 2TMA130160X0060 2TMA200160A0015 2TMA130160X0064 2TMA200160A0017	**Modul tlačidlový, trojnásobný, so snímačom IC kariet (135 mm*)** Prepája sa s hlasovým modulom, prípadne ďalšími modulmi v tlačítkovém table. Snímač IC kariet na frekvencii **13,56 MHz**. Rozmery (v × š × h): 72 × 97 × 25 mm Stupeň krytia: IP 54 Pracovné teploty: –40 až +55 °C Typové číslo: 51382RP3		2TMA130160N0008	1
	2TMA200160A0003 2TMA130160X0004 2TMA200160A0005 2TMA130160X0005 2TMA200160A0007 2TMA130160X0006 2TMA200160A0011 2TMA200160A0013 2TMA130160X0060 2TMA200160A0015 2TMA130160X0064 2TMA200160A0017	**Modul klávesnice (135 mm*)** Kontrola vstupu pomocou hesla s dĺžkou 6 - 8 znakov. Až 3 000 mien v pamäti. Mená rezidentov je možné vyhľadávať v pamäti pomocou počiatočných písmen a šípok hore/dole, prípadne ich je možné vyzváňať podľa číselných kódov. Podsvietenie v režime deň/noc. Rozmery (v × š × h): 72 × 97 × 25 mm Stupeň krytia: IP 54 Pracovné teploty: –40 až +55 °C Typové číslo: 51381K-A		2TMA210160A0009	1
	2TMA200160A0005 2TMA130160X0005 2TMA200160A0007 2TMA130160X0006 2TMA200160A0009 2TMA130160X0007 2TMA200160A0013 2TMA130160X0060 2TMA200160A0015 2TMA130160X0064	**Modul informačný (135 mm*)** Modul zaslepovací a adresovací. Na umiestnenie adresy alebo popisu budovy v tlačidlovom table. Je možné ho použiť na zobrazovanie mien z adresára pri použití modulu klávesnice. Slúži tiež ako záslepka na zaplnenie nevyužitej pozície v tlačidlovom table. Podsvietenie v režime deň/noc. Výmena štítku je možné vykonať po demontáži horného krytu tabla. Rozmery (v × š × h): 72 × 97 × 25 mm Stupeň krytia: IP 54. Pracovné teploty: –40 až +55 °C Typové číslo: 51381DN		N 2TMA200160N0039	1

Poznámky:
* 135 mm ... Modernizovaná platforma s menšou vstavanou hĺbkou funkčných modulov.

Domové audio a video telefóny ABB-Welcome Midi

Funkčné moduly pre tabla

Pre kryty/prístroje	Názov	Farba	Objedn. kód	Jednot. bal. ks	
	Technické údaje		**Kompletnosť**		
2TMA200160A0005 2TMA130160X0005 2TMA200160A0007 2TMA130160X0006 2TMA200160A0009 2TMA130160X0007 2TMA200160A0011 2TMA200160A0013 2TMA130160X0060 2TMA200160A0015 2TMA130160X0064 2TMA200160A0017 2TMA200160A0019	**Modul zaslepovací a adresovací** Na umiestnenie adresy alebo popisu budovy v tlačidlovom table. Je možné ho použiť na zobrazovanie mien z adresára pri použití modulu klávesnice. Slúži tiež ako záslepka na zaplnenie nevyužitej pozície v tlačidlovom table. Podsvietenie v režime deň/noc. Výmena štítku je možné vykonať aj bez demontáže horného krytu tabla. Rozmery (v × š × h): 72 × 97 × 25 mm Stupeň krytia: IP 54 Pracovné teploty: –40 až +55 °C Typové číslo: 51021DN-02		2TMA210010N0004	1	
2TMA200160A0005 2TMA130160X0005 2TMA200160A0007 2TMA130160X0006 2TMA200160A0009 2TMA130160X0007 2TMA200160A0013 2TMA130160X0060 2TMA200160A0015 2TMA130160X0064	**Modul displeja so snímačom ID karet (135 mm*)** Snímač ID kariet na frekvencii **125 kHz** (ID). V prístroji je možné registrovať až 5 000 kariet, lokálna správa čipových kariet cez MASTER čip. Je možné prepojiť s hlasovým modulem bez nutnosti zapojení modulu klávesnice. Obsahuje výstup typu Wiegand na spojenie s prístrojmi ďalších výrobcov. Rozmery (v × š × h): 72 × 97 × 25 mm Stupeň krytia: IP 54 Pracovné teploty: –40 až +55 °C Typové číslo: 51381CR		2TMA130160N0010	1	
2TMA130160N0010	**Kľúč ID identifikačný** Pre snímač ID kariet. Pracovná frekvencia: 125 kHz Rozmery: 55 × 32 × 7 mm Typové číslo: 51023F-x-02	biela čierna	2TMA210010W0015 2TMA210010B0001	1 1	
2TMA130160N0010	**Prívesok identifikačný** Pre snímač ID kariet. Pracovná frekvencia: 125 kHz Rozmery (v × š × h): 40 × 31 × 5,3 mm Typové číslo: 51021F-L-02	modrá	2TMA210010L0001	1	
2TMA130160N0010	**ID samolepka** Pre snímač ID kariet. Pracovná frekvencia: 125 kHz Rozmery: 25 × 25 × 2 mm Typové číslo: 51021S-02		2TMA210010N0034	1	
2TMA130160N0010	**Karta identifikačná** Pre snímač ID kariet. Pracovná frekvencia: 125 kHz Rozmery (v × š): 54 × 85 mm Typové číslo: 51021B-02		2TMA210010N0021	1	

Poznámky:
* 135 mm ... Modernizovaná platforma s menšou vstavanou hĺbkou funkčných modulov.

Domové audio a video telefóny ABB-Welcome Midi

Funkčné moduly pre tabla • Samostatný funkčný modul – 135 mm

	Pre kryty/prístroje	Názov	Farba	Objedn. kód	Jednot. bal. ks
		Technické údaje		**Kompletnosť**	
	2TMA200160A0005 2TMA130160X0005 2TMA200160A0007 2TMA130160X0006 2TMA200160A0009 2TMA130160X0007 2TMA200160A0013 2TMA130160X0060 2TMA200160A0015 2TMA130160X0064	**Modul displeja so snímačom IC kariet (135 mm*)** Snímač IC kariet na frekvencii **13,56 MHz** (IC/DESfire). V prístroji je možné registrovať až 5 000 kariet, lokálna správa čipových kariet cez MASTER čip. Je možné prepojiť s hlasovým modulem bez nutnosti zapojení modulu klávesnice. Obsahuje výstup typu Wiegand na spojenie s prístrojmi ďalších výrobcov. Rozmery (v × š × h): 72 × 97 × 25 mm Stupeň krytia: IP 54 Pracovné teploty: –40 až +55 °C Typové číslo: 51382CR		2TMA130160N0009	1
	2TMA130160N0009	**Kľúč IC identifikačný** Pre snímač IC kariet. Pracovná frekvencia: 13,56 MHz Rozmery: 55 × 32 × 7 mm Typové číslo: 51024F-x-02	biela čierna	2TMA210010W0016 2TMA210010B0002	1 1
	2TMA130160N0009	**Prívesok identifikačný** Pre snímač IC kariet. Pracovná frekvencia: 13,56 MHz Rozmery (v × š × h): 40 × 31 × 5,3 mm Typové číslo: 51022F-x-02	červená modrá žltá	2TMA210010R0001 2TMA210010L0002 2TMA210010Y0001	1 1 1
	2TMA130160N0009	**IC samolepka** Pre snímač IC kariet. Pracovná frekvencia: 13,56 MHz Rozmery: 25 × 25 × 2 mm Typové číslo: 51022S-02		2TMA210010N0035	1
	2TMA130160N0009	**Karta identifikačná** Pre snímač IC kariet. Pracovná frekvencia: 13,56 MHz Rozmery (v × š): 54 × 85 mm Typové číslo: 83173-500		2TMA020180H0006	1
	2TMA130160H0001 2TMA130160H0009 2TMA210160B0002	**Samostatný modul klávesnice, ušľachtilá oceľ (135 mm*)** Modul klávesnice pre samostatnú inštaláciu s rámčekom. Zadaním 3-8 miestneho číselného kódu je možné ovládať relé spínacieho modulu M2305-02. Pre kompletáciu je nutná inštalačná krabica 1/1. Rozmery (v × š × h): 139 × 135 × 29 mm Stupeň krytia: IP 54 Pracovné teploty: –40 až +55 °C Typové číslo: M2700KP-S		2TMA200160X0005	1

Poznámky:
* 135 mm ... Modernizovaná platforma s menšou vstavanou hĺbkou funkčných modulov.

Domové audio a video telefóny ABB-Welcome Midi

Kryty VIDEO tabiel – 135 mm

Pre prístroje	Názov	Farba	Objedn. kód	Jednot. bal. ks	
	Technické údaje		**Kompletnosť**		
2TMA130160H0003 2TMA130160H0011 2TMA130160B0019 2TMA200160N0043 2TMA130160N0001 2TMA130160N0002 2TMA210160A0009	**Kryt VIDEO tabla, veľkosť 1/3 (135 mm*), eloxovaný hliník** Kryt tlačidlového tabla pre modul hlasový/kamerový, veľkosť 1/3, eloxovaný hliník. Na umiestnenie 3 funkčných modulov v 1 stĺpci. Rozmery (v × š × h): 277 × 135 × 18 mm Stupeň krytia: IP 54 Pracovné teploty: –40 až +55 °C Typové číslo: 41383CF-A		2TMA200160A0003	1	
2TMA130160H0003 2TMA130160H0011 2TMA130160B0019 2TMA200160N0043 2TMA130160N0001 2TMA130160N0002 2TMA210160A0009	**Kryt VIDEO tabla, veľkosť 1/3 (135 mm*), ušľachtilá oceľ** Kryt tlačidlového tabla pre modul hlasový/kamerový, veľkosť 1/3, ušľachtilá oceľ. Na umiestnenie 3 funkčných modulov v 1 stĺpci. Rozmery (v × š × h): 277 × 135 × 18 mm Stupeň krytia: IP 54 Pracovné teploty: –40 až +55 °C Typové číslo: 41383CF-S		2TMA130160X0004	1	
2TMA130160H0003 2TMA130160H0011 2TMA130160B0019 2TMA200160N0043 2TMA130160N0001 2TMA130160N0002 2TMA210160A0009	**Kryt VIDEO tabla, veľkosť 1/3 (135 mm*), antracit** Kryt tlačidlového tabla pre modul hlasový/kamerový, veľkosť 1/3, antracit (RAL7016). Na umiestnenie 3 funkčných modulov v 1 stĺpci. Rozmery (v × š × h): 277 × 135 × 18 mm Stupeň krytia: IP 54 Pracovné teploty: –40 až +55 °C Typové číslo: 41383CF-B		N 2TMA220161B1004	1	
2TMA130160H0004 2TMA130160H0012 2TMA130160B0020 2TMA200160N0043 2TMA130160N0001 2TMA130160N0002 2TMA210160A0009 2TMA130160N0009 2TMA130160N0010	**Kryt VIDEO tabla, veľkosť 1/4 (135 mm*), eloxovaný hliník** Kryt tlačidlového tabla pre modul hlasový/kamerový, veľkosť 1/4, eloxovaný hliník. Na umiestnenie 4 funkčných modulov v 1 stĺpci. Rozmery (v × š × h): 349 × 135 × 18 mm Stupeň krytia: IP 54 Pracovné teploty: –40 až +55 °C Typové číslo: 41384CF-A		2TMA200160A0005	1	
2TMA130160H0004 2TMA130160H0012 2TMA130160B0020 2TMA200160N0043 2TMA130160N0001 2TMA130160N0002 2TMA210160A0009 2TMA130160N0009 2TMA130160N0010	**Kryt VIDEO tabla, veľkosť 1/4 (135 mm*), ušľachtilá oceľ** Kryt tlačidlového tabla pre modul hlasový/kamerový, veľkosť 1/4, ušľachtilá oceľ. Na umiestnenie 4 funkčných modulov v 1 stĺpci. Rozmery (v × š × h): 349 × 135 × 18 mm Stupeň krytia: IP 54 Pracovné teploty: –40 až +55 °C Typové číslo: 41384CF-S		2TMA130160X0005	1	
2TMA130160H0004 2TMA130160H0012 2TMA130160B0020 2TMA200160N0043 2TMA130160N0001 2TMA130160N0002 2TMA210160A0009 2TMA130160N0009 2TMA130160N0010	**Kryt VIDEO tabla, veľkosť 1/4 (135 mm*), antracit** Kryt tlačidlového tabla pre modul hlasový/kamerový, veľkosť 1/4, antracit (RAL7016). Na umiestnenie 4 funkčných modulov v 1 stĺpci. Rozmery (v × š × h): 349 × 135 × 18 mm Stupeň krytia: IP 54 Pracovné teploty: –40 až +55 °C Typové číslo: 41384CF-B		N 2TMA220161B1005	1	
2TMA130160H0005 2TMA130160H0013 2TMA130160B0021 2TMA200160N0043 2TMA130160N0001 2TMA130160N0002 2TMA210160A0009 2TMA130160N0009 2TMA130160N0010	**Kryt VIDEO tabla, veľkosť 1/5 (135 mm*), eloxovaný hliník** Kryt tlačidlového tabla pre modul hlasový/kamerový, veľkosť 1/5, eloxovaný hliník. Na umiestnenie 5 funkčných modulov v 1 stĺpci. Rozmery (v × š × h): 420 × 135 × 18 mm Stupeň krytia: IP 54 Pracovné teploty: –40 až +55 °C Typové číslo: 41385CF-A		2TMA200160A0007	1	

Poznámky:
* 135 mm ... Modernizovaná platforma s menšou vstavanou hĺbkou funkčných modulov.
N Novinka

Domové audio a video telefóny ABB-Welcome Midi

Kryty VIDEO tabiel – 135 mm • Kryty AUDIO tabiel – 135 mm

	Pre prístroje	Názov	Farba	Objedn. kód	Jednot. bal. ks
		Technické údaje		**Kompletnosť**	
	2TMA130160H0005 2TMA130160H0013 2TMA130160B0021 2TMA200160N0043 2TMA130160N0001 2TMA130160N0002 2TMA210160A0009 2TMA130160N0009 2TMA130160N0010	**Kryt VIDEO tabla, veľkosť 1/5 (135 mm*), ušľachtilá oceľ** Kryt tlačidlového tabla pre modul hlasový/kamerový, veľkosť 1/5, ušľachtilá oceľ. Na umiestnenie 5 funkčných modulov v 1 stĺpci. Rozmery (v × š × h): 420 × 135 × 18 mm Stupeň krytia: IP 54 Pracovné teploty: –40 až +55 °C Typové číslo: 41385CF-S		2TMA130160X0006	1
	2TMA130160H0005 2TMA130160H0013 2TMA130160B0021 2TMA200160N0043 2TMA130160N0001 2TMA130160N0002 2TMA210160A0009 2TMA130160N0009 2TMA130160N0010	**Kryt VIDEO tabla, veľkosť 1/5 (135 mm*), antracit** Kryt tlačidlového tabla pre modul hlasový/kamerový, veľkosť 1/5, antracit (RAL7016). Na umiestnenie 5 funkčných modulov v 1 stĺpci. Rozmery (v × š × h): 420 × 135 × 18 mm Stupeň krytia: IP 54 Pracovné teploty: –40 až +55 °C Typové číslo: 41385CF-B		N 2TMA220161B1006	1
	2TMA130160H0006 2TMA130160H0014 2TMA130160B0022 2TMA200160N0043 2TMA130160N0001 2TMA130160N0002 2TMA210160A0009 2TMA130160N0009 2TMA130160N0010	**Kryt VIDEO tabla, veľkosť 2/3 (135 mm*), eloxovaný hliník** Kryt tlačidlového tabla pre modul hlasový/kamerový, veľkosť 2/3, eloxovaný hliník. Na umiestnenie 6 funkčných modulov v 2 stĺpcoch. Rozmery (v × š × h): 277 × 235 × 18 mm Stupeň krytia: IP 54 Pracovné teploty: –40 až +55 °C Typové číslo: 41386CF-A		2TMA200160A0009	1
	2TMA130160H0006 2TMA130160H0014 2TMA130160B0022 2TMA200160N0043 2TMA130160N0001 2TMA130160N0002 2TMA210160A0009 2TMA130160N0009 2TMA130160N0010	**Kryt VIDEO tabla, veľkosť 2/3 (135 mm*), ušľachtilá oceľ** Kryt tlačidlového tabla pre modul hlasový/kamerový, veľkosť 2/3, ušľachtilá oceľ. Na umiestnenie 6 funkčných modulov v 2 stĺpcoch. Rozmery (v × š × h): 277 × 235 × 18 mm Stupeň krytia: IP 54 Pracovné teploty: –40 až +55 °C Typové číslo: 41386CF-S		2TMA130160X0007	1
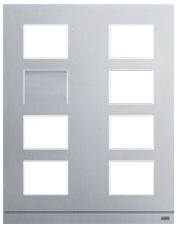	2TMA130160H0004 2TMA130160B0124 2TMA200160N0043 2TMA130160N0001 2TMA130160N0002 2TMA210160A0009 2TMA130160N0009 2TMA130160N0010	**Kryt VIDEO tabla, veľkosť 2/4 (135 mm*), eloxovaný hliník** Kryt tlačidlového tabla pre modul hlasový/kamerový, veľkosť 2/4, eloxovaný hliník. Na umiestnenie 8 funkčných modulov v 2 stĺpcoch. Kryt 2/4 sa umiestňuje do 2 zapustených inšt. krabíc 41384F-H (veľkosť 1/4) spojených súpravou 51381J (spojovacia súprava je súčasťou balenia krytu). Rozmery (v × š × h): 349 × 271 × 18 mm Stupeň krytia: IP 54 Pracovné teploty: –40 až +55 °C Typové číslo: 41388CF-A		N 2TMA220161A0010	1
	2TMA130160H0005 2TMA130160B0124 2TMA200160N0043 2TMA130160N0001 2TMA130160N0002 2TMA210160A0009 2TMA130160N0009 2TMA130160N0010	**Kryt VIDEO tabla, veľkosť 2/5 (135 mm*), eloxovaný hliník** Kryt tlačidlového tabla pre modul hlasový/kamerový, veľkosť 2/5, eloxovaný hliník. Na umiestnenie 10 funkčných modulov v 2 stĺpcoch. Kryt 2/5 sa umiestňuje do 2 zapustených inšt. krabíc 41385F-H (veľkosť 1/5) spojených súpravou 51381J (spojovacia súprava je súčasťou balenia krytu). Rozmery (v × š × h): 421 × 271 × 18 mm Stupeň krytia: IP 54 Pracovné teploty: –40 až +55 °C Typové číslo: 413810CF-A		N 2TMA220161A0011	1
	2TMA130160H0001 2TMA130160H0009 2TMA130160B0017 2TMA210010A0002 2TMA210010A0003	**Kryt AUDIO tabla, veľkosť 1/1 (135 mm*), eloxovaný hliník** Na umiestnenie 1 funkčného modulu, eloxovaný hliník. Rozmery (v × š × h): 139 × 135 × 20 mm Stupeň krytia: IP 54 Pracovné teploty: –40 až +55 °C Typové číslo: 41391CF-A		2TMA220160A0003	1

Poznámky:
* 135 mm ... Modernizovaná platforma s menšou vstavanou hĺbkou funkčných modulov.
N Novinka

Domové audio a video telefóny ABB-Welcome Midi

Kryty AUDIO tabiel – 135 mm

Pre prístroje	Názov	Farba	Objedn. kód	Jednot. bal. ks	
	Technické údaje		**Kompletnosť**		
2TMA130160H0002 2TMA130160H0010 2TMA130160B0018 2TMA200160A0001 2TMA210010A0001 2TMA210010A0002 2TMA210010A0003 2TMA130160N0001 2TMA130160N0002 2TMA210160A0009	**Kryt AUDIO tabla, veľkosť 1/2 (135 mm*), eloxovaný hliník** Na umiestnenie 2 funkčných modulov v 1 stĺpci, eloxovaný hliník. Rozmery (v × š × h): 205 × 135 × 20 mm Stupeň krytia: IP 54 Pracovné teploty: –40 až +55 °C Typové číslo: 41392CF-A		2TMA200160A0011	1	
2TMA130160H0002 2TMA130160H0010 2TMA130160B0018 2TMA220161B1007 2TMA210010A0001 2TMA210010A0002 2TMA210010A0003 2TMA130160N0001 2TMA130160N0002 2TMA210160A0009	**Kryt AUDIO tabla, veľkosť 1/2 (135 mm*), antracit** Na umiestnenie 2 funkčných modulov v 1 stĺpci, antracit (RAL7016). Rozmery (v × š × h): 205 × 135 × 20 mm Stupeň krytia: IP 54 Pracovné teploty: –40 až +55 °C Typové číslo: 41392CF-B		N 2TMA220161B1001	1	
2TMA130160H0003 2TMA130160H0011 2TMA130160B0019 2TMA200160A0001 2TMA210010A0001 2TMA210010A0002 2TMA210010A0003 2TMA130160N0001 2TMA130160N0002 2TMA210160A0009	**Kryt AUDIO tabla, veľkosť 1/3 (135 mm*), eloxovaný hliník** Na umiestnenie 3 funkčných modulov v 1 stĺpci, eloxovaný hliník. Rozmery (v × š × h): 277 × 135 × 20 mm Stupeň krytia: IP 54 Pracovné teploty: –40 až +55 °C Typové číslo: 41393CF-A		2TMA200160A0013	1	
2TMA130160H0003 2TMA130160H0011 2TMA130160B0019 2TMA200160A0001 2TMA210010A0001 2TMA210010A0002 2TMA210010A0003 2TMA130160N0001 2TMA130160N0002 2TMA210160A0009	**Kryt AUDIO tabla, veľkosť 1/3 (135 mm*), ušľachtilá oceľ** Na umiestnenie 3 funkčných modulov v 1 stĺpci, ušľachtilá oceľ. Rozmery (v × š × h): 277 × 135 × 20 mm Stupeň krytia: IP 54 Pracovné teploty: –40 až +55 °C Typové číslo: 41393CF-S		2TMA130160X0060	1	
2TMA130160H0003 2TMA130160H0011 2TMA130160B0019 2TMA220161B1007 2TMA210010A0001 2TMA210010A0002 2TMA210010A0003 2TMA130160N0001 2TMA130160N0002 2TMA210160A0009	**Kryt AUDIO tabla, veľkosť 1/3 (135 mm*), antracit** Na umiestnenie 3 funkčných modulov v 1 stĺpci, antracit (RAL7016). Rozmery (v × š × h): 277 × 135 × 20 mm Stupeň krytia: IP 54 Pracovné teploty: –40 až +55 °C Typové číslo: 41393CF-B		N 2TMA220161B1002	1	
2TMA130160H0004 2TMA130160H0012 2TMA130160B0020 2TMA200160A0001 2TMA210010A0001 2TMA210010A0002 2TMA210010A0003 2TMA130160N0001 2TMA130160N0002 2TMA210160A0009	**Kryt AUDIO tabla, veľkosť 1/4 (135 mm*), eloxovaný hliník** Na umiestnenie 4 funkčných modulov v 1 stĺpci, eloxovaný hliník. Rozmery (v × š × h): 349 × 135 × 20 mm Stupeň krytia: IP 54 Pracovné teploty: –40 až +55 °C Typové číslo: 41394CF-A		2TMA200160A0015	1	
2TMA130160H0004 2TMA130160H0012 2TMA130160B0020 2TMA200160A0001 2TMA210010A0001 2TMA210010A0002 2TMA210010A0003 2TMA130160N0001 2TMA130160N0002 2TMA210160A0009	**Kryt AUDIO tabla, veľkosť 1/4 (135 mm*), ušľachtilá oceľ** Na umiestnenie 4 funkčných modulov v 1 stĺpci, ušľachtilá oceľ. Rozmery (v × š × h): 349 × 135 × 20 mm Stupeň krytia: IP 54 Pracovné teploty: –40 až +55 °C Typové číslo: 41394CF-S		2TMA130160X0064	1	

Poznámky:
* 135 mm ... Modernizovaná platforma s menšou vstavanou hĺbkou funkčných modulov.
N Novinka

Domové audio a video telefóny ABB-Welcome Midi

Kryty AUDIO tabiel – 135 mm • Inštalačné krabice pre VIDEO/AUDIO tabla – 135 mm

	Pre prístroje	Názov	Farba	Objedn. kód	Jednot. bal. ks
		Technické údaje		**Kompletnosť**	
	2TMA130160H0004 2TMA130160H0012 2TMA130160B0020 2TMA220161B1007 2TMA210010A0001 2TMA210010A0002 2TMA210010A0003 2TMA130160N0001 2TMA130160N0002 2TMA210160A0009	**Kryt AUDIO tabla, veľkosť 1/4 (135 mm*), antracit** Na umiestnenie 4 funkčných modulov v 1 stĺpci, antracit (RAL7016). Rozmery (v × š × h): 349 × 135 × 20 mm Stupeň krytia: IP 54 Pracovné teploty: –40 až +55 °C Typové číslo: 41394CF-B		N 2TMA220161B1003	1
	2TMA130160H0005 2TMA130160H0013 2TMA130160B0021 2TMA200160A0001 2TMA210010A0001 2TMA210010A0002 2TMA210010A0003 2TMA130160N0001 2TMA130160N0002 2TMA210160A0009	**Kryt AUDIO tabla, veľkosť 1/5 (135 mm*), eloxovaný hliník** Na umiestnenie 5 funkčných modulov v 1 stĺpci, eloxovaný hliník. Rozmery (v × š × h): 421 × 135 × 20 mm Stupeň krytia: IP 54 Pracovné teploty: –40 až +55 °C Typové číslo: 41395CF-A		2TMA200160A0017	1
	2TMA130160H0006 2TMA130160H0014 2TMA130160B0022 2TMA200160A0001 2TMA210010A0002 2TMA130160N0001 2TMA130160N0002 2TMA210160A0009 2TMA130160N0009 2TMA130160N0010	**Kryt AUDIO tabla, veľkosť 2/3 (135 mm*), eloxovaný hliník** Na umiestnenie 6 funkčných modulov v 2 stĺpcoch, eloxovaný hliník. Rozmery (v × š × h): 277 × 235 × 20 mm Stupeň krytia: IP 54 Pracovné teploty: –40 až +55 °C Typové číslo: 41396CF-A		2TMA200160A0019	1
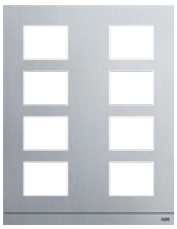	2TMA130160H0004 2TMA130160B0124 2TMA200160A0001 2TMA210010A0001 2TMA210010A0002 2TMA210010A0003 2TMA130160N0001 2TMA130160N0002 2TMA210160A0009	**Kryt AUDIO tabla, veľkosť 2/4 (135 mm*), eloxovaný hliník** Na umiestnenie 8 funkčných modulov v 2 stĺpcoch. Kryt 2/4 sa umiestňuje do 2 zapustených inštalačných krabíc 41384F-H (veľkosť 1/4) spojených súpravou 51381J (spojovacia súprava je súčasťou balenia krytu). Rozmery (v × š × h): 349 × 271 × 18 mm Stupeň krytia: IP 54 Pracovné teploty: –40 až +55 °C Typové číslo: 41398CF-A		N 2TMA220161A0008	1
	2TMA130160H0005 2TMA130160B0124 2TMA200160A0001 2TMA210010A0001 2TMA210010A0002 2TMA210010A0003 2TMA130160N0001 2TMA130160N0002 2TMA210160A0009	**Kryt AUDIO tabla, veľkosť 2/5 (135 mm*), eloxovaný hliník** Na umiestnenie 10 funkčných modulov v 2 stĺpcoch. Kryt 2/5 sa umiestňuje do 2 zapustených inštalačných krabíc 41385F-H (veľkosť 1/5) spojených súpravou 51381J (spojovacia súprava je súčasťou balenia krytu). Rozmery (v × š × h): 421 × 271 × 18 mm Stupeň krytia: IP 54 Pracovné teploty: –40 až +55 °C Typové číslo: 413910CF-A		N 2TMA220161A0009	1
	2TMA130160H0001	**Krabica predinštalačná, veľkosť 1/1 (135 mm*)** Voliteľné príslušenstvo – pre inštaláciu tlačidlového tabla nie je nutné. Krabica pred inštaláciou tlačidlového tabla pod omietku, veľkosť 1/1. Pre následné vsadenie inštalačnej krabice pod omietku veľkosti 1/1. Rozmery (v × š × h): 133 × 124 × 65 mm Pracovné teploty: –40 až +55 °C Typové číslo: 41381PB		2TMA130160B0017	1
	2TMA130160H0002	**Krabica predinštalačná, veľkosť 1/2 (135 mm*)** Voliteľné príslušenstvo – pre inštaláciu tlačidlového tabla nie je nutné. Krabica pred inštaláciou tlačidlového tabla pod omietku, veľkosť 1/2. Pre následné vsadenie inštalačnej krabice pod omietku veľkosti 1/2. Rozmery (v × š × h): 199 × 124 × 65 mm Pracovné teploty: –40 až +55 °C Typové číslo: 41382PB		2TMA130160B0018	1

Poznámky:
* 135 mm ... Modernizovaná platforma s menšou vstavanou hĺbkou funkčných modulov.
N Novinka

Domové audio a video telefóny ABB-Welcome Midi

Inštalačné krabice pre VIDEO/AUDIO tabla – 135 mm

Pre prístroje/kryty	Názov	Farba	Objedn. kód	Jednot. bal. ks	
	Technické údaje		**Kompletnosť**		
2TMA130160H0003	**Krabica predinštalačná, veľkosť 1/3 (135 mm*)** Voliteľné príslušenstvo – pre inštaláciu tlačidlového tabla nie je nutné. Krabica pred inštaláciou tlačidlového tabla pod omietku, veľkosť 1/3. Pre následné vsadenie inštalačnej krabice pod omietku veľkosti 1/3. Rozmery (v × š × h): 271 × 124 × 65 mm Pracovné teploty: –40 až +55 °C Typové číslo: 41383PB		2TMA130160B0019	1	
2TMA130160H0004	**Krabica predinštalačná, veľkosť 1/4 (135 mm*)** Voliteľné príslušenstvo – pre inštaláciu tlačidlového tabla nie je nutné. Krabica pred inštaláciou tlačidlového tabla pod omietku, veľkosť 1/4. Pre následné vsadenie inštalačnej krabice pod omietku veľkosti 1/4. Rozmery (v × š × h): 347 × 124 × 65 mm Pracovné teploty: –40 až +55 °C Typové číslo: 41384PB		2TMA130160B0020	1	
2TMA130160H0005	**Krabica predinštalačná, veľkosť 1/5 (135 mm*)** Voliteľné príslušenstvo – pre inštaláciu tlačidlového tabla nie je nutné. Krabica pred inštaláciou tlačidlového tabla pod omietku, veľkosť 1/5. Pre následné vsadenie inštalačnej krabice pod omietku veľkosti 1/5. Rozmery (v × š × h): 415 × 124 × 65 mm Pracovné teploty: –40 až +55 °C Typové číslo: 41385PB		2TMA130160B0021	1	
2TMA130160H0006	**Krabica predinštalačná, veľkosť 2/3 (135 mm*)** Voliteľné príslušenstvo – pre inštaláciu tlačidlového tabla nie je nutné. Krabica pred inštaláciou tlačidlového tabla pod omietku, veľkosť 2/3. Pre následné vsadenie inštalačnej krabice pod omietku veľkosti 2/3. Rozmery (v × š × h): 271 × 224 × 65 mm Pracovné teploty: –40 až +55 °C Typové číslo: 41386PB		2TMA130160B0022	1	
2TMA220160A0003 2TMA130160B0017 2TMA130160A0001	**Krabica inštalačná, zapustená, veľkosť 1/1 (135 mm*)** Pre montáž krytu tlačidlového tabla, veľkosť 1/1 pod omietku. Rozmery (v × š × h): 137 × 133 × 52 mm Stupeň krytia: IP 54 Pracovné teploty: –40 až +55 °C Typové číslo: 41381F-H		2TMA130160H0001	1	
2TMA200160A0011 2TMA130160B0018 2TMA130160A0001	**Krabica inštalačná, zapustená, veľkosť 1/2 (135 mm*)** Pre montáž krytu tlačidlového tabla, veľkosť 1/2 pod omietku. Rozmery (v × š × h): 203 × 133 × 52 mm Stupeň krytia: IP 54 Pracovné teploty: –40 až +55 °C Typové číslo: 41382F-H		2TMA130160H0002	1	
2TMA200160A0003 2TMA130160X0004 2TMA200160A0013 2TMA130160X0060 2TMA130160B0019 2TMA130160A0001	**Krabica inštalačná, zapustená, veľkosť 1/3 (135 mm*)** Pre montáž krytu tlačidlového tabla, veľkosť 1/3 pod omietku. Rozmery (v × š × h): 275 × 133 × 52 mm Stupeň krytia: IP 54 Pracovné teploty: –40 až +55 °C Typové číslo: 41383F-H		2TMA130160H0003	1	

Poznámky:
* 135 mm ... Modernizovaná platforma s menšou vstavanou hĺbkou funkčných modulov.

Domové audio a video telefóny ABB-Welcome Midi

Inštalačné krabice pre VIDEO/AUDIO tabla – 135 mm

	Pre kryty	Názov	Farba	Objedn. kód	Jednot. bal. ks
		Technické údaje		**Kompletnosť**	
	2TMA200160A0005 2TMA130160X0005 2TMA200160A0015 2TMA130160X0064 2TMA130160B0020 2TMA130160A0001	**Krabica inštalačná, zapustená, veľkosť 1/4 (135 mm*)** Pre montáž krytu tlačidlového tabla, veľkosť 1/4 pod omietku. Rozmery (v × š × h): 347 × 133 × 52 mm Stupeň krytia: IP 54 Pracovné teploty: –40 až +55 °C Typové číslo: 41384F-H		2TMA130160H0004	1
	2TMA200160A0007 2TMA130160X0006 2TMA200160A0017 2TMA130160B0021 2TMA130160A0001	**Krabica inštalačná, zapustená, veľkosť 1/5 (135 mm*)** Pre montáž krytu tlačidlového tabla, veľkosť 1/5 pod omietku. Rozmery (v × š × h): 419 × 133 × 52 mm Stupeň krytia: IP 54 Pracovné teploty: –40 až +55 °C Typové číslo: 41385F-H		2TMA130160H0005	1
	2TMA200160A0009 2TMA130160X0007 2TMA200160A0019 2TMA130160B0022 2TMA130160A0002	**Krabica inštalačná, zapustená, veľkosť 2/3 (135 mm*)** Pre montáž krytu tlačidlového tabla, veľkosť 2/3 pod omietku. Rozmery (v × š × h): 275 × 233 × 52 mm Stupeň krytia: IP 54 Pracovné teploty: –40 až +55 °C Typové číslo: 41386F-H		2TMA130160H0006	1
	2TMA220160A0003 2TMA130160A0009	**Krabica inštalačná, povrchová, veľkosť 1/1 (135 mm*)** Pre montáž krytu tlačidlového tabla, veľkosť 1/1 na omietku. Rozmery (v × š × h): 137 × 133 × 32 mm Stupeň krytia: IP 54 Pracovné teploty: –40 až +55 °C Typové číslo: 41381S-H		Ⓥ 2TMA130160H0009	1
	2TMA200160A0011 2TMA130160A0009	**Krabica inštalačná, povrchová, veľkosť 1/2 (135 mm*)** Pre montáž krytu tlačidlového tabla, veľkosť 1/2 na omietku. Rozmery (v × š × h): 203 × 133 × 32 mm Stupeň krytia: IP 54 Pracovné teploty: –40 až +55 °C Typové číslo: 41382S-H		Ⓥ 2TMA130160H0010	1
	2TMA200160A0003 2TMA130160X0004 2TMA200160A0013 2TMA130160X0060 2TMA130160A0009	**Krabica inštalačná, povrchová, veľkosť 1/3 (135 mm*)** Pre montáž krytu tlačidlového tabla, veľkosť 1/3 na omietku. Rozmery (v × š × h): 275 × 133 × 32 mm Stupeň krytia: IP 54 Pracovné teploty: –40 až +55 °C Typové číslo: 41383S-H		Ⓥ 2TMA130160H0011	1
	2TMA200160A0005 2TMA130160X0005 2TMA200160A0015 2TMA130160X0064 2TMA130160A0009	**Krabica inštalačná, povrchová, veľkosť 1/4 (135 mm*)** Pre montáž krytu tlačidlového tabla, veľkosť 1/4 na omietku. Rozmery (v × š × h): 347 × 133 × 32 mm Stupeň krytia: IP 54 Pracovné teploty: –40 až +55 °C Typové číslo: 41384S-H		Ⓥ 2TMA130160H0012	1

Poznámky:
* 135 mm ... Modernizovaná platforma s menšou vstavanou hĺbkou funkčných modulov.
Ⓥ Výbeh – v období po 1. 3. 2024 už materiál nemusí byť dostupný.

Domové audio a video telefóny ABB-Welcome Midi

Inštalačné krabice a krycie striešky pre VIDEO/AUDIO tabla – 135 mm

Pre kryty/prístroje	Názov	Farba	Objedn. kód	Jednot. bal. ks	
	Technické údaje		**Kompletnosť**		
2TMA200160A0007 2TMA130160X0006 2TMA200160A0017 2TMA130160A0009	**Krabica inštalačná, povrchová, veľkosť 1/5 (135 mm*)** Pre montáž krytu tlačidlového tabla, veľkosť 1/5 na omietku. Rozmery (v × š × h): 419 × 133 × 32 mm Stupeň krytia: IP 54 Pracovné teploty: –40 až +55 °C Typové číslo: 41385S-H		ⓥ 2TMA130160H0013	1	
2TMA200160A0009 2TMA130160X0007 2TMA200160A0019 2TMA130160A0010	**Krabica inštalačná, povrchová, veľkosť 2/3 (135 mm*)** Pre montáž krytu tlačidlového tabla, veľkosť 2/3 na omietku. Rozmery (v × š × h): 275 × 233 × 32 mm Stupeň krytia: IP 54 Pracovné teploty: –40 až +55 °C Typové číslo: 41386S-H		ⓥ 2TMA130160H0014	1	
2TMA130160H0009 2TMA130160H0010 2TMA130160H0011 2TMA130160H0012 2TMA130160H0013	**Strieška krycia, veľkosť 1/x, povrchová montáž (135 mm*)** Na inštaláciu tlačidlového tabla veľkosti 1/x, nutné objednať inštalačnú krabicu na omietku v príslušnej veľkosti. Rozmery (v × š × h): 98 × 143 × 68 mm Stupeň krytia: IP 54 Pracovné teploty: –40 až +55 °C Typové číslo: 41383RH		ⓥ 2TMA130160A0009	1	
2TMA130160H0014	**Strieška krycia, veľkosť 2/x, povrchová montáž (135 mm*)** Na inštaláciu tlačidlového tabla veľkosti 2/3, nutné objednať inštalačnú krabicu na omietku v príslušnej veľkosti. Rozmery (v × š × h): 98 × 243 × 68 mm Stupeň krytia: IP 54 Pracovné teploty: –40 až +55 °C Typové číslo: 41384RH		ⓥ 2TMA130160A0010	1	
2TMA130160H0001 2TMA130160H0002 2TMA130160H0003 2TMA130160H0004 2TMA130160H0005	**Strieška krycia, veľkosť 1/x, zapustená montáž (135 mm*)** Na inštaláciu tlačidlového tabla veľkosti 1/x, nutné objednať inštalačnú krabicu pod omietku v príslušnej veľkosti. Voliteľné príslušenstvo – pre inštaláciu tlačidlového tabla nie je nutné. Rozmery (v × š × h): 98 × 143 × 83 mm Stupeň krytia: IP 54 Pracovné teploty: –40 až +55 °C Typové číslo: 41381RH		2TMA130160A0001	1	
2TMA130160H0006	**Strieška krycia, veľkosť 2/x, zapustená montáž (135 mm*)** Na inštaláciu tlačidlového tabla veľkosti 2/3, nutné objednať inštalačnú krabicu pod omietku v príslušnej veľkosti. Voliteľné príslušenstvo – pre inštaláciu tlačidlového tabla nie je nutné. Rozmery (v × š × h): 98 × 243 × 83 mm Stupeň krytia: IP 54 Pracovné teploty: –40 až +55 °C Typové číslo: 41382RH		2TMA130160A0002	1	
2TMA130160H0001 2TMA130160H0002 2TMA130160H0003 2TMA130160H0004 2TMA130160H0005	**Strieška krycia, veľkosť 3/x, zapustená montáž (135 mm*)** Na inštaláciu troch tlačidlových tabiel veľkosti 1/x umiestnených vedľa seba. Nutné objednať inštalačné krabice pod omítku v príslušnej veľkosti a sadu na spájanie krabíc 51381J. Voliteľné príslušenstvo – pre inštaláciu tlačidlového tabla nie je nutné. Rozmery (v × š × h): 98 × 416 × 83 mm Stupeň krytia: IP 54 Pracovné teploty: –40 až +55 °C Typové číslo: 41385RH		2TMA130160A0017	1	

Poznámky:
* 135 mm ... Modernizovaná platforma s menšou vstavanou hĺbkou funkčných modulov.
ⓥ Výbeh – v období po 1. 3. 2024 už materiál nemusí byť dostupný.

Domové audio a video telefóny ABB-Welcome Midi

Poveternostné rámy pre VIDEO/AUDIO tabla – 135 mm

	Pre prístroje	Názov	Farba	Objedn. kód	Jednot. bal. ks
		Technické údaje		**Kompletnosť**	
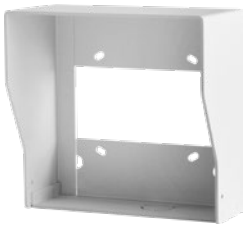	2TMA130160H0001 2TMA220160A0003	**Rám poveternostný, veľkosť 1/1 (135 mm*), eloxovaný hliník** Na inštaláciu tlačidlového tabla veľkosti 1/1. Do rámu 1/1 sa umiestňuje zápustná inštalačná krabica 41381F-H (veľkosť 1/1). Výsledná montáž je vďaka celoobvodovému rámu povrchová. Používa sa pre povrchové inštalácie tlačidlového tabla. Rozmery (v × š × h): 150,4 × 141 × 78,4 mm Pracovné teploty: –40 až +55 °C Typové číslo: 41021WC-A		N 2TMA220161A0001	1
	2TMA130160H0002 2TMA200160A0011	**Rám poveternostný, veľkosť 1/2 (135 mm*), eloxovaný hliník** Na inštaláciu tlačidlového tabla veľkosti 1/2. Do rámu 1/2 sa umiestňuje zápustná inštalačná krabica 41382F-H (veľkosť 1/2). Výsledná montáž je vďaka celoobvodovému rámu povrchová. Používa sa pre povrchové inštalácie tlačidlového tabla. Rozmery (v × š × h): 216,4 × 141 × 78,4 mm Pracovné teploty: –40 až +55 °C Typové číslo: 41022WC-A		N 2TMA220161A0002	1
	2TMA130160H0003 2TMA200160A0013 2TMA200160A0003	**Rám poveternostný, veľkosť 1/3 (135 mm*), eloxovaný hliník** Na inštaláciu tlačidlového tabla veľkosti 1/3. Do rámu 1/3 sa umiestňuje zápustná inštalačná krabica 41383F-H (veľkosť 1/3). Výsledná montáž je vďaka celoobvodovému rámu povrchová. Používa sa pre povrchové inštalácie tlačidlového tabla. Rozmery (v × š × h): 288,4 × 141 × 78,4 mm Pracovné teploty: –40 až +55 °C Typové číslo: 41023WC-A		N 2TMA220161A0003	1
	2TMA130160H0004 2TMA200160A0015 2TMA200160A0005	**Rám poveternostný, veľkosť 1/4 (135 mm*), eloxovaný hliník** Na inštaláciu tlačidlového tabla veľkosti 1/4. Do rámu 1/4 sa umiestňuje zápustná inštalačná krabica 41384F-H (veľkosť 1/4). Výsledná montáž je vďaka celoobvodovému rámu povrchová. Používa sa pre povrchové inštalácie tlačidlového tabla. Rozmery (v × š × h): 360,4 × 141 × 78,4 mm Pracovné teploty: –40 až +55 °C Typové číslo: 41024WC-A		N 2TMA220161A0004	1
	2TMA130160H0005 2TMA200160A0017 2TMA200160A0007	**Rám poveternostný, veľkosť 1/5 (135 mm*), eloxovaný hliník** Na inštaláciu tlačidlového tabla veľkosti 1/5. Do rámu 1/5 sa umiestňuje zápustná inštalačná krabica 41385F-H (veľkosť 1/5). Výsledná montáž je vďaka celoobvodovému rámu povrchová. Používa sa pre povrchové inštalácie tlačidlového tabla. Rozmery (v × š × h): 432,4 × 141 × 78,4 mm Pracovné teploty: –40 až +55 °C Typové číslo: 41028WC-A		N 2TMA220161A0005	1
	2TMA130160H0006 2TMA200160A0019 2TMA200160A0009	**Rám poveternostný, veľkosť 2/3 (135 mm*), eloxovaný hliník** Na inštaláciu tlačidlového tabla veľkosti 2/3. Do rámu 2/3 sa umiestňuje zápustná inštalačná krabica 41386F-H (veľkosť 2/3). Výsledná montáž je vďaka celoobvodovému rámu povrchová. Používa sa pre povrchové inštalácie tlačidlového tabla. Rozmery (v × š × h): 288,4 × 241 × 78,4 mm Pracovné teploty: –40 až +55 °C Typové číslo: 41025WC-A		N 2TMA220161A0006	1
	2TMA130160H0004 2TMA200160A0015 2TMA200160A0005	**Rám poveternostný, veľkosť 2/4 (135 mm*), eloxovaný hliník** Na inštaláciu tlačidlového tabla veľkosti 2/4. Do rámu 2/4 sa umiestňujú 2 zápustné inštalačné krabice 41384F-H (veľkosť 1/4) spojené súpravou 51381J. Výsledná montáž je vďaka celoobvodovému rámu povrchová. Používa sa pre povrchové inštalácie tlačidlového tabla. Rozmery (v × š × h): 360,4 × 277 × 78,4 mm Pracovné teploty: –40 až +55 °C Typové číslo: 41026WC-A		N 2TMA220161A0007	1

Poznámky:
* 135 mm ... Modernizovaná platforma s menšou vstavanou hĺbkou funkčných modulov.
N Novinka

Domové audio a video telefóny ABB-Welcome Midi

Príslušenstvo – 135 mm

Pre prístroje	Názov	Farba	Objedn. kód	Jednot. bal. ks	
	Technické údaje		**Kompletnosť**		
2TMA200160A0013 2TMA130160X0060 2TMA200160A0015 2TMA130160X0064 2TMA200160A0017	**Súprava spojovacia (135 mm*)** Na spojenie inštalačných krabíc pod omietku (veľkosti 1/3; 1/4; 1/5). Obsah balenia: prepojovací konektor 2 ks, spojovací materiál, gumové rozperky 4 ks (Jedna súprava je pre spojenie až 3 krabíc) Typové číslo: 51381J		2TMA130160B0124	1	
2TMA200160A0003 2TMA130160X0004 2TMA200160A0005 2TMA130160X0005 2TMA200160A0007 2TMA130160X0006 2TMA200160A0009 2TMA130160X0007 2TMA220160A0003 2TMA200160A0011	**Demontážny kľúč (135 mm*)** Náhradný demontážny kľúč pre demontáž krytu vonkajšieho tabla (135 mm*). Typové číslo: 51381MT		2TMA130160B0025	1	
2TMA200160A0003 2TMA200160A0005 2TMA200160A0007 2TMA220160A0003 2TMA200160A0011 2TMA200160A0013 2TMA200160A0015 2TMA200160A0017	**Koncová lišta 1/x (135 mm*), eloxovaný hliník** Náhradná koncová lišta na zakrytie spodnej časti tabla, eloxovaný hliník. Pasuje na kryty AUDIO/VIDEO tabiel veľkostí 1/1; 1/2; 1/3; 1/4; 1/5. Rozmery (v × š × h): 19 × 135 × 16 mm Pracovné teploty: –40 až +55 °C Typové číslo: 51381EP-A		2TMA200160A0021	1	
2TMA130160X0004 2TMA130160X0005 2TMA130160X0006 2TMA130160X0060 2TMA130160X0064	**Koncová lišta 1/x (135 mm*), ušľachtilá oceľ** Náhradná koncová lišta na zakrytie spodnej časti tabla, ušľachtilá oceľ. Pasuje na kryty AUDIO/VIDEO tabiel veľkostí 1/1; 1/2; 1/3; 1/4; 1/5. Rozmery (v × š × h): 19 × 135 × 16 mm Pracovné teploty: –40 až +55 °C Typové číslo: 51381EP-S		2TMA130160X0002	1	
2TMA200160A0009 2TMA200160A0019	**Koncová lišta 2/x (135 mm*), eloxovaný hliník** Náhradná koncová lišta na zakrytie spodnej časti tabla, eloxovaný hliník. Pasuje na kryty AUDIO/VIDEO tabiel veľkostí 2/3. Rozmery (v × š × h): 19 × 235 × 16 mm Pracovné teploty: –40 až +55 °C Typové číslo: 51382EP-A		2TMA200160A0023	1	
2TMA130160X0007	**Koncová lišta 2/x (135 mm*), ušľachtilá oceľ** Náhradná koncová lišta na zakrytie spodnej časti tabla, ušľachtilá oceľ. Pasuje na kryty AUDIO/VIDEO tabiel veľkostí 2/3. Rozmery (v × š × h): 19 × 235 × 16 mm Pracovné teploty: –40 až +55 °C Typové číslo: 51382EP-S		2TMA130160X0003	1	

Poznámky:
* 135 mm ... Modernizovaná platforma s menšou vstavanou hĺbkou funkčných modulov.

Domové audio a video telefóny ABB-Welcome Midi

Video telefóny

	Pre prístroje	Názov	Farba	Objedn. kód	Jednot. bal. ks
		Technické údaje		**Kompletnosť**	
		**Video telefón domový 4,3", Wi-Fi** Farebný displej 4,3". 6 kapacitných ovládacích tlačidiel. Rozdielne vyzváňania pre volanie od vonkajšieho panelu a zvonenie pri dverách. Mobilná aplikacia ABB Welcome pro: – až 8 mobilných zariadení (Android, iOS) - začlenenie 4,3" video telefónu do domácej Wi-Fi siete – nastavenie 2 programovateľných tlačidiel – pre vzdialené ovládanie sa využíva portál MyBuildings Inštalácia na štandardnú elektroinštalačnú krabicu. 2-vodičové pripojenie k zbernici. Rozmery: (v × š × h): 122 × 131 × 18 mm Stupeň krytia: IP 30 Pracovná teplota: -5 °C až +40 °C Typové číslo: M2240x-W	biela	N 2TMA220050W0022	1
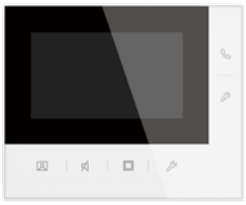		**Video telefón domový 4,3", nástenný** Farebný displej 4,3" so 6 kapacitnými tlačidlami. Programovateľné tlačidlo až 3 pre ovládacie prvky (vonkajšie osvetlenie, časové relé, 2. zámok). Interkom pre 3 vybraných účastníkov. Jednoduché a intuitívne užívateľské rozhranie. Inštalácia na štandardnú elektroinštalačnú krabicu. 2-vodičové pripojenie k zbernici. Rozmery (v × š × h): 124 × 152 × 22,5 mm Stupeň krytia: IP 30 Pracovné teploty: +5 až +45 °C Typové číslo: M22481-W	biela	N 2TMA220051W0004	1
		**Video telefón domový 7", nástenný** Farebný displej 7" s OSD ovládaním (rozlíšenie 800 × 480). 6 kapacitných ovládacích tlačidiel. Až 5 virtuálnych tlačidiel pre voliteľné nastavenie (interkom, spínanie druhého zámku, a ďalších funkcií). Jednoduché a intuitívne užívateľské rozhranie. Inštalácia na štandardnú elektroinštalačnú krabicu. 2-vodičové pripojenie k zbernici. Rozmery (v × š × h): 137 × 184 × 19 mm Stupeň krytia: IP 30. Pracovné teploty: +5 až +45 °C Typové číslo: M22411-W		2TMA210051W0001	1
		**Video telefón domový hands-free 7", dotykový** Farebný dotykový 7" displej s rozlíšením 1024 × 600. 5 kapacitných ovládacích tlačidiel. Možnosť nastavenia interkomu, hlasitosti vyzváňania, vyzváňacej melódie, presmerovania hovorov, automatického odomknutia. Možnosť rozšírenia pamäte pomocou MicroSDHC karty (4 - 32 GB). **Videotelefón obsahuje v balení inštalačnú krabicu na omietku.** Pri inštalácii pod omietku je nutné použiť inštalačnú krabicu: 2TMA130160B0133 Rozmery (v × š × h): 162,3 × 198,5 × 17 mm Stupeň krytia: IP 30 Pracovná teplota: –10 °C až +55 °C Typové číslo: M22381-x-02	biela čierna	2TMA220050W0015 2TMA220050B0008	1 1

Poznámky:
N Novinka

Domové audio a video telefóny ABB-Welcome Midi

Video telefóny • Audio telefóny

Pre prístroje	Názov	Farba	Objedn. kód	Jednot. bal. ks	
	Technické údaje		**Kompletnosť**		
2TMA220050W0015 2TMA220050B0008 2TMA130050B0054 2TMA130050B0055 2TMA130050B0065 2TMA130050B0067 2TMA130050W0054 2TMA130050W0055 2TMA130050W0065 2TMA130050W0067	**Krabica inštalačná pre zapustenú montáž, pre dotykový video telefón Welcome Midi 7" a dotykové panely Welcome IP 7" a 10"** Krabica inštalačná, zapustená. Pre 7" panel radu Welcome Midi (iba M22381-W-02 a M22381-B-02) a pre 7" a 10" panel IP Touch radu Welcome IP (pre všetky typy). Rozmery (v × š × h): 145 × 194 × 55 mm Typové číslo: 42361F-02	čierna	2TMA130160B0133	1	
2TMA220050W0015 2TMA220050B0008	**Náhradná krabica na omietku, pre dotykový video telefón 7"** Rozmery (v × š × h): 157 × 193 × 13 mm Krabica na omietku je už súčasťou balenia domového video telefónu hands-free 7". Typové číslo: 42381S-x-02	biela čierna	2TMA220160W0003 2TMA220160B0002	1 1	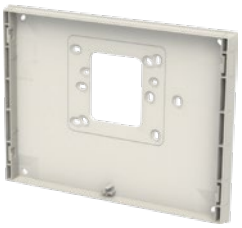
2TMA210050W0018	**Podstavec stolový pre domový video telefón** Rozmery (v × š × h): 125 × 107 × 134 mm Pracovné teploty: –5 až +40 °C Typové číslo: 42311D-02		2TMA210050A0002	1	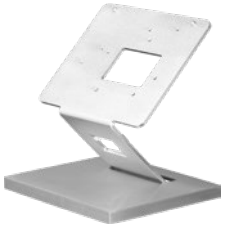
	Telefón domový, so slúchadlom 1 tlačidlo na otvorenie zámku, 2 programovateľné tlačidlá pre interkom v rámci jedného bytu alebo na stanice s inou adresou, ovládanie spínacieho modulu alebo otvorenie druhej zámky. Päť voliteľných polyfónnych typov vyzváňania. 3-stupňové nastavenie hlasitosti vyzváňania. Inštalácia priamo na omietku alebo na štandardnú inštalačnú krabicu. 2-vodičové pripojenie k zbernici. Rozmery (v × š × h): 198 × 81 × 43 mm Stupeň krytia: IP 30 Pracovné teploty: –5 až +40 °C Typové číslo: M22002-W-02	biela	2TMA210050W0001	1	
	Telefón domový, 6-tlačidlový, so slúchadlom 1 tlačidlo na otvorenie zámku, 5 programovateľných tlačidiel pre interkom, ovládanie spínacieho modulu alebo otvorenie druhej zámky. Päť voliteľných polyfónnych typov vyzváňania. 3-stupňové nastavenie hlasitosti vyzváňania. Inštalácia priamo na omietku alebo na štandardnú inštalačnú krabicu. 2-vodičové pripojenie k zbernici. Rozmery (v × š × h): 198 × 81 × 43 mm Stupeň krytia: IP 30 Pracovné teploty: –5 až +40 °C Typové číslo: M22001-W-02	biela	2TMA210050W0003	1	

Poznámky:

Domové audio a video telefóny ABB-Welcome Midi

Audio telefóny • Systémové prístroje

	Pre prístroje	Názov	Farba	Objedn. kód	Jednot. bal. ks
		Technické údaje		**Kompletnosť**	
		**Telefón domový, hands-free, nástenný** 4 ovládacie tlačidlá: zdvihnutie hovoru, otvorenie zámky, osvetlenie a „nerušiť“. Nastaviteľná hlasitosť hovoru a hlasitosť vyzváňania. Rozdielne vyzváňania pre volanie od vonkajšieho panelu a zvonenie pri dverách. 5 polyfónnych vyzváňacích tónov. Tlačidlo „Osvetlenie“ sa môže naprogramovať na inú funkciu, napríklad interkom na volanie na inú stanicu v rámci jedného bytu alebo na jednu stanicu s inou adresou. Inštalácia priamo na omietku alebo do štandardnej inštalačnej krabice. 2-vodičové pripojenie k zbernici. Rozmery (v × š × h): 175 × 81 × 22 mm Stupeň krytia: IP 30 Pracovné teploty: –5 až +40 °C Typové číslo: 83210 AP-xxx-500-02	biela čierna strieborná	2TMA210050W0016 2TMA210050B0005 2TMA210050S0004	1 1 1
		**Jednotka riadiaca univerzálna, modulárna** Na napájanie a riadenie ABB-Welcome Midi. V prípade potreby slúži ako prídavný napájací zdroj pre väčšie inštalácie. 1 veľká riadiaca jednotka dokáže napájať vstupné tablo* a: – až 40× 7" video telefónov M22411-W** – až 40× 4,3" video telefónov M22481-W** – až 10× 4,3" Wi-Fi video telefónov M22401-W** – až 20× 7" video telefónov M22381-x-02** – až 40× audio telefónov** Výstupné napätie: 28 V DC Výstupný prúd: 1,2 A Celková spotreba systému sa kalkuluje podľa počtu a typu pripojených prístrojov, podľa celkového súčtu dĺžok zbernice. Rozmery (v × š × h): 90 × 144 × 65 mm (8 M) Stupeň krytia: IP 20 Pracovné teploty: –5 až +40 °C Typové číslo: M2300-101 230 V AC, 50 Hz		2TMA210161W0001	1
		**Jednotka riadiaca univerzálna mini, modulárna** Na napájanie a riadenie ABB-Welcome Midi. V prípade potreby slúži ako prídavný napájací zdroj pre väčšie inštalácie. 1 malá riadiaca jednotka dokáže napájať vstupné tablo* a: – až 10× 7" video telefónov M22411-W** – až 10× 4,3" video telefónov M22481-W** – až 28× audio telefónov** Výstupné napätie: 28 V DC Výstupný prúd: 0,65 A Celková spotreba systému sa kalkuluje podľa počtu a typu pripojených prístrojov, podľa celkového súčtu dĺžok zbernice. Rozmery (v × š × h): 90 × 72 × 65 mm (4 M) Stupeň krytia: IP 20 Pracovné teploty: –5 až +40 °C Typové číslo: M2301-101 230 V AC, 50 Hz		2TMA210161W0002	1
		**Rozdeľovač videosignálu pre vnútornú zbernicu** Na rozvedenie videosignálu v rozšírenej inštalácii. 4 výstupy. Rozmery (v × š × h): 45 × 45 × 26 mm Stupeň krytia: IP 20 Pracovné teploty: –5 až +45 °C Typové číslo: M2304-02		2TMA210160B0001	1

Poznámky:
1 M = cca 18 mm
* Tlačidlové tablo s hlasovým modulom (a kamerovým modulom) a tlačidlovými modulmi v zodpovedajúcom počte (1 tlačidlo pre 1 audio/video telefón).
** Max. celkový súčet dĺžok zbernice ABB-Welcome Midi pre 1 riadiacu jednotku je 800 m kabeláže (pri vyššom súčte dĺžok sa systém dopĺňa o systémovú gateway M2302-02 a ďalšiu riadiacu jednotku).

Domové audio a video telefóny ABB-Welcome Midi

Systémové prístroje

Pre prístroje	Názov	Farba	Objedn. kód	Jednot. bal. ks	
	Technické údaje		**Kompletnosť**		
	Rozdeľovač videosignálu pre vonkajšiu zbernicu, modulárny Na pripojenie viacerých vstupných tlačidlových tabiel k systémovej zbernici. Pre 2 vstupné tabla stačí 1 rozdeľovač. Pre 3 vstupné tabla sú potrebné 2 rozdeľovače. Pre 4 vstupné tabla sú potrebné 3 rozdeľovače atď. Rozmery (v × š × h): 90 × 36 × 65 mm (2 M) Stupeň krytia: IP 20 Pracovné teploty: –5 až +45 °C Typové číslo: 83325/2-500-02		2TMA210160H0004	1	
	Gateway systémová, modulárna Na oddelenie podsystémov, napríklad pre jednu budovu, ktorá je súčasťou väčšej inštalácie viacerých budov. Slúži tiež ako prídavný napájací zdroj alebo linkový zosilňovač pre potreby predĺženia dĺžky kabeláže. Výstupné napätie: 28 V DC Výstupný prúd: 0,65 A Rozmery (v × š × h): 90 × 72 × 65 mm (4 M) Stupeň krytia: IP 20 Pracovné teploty: –5 až +40 °C Typové číslo: M2302-02		2TMA210160H0003	1	
	IP gateway, verze 3.0, řadová IP gateway umožní prenos komunikácie z vonkajšej stanice (vstupného tlačidlovej tabla) na váš mobilný telefón či tablet. Aplikácia „ABB Welcome“ umožňuje použiť smartfóny alebo tablety (iOS, Android) ako bezdrôtový videotelefón ako v rámci lokálnej Wi-Fi siete, tak aj vzdialene cez internet. Pre Android dostupná tu: https://play.google.com/store/ Pre iOS dostupné tu: https://apps.apple.com/cz/app/ Rozhranie: RJ 45 2-vodičové pripojenie k zbernici. Rozmery (v × š × h): 90 × 180 × 65 mm (10 M) Stupeň krytia: IP 20 Pracovné teploty: –5 až +45 °C Typové číslo: 83342-500-02		2TMA210160H0007	1	
	Modul spínací, vstavaný 4 pracovné režimy na spínanie externého zvončeka alebo húkačky, spínanie svetla alebo dverného zámku, časové relé. Nastaviteľný časový interval zopnutia. Rozmery (v × š × h): 51 × 51 × 29 mm Stupeň krytia: IP 20 Pracovné teploty: –5 až +45 °C Bezpotenciálový kontakt: pre spínanie svetla 230 V AC, 3 AX; pre spínanie zámku 30 V AC / DC, 3 A Typové číslo: M2305-02		2TMA210160B0002	1	
	Rozhranie pre analógové kamery Možnosť pripojenia až 4 analógových kamier. Montáž priamo na povrch alebo na DIN lištu pomocou adaptéra obj. č. 2TMA210160H0005. Počet jednotiek spotreby: 4 Rozmery (v × š × h): 75 × 45 × 25 mm Pracovné teploty: –5 až +40 °C Typové číslo: 83327-500-02		2TMA210160B0003	1	

Poznámky:
1 M = cca 18 mm

Domové audio a video telefóny ABB-Welcome Midi

Systémové prístroje • Vstavané prístroje

	Pre prístroje	Názov	Farba	Objedn. kód	Jednot. bal. ks
		Technické údaje		**Kompletnosť**	
		**Telefón systémový** Farebný displej 4,3" s OSD ovládaním, 6 kapacitných ovládacích tlačidiel. Ovládacie menu v slovenskom jazyku. Nastaviteľná hlasitosť vyzváňania. Päť voliteľných polyfónnych typov vyzváňania. Umožňuje komunikáciu zo všetkých tlačidlových tabiel, volať všetky vnútorné stanice v rámci inštalácie. 3 programovateľné tlačidlá, napríklad pre interkom alebo ovládanie spínacieho modulu. Na použitie napríklad na recepcii alebo pri ochrannej službe v budove. Inštalácia priamo na omietku, na štandardnú inštalačnú krabicu alebo na stôl pomocou podstavca obj. č. 2TMA210050A0002. Počet jednotiek spotreby: 15 Rozmery (v × š × h): 144 × 198 × 45 mm Pracovné teploty: –5 až +40 °C Typové číslo: M2303-02	biela	2TMA210050W0018	1
	2TMA210160B0001 2TMA210160B0002 2TMA210160B0003	**Adaptér na DIN lištu** Slúži na montáž vstavaných prístrojov na DIN lištu. Adaptér je možné označiť priloženým samolepiacim štítkom pre informáciu, aký prístroj obsahuje. Rozmery (v × š × h): 90 × 72 × 65 mm (4 M) Pracovné teploty: –5 až +40 °C Typové číslo: 53001DR-02		2TMA210160H0005	1
		**Transformátor prídavný, modulárny** Na ovládanie elektrického zámku. Menovité výstupné napätia: 4 V AC / 1,3 A, 8 V·A 8 V AC / 1,3 A, 12 V·A 12 V AC / 1,3 A, 16 V·A Rozmery (v × š × h): 90 × 36 × 65 mm (2 M) Stupeň krytia: IP 20 Pracovné teploty: –5 až +45 °C 230 V AC, 50 Hz Typové číslo: TS16/4-8-12		2CSM228625R0812	1
		**Modul kamerový, vstavaný** Modul kamery na pripojenie k hlasovej jednotke. Videokamera s automatickým prepínaním režimu deň/noc. Osvetlenie snímanej oblasti pomocou infračervenej LED v nočnom režime. Snímací uhol videokamery: 86° horizontálne, 67° vertikálne Mechanické natočenie kamery: ±15° horizontálne i vertikálne Pripájací kábel dĺžky 50 cm je súčasťou balenia, pripája sa k vstavanej hlasovej jednotke. Rozmery: 98 × 62 × 18 mm Rozmer otvoru pre kameru: 72 × 41 × 2 mm Stupeň krytia: IP 44 Pracovné teploty: –25 až +55 °C Typové číslo: 83501-101-500-02		2TMA210010N0039	1

Poznámky:
1 M = cca 18 mm

Domové audio a video telefóny ABB-Welcome Midi

Vstavané prístroje • Sady audio a video telefónov

Pre prístroje	Názov	Farba	Objedn. kód	Jednot. bal. ks	
	Technické údaje		**Kompletnosť**		
	Jednotka hlasová, vstavaná Obsahuje reproduktor, mikrofón, konektor na pripojenie kamerového modulu a konektor na pripojenie rozširujúceho modulu. Obsahuje 8 svoriek na pripojenie externých tlačidiel. K prístroju je možné pripojiť až 7 rozširujúcich modulov, s celkovým počtom 92 vyzváňacích tlačidiel. Svorky na pripojenie k vonkajšej zbernici systému ABB-Welcome Midi. Nastavenie adries je zhodné ako pri ostatných tlačidlových tablách. Bezpotenciálový výstup na ovládanie elektrického zámku 30 V AC/DC, 3 A. 2-vodičové pripojenie k zbernici. Rozmery: 125 × 68 × 31 mm Stupeň krytia: IP 44 Pracovné teploty: –25 až +55 °C Typové číslo: 83110-500-02		2TMA210010N0037	1	
	Modul rozširujúci, vstavaný Modul na pripojenie až 12 vyzváňacích tlačidiel. Prístroj je možné zadnou stranou prilepiť k upevňovacej podložke. Pripájací kábel dĺžky 30 cm je súčasťou balenia, pripája sa k vstavanej hlasovej jednotke. Rozmery: 60 × 68 × 25 mm Stupeň krytia: IP 44 Pracovné teploty: –25 až +55 °C Typové číslo: 83111-500-02		2TMA210010N0038	1	
	Audio sada, 1 účastník Audio sada ABB-Welcome Midi pre 1 účastníka. Sada obsahuje: – Kryt tlačidlového tabla, veľkosť 1/1 – Modul hlasový, s tlačidlom 1/2 – Krabica inštalačná, zapustená, veľkosť 1/1 – Jednotka riadiaca univerzálna mini, modulárna – Telefón domový, so slúchadlom Rozmery: 295 × 315 × 184 mm Typové číslo: M20001-02		2TMA210310N0003	1	
	Video sada 4,3", 1 účastník Video sada ABB-Welcome Midi pre 1 účastníka. Sada obsahuje: – Kryt tlačidlového tabla, veľkosť 1/2 – Modul kamerový – Modul hlasový, s tlačidlom 1/2 – Krabica inštalačná, zapustená, veľkosť 1/2 – Jednotka riadiaca univerzálna mini, modulárna – Video telefón domový hands-free 4,3" Rozmery: 295 × 315 × 184 mm Typové číslo: M20321-02		2TMA210310N0005	1	

Poznámky:
Ⓥ Výbeh – v období po 1. 3. 2024 už materiál nemusí byť dostupný.

← Návrat na obsah

Domové video telefóny ABB-Welcome IP





Vonkajšia stanica ABB-Welcome IP
Vonkajšia stanica slúži na komunikáciu s návštevou, poskytuje vizuálny obraz snímaného priestoru pred tablom a umožňuje obojstrannú komunikáciu. Pripája s pomocou LAN konektora RJ45 do lokálnej siete (switcha), v ktorej je pripojený aj vnútorný dotykový ovládací panel. Obsahuje jeden potenciálový kontakt pre priame zapojenie nízkoodberového otvárača (max. 12 V DC / 250 mA) a druhý bezpotenciálový kontakt. Napájanie vonkajšej stanice je možné riešiť cez PoE alebo pomocným zdrojom 24 V DC. Vstupné tablo je možné osadiť tlačidlovým modulom s 1 alebo až 3 tlačidlami. Krytie je IP 54 a IK 07, je možné ho zapustiť, prípadne použiť povetternostný rám u umiestniť ho na povrch. Kryty a krabice sú zo zdieľanej platformy ABB-Welcome 135 mm.

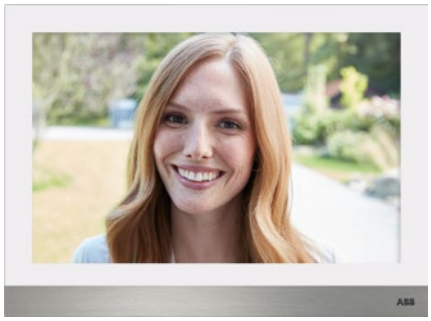

Dotykový panel IP TOUCH vo veľkostiach displeja 7" a 10"
Vnútorná stanica slúži na príjem volania od vonkajšej stanice. Umožňuje obojstrannú komunikáciu a zobrazuje snímaný priestor z kamery. Môžete ovládať pripojený otvárač či druhý zámok. Pripája s pomocou LAN konektora RJ45 do lokálnej siete (switche), v ktorej je pripojená aj vonkajšia stanica. Napájanie vnútornej stanice je možné riešiť cez PoE alebo pomocným zdrojom 24 V DC. V ponuke sú varianty so 7" a 10" dotykovým displejom v čiernej a bielej farbe. Prevedenie je buď LAN+LAN, alebo LAN+Wi-Fi (druhý port slúži pre konektivitu s domácim routerom, ktorý je pripojený k internetu. Montáž sa vykonáva do zapustenej elektroinštalačnej krabice 42361F-02 (rovnaká krabica pre 7" aj 10" varianty) Prevedenie LAN+Wi-Fi je možné navyše montovať aj na omietku s využitím povrchovej inštalačnej krabice 42361S-x respektíve 42371S-x.

Domové video telefóny ABB-Welcome IP
Luxusné riešenie pre malé inštalácie

ABB-Welcome IP je systém s LAN komunikáciou, vhodný pre luxusnejšie inštalácie rodinných domov aj vil. Vďaka modulárnej konštrukcii je inštalácia veľmi jednoduchá.

Na inštaláciu je potrebné aspoň jedno tlačidlové tablo, jeden domový videotelefón, prístroje sa zapoja do switchu, ktorý obstará prenos komunikácie a v prípade PoE výstupov aj napája prístroje.

Vstupné tlačidlová tabla, spoločne Welcome Midi, zdieľa platformu 135 mm, takže je možné vyberať zo spoločných krytov a krabíc. Sú vyrobené z hliníka s odolnou povrchovou úpravou alebo z ušľachtilej ocele. Ostatné komponenty sú použité už len podľa veľkosti inštalácie. Pre rodinné domy a vily vyberáme z 1-, 2- alebo 3-násobných tlačidlových modulov. Na komunikáciu sa využíva výhradne switch určený pre ABB-Welcome IP.

Vnútorné ovládacie panely sú vybavené vždy 2 portmi: LAN + LAN alebo LAN + Wi-Fi. Prvý komunikačný port je určený pre ABB-Welcome IP, druhý slúži na začlenenie do domácej siete. Druhý port zaisťuje komunikáciu s mobilnou APP či systémom chytrej elektroinštalácie ABB-free@home/KNX.



		ABB-Welcome IP
Základné technické informácie	Typ komunikácie	LAN
	Odporúčaný kábel	UTP (min. CAT 5e)
	Vhodný pre typy budov	Luxusné vily 1- aj 2-generačné rodinné domy
	Max. počet vnútorných panelov	8
	Max. počet vonkajších staníc (z perspektívy vnútornej stanice)	32
Vzdialené ovládanie	Áno	
Sprevádz-kovanie	Pomocou vnútorného panelu	

ABB-Welcome IP – vonkajšia stanica		
Základné technické informácie		
Kamera		550 televíznych liniek Efektívnych pixelov: 1 292 (H) x 968 (V)
Detekčné uhly kamery		Horizontálne: 100° Vertikálne: 70° Diagonálne: 130°
Krytie IP		IP 54
Odolnosť IK		IK 07
Spôsob montáže		Zapustená / povrchová
Maximálny počet tlačidiel*		3

* Počet tlačidiel je obmedzený na 3 pre ľahké sprevádzkovanie cez vnútorný ovládací panel.

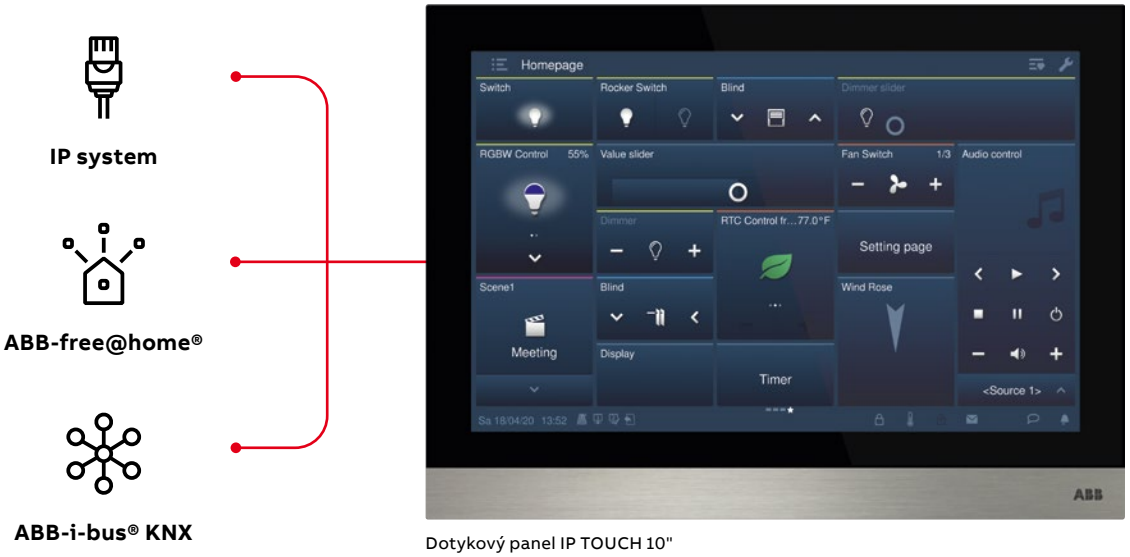

Dotykový panel IP TOUCH 10"

Domové video telefóny ABB-Welcome IP

Funkčné moduly pre tabla

	Pre kryty	Názov	Farba	Objedn. kód	Jednot. bal. ks
		Technické údaje		**Kompletnosť**	
	2TMA200160A0003 2TMA130160X0004 2TMA220161B1004	**Modul hlasový/kamerový (iba pre Welcome IP, 135 mm*)** Kombinovaný modul pre vonkajšie tabla (kryty VIDEO tabiel). S integrovaným kamerovým a audio modulom. Kamerový modul s uhlom záberu 130°. Integrované LED pre zobrazenie prevádzkového stavu. Pripojenie zámku (max. 12 V AC/DC a 250 mA) a podpora lokálneho napájania. Vstupné tablo komunikuje s vnútorným panelom IP Touch po lokálnej IP sieti (Welcome IP). Rozmery (v × š × h): 143 × 97 × 28 mm Stupeň krytia: IP 54. Pracovné teploty: –40 až +55 °C Typové číslo: H851381M-S		N 2TMA220161B1007	1
	2TMA200160A0003 2TMA130160X0004 2TMA200160A0005 2TMA130160X0005 2TMA200160A0007 2TMA130160X0006 2TMA200160A0011 2TMA200160A0013 2TMA130160X0060 2TMA200160A0015 2TMA130160X0064 2TMA200160A0017	**Modul tlačidlový, jednonásobný (135 mm*)** Prepája sa s hlasovým modulom, prípadne ďalšími modulmi v tlačítkovém table. Rozmery (v × š × h): 72 × 97 × 25 mm Stupeň krytia: IP 54 Pracovné teploty: –40 až +55 °C Typové číslo: 51381RP1		2TMA130160N0003	1
	2TMA200160A0003 2TMA130160X0004 2TMA200160A0005 2TMA130160X0005 2TMA200160A0007 2TMA130160X0006 2TMA200160A0011 2TMA200160A0013 2TMA130160X0060 2TMA200160A0015 2TMA130160X0064 2TMA200160A0017	**Modul tlačidlový, dvojnásobný (135 mm*)** Prepája sa s hlasovým modulom, prípadne ďalšími modulmi v tlačítkovém table. Rozmery (v × š × h): 72 × 97 × 25 mm Stupeň krytia: IP 54 Pracovné teploty: –40 až +55 °C Typové číslo: 51381RP2		2TMA130160N0004	1
	2TMA200160A0003 2TMA130160X0004 2TMA200160A0005 2TMA130160X0005 2TMA200160A0007 2TMA130160X0006 2TMA200160A0011 2TMA200160A0013 2TMA130160X0060 2TMA200160A0015 2TMA130160X0064 2TMA200160A0017	**Modul tlačidlový, trojnásobný (135 mm*)** Prepája sa s hlasovým modulom, prípadne ďalšími modulmi v tlačítkovém table. Rozmery (v × š × h): 72 × 97 × 25 mm Stupeň krytia: IP 54 Pracovné teploty: –40 až +55 °C Typové číslo: 51381RP3		2TMA130160N0005	1

Poznámky:
* 135 mm ... Modernizovaná platforma s menšou vstavanou hĺbkou funkčných modulov.
N Novinka

Domové video telefóny ABB-Welcome IP

Kryty VIDEO tabiel • Inštalačné krabice • Krycia strieška • Poveternostný rám

Pre prístroje/kryty	Názov	Farba	Objedn. kód	Jednot. bal. ks	
	Technické údaje		**Kompletnosť**		
2TMA130160H0003 2TMA130160H0011 2TMA130160B0019 2TMA200160N0043 2TMA130160N0001 2TMA130160N0002 2TMA210160A0009	**Kryt VIDEO tabla, veľkosť 1/3 (135 mm*), eloxovaný hliník** Kryt tlačidlového tabla pre modul hlasový/kamerový, veľkosť 1/3, eloxovaný hliník. Na umiestnenie 3 funkčných modulov v 1 stĺpci. Rozmery (v × š × h): 277 × 135 × 18 mm Stupeň krytia: IP 54 Pracovné teploty: –40 až +55 °C Typové číslo: 41383CF-A		2TMA200160A0003	1	
2TMA130160H0003 2TMA130160H0011 2TMA130160B0019 2TMA200160N0043 2TMA130160N0001 2TMA130160N0002 2TMA210160A0009	**Kryt VIDEO tabla, veľkosť 1/3 (135 mm*), ušľachtilá oceľ** Kryt tlačidlového tabla pre modul hlasový/kamerový, veľkosť 1/3, ušľachtilá oceľ. Na umiestnenie 3 funkčných modulov v 1 stĺpci. Rozmery (v × š × h): 277 × 135 × 18 mm Stupeň krytia: IP 54 Pracovné teploty: –40 až +55 °C Typové číslo: 41383CF-S		2TMA130160X0004	1	
2TMA130160H0003 2TMA130160H0011 2TMA130160B0019 2TMA200160N0043 2TMA130160N0001 2TMA130160N0002 2TMA210160A0009	**Kryt VIDEO tabla, veľkosť 1/3 (135 mm*), antracit** Kryt tlačidlového tabla pre modul hlasový/kamerový, veľkosť 1/3, antracit (RAL7016). Na umiestnenie 3 funkčných modulov v 1 stĺpci. Rozmery (v × š × h): 277 × 135 × 18 mm Stupeň krytia: IP 54 Pracovné teploty: –40 až +55 °C Typové číslo: 41383CF-B		N 2TMA220161B1004	1	
2TMA130160H0003	**Krabica predinštalačná, veľkosť 1/3 (135 mm*)** Krabica pred inštaláciou tlačidlového tabla pod omietku, veľkosť 1/3. Pre následné vsadenie inštalačnej krabice pod omietku veľkosti 1/3. Rozmery (v × š × h): 271 × 124 × 65 mm Pracovné teploty: –40 až +55 °C Typové číslo: 41383PB		2TMA130160B0019	1	
2TMA200160A0003 2TMA130160X0004 2TMA200160A0013 2TMA130160X0060 2TMA130160B0019 2TMA130160A0001	**Krabica inštalačná, zapustená, veľkosť 1/3 (135 mm*)** Pre montáž krytu tlačidlového tabla, veľkosť 1/3 pod omietku. Rozmery (v × š × h): 275 × 133 × 52 mm Stupeň krytia: IP 54 Pracovné teploty: –40 až +55 °C Typové číslo: 41383F-H		2TMA130160H0003	1	
2TMA130160H0001 2TMA130160H0002 2TMA130160H0003 2TMA130160H0004 2TMA130160H0005	**Strieška krycia, veľkosť 1/x, zapustená montáž (135 mm*)** Na inštaláciu tlačidlového tabla veľkosti 1/x, nutné objednať inštalačnú krabicu pod omietku v príslušnej veľkosti. Rozmery (v × š × h): 98 × 143 × 83 mm Stupeň krytia: IP 54 Pracovné teploty: –40 až +55 °C Typové číslo: 41381RH		2TMA130160A0001	1	
2TMA130160H0003 2TMA200160A0013 2TMA200160A0003	**Rám poveternostný, veľkosť 1/3 (135 mm*), eloxovaný hliník** Na inštaláciu tlačidlového tabla veľkosti 1/3. Do rámu 1/3 sa umiestňuje zápustná inštalačná krabica 41383F-H (veľkosť 1/3). Výsledná montáž je vďaka celoobvodovému rámu povrchová. Rozmery (v × š × h): 288,4 × 141 × 78,4 mm Pracovné teploty: –40 až +55 °C Typové číslo: 41023WC-A		N 2TMA220161A0003	1	

Poznámky:
* 135 mm ... Modernizovaná platforma s menšou vstavanou hĺbkou funkčných modulov.
N Novinka

Domové video telefóny ABB-Welcome IP

Dotykový panel

	Pre prístroje	Názov	Farba	Objedn. kód	Jednot. bal. ks
		Technické údaje		**Kompletnosť**	
	2TMA130160B0133	**Dotykový panel IP TOUCH 10",** **LAN + LAN (Welcome IP)** Štýlový multifunkčný dotykový panel s 10" displejom. Združuje v sebe ovládanie domového video telefónu ABB-Welcome IP (integrovaná IP gateway zaistí prenos aj na mobilnú APP) a chytré domácnosti ABB-free@home® alebo ABB i-bus® KNX. Navyše je možné sledovať obraz z pridružených IP kamier (ONVIF). Vysoké kybernetické zabezpečenie a ochrana súkromných dát. Pri zapustenej montáži je hĺbka prístroja len 7,8 mm. Na centrálne ovládanie až 100 funkcií na 4 pracovných plochách. Integrovaný snímač priestorovej teploty. Napájanie cez PoE alebo svorky lokálneho napájania (24 V DC / 600 mA). Zapustená montáž (LAN + LAN): do inštalačnej krabice 42361F (nie je súčasťou balenia). Pripojenie k zbernici ABB-free@home® resp. ABB i-bus® KNX cez lokálne sieťové IP pripojenie. Panel komunikuje s vonkajším vstupným tablom Welcome IP (A/V modul H851381M-S). Uhlopriečka displeja: 10" Rozlíšenie displeja: 1 024 × 600 Napätie pre lokálne napájanie panelu: 24 V DC Spotreba panelu (LAN + LAN): max. 600 mA Stupeň krytia: IP 30 Rozmery (v × š × h) (LAN + LAN): 185 × 251 × 31 mm Odporúčaná kabeláž k panelu (všeobecne): 2× UTP min. cat5e + 1× YCYM 2×2×0,8 (prípadne J-Y(ST)Y 2×2×0,8). Typové číslo: H8237-5x	biela čierna	N 2TMA130050W0055 N 2TMA130050B0055	1 1
	2TMA130160B0133 2TMA130161W0001 2TMA130161B0001	**Dotykový panel IP TOUCH 10",** **LAN + Wi-Fi (Welcome IP)** Štýlový multifunkčný dotykový panel s 10" displejom. Združuje v sebe ovládanie domového video telefónu ABB-Welcome IP (integrovaná IP gateway zaistí prenos aj na mobilnú APP) a chytré domácnosti ABB-free@home® alebo ABB i-bus® KNX. Navyše je možné sledovať obraz z pridružených IP kamier (ONVIF). Vysoké kybernetické zabezpečenie a ochrana súkromných dát. Pri zapustenej montáži je hĺbka prístroja len 7,8 mm. Na centrálne ovládanie až 100 funkcií na 4 pracovných plochách. Integrovaný snímač priestorovej teploty. Napájanie cez PoE alebo svorky lokálneho napájania (24 V DC / 600 mA). Zapustená montáž (LAN + Wi-Fi): do inštalačnej krabice 42361F (nie je súčasťou balenia). Povrchová montáž (iba variant LAN + Wi-Fi): do inštalačnej krabice 42371S-W resp. 42371S-B (nie je súčasťou balenia). Pripojenie k zbernici ABB-free@home® resp. ABB i-bus® KNX cez lokálne sieťové IP pripojenie. Panel komunikuje s vonkajším vstupným tablom Welcome IP (A/V modul H851381M-S). Uhlopriečka displeja: 10" Rozlíšenie displeja: 1 024 × 600 Napätie pre lokálne napájanie panelu: 24 V DC Spotreba panelu (LAN + Wi-Fi): max. 440 mA Stupeň krytia: IP 30 Rozmery (v × š × h) (LAN + Wi-Fi): 150 × 199 × 17 mm Odporúčaná kabeláž k panelu (všeobecne): 2× UTP min. cat5e + 1× YCYM 2×2×0,8 (prípadne J-Y(ST)Y 2×2×0,8). Typové číslo: H8237-4x	biela čierna	N 2TMA130050W0054 N 2TMA130050B0054	1 1

Poznámky:
N Novinka

Domové video telefóny ABB-Welcome IP
Dotykový panel

Pre prístroje	Názov	Farba	Objedn. kód	Jednot. bal. ks	
	Technické údaje		**Kompletnosť**		
2TMA130160B0133	**Dotykový panel IP TOUCH 7",** **LAN + LAN (Welcome IP)** Štýlový multifunkčný dotykový panel s 7" displejom. Združuje v sebe ovládanie domového video telefónu ABB-Welcome IP (integrovaná IP gateway zaistí prenos aj na mobilnú APP) a chytré domácnosti ABB-free@home® alebo ABB i-bus® KNX. Navyše je možné sledovať obraz z pridružených IP kamier (ONVIF). Vysoké kybernetické zabezpečenie a ochrana súkromných dát. Pri zapustenej montáži je hĺbka prístroja len 7,8 mm. Na centrálne ovládanie až 64 funkcií na 4 pracovných plochách. Integrovaný snímač priestorovej teploty. Napájanie cez PoE alebo svorky lokálneho napájania (24 V DC / 440 mA). Zapustená montáž (LAN + LAN): do inštalačnej krabice 42361F (nie je súčasťou balenia). Pripojenie k zbernici ABB-free@home® resp. ABB i-bus® KNX cez lokálne sieťové IP pripojenie. Panel komunikuje s vonkajším vstupným tablom Welcome IP (A/V modul H851381M-S). Uhlopriečka displeja: 7" Rozlíšenie displeja: 1 024 × 600 Napätie pre lokálne napájanie panelu: 24 V DC Spotreba panelu (LAN + LAN): max. 440 mA Stupeň krytia: IP 30 Rozmery (v × š × h) (LAN + LAN): 150 × 199 × 30 mm Odporúčaná kabeláž k panelu (všeobecne): 2× UTP min. cat5e + 1× YCYM 2×2×0,8 (prípadne J-Y(ST)Y 2×2×0,8). Typové číslo: H8236-5x	biela čierna	N 2TMA130050W0067 N 2TMA130050B0067	1 1	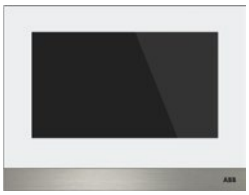
2TMA130160B0133 2TMA130160W0017 2TMA130160B0080	**Dotykový panel IP TOUCH 7",** **LAN + Wi-Fi (Welcome IP)** Štýlový multifunkčný dotykový panel s 7" displejom. Združuje v sebe ovládanie domového video telefónu ABB-Welcome IP (integrovaná IP gateway zaistí prenos aj na mobilnú APP) a chytré domácnosti ABB-free@home® alebo ABB i-bus® KNX. Navyše je možné sledovať obraz z pridružených IP kamier (ONVIF). Vysoké kybernetické zabezpečenie a ochrana súkromných dát. Pri zapustenej montáži je hĺbka prístroja len 7,8 mm. Na centrálne ovládanie až 64 funkcií na 4 pracovných plochách. Integrovaný snímač priestorovej teploty. Napájanie cez PoE alebo svorky lokálneho napájania (24 V DC / 440 mA). Zapustená montáž (LAN + Wi-Fi): do inštalačnej krabice 42361F (nie je súčasťou balenia). Povrchová montáž (iba variant LAN + Wi-Fi): do inštalačnej krabice 42361S-W resp. 42361S-B (nie je súčasťou balenia). Pripojenie k zbernici ABB-free@home® resp. ABB i-bus® KNX cez lokálne sieťové IP pripojenie. Panel komunikuje s vonkajším vstupným tablom Welcome IP (A/V modul H851381M-S). Uhlopriečka displeja: 7" Rozlíšenie displeja: 1 024 × 600 Napätie pre lokálne napájanie panelu: 24 V DC Spotreba panelu (LAN + Wi-Fi): max. 280 mA Stupeň krytia: IP 30 Rozmery (v × š × h) (LAN + Wi-Fi): 150 × 199 × 17 mm Odporúčaná kabeláž k panelu (všeobecne): 2× UTP min. cat5e + 1× YCYM 2×2×0,8 (prípadne J-Y(ST)Y 2×2×0,8). Typové číslo: H8236-4x	biela čierna	N 2TMA130050W0065 N 2TMA130050B0065	1 1	

Poznámky:
N Novinka

Domové video telefóny ABB-Welcome IP

Dotykový panel

	Pre prístroje	Názov	Farba	Objedn. kód	Jednot. bal. ks
		Technické údaje		**Kompletnosť**	
	2TMA220050W0015 2TMA220050B0008 2TMA130050B0054 2TMA130050B0055 2TMA130050B0065 2TMA130050B0067 2TMA130050W0054 2TMA130050W0055 2TMA130050W0065 2TMA130050W0067	**Krabica inštalačná pre zapustenú montáž, pre dotykový video telefón Welcome Midi 7" a dotykové panely Welcome IP 7" a 10"** Krabica inštalačná, zapustená. Pre 7" panel radu Welcome Midi (iba M22381-W-02 a M22381-B-02) a pre 7" a 10" panel IP Touch radu Welcome IP (pre všetky typy). Rozmery (v × š × h): 145 × 194 × 55 mm Typové číslo: 42361F-02	čierna	2TMA130160B0133	1
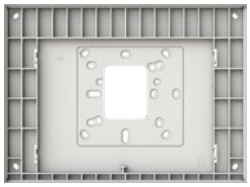	2TMA130050W0054 2TMA130050B0054	**Krabica inštalačná pre povrchovú montáž panelu IP TOUCH 10"** Krabica inštalačná, povrchová. Umiestnenie na omietku alebo klasickú elektroinštalačnú krabicu. Pre 10" panel IP TOUCH radu Welcome IP. Rozmery (v × š × h): 250,8 × 185 × 13,5 mm Typové číslo: 42371S-x	biela čierna	N 2TMA130161W0001 N 2TMA130161B0001	1 1
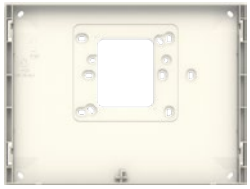	2TMA130050W0065 2TMA130050B0065	**Krabica inštalačná pre povrchovú montáž panelu IP TOUCH 7"** Krabica inštalačná, povrchová. Umiestnenie na omietku alebo klasickú elektroinštalačnú krabicu. Pre 7" panel IP TOUCH radu Welcome IP. Rozmery (v × š × h): 197 × 148 × 13 mm Typové číslo: 42361S-x	biela čierna	N 2TMA130160W0017 N 2TMA130160B0080	1 1

Poznámky:
N Novinka

Poznámky

← Návrat na obsah

18

Komunikačná technika

Komunikačná technika

Anténne zásuvky	5
Telefónne zásuvky	11
Zásuvky ISDN	13
Reproduktorové zásuvky	15
Komunikačné zásuvky	16
Dátové zásuvky	20
Špeciálne dátové zásuvky	29

18

Komunikačná technika



—

V designoch
- Classic
- Swing®
- Swing®L
- basic55®
- Zenit
- Tango®
- Levit®
- Levit®M
- Neo®
- Neo® Tech
- Element®
- Time®
- Time® Arbo
- future® linear
- solo®
- solo® carat
- Busch-axcent®
- Reflex SI
- Reflex SI Linear



Zásuvka TV+R+SAT
Zásuvky na zakončenie rozvodov rozhlasového, televízneho a satelitného signálu.



Telefónna zásuvka
Tradičná zásuvka na pevné telefónne linky, stále použiteľná i v čase internetu.



Dátová zásuvka
Dátové zásuvky sú neoddeliteľnou súčasťou kabelážneho systému. Inštalujú sa nielen v administratívnych budovách, ale i v rodinných domoch a bytoch.



Komunikačná zásuvka
V dnešnom digitálnom svete je komunikácia na prvom mieste. Pre rôzne druhy prepojenia sú v ponuke zásuvky USB, VGA a HDMI.

Komunikačná technika
Anténne zásuvky

	Radenie	Názov	Farba	Objedn. kód	Jednot. bal. ks
	Pre dizajn	**Technické údaje**		**Kompletnosť**	
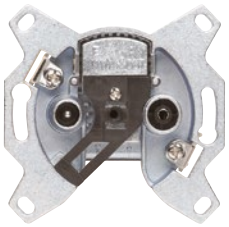	TV+R	**Prístroj zásuvky televíznej a rozhlasovej**			
		– koncové (typové číslo EU 3503)		5011-A3503	1
		– priebežné s odbočovacím útlmom 8 dB (typové číslo EU 3607)		5011-A3607	1
		– priebežné s odbočovacím útlmom 14 dB (typové číslo EU 3614)		5011-A3614	1
	Classic **Swing®(L)** **basic55®** **Tango®** **Levit®(M)** **Neo® (Tech)** **Element®** **Time® (Arbo)** **future® linear** **solo® (carat)** **Busch-axcent®** **Reflex SI (Linear)**	Menovitá impedancia vstupov a výstupov: 75 Ω Pre koaxiálne káble s priemerom 3,6 - 6,8 mm. Vstavaná hĺbka: 23,5 mm Upevnenie skrutkami a rozperkami. Technické parametre – pozrite kapitolu Technické údaje.		1 2 3 4 5 6 7 8	
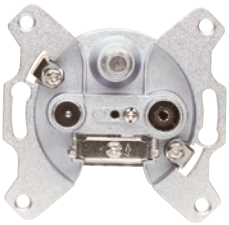	TV+R+SAT	**Prístroj zásuvky televíznej, rozhlasovej a satelitnej**			
		– koncové (typové číslo EU 3303)		5011-A3303	1
	Classic **Swing® (L)** **basic55®** **Tango®** **Levit® (M)** **Neo® (Tech)** **Element®** **Time® (Arbo)** **future® linear** **solo® (carat)** **Busch-axcent®** **Reflex SI (Linear)**	Umožňuje prechod prúdu 500 mA DC a tónového signálu 22 kHz pre napájanie a ovládanie LNB. Menovitá impedancia vstupov a výstupov: 75 Ω Pre koaxiálne káble s priemerom 3,6 - 6,8 mm. Vstavaná hĺbka: 23,5 mm Upevnenie skrutkami a rozperkami. Technické parametre – pozrite kapitolu Technické údaje.		1 2 3 4 5 6 7 8	
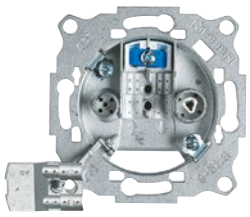	TV+R	**TV/R koncová zásuvka** TV a R dvojnásobná zásuvka – koncová. Bez filtra. Montáž ako koncová zásuvka pripojená na odbočku alebo rozdeľovač (bez koncového odporu). Pripojenie: skrutková svorka alebo príchytka. Výstupné konektory (C1/C2): zástrčka IEC Ø 9,52 mm/zásuvka IEC Ø 9,52 mm Frekvenčný rozsah (I/O/C1/C2): 5 - 862 MHz/5 - 2 400 MHz/5 - 2 400 MHz Útlm (FM/DAB/VHF/UHF): 10,0±0,7 dB/10,0±1,5 dB/4,0±1,5 dB/3,0±0,5 dB Izolácia (FM/TV): >14/>14 Koncový útlm (FM/TV): >18/>10 Pre montáž s krytmi N2250.8. Do krabíc s rozstupom pre skrutky 60 mm (typy 1099, 1999 a 1999.2).		N 2CLA815000A1001	10
	Zenit	Typové číslo: 8150		1 2 3 4 5 6 7 8	

NOVINKA

Poznámky:
N Novinka

Komunikačná technika
Anténne zásuvky

Radenie	Názov	Farba	Objedn. kód	Jednot. bal. ks	
Pre dizajn	**Technické údaje**		**Kompletnosť**		
TV+R	**TV/R koncová zásuvka – CATV zásuvka** TV a R dvojzásuvka – CATV zásuvka – koncová. S filtrom. Montáž ako koncová zásuvka pripojená na odbočku alebo rozdeľovač (bez koncového odporu). Pripojenie: skrutková svorka alebo príchytka. Výstupné konektory (C1/C2): zástrčka IEC Ø 9,52 mm/zásuvka IEC Ø 9,52 mm Frekvenčný rozsah (C1/C2): 5 - 68 a 118 - 1 000 MHz/87,5 - 108 MHz Útlm (R/FM/TV): 0,3±0,1 dB/1,1±0,3 dB/0,9±0,3 dB Izolácia (FM/TV): >18/>16 Selektivita (FM/TV): >10/>18 Koncový útlm (R/FM/TV): >18/>16/>18 Dosvit (ns): <10 Pre montáž s krytmi N2250.8. Do krabíc s rozstupom pre skrutky 60 mm (typy 1099, 1999 a 1999.2).		N 2CLA815030A1001	10	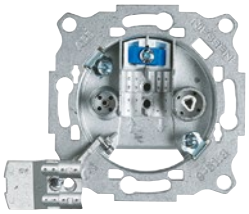
Zenit	Typové číslo: 8150.3		1 2 3 4 5 6 7 8		
TV+R	**TV/R priebežná zásuvka** TV a R dvojzásuvka – priebežná. Montáž ako priebežná zásuvka v sériovom zapojení. Pripojenie: skrutková svorka alebo príchytka. Výstupné konektory (C1/C2): zástrčka IEC Ø 9,52 mm./zásuvka IEC Ø 9,52 mm Frekvenčný rozsah (I/O/C1/C2): 13 - 862 MHz/13 - 862 MHz/13 - 862 MHz Útlm (FM/DAB/VHF/UHF): 25±1,5 dB/25±1,5 dB/8,0±0,7 dB/8,0±0,7 dB Priechodný útlm (FM/VHF/UHF): 2,0±0,3 dB/2,0±0,5 dB/2,0±0,5 dB Smerovosť (FM/TV): >12 dB/>9 dB Izolácia (FM/TV): >16/>15 Koncový útlm (FM/TV): >12/>12 Pre montáž s krytmi N2250.8. Do krabíc s rozstupom pre skrutky 60 mm (typy 1099, 1999 a 1999.2).		N 2CLA815070A1001	10	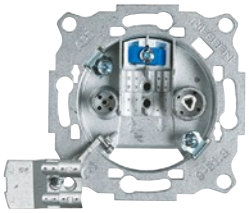
Zenit	Typové číslo: 8150.7		1 2 3 4 5 6 7 8		
TV+R+SAT	**TV-R/SAT priebežná zásuvka** TV-R a SAT dvojzásuvka – priebežná. Montáž ako priebežná zásuvka v sériovom zapojení. Výstupné konektory (C1/C2): zástrčka IEC Ø 9,52 mm/zásuvka IEC Ø 9,52 mm Frekvenčný rozsah (I/O/C1/C2): 5 - 2400 MHz/5 - 2400 MHz/5 - 2400 MHz Útlm (FM/TV/SAT): 10,0±1,0 dB/10,0±1,0 dB/12,0±2,0 dB Priechodný útlm (FM/TV/SAT): 2,5±0,5/2,5±0,7/3,0±1,0 Smerovosť (FM/TV/SAT): >20/>12/>5 Izolácia (FM/TV/SAT): >45/>30/>28 Koncový útlm (VR/FM/TV/SAT): >13/>13/>12/>12 DC obvod (Vdc/mA/Tono): 24 max./500 max./22 KHz – DiSEqC Pre montáž s krytmi N2250.1, Do krabíc s rozstupom pre skrutky 60 mm (typy 1099, 1999 a 1999.2).		N 2CLA815180A1001	10	
Zenit	Typové číslo: 8151.8		1 2 3 4 5 6 7 8		

Poznámky:
N Novinka

Komunikačná technika
Anténne zásuvky

	Pre prístroje	Názov	Farba	Objedn. kód	Jednot. bal. ks
	Pre dizajn	**Technické údaje**		**Kompletnosť**	
	TV+R+SAT	**TV/R/SAT koncová zásuvka** TV, R a SAT trojzásuvka – koncová. Montáž ako koncová zásuvka. Pripojenie: skrutková svorka alebo príchytka Výstupné konektory (C1/C2/C3): zástrčka IEC Ø 9,52 mm/ zásuvka IEC Ø 9,52 mm./F zásuvka Frekvenčný rozsah (I/C1/C2/C3): 5 - 2500 MHz/5 - 68 & 125 - 862 MHz/ 87,5 - 108 MHz alebo 108 MHz Útlm (FM/TV/SAT): 2,0 dB/2,7 dB/2,3 dB Izolácia (FM/TV/SAT): >24,3/>15/>15 Selektivita (FM/TV/SAT): >15/>15/>15 Koncový útlm (VR/FM/TV/SAT): >7,6/>10/>7,6/>8,2 DC obvod (Vdc/mA/Tono): 34 max./500 max./22 KHz – DiSEqC Pre montáž s krytmi N2252. Do krabíc s rozstupom pre skrutky 60 mm (typy 1099, 1999 a 1999.2).		N 2CLA815270A1001	10
	Zenit	Typové číslo: 8152.7		1 2 3 4 5 6 7 8	
	5011-A3503 5011-A3607 5011-A3614	**Kryt zásuvky televíznej a rozhlasovej**	biela béžová hnedá	5011C-A200 B1 5011C-A200 D2 5011C-A200 H3	10 10 10
	Classic			1 2 3 4 5 6 7 8	
	5011-A3303	**Kryt zásuvky televíznej, rozhlasovej a satelitnej**	biela béžová hnedá	5011C-A201 B1 5011C-A201 D2 5011C-A201 H3	10 10 10
	Classic			1 2 3 4 5 6 7 8	
	TV+R 5011-A3503 5011-A3607 5011-A3614 TV+R+SAT 5011-A3303	**Kryt zásuvky televíznej, rozhlasovej (a satelitnej)**	biela krémová slonová kosť béžová svetlo šedá hnedá	5011G-A00300 B1 5011G-A00300 C1 5011G-A00300 C2 5011G-A00300 D1 5011G-A00300 S1 5011G-A00300 H1	10 10 10 10 10 10
	Swing® **Swing®L**			1 2 3 4 5 6 7 8	
	TV+R 5011-A3503 5011-A3607 5011-A3614 TV+R+SAT 5011-A3303	**Kryt zásuvky televíznej, rozhlasovej a satelitnej**	biela slonová kosť grafitová šedá	2CKA001724A4283 2CKA001724A4284 2CKA001724A4314	10/1 10/1 10/1
	basic55®	Typové číslo: 1743-9x-507		1 2 3 4 5 6 7 8	
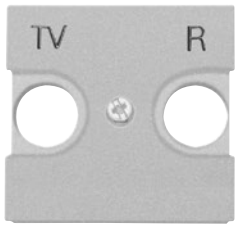	TV+R 2CLA815000A1001 2CLA815030A1001 2CLA815070A1001	**Kryt pre TV/R zásuvku – 2M** Pre zásuvky s 2 konektormi, kód 8150, 8150.3 a 8150.7. Kryt zároveň upevní rám na stenu. Vpredu vygravírované TV a R.	biela strieborná antracitová šampanská	N 2CLA225080N1101 N 2CLA225080N1301 N 2CLA225080N1801 N 2CLA225080N1901	20 20 20 20
	Zenit	Typové číslo: N2250.8 xx		1 2 3 4 5 6 7 8	

Poznámky:
N Novinka

Komunikačná technika
Anténne zásuvky

Pre prístroje	Názov	Farba	Objedn. kód	Jednot. bal. ks	
Pre dizajn	**Technické údaje**		**Kompletnosť**		
TV-R/SAT 2CLA815030A1001 2CLA815070A1001 2CLA815180A1001	**Kryt zásuvky TV-R/SAT – 2M** Pre zásuvky s 2 konektormi, kód 8150.3, 8150.7 a 8150.8. Kryt zároveň upevní rám na stenu. Na prednej strane je vygravírované TV-R a SAT.	biela strieborná antracitová šampanská	N 2CLA225010N1101 N 2CLA225010N1301 N 2CLA225010N1801 N 2CLA225010N1901	20 20 20 20	
Zenit	Typové číslo: N2250.1 xx		1 2 3 **4** **5** 6 7 8		
TV/R/SAT 2CLA815270A1002	**Kryt zásuvky TV/R/SAT – 2M** Kryty pre zásuvky s 3 konektormi, typ 8152.7. Kryt zároveň upevní rám na stenu. Vpredu vygravírované TV, R a SAT.	biela strieborná antracitová šampanská	N 2CLA225200N1101 N 2CLA225200N1301 N 2CLA225200N1801 N 2CLA225200N1901	20 20 20 20	
Zenit	Typové číslo: N2252 xx		1 2 3 **4** **5** 6 7 8		
TV	**TV koncová zásuvka typ F – 1M** TV zásuvka jednoduchá. Typ F – zásuvka. Pre koaxiálny kábel 75 Ω. Frekvenčný rozsah: 0 – 2 000 MHz Prevádzkové napätie: max. 250 VRMS Dielektrická odolnosť: min. 500 VRMS	biela strieborná antracitová šampanská	N 2CLA215000N1101 N 2CLA215000N1301 N 2CLA215000N1801 N 2CLA215000N1901	10 10 10 10	
Zenit	Typové číslo: N2150 xx		1 **2** 3 4 **5** 6 7 8		
	Kryt TV zásuvky typ F – 1M Kryt vhodný pre TV konektory typ F.	biela strieborná antracitová šampanská	N 2CLA215010N1101 N 2CLA215010N1301 N 2CLA215010N1801 N 2CLA215010N1901	20 20 20 20	
Zenit	Typové číslo: N2150.1 xx		1 2 3 **4** **5** 6 7 8		
TV	**TV koncová zásuvka typ M – 1M** TV zásuvka jednoduchá – koncová. Typ M – 9,52 mm, zástrčka. Pre koaxiálny kábel 75 Ω. Frekvenčný rozsah: 5 - 862 MHz Útlm na výstupe: 0,5 dB	biela strieborná antracitová šampanská	N 2CLA215070N1101 N 2CLA215070N1301 N 2CLA215070N1801 N 2CLA215070N1901	10 10 10 10	
Zenit	Typové číslo: N2150.7 xx		1 **2** 3 4 **5** 6 7 8		
TV	**TV koncová zásuvka typ M – 2M** TV zásuvka jednoduchá – koncová. Typ M – 9,52 mm, zástrčka. Pre koaxiálny kábel 75 Ω. Frekvenčný rozsah: 5 - 862 MHz Útlm na výstupe: 0,5 dB	biela strieborná antracitová šampanská	N 2CLA225070N1101 N 2CLA225070N1301 N 2CLA225070N1801 N 2CLA225070N1901	10 10 10 10	
Zenit	Typové číslo: N2250.7 xx		1 **2** 3 4 **5** 6 7 8		
TV	**TV priechodná zásuvka typ M – 1M** TV zásuvka jednoduchá – priebežná. Typ M – 9,52 mm, zástrčka. Pre koaxiálny kábel 75 Ω. Frekvenčný rozsah: 5 - 862 MHz Útlm na výstupe: 11 dB Priechodný útlm: 1,7 dB	biela strieborná antracitová šampanská	N 2CLA215080N1101 N 2CLA215080N1301 N 2CLA215080N1801 N 2CLA215080N1901	10 10 10 10	
Zenit	Typové číslo: N2150.8 xx		1 **2** 3 4 **5** 6 7 8		

Poznámky:
N Novinka

Komunikačná technika
Anténne zásuvky

	Pre prístroje	Názov	Farba	Objedn. kód	Jednot. bal. ks
	Pre dizajn	**Technické údaje**		**Kompletnosť**	
	TV/SAT	**TV/SAT koncová zásuvka – 1M**			
		TV zásuvka jednoduchá – koncová.	biela	N 2CLA215170N1101	10
		- TV: typ M – 9,52 mm, zástrčka	strieborná	N 2CLA215170N1301	10
		- SAT: typ F – zásuvka	antracitová	N 2CLA215170N1801	10
		Pre koaxiálny kábel 75 Ω.	šampanská	N 2CLA215170N1901	10
		Frekvenčný rozsah (TV/SAT): 5 - 862 MHz/ /950 - 2 400 MHz			
		Útlm na výstupe (TV/SAT): 1 dB/1 dB			
		DC obvod (V DC/mA/Tono): max. 34/max. 500/22 kHz - DiSEqC			
	Zenit	Typové číslo: N2151.7 xx		1 **2** 3 4 **5** 6 7 8	
	TV/SAT	**TV/SAT priechodná zásuvka – 1M**			
		TV zásuvka jednoduchá – priebežná.	biela	N 2CLA215180N1101	10
		- TV: typ M – 9,52 mm, zástrčka	strieborná	N 2CLA215180N1301	10
		- SAT: typ F – zásuvka	antracitová	N 2CLA215180N1801	10
		Pre koaxiálny kábel 75 Ω.	šampanská	N 2CLA215180N1901	10
		Frekvenčný rozsah (TV/SAT): 5 - 862 MHz/ /950 - 2 400 MHz			
		Útlm na výstupe (TV/SAT): 5 dB/5 dB			
		DC obvod (V DC/mA/Tono): max. 34/max. 500/22 kHz - DiSEqC			
	Zenit	Typové číslo: N2151.8 xx		1 **2** 3 4 **5** 6 7 8	
	TV+R	**Kryt zásuvky televíznej, rozhlasovej**			
	5011-A3503	**(a satelitnej)**	biela	5011A-A00300 B	10
	5011-A3607		slonová kosť	5011A-A00300 C	10
	5011-A3614		šedá	5011A-A00300 S	10
			béžová	5011A-A00300 D	10
	TV+R+SAT		hnedá	5011A-A00300 H	10
	5011-A3303		čierna	5011A-A00300 N	10/1
			dymová šedá	5011A-A00300 S2	10/1
			vresová červená	5011A-A00300 R2	10/1
	Tango®			1 2 3 **4** 5 6 7 8	
	TV+R	**Kryt zásuvky televíznej, rozhlasovej**			
	5011-A3503	**(a satelitnej)**	**Levit®**		
	5011-A3607		biela	5011H-A00300 03	10/1
	5011-A3614		šedá	5011H-A00300 16	10/1
			slonová kosť	5011H-A00300 17	10/1
	TV+R+SAT		macchiato	5011H-A00300 18	10/1
	5011-A3303		žltá	5011H-A00300 64	10/1
			červená	5011H-A00300 65	10/1
			oranžová	5011H-A00300 66	10/1
			zelená	5011H-A00300 67	10/1
			Levit®M		
			onyx	5011H-A00300 63	10/1
			perleťová	5011H-A00300 68	10/1
			oceľová	5011H-A00300 69	10/1
			titánová	5011H-A00300 70	10/1
	Levit®				
	Levit®M			1 2 3 **4** 5 6 7 8	
	TV+R	**Kryt zásuvky televíznej, rozhlasovej**			
	5011-A3503	**(a satelitnej)**	**Neo®**		
	5011-A3607		biela	V 5011M-A00300 03	10/1
	5011-A3614		grafitová	V 5011M-A00300 61	10/1
	TV+R+SAT		**Neo® Tech**		
	5011-A3303		titánová	V 5011M-A00300 08	10/1
			oceľová	V 5011M-A00300 36	10/1
			onyx	V 5011M-A00300 37	10/1
	Neo®	Pre tento kryt sa odporúča použiť účastnícky			
	Neo® Tech	kábel s priamym konektorom.		1 2 3 **4** 5 6 7 8	

Poznámky:
N Novinka
V Výbeh – v období po 1. 3. 2024 už materiál nemusí byť dostupný.

Komunikačná technika
Anténne zásuvky

Pre prístroje	Názov	Farba	Objedn. kód	Jednot. bal. ks	
Pre dizajn	**Technické údaje**		**Kompletnosť**		
TV+R	**Kryt zásuvky televíznej, rozhlasovej**				
5011-A3503	**(a satelitnej)**	**Element®**			
5011-A3607		biela / ľadová biela	5011E-A00300 01	10	
5011-A3614		biela / biela	5011E-A00300 03	10	
		biela / ľadová šedá	5011E-A00300 04	10	
TV+R+SAT					
5011-A3303		**Time®, Time® Arbo**			
		biela / ľadová biela	5011E-A00300 01	10	
		biela / biela	5011E-A00300 03	10	
		titánová	5011E-A00300 08	10	
		starostrieborná	5011E-A00300 32	10/1	
		šampanská	5011E-A00300 33	10/1	
		antracitová	5011E-A00300 34	10/1	
		oceľová	5011E-A00300 36	10/1	
Element®					
Time®					
Time® Arbo			1 2 3 **4** **5** 6 7 8		
TV+R	**Kryt zásuvky televíznej, rozhlasovej**				
5011-A3503	**(a satelitnej)**	antracitová	2CKA001724A4252	10/1	
5011-A3607		slonová kosť	2CKA001724A2758	10/1	
5011-A3614		hliníková strieborná	2CKA001724A4262	10/1	
		štúdiová biela	2CKA001724A2774	10/1	
TV+R+SAT		ušľachtilá oceľ [44)]	2CKA001724A4271	10/1	
5011-A3303		zamatová biela	2CKA001724A4293	10/1	
		zamatová čierna	2CKA001724A4298	10/1	
future® linear	Typové číslo: 1743-8xx		1 2 3 **4** **5** 6 7 8		
TV+R	**Kryt zásuvky televíznej, rozhlasovej**				
5011-A3503	**(a satelitnej)**	antracitová	2CKA001724A4252	10/1	
5011-A3607		slonová kosť	2CKA001724A2758	10/1	
5011-A3614		štúdiová biela	2CKA001724A2774	10/1	
		metalická šedá	2CKA001724A4291	10/1	
TV+R+SAT					
5011-A3303					
solo®					
solo® carat	Typové číslo: 1743-8xx		1 2 3 **4** **5** 6 7 8		
TV+R	**Kryt zásuvky televíznej, rozhlasovej**				
5011-A3503	**(a satelitnej)**	antracitová	2CKA001724A4252	10/1	
5011-A3607		hliníková strieborná	2CKA001724A4262	10/1	
5011-A3614		štúdiová biela	2CKA001724A2774	10/1	
		metalická šedá	2CKA001724A4291	10/1	
TV+R+SAT		zamatová biela	2CKA001724A4293	10/1	
5011-A3303		zamatová čierna	2CKA001724A4298	10/1	
Busch-axcent®	Typové číslo: 1743-8xx		1 2 3 **4** **5** 6 7 8		

Poznámky:
[44)] Skutočný kovový povrch. Skutočný kov a imitácia kovu sa môžu vzhľadovo líšiť.

Komunikačná technika
Telefónne zásuvky

	Pre prístroje	Názov	Farba	Objedn. kód	Jednot. bal. ks
	Pre dizajn	**Technické údaje**		**Kompletnosť**	
	TZ-Aa	**Prístroj zásuvky telefónnej jednonásobnej** Bez kontroly celistvosti slučky.		5013U-A00103	10
	Classic **Swing® (L)** **Tango®** **Element®** **Time® (Arbo)**	Skrutkové svorky pre vodiče max. 1,5 mm² (16AWG). 200 mA, 200 V_{ef}		1 2 3 4 5 6 7 8	
	TZ-1A2Aa	**Prístroj zásuvky telefónnej dvojnásobnej** Bez kontroly celistvosti slučky.		5013U-A00105	10
	Classic **Tango®** **Element®** **Time® (Arbo)**	Skrutkové svorky pre vodiče max. 1,5 mm² (16AWG). 200 mA, 200 V_{ef}		1 2 3 4 5 6 7 8	
	5013U-A00103	**Kryt zásuvky telefónnej jednonásobnej**	biela béžová hnedá	5013C-A00213 B1 5013C-A00213 D2 5013C-A00213 H3	10 10 10
	Classic			1 2 3 4 5 6 7 8	
	5013U-A00105	**Kryt zásuvky telefónnej dvojnásobnej**	biela béžová hnedá	5013C-A00215 B1 5013C-A00215 D2 5013C-A00215 H3	10 10 10
	Classic			1 2 3 4 5 6 7 8	
	5013U-A00103	**Kryt zásuvky telefónnej jednonásobnej**	biela krémová slonová kosť béžová svetlo šedá hnedá	5013G-A00213 B1 5013G-A00213 C1 5013G-A00213 C2 5013G-A00213 D1 5013G-A00213 S1 5013G-A00213 H1	10 10 10 10 10 10
	Swing® **Swing®L**			1 2 3 4 5 6 7 8	
		**Telefónna zásuvka RJ12 – 1M** RJ12 konektor. 6 kontaktov. Vhodné pre konektor jack s 2, 4 a 6 kontaktmi. Skrutkové svorky.	biela strieborná antracitová šampanská	N 2CLA211760N1101 N 2CLA211760N1301 N 2CLA211760N1801 N 2CLA211760N1901	20 20 20 20
	Zenit	Typové číslo: N2117.6 xx		1 2 3 4 5 6 7 8	
		**Telefónna zásuvka RJ12 – 2M** RJ12 konektor. 6 kontaktov. Vhodné pre konektor jack s 2, 4 a 6 kontaktmi. Skrutkové svorky.	biela strieborná antracitová šampanská	N 2CLA221760N1101 N 2CLA221760N1301 N 2CLA221760N1801 N 2CLA221760N1901	10 10 10 10
	Zenit	Typové číslo: N2217.6 xx		1 2 3 4 5 6 7 8	

NOVINKA
NOVINKA

Poznámky:
N Novinka

Komunikačná technika
Telefónne zásuvky

Pre prístroje	Názov	Farba	Objedn. kód	Jednot. bal. ks	
Pre dizajn	**Technické údaje**		**Kompletnosť**		
5013U-A00103	**Kryt zásuvky telefónnej jednonásobnej**				
		biela	5013A-A00213 B	10	
		slonová kosť	5013A-A00213 C	10	
		šedá	5013A-A00213 S	10	
		béžová	5013A-A00213 D	10	
		hnedá	5013A-A00213 H	10	
		čierna	5013A-A00213 N	10/1	
		dymová šedá	5013A-A00213 S2	10/1	
		vresová červená	5013A-A00213 R2	10/1	
Tango®			1 2 3 **4** **5** 6 7 8		
5013U-A00105	**Kryt zásuvky telefónnej dvojnásobnej**				
		biela	5013A-A00215 B	10	
		slonová kosť	5013A-A00215 C	10/1	
		šedá	5013A-A00215 S	10/1	
		béžová	5013A-A00215 D	10/1	
		hnedá	5013A-A00215 H	10/1	
		čierna	5013A-A00215 N	10/1	
		dymová šedá	5013A-A00215 S2	10/1	
		vresová červená	5013A-A00215 R2	10/1	
Tango®			1 2 3 **4** **5** 6 7 8		
5013U-A00103	**Kryt zásuvky telefónnej jednonásobnej**				
		Element®			
		biela / ľadová biela	5013E-A00213 01	10/1	
		biela / biela	5013E-A00213 03	10/1	
		biela / ľadová šedá	5013E-A00213 04	10/1	
		Time®, Time® Arbo			
		biela / ľadová biela	5013E-A00213 01	10/1	
		biela / biela	5013E-A00213 03	10/1	
		titánová	5013E-A00213 08	10/1	
		starostrieborná	5013E-A00213 32	10/1	
		šampanská	5013E-A00213 33	10/1	
		antracitová	5013E-A00213 34	10/1	
		oceľová	5013E-A00213 36	10/1	
Element® **Time®** **Time® Arbo**			1 2 3 **4** **5** 6 7 8		
5013U-A00105	**Kryt zásuvky telefónnej dvojnásobnej**				
		Element®			
		biela / ľadová biela	5013E-A00215 01	5/1	
		biela / biela	5013E-A00215 03	5/1	
		biela / ľadová šedá	5013E-A00215 04	5/1	
		Time®, Time® Arbo			
		biela / ľadová biela	5013E-A00215 01	10/1	
		biela / biela	5013E-A00215 03	10/1	
		titánová	5013E-A00215 08	10/1	
		starostrieborná	5013E-A00215 32	10/1	
		šampanská	5013E-A00215 33	10/1	
		antracitová	5013E-A00215 34	10/1	
		oceľová	5013E-A00215 36	10/1	
Element® **Time®** **Time® Arbo**			1 2 3 **4** **5** 6 7 8		

Poznámky:

Komunikačná technika
Zásuvky ISDN

	Pre prístroje	Názov	Farba	Objedn. kód	Jednot. bal. ks
	Pre dizajn	**Technické údaje**		**Kompletnosť**	
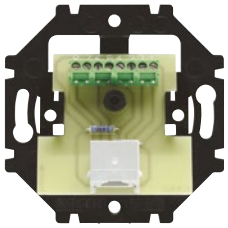	ISDN-1k	**Prístroj zásuvky ISDN koncovej jednonásobnej**		5013U-A00151	5/1
	Tango® **Element®** **Time® (Arbo)**	Skrutkové svorky pre vodiče max. 0,75 mm² (18AWG). 200 mA, 130 V		**1** 2 3 4 5 6 7 8	
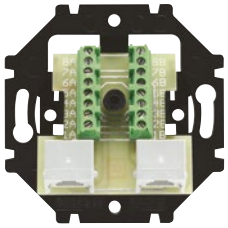	ISDN-2p	**Prístroj zásuvky ISDN priebežnej dvojnásobnej**		5013U-A00152	5/1
	Tango® **Element®** **Time® (Arbo)**	Skrutkové svorky pre vodiče max. 0,75 mm² (18AWG). 200 mA, 130 V		**1** 2 3 4 5 6 7 8	
	5013U-A00151	**Kryt zásuvky ISDN koncovej jednonásobnej**			
			biela	5013A-A00251 B	5/1
			slonová kosť	5013A-A00251 C	5/1
			šedá	5013A-A00251 S	5/1
			béžová	5013A-A00251 D	5/1
			čierna	5013A-A00251 N	5/1
	Tango®			1 2 3 **4** 5 6 7 8	
	5013U-A00152	**Kryt zásuvky ISDN priebežnej dvojnásobnej**			
			biela	5013A-A00252 B	5/1
			slonová kosť	5013A-A00252 C	5/1
			šedá	5013A-A00252 S	5/1
			béžová	5013A-A00252 D	5/1
			čierna	5013A-A00252 N	5/1
	Tango®			1 2 3 **4** 5 6 7 8	
	5013U-A00151	**Kryt zásuvky ISDN koncovej jednonásobnej**			
			Element®		
			biela / ľadová biela	5013E-A00251 01	5/1
			biela / biela	5013E-A00251 03	5/1
			biela / ľadová šedá	5013E-A00251 04	5/1
			Time®, Time® Arbo		
			biela / ľadová biela	5013E-A00251 01	5/1
			biela / biela	5013E-A00251 03	5/1
			titánová	5013E-A00251 08	5/1
			starostrieborná	5013E-A00251 32	5/1
			šampanská	5013E-A00251 33	5/1
			antracitová	5013E-A00251 34	5/1
	Element® **Time®** **Time® Arbo**			1 2 3 **4** 5 6 7 8	

Poznámky:

Komunikačná technika
Zásuvky ISDN

Pre prístroje	Názov	Farba	Objedn. kód	Jednot. bal. ks	
Pre dizajn	**Technické údaje**		**Kompletnosť**		
5013U-A00152	**Kryt zásuvky ISDN priebežnej dvojnásobnej**				
		Element®			
		biela / ľadová biela	5013E-A00252 01	5/1	
		biela / biela	5013E-A00252 03	5/1	
		biela / ľadová šedá	5013E-A00252 04	5/1	
		Time®, Time® Arbo			
		biela / ľadová biela	5013E-A00252 01	5/1	
		biela / biela	5013E-A00252 03	5/1	
		titánová	5013E-A00252 08	5/1	
		starostrieborná	5013E-A00252 32	5/1	
		šampanská	5013E-A00252 33	5/1	
		antracitová	5013E-A00252 34	5/1	

Element®
Time®
Time® Arbo

1 2 3 **4** **5** 6 7 8

Poznámky:

Komunikačná technika
Reproduktorové zásuvky

	Pre kryty	Názov	Farba	Objedn. kód	Jednot. bal. ks
	Pre dizajn	**Technické údaje**		**Kompletnosť**	
	5014G-A02018 .. 5014A-A02018 .. 5014H-A01018 .. **Swing® (L)** **Tango®** **Levit® (M)**	**Svorka reproduktorová** – čierny rozlišovací krúžok – červený rozlišovací krúžok Vodič od zosilňovača (max. priemer 4 mm) sa vzadu vsunie axiálne a pripevní sa priečnou skrutkou. Pokiaľ sa pre pripojenie reproduktora nevyužije zdierka, je možné odizolovaný vodič (max. priemer 4,5 mm) pripevniť krúžkom so závitom.	 biela biela	 1479190-3 1479191-3 1 2 3 4 5 6 7 8	 10/1 10/1
	5014A-A100 . 2CKA001724A.... 2CKA001723A.... **Tango®** **future® linear** **solo® (carat)** **Busch-axcent®**	**Maska nosná so svorkami** [22] Dve reproduktorové svorky. Pre monofónne pripojenie reproduktorov. Svorka sa do nosnej masky upevňuje skrutkou. Vodič sa pripája spájkovaním.		5014A-A03012 1 2 3 4 5 6 7 8	10
	5014A-A100 . 2CKA001724A.... 2CKA001723A.... **Tango®** **future® linear** **solo® (carat)** **Busch-axcent®**	**Maska nosná so svorkami** [22] Štyri reproduktorové svorky. Pre stereofónne pripojenie reproduktorov. Svorka sa do nosnej masky upevňuje skrutkou. Vodič sa pripája spájkovaním.		5014A-A03024 1 2 3 4 5 6 7 8	10
	5014M-A00100 .. **Neo® (Tech)**	**Maska nosná so svorkami** [22] Dve reproduktorové svorky. Pre monofónne pripojenie reproduktorov. Svorka sa do nosnej masky upevňuje skrutkou. Vodič sa pripája spájkovaním.		5014M-A03012 1 2 3 4 5 6 7 8	10/1
	5014M-A00100 .. **Neo® (Tech)**	**Maska nosná so svorkami** [22] Štyri reproduktorové svorky. Pre stereofónne pripojenie reproduktorov. Svorka sa do nosnej masky upevňuje skrutkou. Vodič sa pripája spájkovaním.		5014M-A03024 1 2 3 4 5 6 7 8	10/1
	5014E-A00100 .. **Element®** **Time® (Arbo)**	**Maska nosná so svorkami** [22] Dve reproduktorové svorky. Pre monofónne pripojenie reproduktorov. Svorka sa do nosnej masky upevňuje skrutkou. Vodič sa pripája spájkovaním.		5014E-A03012 1 2 3 4 5 6 7 8	10/1
	5014E-A00100 .. **Element®** **Time® (Arbo)**	**Maska nosná so svorkami** [22] Štyri reproduktorové svorky. Pre stereofónne pripojenie reproduktorov. Svorka sa do nosnej masky upevňuje skrutkou. Vodič sa pripája spájkovaním.		5014E-A03024 1 2 3 4 5 6 7 8	10/1

Poznámky:
[22] Svorky nie sú do masky namontované.

Komunikačná technika

Reproduktorové zásuvky • Komunikačné zásuvky

Pre prístroje	Názov	Farba	Objedn. kód	Jednot. bal. ks	
Pre dizajn	**Technické údaje**		**Kompletnosť**		
basic55® **Tango®** **Levit® (M)** **Element®** **Time® (Arbo)** **future® linear** **solo® (carat)** **Busch-axcent®**	**Zásuvka reproduktorová stereofónna** Bezskrutkové pripojenie vodičov od reproduktora (odpružené svorky). Svorky na pripojenie vodičov od zosilňovača sú skrutkové. Farebne označené pólovanie vodičov. Prierez vodičov: max. 10 mm² Vstavaná hĺbka: 25 mm Upevnenie skrutkami a rozperkami. Typové číslo: 0248/04-101	alpská biela	2CKA000230A0403 1 2 3 4 5 6 7 8	10/1	
basic55® **Tango®** **Levit® (M)** **Element®** **Time® (Arbo)** **future® linear** **solo® (carat)** **Busch-axcent®**	**Zásuvka reproduktorová stereofónna** Bezskrutkové pripojenie vodičov od reproduktora (odpružené svorky). Svorky na pripojenie vodičov od zosilňovača sú skrutkové. Farebne označené pólovanie vodičov. Prierez vodičov: max. 10 mm² Vstavaná hĺbka: 25 mm Upevnenie skrutkami a rozperkami. Typové číslo: 0248/05-101	čierna	2CKA000230A0404 1 2 3 4 5 6 7 8	10/1	
basic55® **Tango®** **Levit® (M)** **Element®** **Time® (Arbo)** **future® linear** **solo® (carat)** **Busch-axcent®**	**Zásuvka komunikačná HDMI** S odľahčovacou sponou. Pre prenos digitálneho video a audio signálu s vysokým rozlíšením káblom HDMI. Napr. pre prepojenie satelitného prijímača, prehrávača DVD alebo Blue-ray médií k televízoru či monitoru s rozhraním HDMI. 1 zásuvka HDMI typu A, možnosť Full HD (1920 × 1080 pixelov) a 3D prevádzky. Skrutkové pripojenie 20-žilového kábla HDMI. Vstavaná hĺbka: 34 mm Odporúčaná dĺžka kábla: max. 5 m Je nutné tiež dodržať polomery ohybu kábla odporúčané výrobcom. Typové číslo: 0261/33-500		V 2CKA000230A0432 1 2 3 4 5 6 7 8	1	
basic55® **Tango®** **Levit® (M)** **Element®** **Time® (Arbo)** **future® linear** **solo® (carat)** **Busch-axcent®**	**Zásuvka komunikačná USB** S odľahčovacou sponou. Pre komunikáciu mobilných koncových zariadení pomocou USB kábla. Napr. pre pripojenie digitálneho fotoaparátu či kamery, počítačového príslušenstva (tlačiareň, skener, USB flash disk) a pod. 1 zásuvka USB 2.0 typu A. Skrutkové pripojenie 5-žilového kábla USB. Vstavaná hĺbka: 34 mm Je nutné dodržať max. dĺžku kábla a polomery ohybu odporúčané výrobcom kábla alebo pripojeného prístroja. Typové číslo: 0261/13-500		V 2CKA000230A0420 1 2 3 4 5 6 7 8	1	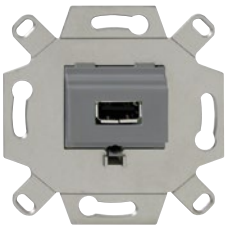
basic55® **Tango®** **Levit® (M)** **Element®** **Time® (Arbo)** **future® linear** **solo® (carat)** **Busch-axcent®**	**Zásuvka prepojovacia VGA** S odľahčovacou sponou. Pre prenos analógového video signálu pomocou kábla VGA. Pre pripojenie analógového zobrazovacieho zariadenia (monitora, projektora) k počítaču (PC, notebook, laptop). 1 zásuvka VGA typu D. Skrutkové pripojenie 15-žilového kábla VGA. Vstavaná hĺbka: 34 mm Je nutné dodržať max. dĺžku kábla a polomery ohybu odporúčané výrobcom kábla alebo pripojeného prístroja. Typové číslo: 0261/23-500		V 2CKA000230A0426 1 2 3 4 5 6 7 8	1	
Zenit	**Modul pripojenia reproduktora – 2M** Vpredu: 2 × pružinové svorky pre reproduktor (červená/čierna) Vzadu: 2 × skrutkové svorky NOVINKA Typové číslo: N2257.1 xx	biela strieborná antracitová šampanská	N 2CLA225710N1101 N 2CLA225710N1301 N 2CLA225710N1801 N 2CLA225710N1901 1 2 3 4 5 6 7 8	1 1 1 1	
Zenit	**Modul pripojenia reproduktora – 2M** Vpredu: zásuvka XLR Vzadu: 3 × skrutkové svorky NOVINKA Typové číslo: N2255.1 xx	biela strieborná antracitová šampanská	N 2CLA225510N1101 N 2CLA225510N1301 N 2CLA225510N1801 N 2CLA225510N1901 1 2 3 4 5 6 7 8	1 1 1 1	

Poznámky:
N Novinka
V Výbeh – v období po 1. 3. 2024 už materiál nemusí byť dostupný.

Komunikačná technika

Reproduktorové zásuvky • Komunikačné zásuvky

	Pre prístroje	Názov	Farba	Objedn. kód	Jednot. bal. ks
	Pre dizajn	**Technické údaje**		**Kompletnosť**	
		**2 × RCA spojovací modul – 1M** Vpredu: 2 × RCA konektory (červený/biely) Vzadu: skrutkové svorky (pre 4 vodiče)	biela strieborná antracitová šampanská	N 2CLA215520N1101 N 2CLA215520N1301 N 2CLA215520N1801 N 2CLA215520N1901	1 1 1 1
	Zenit	Typové číslo: N2155.2 xx		1 2 3 4 5 6 7 8	
		**3 × RCA spojovací modul – 1M** Vpredu: 3 × RCA konektory (červený/biely/žltý) Vzadu: skrutkové svorky (pre 6 vodičov)	biela strieborná antracitová šampanská	N 2CLA215530N1101 N 2CLA215530N1301 N 2CLA215530N1801 N 2CLA215530N1901	1 1 1 1
	Zenit	Typové číslo: N2155.3 xx		1 2 3 4 5 6 7 8	
		**HDMI modul – 1M** Vpredu: 1 × HDMI konektor (typ A) Vzadu: bezskrutkové svorky (pre 20 vodičov)	biela strieborná antracitová šampanská	N 2CLA215560N1101 N 2CLA215560N1301 N 2CLA215560N1801 N 2CLA215560N1901	1 1 1 1
	Zenit	Typové číslo: N2155.6 xx		1 2 3 4 5 6 7 8	
		**HDMI prepojovací modul zásuvka-zásuvka – 1M** Vpredu: 1 × HDMI konektor (typ A) Vzadu: 1 × HDMI konektor (typ A) osadený pod uhlom 90°	biela strieborná antracitová šampanská	N 2CLA215570N1101 N 2CLA215570N1301 N 2CLA215570N1801 N 2CLA215570N1901	1 1 1 1
	Zenit	Typové číslo: N2155.7 xx		1 2 3 4 5 6 7 8	
		**HDMI prepojovací modul zásuvka-zásuvka, s káblom – 1M** Vpredu: 1 × HDMI konektor (typ A) Vzadu: 1 × HDMI konektor (typ A) s 20 cm predlžovacím káblom	biela strieborná antracitová šampanská	N 2CLA215571N1101 N 2CLA215571N1301 N 2CLA215571N1801 N 2CLA215571N1901	1 1 1 1
	Zenit	Typové číslo: N2155.71 xx		1 2 3 4 5 6 7 8	
		**Mini-jack modul – 1M** Vpredu: 1 × mini-jack konektor (3,5 mm stereo audio jack) Vzadu: skrutkové svorky (3/4 vodiče)	biela strieborná antracitová šampanská	N 2CLA215540N1101 N 2CLA215540N1301 N 2CLA215540N1801 N 2CLA215540N1901	1 1 1 1
	Zenit	Typové číslo: N2155.4 xx		1 2 3 4 5 6 7 8	
		**VGA spojovací modul – 1M** Vpredu: 1 × VGA konektor (DE-15 konektor) Vzadu: skrutkové svorky (15 vodičov)	biela strieborná antracitová šampanská	N 2CLA215550N1101 N 2CLA215550N1301 N 2CLA215550N1801 N 2CLA215550N1901	1 1 1 1
	Zenit	Typové číslo: N2155.5 xx		1 2 3 4 5 6 7 8	

Poznámky:
N Novinka

Komunikačná technika

Reproduktorové zásuvky • Komunikačné zásuvky

Pre prístroje	Názov	Farba	Objedn. kód	Jednot. bal. ks	
Pre dizajn	**Technické údaje**		**Kompletnosť**		
	USB spojovací modul – 1M				
	Vpredu: 1 × USB 2.0 konektor (typ A)	biela	N 2CLA215580N1101	1	
	Vzadu: bezskrutkové svorky (pre 5 vodičov)	strieborná	N 2CLA215580N1301	1	
		antracitová	N 2CLA215580N1801	1	
		šampanská	N 2CLA215580N1901	1	
Zenit	Typové číslo: N2155.8 xx		1 2 3 4 5 6 7 8		
	USB prepojovací modul zásuvka-zásuvka – 1M				
	Vpredu: 1 × USB 2.0 konektor (typ A)	biela	N 2CLA215590N1101	1	
	Vzadu: 1 × USB 2.0 konektor (typ A) osadený	strieborná	N 2CLA215590N1301	1	
	pod uhlom 90°	antracitová	N 2CLA215590N1801	1	
		šampanská	N 2CLA215590N1901	1	
Zenit	Typové číslo: N2155.9 xx		1 2 3 4 5 6 7 8		
	USB prepojovací modul zásuvka-zásuvka, s káblom – 1M				
	Vpredu: 1 × USB 2.0 konektor (typ A)	biela	N 2CLA215591N1101	1	
	Vzadu: 1 × USB 2.0 konektor (typ A)	strieborná	N 2CLA215591N1301	1	
	s 20 cm predĺžením kábla	antracitová	N 2CLA215591N1801	1	
		šampanská	N 2CLA215591N1901	1	
Zenit	Typové číslo: N2155.91 xx		1 2 3 4 5 6 7 8		
	Spojka pre optický simplex kábel – 1M				
	Vložný útlm (IL) ≤0,3 dB pre SM a MM.	biela	N 2CLA211830N1101	10	
	Stabilita (500 spojení): 0,2 dB max. nárast	strieborná	N 2CLA211830N1301	10	
	Adhézny odpor (g/f): 100 300	antracitová	N 2CLA211830N1801	10	
	Prevádzková teplota: -40 °C až +85 °C	šampanská	N 2CLA211830N1901	10	
	Vyhovuje normám JIS C5974 a Bellcore GR-326.				
	Zhoda s normami IEC874-14 a IEC874-19.				
	Všetky diely v súlade s ROHS.				
Zenit	Typové číslo: N2118.3 xx				
2CKA000230A0403 2CKA000230A0404 2CKA000230A0432 2CKA000230A0420 2CKA000230A0426 2CKA006400A0399	**Kryt zásuvky reproduktorovej, komunikačnej priamej alebo prístroja nabíjacieho USB** Pre reproduktorovú zásuvku, pre komunikačné zásuvky HDMI, USB, VGA alebo pre nabíjací prístoj USB.	biela slonová kosť grafitová šedá	2CKA001724A4275 2CKA001724A4279 2CKA001724A4315	10/1 10/1 10/1	
basic55®	Typové číslo: 2539-9x-507		1 2 3 4 5 6 7 8		
2CKA000230A0403 2CKA000230A0404 2CKA000230A0432 2CKA000230A0420 2CKA000230A0426 2CKA006400A0399	**Kryt zásuvky reproduktorovej, komunikačnej priamej alebo prístroja nabíjacieho USB** Pre stereofónnu reproduktorovú zásuvku (2CKA000230A0403, 2CKA000230A0404), pre komunikačné zásuvky HDMI, USB, VGA alebo pre nabíjací prístoj USB.	biela slonová kosť šedá béžová hnedá čierna dymová šedá vresová červená	5014A-A00040 B 5014A-A00040 C 5014A-A00040 S 5014A-A00040 D 5014A-A00040 H 5014A-A00040 N 5014A-A00040 S2 5014A-A00040 R2	10/1 10/1 10/1 10/1 10/1 10/1 10/1 10/1	
Tango®			1 2 3 4 5 6 7 8		

Poznámky:
N Novinka

Komunikačná technika

Reproduktorové zásuvky • Komunikačné zásuvky

	Pre prístroje	Názov	Farba	Objedn. kód	Jednot. bal. ks
	Pre dizajn	**Technické údaje**		**Kompletnosť**	
	2CKA000230A0403 2CKA000230A0404 2CKA000230A0432 2CKA000230A0420 2CKA000230A0426 2CKA006400A0399	**Kryt zásuvky reproduktorovej, komunikačnej priamej alebo prístroja nabíjacieho USB** Pre stereofónnu reproduktorovú zásuvku (2CKA000230A0403, 2CKA000230A0404), pre komunikačné zásuvky HDMI, USB, VGA alebo pre nabíjací prístoj USB.	**Levit®** biela šedá slonová kosť macchiato žltá červená oranžová zelená **Levit®M** onyx perleťová oceľová titánová	 5014H-A00040 03 5014H-A00040 16 5014H-A00040 17 5014H-A00040 18 5014H-A00040 64 5014H-A00040 65 5014H-A00040 66 5014H-A00040 67 5014H-A00040 63 5014H-A00040 68 5014H-A00040 69 5014H-A00040 70	 10/1 10/1 10/1 10/1 10/1 10/1 10/1 10/1 10/1 10/1 10/1 10/1
	Levit® **Levit®M**			1 2 3 **4** 5 6 7 8	
	2CKA000230A0403 2CKA000230A0404 2CKA000230A0432 2CKA000230A0420 2CKA000230A0426 2CKA006400A0399	**Kryt zásuvky reproduktorovej, komunikačnej priamej alebo prístroja nabíjacieho USB** Pre stereofónnu reproduktorovú zásuvku (2CKA000230A0403, 2CKA000230A0404), pre komunikačné zásuvky HDMI, USB, VGA alebo pre nabíjací prístoj USB.	**Element®** biela / ľadová biela biela / biela biela / ľadová šedá **Time®, Time® Arbo** biela / ľadová biela biela / biela titánová starostrieborná šampanská antracitová oceľová	 5014E-A00040 01 5014E-A00040 03 5014E-A00040 04 5014E-A00040 01 5014E-A00040 03 5014E-A00040 08 5014E-A00040 32 5014E-A00040 33 5014E-A00040 34 5014E-A00040 36	 10/1 10/1 10/1 10/1 10/1 10/1 10/1 10/1 10/1 10/1
	Element® **Time®** **Time® Arbo**			1 2 3 **4** 5 6 7 8	
	2CKA000230A0403 2CKA000230A0404 2CKA000230A0432 2CKA000230A0420 2CKA000230A0426 2CKA006400A0399	**Kryt zásuvky reproduktorovej, komunikačnej priamej alebo prístroja nabíjacieho USB** Pre stereofónnu reproduktorovú zásuvku (2CKA000230A0403, 2CKA000230A0404), pre komunikačné zásuvky HDMI, USB, VGA alebo pre nabíjací prístoj USB.	antracitová slonová kosť hliníková strieborná štúdiová biela ušľachtilá oceľ[44)] zamatová biela zamatová čierna	2CKA001710A3613 2CKA001710A3144 2CKA001710A3659 2CKA001710A3162 2CKA001710A3765 2CKA001710A3926 2CKA001710A3903	10/1 10/1 10/1 10/1 10/1 10/1 10/1
	future® linear	Typové číslo: 1766-8xx		1 2 3 **4** 5 6 7 8	
	2CKA000230A0403 2CKA000230A0404 2CKA000230A0432 2CKA000230A0426 2CKA000230A0420 2CKA006400A0399	**Kryt zásuvky reproduktorovej, komunikačnej priamej alebo prístroja nabíjacieho USB** Pre stereofónnu reproduktorovú zásuvku (2CKA000230A0403, 2CKA000230A0404), pre komunikačné zásuvky HDMI, USB, VGA alebo pre nabíjací prístoj USB.	antracitová slonová kosť štúdiová biela metalická šedá	2CKA001710A3613 2CKA001710A3144 2CKA001710A3162 2CKA001710A3854	10/1 10/1 10/1 10/1
	solo® **solo® carat**	Typové číslo: 1766-8xx		1 2 3 **4** 5 6 7 8	
	2CKA000230A0403 2CKA000230A0404 2CKA000230A0432 2CKA000230A0420 2CKA000230A0426 2CKA006400A0399	**Kryt zásuvky reproduktorovej, komunikačnej priamej alebo prístroja nabíjacieho USB** Pre stereofónnu reproduktorovú zásuvku (2CKA000230A0403, 2CKA000230A0404), pre komunikačné zásuvky HDMI, USB, VGA alebo pre nabíjací prístoj USB.	antracitová hliníková strieborná štúdiová biela metalická šedá zamatová biela zamatová čierna	2CKA001710A3613 2CKA001710A3659 2CKA001710A3162 2CKA001710A3854 2CKA001710A3926 2CKA001710A3903	10/1 10/1 10/1 10/1 10/1 10/1
	Busch-axcent®	Typové číslo: 1766-8xx		1 2 3 **4** 5 6 7 8	

Poznámky:

[44)] Skutočný kovový povrch. Skutočný kov a imitácia kovu sa môžu vzhľadovo líšiť.

Komunikačná technika
Dátové zásuvky

Pre prístroje	Názov	Objedn. kód	Jednot. bal. ks	
Pre dizajn	**Technické údaje**	**Kompletnosť**		
Swing® (L), basic55® Tango®, Levit® (M) Neo® (Tech) Element® Time® (Arbo) Decento® future® linear solo® (carat) Busch-axcent® Reflex SI (Linear)	**Modul komunikačnej zásuvky typu keystone RJ45** Netienený KELine Giga Toolless Keystone Jack Category 5E umožňuje beznástrojové pripojenie kábla s plným vodičom od Ø 0,51 mm (AWG 24) do Ø 0,64 mm (AWG 22). Pre zabudovanie do nosných masiek a strmeňov (5014A-B1017, 5014A-B1030, 5014.-B0101., 2CKA001753A8055, 136811-1 (Profil 45), 5014G-A02018 ..,2CKA001753A021., 5014A-A02018 .., 5014H-A01018 .., 5014K-C01018, 2CKA001764A0174 (Reflex SI), 2CKA001764A0182 (Reflex SI)).	KEJ-C5E-U-TL 1 2 3 4 5 6 7 8	1	
Swing® (L), basic55® Tango®, Levit® (M) Neo® (Tech) Element® Time® (Arbo) Decento® future® linear solo® (carat) Busch-axcent® Reflex SI (Linear)	**Modul komunikačnej zásuvky typu keystone RJ45** Tienený KELine Giga Toolless Keystone Jack Category 5E umožňuje beznástrojové pripojenie kábla s plným vodičom od Ø 0,51 mm (AWG 24) do Ø 0,64 mm (AWG 22). Pre zabudovanie do nosných masiek a strmeňov (5014A-B1017, 5014A-B1030, 5014.-B0101., 2CKA001753A8055, 136811-1 (Profil 45), 5014G-A02018 .., 2CKA001753A021., 5014A-A02018 .., 5014H-A01018 .., 5014K-C01018, 2CKA001764A0174 (Reflex SI), 2CKA001764A0182 (Reflex SI)).	KEJ-C5E-S-TL 1 2 3 4 5 6 7 8	1	
Swing® (L), basic55® Tango®, Levit® (M) Neo® (Tech) Element® Time® (Arbo) Decento® future® linear solo® (carat) Busch-axcent® Reflex SI (Linear)	**Modul komunikačnej zásuvky typu keystone RJ45** Netienený KELine Giga Toolless Keystone Jack Category 6 umožňuje beznástrojové pripojenie kábla s plným vodičom od Ø 0,51 mm (AWG 24) do Ø 0,64 mm (AWG 22). Pre zabudovanie do nosných masiek a strmeňov (5014A-B1017, 5014A-B1030, 5014.-B0101., 2CKA001753A8055, 136811-1 (Profil 45), 5014G-A02018 .., 2CKA001753A021., 5014A-A02018 .., 5014H-A01018 .., 5014K-C01018, 2CKA001764A0174 (Reflex SI), 2CKA001764A0182 (Reflex SI)).	KEJ-C6-U-TL 1 2 3 4 5 6 7 8	1	
Swing® (L), basic55® Tango®, Levit® (M) Neo® (Tech) Element® Time® (Arbo) Decento® future® linear solo® (carat) Busch-axcent® Reflex SI (Linear)	**Modul komunikačnej zásuvky typu keystone RJ45** Tienený KELine Giga Toolless Keystone Jack Category 6 umožňuje beznástrojové pripojenie kábla s plným vodičom od Ø 0,51 mm (AWG 24) do Ø 0,64 mm (AWG 22). Pre zabudovanie do nosných masiek a strmeňov (5014A-B1017, 5014A-B1030, 5014.-B0101., 2CKA001753A8055, 136811-1 (Profil 45), 5014G-A02018 .., 2CKA001753A021., 5014A-A02018 .., 5014H-A01018 .., 5014K-C01018, 2CKA001764A0174 (Reflex SI), 2CKA001764A0182 (Reflex SI)).	KEJ-C6-S-TL 1 2 3 4 5 6 7 8	1	
Swing® (L) basic55® Tango® Levit® (M) Neo® (Tech) Element® Time® (Arbo) Decento® future® linear solo® (carat) Busch-axcent® Reflex SI (Linear)	**Modul komunikačnej zásuvky typu keystone RJ45** Vysoko výkonný Cat.6_A plne tienený Keystone Jack. Certifikovaný podľa najnovšej medzinárodnej normy ISO/IEC 11801-1:2017 (Ed. 1.0). Jednoduchá, rýchla a beznástrojová montáž umožňuje pripojenie kábla s plným vodičom od Ø 0,51 mm (AWG 24) do Ø 0,64 mm (AWG 22) alebo kábla s lankom od AWG 26/7 do AWG 24/7. Certifikovaný pre PoE Type 4 (100 W). Pre zabudovanie do nosných masiek a strmeňov (5014A-B1017, 5014A-B1030, 5014.-B0101., 2CKA001753A8055, 136811-1 (Profil 45), 5014G-A02018 .., 2CKA001753A021., 5014A-A02018 .., 5014H-A01018 .., 5014K-C01018, 2CKA001764A0174 (Reflex SI), 2CKA001764A0182 (Reflex SI)).	KEJ-C6A-S-10G 1 2 3 4 5 6 7 8	1	

Poznámky:

Komunikačná technika
Dátové zásuvky

	Pre prístroje	Názov	Objedn. kód	Jednot. bal. ks
	Pre dizajn	**Technické údaje**	**Kompletnosť**	
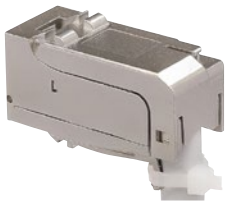		**Modul komunikačnej zásuvky typu keystone RJ45** Vysoko výkonný Cat.6_A plne tienený Keystone Jack HD 90. Certifikovaný podľa najnovšej medzinárodnej normy ISO/IEC 11801-1:2017 (Ed. 1.0). Jednoduchá, rýchla a beznástrojová montáž umožňuje pripojenie kábla s plným vodičom od Ø 0,51 mm (AWG 24) do Ø 0,64 mm (AWG 22) alebo kábla s lankom od AWG 27/7 do AWG 26/7.	KEJ-C6A-S-HD 90	1
	Swing® (L) **basic55®** **Tango®** **Levit® (M)** **Neo® (Tech)** **Element®** **Time® (Arbo)** **Decento®** **future® linear** **solo® (carat)** **Busch-axcent®** **Reflex SI (Linear)**	Certifikovaný pre PoE Type 4 (100 W). Konštrukcia s kolmým vstupom kábla znižuje potrebnú inštalačnú hĺbku. Pre zabudovanie do nosných masiek a strmeňov (5014A-B1017, 5014A-B1030, 5014.-B0101., 2CKA001753A8055, 136811-1 (Profil 45), 5014G-A02018 .., 2CKA001753A021., 5014A-A02018 .., 5014H-A01018 .., 5014K-C01018, 2CKA001764A0174 (Reflex SI), 2CKA001764A0182 (Reflex SI)).	1 2 3 4 5 6 7 8	
	**Swing® (L), basic55®** **Tango®, Levit® (M)** **Neo® (Tech)** **Element®** **Time® (Arbo)** **Decento®** **future® linear** **solo® (carat)** **Busch-axcent®** **Reflex SI (Linear)**	**KELine keystone adaptér pre adaptér SC/LC** Pre optické adaptéry KE-SCA-SM a KE-LCA-SM. Pre zabudovanie do nosných masiek a strmeňov (5014A-B1017, 5014A-B1030, 5014.-B0101., 2CKA001753A8055, 136811-1 (Profil 45), 5014G-A02018 .., 2CKA001753A021., 5014A-A02018 .., 5014H-A01018 .., 5014K-C01018, 2CKA001764A0174 (Reflex SI), 2CKA001764A0182 (Reflex SI)).	KEJ-SC-W 1 2 3 4 5 6 7 8	1
	KEJ-SC-W–O	**KELine optický adaptér SC/APC-SC/APC, OS2** Výkonnostná kategória: OS2 singlemode Typ : SC-SC Vystreďovacie púzdro: keramika (zirkón) Vložný útlm: < 0,2 dB	KE-SCA-SM 1 2 3 4 5 6 7 8	1
	KEJ-SC-W–O	**KELine optický adaptér LC/APC-LC/APC Duplex, OS2** Výkonnostná kategória: OS2 singlemode Typ : LC-LC Vystreďovacie púzdro: keramika (zirkón) Vložný útlm: < 0,2 dB	KE-LCA-SM 1 2 3 4 5 6 7 8	1
	**Zenit**	**Dátová zásuvka RJ45 Cat.5e UTP** RJ45 konektor. Cat.5e UTP. Zhoda s normami ANSI/TIA/EIA 568 B.2, ISO/IEC11801 a EN50173. Univerzálne označenie TIA/EIA 568 A a 568 B. Puzdro: ABS UL-94-0 Odolnosť: min. 750 zapojení (ISO/IEC 11801, IEC 60603-7-4) IDC: PC UL94 V-0, pre pevný prívod 22-26 AWG Kontakt: RJ45 8P8C, 3~plocha kontaktu pozlátená vrstvou 50 mikrónov Zapojenie bez nástrojov. Kód krytu: N2216.1, N2216.2, N2216.3, N2216.4, N2216.5, N2216.6, N2216.7 a N2216.8 Typové číslo: 2016.50	N 2CLA201650N1001 1 2 3 4 5 6 7 8	10
	**Zenit**	**Dátová zásuvka RJ45 Cat.5e STP** RJ45 konektor. Cat.5e STP. V súlade s normou ISO/IEC11801. Prevod: 1000 V RMA – 60 Hz/1 min. Kód krytu: N2216.1, N2216.2, N2216.3, N2216.4, N2216.5, N2216.6, N2216.7 a N2216.8 Typové číslo: 2016.52	N 2CLA201652N1001 1 2 3 4 5 6 7 8	10

Poznámky:
N Novinka

Komunikačná technika
Dátové zásuvky

Pre kryty	Názov	Objedn. kód	Jednot. bal. ks	
Pre dizajn	**Technické údaje**	**Kompletnosť**		
	Dátová zásuvka RJ45 Cat.6 UTP RJ45 konektor. Cat.6 UTP. Zhoda s normami ANSI/TIA/EIA 568 B.2, ISO/IEC11801 a EN50173. Univerzálne označenie TIA/EIA 568 A a 568 B. Puzdro: ABS UL-94-0 Odolnosť: min. 750 zapojení. (ISO/IEC 11801, IEC 60603-7-4) IDC: PC UL94 V-0, pre pevný prívod 22-26 AWG Kontakt: RJ45 8P8C, 3~plocha kontaktu pozlátená vrstvou 50 mikrónov Zapojenie bez nástrojov. Kód krytu: N2216.1, N2216.2, N2216.3, N2216.4, N2216.5, N2216.6, N2216.7 a N2216.8.	N 2CLA201660N1001	10	
Zenit	Typové číslo: 2016.60	1 2 3 4 5 6 7 8		
	Dátová zásuvka RJ45 Cat.6 STP RJ45 konektor. Cat.6 STP. V súlade s normou ISO/IEC11801. Prevod: 1000 V RMA – 60 Hz/1 min. Kód krytu: N2216.1, N2216.2, N2216.3, N2216.4, N2216.5, N2216.6, N2216.7 a N2216.8	N 2CLA201662N1001	10	
Zenit	Typové číslo: 2016.62	1 2 3 4 5 6 7 8		
5014A-A100 . 2CKA001724A.... 2CKA001753A....	**Maska nosná** Pre jeden modul komunikačnej zásuvky typu keystone RJ45, s otvorom podľa STN EN 60603-7. Rozmery otvoru: 19,4 × 14,8 mm ABB s.r.o. dodáva pre nosné masky iba moduly uvedené na stranách 17 - 18.	5014A-B1017	50/10	
Tango® **future® linear** **solo® (carat)** **Busch-axcent®**	Do masky je možné zabudovať tiež iné zásuvky, napr: KJ588 (RJ 45-8 Cat. 5e – fa Panduit), R302537 (optická spojka SCRJ – fa Reichle & De-Massari) a ďalšie, ktoré ABB s. r. o. nedodáva.	1 2 3 4 5 6 7 8		
5014A-A100 2CKA001724A.... 2CKA001753A....	**Maska nosná** Pre dva moduly komunikačnej zásuvky typu keystone RJ45, s otvormi podľa STN EN 60603-7. Rozmery otvorov: 19,4 × 14,8 mm ABB s.r.o. dodáva pre nosné masky iba moduly uvedené na stranách 17 - 18.	5014A-B1030	50/10	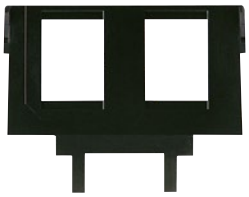
Tango® **future® linear** **solo® (carat)** **Busch-axcent®**	Do masky je možné zabudovať tiež iné zásuvky, napr: KJ588 (RJ 45-8 Cat. 5e – fa Panduit), R302537 (optická spojka SCRJ – fa Reichle & De-Massari) a ďalšie, ktoré ABB s. r. o. nedodáva.	1 2 3 4 5 6 7 8		
5014A-A100 . 2CKA001724A.... 2CKA001753A....	**Maska nosná uzatvorená**	5014A-B1020	50/10	
Tango® **future® linear** **solo® (carat)** **Busch-axcent®**		1 2 3 4 5 6 7 8		
5014A-A100 . 2CKA001724A.... 2CKA001753A....	**Masky nosné pre moduly komunikačnej zásuvky** Deväťpólový subminiatúrny modul D (RS232), pätnásťpólový modul VGA	2CKA001764A0018	10/1	
	Dvadsaťpäťpólový subminiatúrny modul D	2CKA001764A0034	10/1	
	Vstavaný modul XLR (Neutrik typ FP)	2CKA001764A0042	10/1	
	Vstavaný modul XLR (Neutrik typ MP)	2CKA001764A0059	10/1	
	2× modul BNC/TNC so spájkovacím vývodom	2CKA001764A0067	10/1	
	Vstavaný káblový modul BNC/TNC	2CKA001764A0075	10/1	
	2× vstavaný káblový modul BNC/TNC	2CKA001764A0083	10/1	
	2× vstavaný káblový modul BNC	2CKA001764A0091	10/1	
	2× modul UHF	2CKA001764A0109	10/1	
	Vstavaný diódový modul (upevnenie skrutkami)	2CKA001764A0117	10/1	
	Vstavaný diódový modul	2CKA001764A0125	10/1	
	2× vstavaný diódový modul	2CKA001764A0133	10/1	
	Modul UHF	2CKA001764A0141	10/1	
	Vstavaný modul Twinax	2CKA001764A0158	10/1	
	2× vstavaný modul Twinax	2CKA001764A0166	10/1	
	2× šesť- alebo osempólový modul Modular-Jack (AMP)	2CKA001764A0273	10/1	
Tango® **future® linear** **solo® (carat)** **Busch-axcent®**	2× osempólový modul Avaya (MPS 100E, MGS 200) ABB s.r.o. dodáva iba samostatné nosné masky, nie vyššie uvedené moduly. Rozmerové výkresy – pozrite kapitolu Technické údaje.	2CKA001764A0281 1 2 3 4 5 6 7 8	10/1	

Poznámky:
N Novinka
Rozmerové výkresy nosných masiek – pozrite kapitolu Technické údaje.

Komunikačná technika
Dátové zásuvky

	Pre kryty	Názov	Objedn. kód	Jednot. bal. ks
	Pre dizajn	**Technické údaje**	**Kompletnosť**	
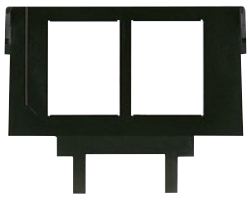	5014A-A100 . 2CKA001724A.... 2CKA001753A....	**Maska nosná** Pre dva moduly komunikačnej zásuvky fy Molex.	5014A-B1026	50/10
	Tango® future® linear solo® (carat) Busch-axcent®		1 2 3 4 5 6 7 8	
	5014A-A100 . 2CKA001724A.... 2CKA001753A....	**Maska nosná so zásuvkami** [22] 2× zásuvka CINCH (RCA) so spájkovacím prívodom.	5014A-A2206	20
	Tango® future® linear solo® (carat) Busch-axcent®	Na pripojenie audio / video zariadení a pod.	1 2 3 4 5 6 7 8	
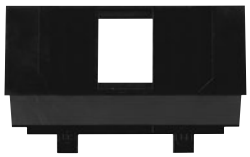	5014M-A00100 ..	**Maska nosná** Pre jeden modul komunikačnej zásuvky typu keystone RJ45, s otvorom podľa STN EN 60603-7. Rozmery otvoru: 19,4 × 14,8 mm ABB s.r.o. dodáva pre nosné masky iba moduly uvedené na stranách 17 - 18. Do masky je možné zabudovať tiež iné zásuvky, napr.: KJ588 (RJ 45-8 Cat. 5e – fa Panduit), R302537 (optická spojka SCRJ – fa Reichle & De-Massari)	5014M-B01017	50/10
	Neo® (Tech)	a ďalšie, ktoré ABB s. r. o. nedodáva.	1 2 3 4 5 6 7 8	
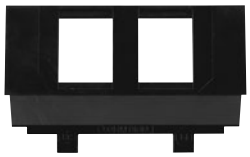	5014M-A00100 ..	**Maska nosná** Pre dva moduly komunikačnej zásuvky typu keystone RJ45, s otvorom podľa STN EN 60603-7. Rozmery otvorov: 19,4 × 14,8 mm ABB s.r.o. dodáva pre nosné masky iba moduly uvedené na stranách 17 - 18. Do masky je možné zabudovať tiež iné zásuvky, napr.: KJ588 (RJ 45-8 Cat. 5e – fa Panduit), R302537 (optická spojka SCRJ – fa Reichle & De-Massari)	5014M-B01018	50/10
	Neo® (Tech)	a ďalšie, ktoré ABB s. r. o. nedodáva.	1 2 3 4 5 6 7 8	
	5014M-A00100 ..	**Maska nosná uzatvorená**	5014M-B01020	50/10
	Neo® (Tech)		1 2 3 4 5 6 7 8	
	5014M-A00100 ..	**Maska nosná so zásuvkami** [22] 2× zásuvka CINCH (RCA) so spájkovacím prívodom.	5014M-A02206	20/1
	Neo® (Tech)	Na pripojenie audio / video zariadení a pod.	1 2 3 4 5 6 7 8	
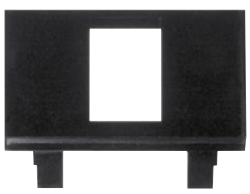	5014E-A00100 ..	**Maska nosná** Pre jeden modul komunikačnej zásuvky typu keystone RJ45, s otvorom podľa STN EN 60603-7. Rozmery otvoru: 19,4 × 14,8 mm ABB s.r.o. dodáva pre nosné masky iba moduly uvedené na stranách 17 - 18. Do masky je možné zabudovať tiež iné zásuvky, napr.: KJ588 (RJ 45-8 Cat. 5e – fa Panduit),	5014E-B01017	50/10
	Element® Time® (Arbo)	R302537 (optická spojka SCRJ – fa Reichle & De-Massari) a ďalšie, ktoré ABB s. r. o. nedodáva.	1 2 3 4 5 6 7 8	

Poznámky:
[22] Zásuvky nie sú do masky namontované.
Rozmerové výkresy nosných masiek – pozrite kapitolu Technické údaje.

Komunikačná technika
Dátové zásuvky

Pre kryty	Názov	Farba	Objedn. kód	Jednot. bal. ks	
Pre dizajn	**Technické údaje**		**Kompletnosť**		
5014E-A00100 ..	**Maska nosná** Pre dva moduly komunikačnej zásuvky typu keystone RJ45, s otvorom podľa STN EN 60603-7. Rozmery otvorov: 19,4 × 14,8 mm ABB s.r.o. dodáva pre nosné masky iba moduly uvedené na stranách 17 - 18. Do masky je možné zabudovať tiež iné zásuvky, napr.: KJ588 (RJ 45-8 Cat. 5e – fa Panduit), R302537 (optická spojka SCRJ – fa Reichle & De-Massari) a ďalšie, ktoré ABB s. r. o. nedodáva.		5014E-B01018	50/10	
Element® **Time® (Arbo)**			1 2 3 4 5 6 7 8		
5014E-A00100 ..	**Maska nosná uzatvorená**		5014E-B01020	50/10	
Element® **Time® (Arbo)**			1 2 3 4 5 6 7 8		
5014E-A00100 ..	**Maska nosná so zásuvkami** [22] 2× zásuvka CINCH (RCA) so spájkovacím prívodom.		5014E-A02206	20	
Element® **Time® (Arbo)**	Na pripojenie audio / video zariadení a pod.		1 2 3 4 5 6 7 8		
5014G-A02018 .. 5014T-A00418 ... 5014A-A02018 .. 5014H-A01018 .. 5014K-C01018 ..	**Záslepka** **pre zásuvku komunikačnú**	biela čierna	1116412-3 1116412-2	25/1 25/1	
Swing® (L) **Tango®** **Levit® (M)** **Decento®**			1 2 3 4 5 6 7 8		
5014M-A11018 01 2CKA001710A3... 2CKA001710A2... 2CKA001753A.... KEJ-C5E-U-TL KEJ-C5E-S-TL KEJ-C6-U-TL KEJ-C6-S-TL KEJ-C6A-S-10G KEJ-C6A-S-HD 90	**Strmeň so soklom pod kryt zásuvky** **komunikačnej dvojnásobnej** Na upevnenie dvoch modulov typu keystone RJ45. Rozmery otvorov: 19,4 × 14,8 mm ABB s.r.o. dodáva pre strmeň iba moduly uvedené na strane 288 - 289. Do sokla je možné zabudovať tiež moduly typu keystone RJ45 značky AMP, Panduit a i. Farba sokla: červená	červená	2CKA001753A8055	10/1	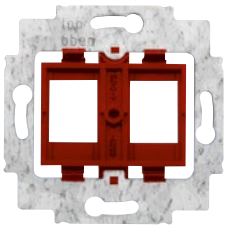
basic55® **Neo®** **future® linear** **solo® (carat)** **Busch-axcent®** **Reflex SI (Linear)**	Typové číslo: 1812		1 2 3 4 5 6 7 8		
Neo® **future® linear** **solo® (carat)** **Busch-axcent®** **Reflex SI (Linear)**	**Strmeň so soklom pod kryt zásuvky** **komunikačnej dvojnásobnej** Na upevnenie dvoch modulov typu Mini-Com™ (Mini-Jack™) firmy Panduit™. Farba sokla: šedá Typové číslo: 1820	šedá	2CKA001753A8057 1 2 3 4 5 6 7 8	10/1	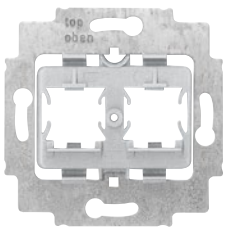

Poznámky:
[22] Zásuvky nie sú do masky namontované.
Rozmerové výkresy nosných masiek – pozrite kapitolu Technické údaje.

Komunikačná technika
Dátové zásuvky

Pre kryty / prístroje	Názov	Farba	Objedn. kód	Jednot. bal. ks
Pre dizajn	**Technické údaje**		**Kompletnosť**	



Držiak pre dátové zásuvky 1-násobné
Kryt držiaka dvoch dátových konektorov.
Držiak pre dátové konektory RJ45, rôzne zaklapávacie systémy:

Typové číslo: 2016	pre Keystone, 3M a AMP	N 2CLA201600A1001	10
Typové číslo: 2016.1	pre Systimax	N 2CLA201610A1001	10
Typové číslo: 2016.2	pre Panduit	N 2CLA201620A1001	10
Typové číslo: 2016.3	pre typ R&M	N 2CLA201630A1001	10

Zenit — 1 2 3 4 5 **6** 7 8



2CLA201650N1001
2CLA201652N1001
2CLA201660N1001
2CLA201662N1001

Kryt dátovej zásuvky s natočením 45° – 2M
Kryt držiaka dvoch dátových konektorov.
Držiak pre dátové konektory RJ45, rôzne zaklapávacie systémy:

Typové číslo: 2016	pre Keystone, 3M a AMP	N 2CLA221670N1101	10
Typové číslo: 2016.1	pre Systimax	N 2CLA221670N1301	10
Typové číslo: 2016.2	pre Panduit	N 2CLA221670N1801	10
Typové číslo: 2016.3	pre typ R&M	N 2CLA221670N1901	10

Pre montáž s krytmi 8516.8, N2216.1, N2216.2, N2216.3, N2216.4, N2216.5, N2216.6, N2216.7 a N2216.8.

Zenit — 1 2 3 4 5 **6** 7 8



KEJ-C5E-U-TL
KEJ-C5E-S-TL
KEJ-C6-U-TL
KEJ-C6-S-TL
KEJ-C6A-S-10G
KEJ-C6A-S-HD 90
1116412-.
1479190-3
1479191-3

Kryt zásuvky komunikačnej
S kovovým upevňovacím strmeňom.
Na upevnenie dvoch komunikačných zásuviek typu Modular-Jack (keystone), záslepiek alebo reproduktorových svoriek (max. odporúčaná šírka 18,3 mm).
Rozmery otvorov: 19,4 × 14,8 mm

biela	5014G-A02018 B1	10
krémová	5014G-A02018 C1	10
slonová kosť	5014G-A02018 C2	10
béžová	5014G-A02018 D1	10
svetlo šedá	5014G-A02018 S1	10
hnedá	5014G-A02018 H1	10

Swing®, Swing®L — 1 2 3 **4** 5 6 7 8



KEJ-C5E-U-TL
KEJ-C5E-S-TL
KEJ-C6-U-TL
KEJ-C6-S-TL
KEJ-C6A-S-10G
KEJ-C6A-S-HD 90

Kryt zásuvky komunikačnej, jednonásobnej
S kovovým upevňovacím strmeňom.
Pre kompletnú zásuvku je nutné použiť moduly typu keystone RJ45.

biela	2CKA001753A0213	10/1
slonová kosť	2CKA001753A0211	10/1
grafitová šedá	2CKA001753A0214	10/1

basic55® Typové číslo: 2561-9x-507 — 1 2 3 **4** 5 6 7 8



2CKA001753A8055
KEJ-C5E-U-TL
KEJ-C5E-S-TL
KEJ-C6-U-TL
KEJ-C6-S-TL
KEJ-C6A-S-10G
KEJ-C6A-S-HD 90

Kryt zásuvky komunikačnej, dvojnásobnej
S krycími clonkami.
Pre kompletnú zásuvku je nutné použiť strmeň so soklom 2CKA001753A8055 a moduly typu keystone RJ45.

biela	2CKA001710A3945	10/1
slonová kosť	2CKA001710A3944	10/1
grafitová šedá	2CKA001710A3942	10/1

basic55® Typové číslo: 1800-9x-507 — 1 2 3 **4** 5 6 7 8



2CLA201600A1001
2CLA201610A1001
2CLA201620A1001
2CLA201630A1001

Kryt dátovej zásuvky jednonásobný – 2M
Kryt nosnej masky pre jeden dátový konektor (ref: 2016, 2016.1, 2016.2 a 2016.3).
S popisovým poľom pre nálepky.
Bez clonky.

biela	N 2CLA221610N1101	10
strieborná	N 2CLA221610N1301	10
antracitová	N 2CLA221610N1801	10
šampanská	N 2CLA221610N1901	10

Zenit Typové číslo: N2216.1 xx — 1 2 3 **4** 5 6 7 8



2CLA201600A1001
2CLA201610A1001
2CLA201620A1001
2CLA201630A1001

Kryt dátovej zásuvky dvojnásobný – 2M
Kryt nosnej masky pre dva dátové konektory (ref: 2016, 2016.1, 2016.2 a 2016.3).
S popisovým poľom pre nálepky.
Bez clonky.

biela	N 2CLA221620N1101	10
strieborná	N 2CLA221620N1301	10
antracitová	N 2CLA221620N1801	10
šampanská	N 2CLA221620N1901	10

Zenit Typové číslo: N2216.2 xx — 1 2 3 **4** 5 6 7 8

Poznámky:
N Novinka

Komunikačná technika
Dátové zásuvky

Pre prístroje	Názov	Farba	Objedn. kód	Jednot. bal. ks	
Pre dizajn	**Technické údaje**		**Kompletnosť**		
2CLA201600A1001 2CLA201610A1001 2CLA201620A1001 2CLA201630A1001	**Kryt dátovej zásuvky jednonásobný – 2M** Kryt nosnej masky pre jeden dátový konektor (ref: 2016, 2016.1, 2016.2 a 2016.3). S popisovým poľom pre nálepky. S clonkou.	biela strieborná antracitová šampanská	N 2CLA221630N1101 N 2CLA221630N1301 N 2CLA221630N1801 N 2CLA221630N1901	10 10 10 10	
Zenit	Typové číslo: N2216.3 xx		1 2 3 **4** **5** 6 7 8		
2CLA201600A1001 2CLA201610A1001 2CLA201620A1001 2CLA201630A1001	**Kryt dátovej zásuvky dvojnásobný – 2M** Kryt nosnej masky pre dva dátový konektor (ref: 2016, 2016.1, 2016.2 a 2016.3). S popisovým poľom pre nálepky. S clonkou.	biela strieborná antracitová šampanská	N 2CLA221640N1101 N 2CLA221640N1301 N 2CLA221640N1801 N 2CLA221640N1901	10 10 10 10	
Zenit	Typové číslo: N2216.4 xx		1 2 3 **4** **5** 6 7 8		
2CLA201600A1001 2CLA201610A1001 2CLA201620A1001 2CLA201630A1001	**Kryt dátovej zásuvky jednonásobnej, s natočením 45° – 2M** Kryt držiaka dátového konektora s natočením 45° (ref: 2016, 2016.1, 2016.2 a 2016.3). S popisovým poľom pre nálepky. Bez clonky.	biela strieborná antracitová šampanská	N 2CLA221650N1101 N 2CLA221650N1301 N 2CLA221650N1801 N 2CLA221650N1901	5 5 5 5	
Zenit	Typové číslo: N2216.5 xx		1 2 3 **4** **5** 6 7 8		
2CLA201600A1001 2CLA201610A1001 2CLA201620A1001 2CLA201630A1001	**Kryt dátovej zásuvky dvojnásobnej, s natočením 45° – 2M** Kryt držiaka dvoch dátových konektorov s natočením 45° (ref: 2016, 2016.1, 2016.2 a 2016.3). S popisovým poľom pre nálepky. Bez clonky.	biela strieborná antracitová šampanská	N 2CLA221660N1101 N 2CLA221660N1301 N 2CLA221660N1801 N 2CLA221660N1901	5 5 5 5	
Zenit	Typové číslo: N2216.6 xx		1 2 3 **4** **5** 6 7 8		
2CLA201600A1001 2CLA201610A1001 2CLA201620A1001 2CLA201630A1001	**Kryt dátovej zásuvky s natočením 45° – 2M** Kryt držiaka dátového konektora s natočením 45° (ref: 2016, 2016.1, 2016.2 a 2016.3). S popisovým poľom pre nálepky. S clonkou.	biela strieborná antracitová šampanská	N 2CLA221670N1101 N 2CLA221670N1301 N 2CLA221670N1801 N 2CLA221670N1901	5 5 5 5	
Zenit	Typové číslo: N2216.7 xx		1 2 3 **4** **5** 6 7 8		
2CLA201600A1001 2CLA201610A1001 2CLA201620A1001 2CLA201630A1001	**Kryt dátovej zásuvky dvojnásobnej, s natočením 45° – 2M** Kryt držiaka dvoch dátových konektorov s natočením 45° (ref: 2016, 2016.1, 2016.2 a 2016.3). S popisovým poľom pre nálepky. S clonkou.	biela strieborná antracitová šampanská	N 2CLA221680N1101 N 2CLA221680N1301 N 2CLA221680N1801 N 2CLA221680N1901	5 5 5 5	
Zenit	Typové číslo: N2216.8 xx		1 2 3 **4** **5** 6 7 8		
5014A-B10.. 2CKA001764A.... 5014A-A030..	**Kryt zásuvky komunikačnej** S popisovým poľom. S kovovým upevňovacím strmeňom. Pre rôzne komunikačné alebo reproduktorové zásuvky je nutné použiť zodpovedajúcu nosnú masku (pozrite kapitolu Komunikačná technika).	biela slonová kosť šedá béžová hnedá čierna dymová šedá vresová červená	5014A-A100 B 5014A-A100 C 5014A-A100 S 5014A-A100 D 5014A-A100 H 5014A-A100 N 5014A-A100 S2 5014A-A100 R2	20/1 20/1 20/1 20/1 20/1 20/1 20/1 20/1	
Tango®			1 2 3 **4** **5** **6** 7 8		

Poznámky:
N Novinka

Komunikačná technika
Dátové zásuvky

	Pre prístroje	Názov	Farba	Objedn. kód	Jednot. bal. ks
	Pre dizajn	**Technické údaje**		**Kompletnosť**	
	KEJ-C5E-U-TL KEJ-C5E-S-TL KEJ-C6-U-TL KEJ-C6-S-TL KEJ-C6A-S-10G KEJ-C6A-S-HD 90 1116412-. 1479190-3 1479191-3 **Tango®**	**Kryt zásuvky komunikačnej** S kovovým upevňovacím strmeňom. Na upevnenie dvoch komunikačných zásuviek typu Modular-Jack (keystone), záslepiek alebo reproduktorových svoriek (max. odporúčaná šírka 18,3 mm). Rozmery otvorov: 19,4 × 14,8 mm	biela slonová kosť šedá béžová hnedá čierna dymová šedá vresová červená	5014A-A02018 B 5014A-A02018 C 5014A-A02018 S 5014A-A02018 D 5014A-A02018 H 5014A-A02018 N 5014A-A02018 S2 5014A-A02018 R2 1 2 3 **4** 5 6 7 8	10/1 10/1 10/1 10/1 10/1 10/1 10/1 10/1
	KEJ-C5E-U-TL KEJ-C5E-S-TL KEJ-C6-U-TL KEJ-C6-S-TL KEJ-C6A-S-10G KEJ-C6A-S-HD 90 1116412-3 1116412-2 1479190-3 1479191-3 **Levit®** **Levit®M**	**Kryt zásuvky komunikačnej** S popisovým poľom. S kovovým upevňovacím strmeňom. Na upevnenie dvoch komunikačných zásuviek typu Modular-Jack (keystone), záslepiek alebo reproduktorových svoriek (max. odporúčaná šírka 18,3 mm). Rozmery otvorov: 19,4 × 14,8 mm	**Levit®** biela šedá slonová kosť macchiato žltá červená oranžová zelená **Levit®M** onyx perleťová oceľová titánová 1 2 3 **4** 5 6 7 8	5014H-A01018 03 5014H-A01018 16 5014H-A01018 17 5014H-A01018 18 5014H-A01018 64 5014H-A01018 65 5014H-A01018 66 5014H-A01018 67 5014H-A01018 63 5014H-A01018 68 5014H-A01018 69 5014H-A01018 70	10/1 10/1 10/1 10/1 10/1 10/1 10/1 10/1 10/1 10/1 10/1 10/1
	5014M-B010.. 5014M-A030.. **Neo®** **Neo® Tech**	**Kryt zásuvky komunikačnej** S popisovým poľom. S kovovým upevňovacím strmeňom. Pre rôzne komunikačné alebo reproduktorové zásuvky je nutné použiť zodpovedajúcu nosnú masku (pozrite kapitolu Komunikačná technika).	**Neo®** biela grafitová **Neo® Tech** titánová oceľová onyx 1 2 3 **4** 5 6 7 8	Ⓥ 5014M-A00100 03 Ⓥ 5014M-A00100 61 Ⓥ 5014M-A00100 08 Ⓥ 5014M-A00100 36 Ⓥ 5014M-A00100 37	10/1 10/1 10/1 10/1 10/1
	 **Neo®**	**Kryt zásuvky komunikačnej** S popisovým poľom a krycími clonkami. Pre strmeň so soklom 2CKA001753A8055, 2CKA001753A8057.	biela / ľadová biela biela / biela biela / ľadová modrá biela / ľadová zelená biela / ľadová oranžová biela / ľadová šedá grafitová / ľadová biela 1 2 3 **4** 5 6 7 8	Ⓥ 5014M-A11018 01 Ⓥ 5014M-A11018 03 Ⓥ 5014M-A11018 41 Ⓥ 5014M-A11018 42 Ⓥ 5014M-A11018 43 Ⓥ 5014M-A11018 44 Ⓥ 5014M-A11018 61	10/1 10/1 10/1 10/1 10/1 10/1 10/1
	5014E-B010.. 5014E-A030.. **Element®** **Time®** **Time® Arbo**	**Kryt zásuvky komunikačnej** S popisovým poľom. S kovovým upevňovacím strmeňom. Pre rôzne komunikačné alebo reproduktorové zásuvky je nutné použiť zodpovedajúcu nosnú masku (pozrite kapitolu Komunikačná technika).	**Element®** biela / ľadová biela biela / biela biela / ľadová šedá **Time®, Time® Arbo** biela / ľadová biela biela / biela titánová starostrieborná šampanská antracitová oceľová 1 2 3 **4** 5 6 7 8	5014E-A00100 01 5014E-A00100 03 5014E-A00100 04 5014E-A00100 01 5014E-A00100 03 5014E-A00100 08 5014E-A00100 32 5014E-A00100 33 5014E-A00100 34 5014E-A00100 36	10 10 10 10 10 10 10/1 10/1 10/1 10/1

Poznámky:
Ⓥ Výbeh – v období po 1. 3. 2024 už materiál nemusí byť dostupný.
[43] K výrobkom Decento® v čiernej farbe (N) sú samostatne priložené pohľadové skrutky v čiernenom prevedení.

Komunikačná technika
Dátové zásuvky

Pre prístroje	Názov	Farba	Objedn. kód	Jednot. bal. ks	
Pre dizajn	**Technické údaje**		**Kompletnosť**		
KEJ-C5E-U-TL KEJ-C5E-S-TL KEJ-C6-U-TL KEJ-C6-S-TL KEJ-C6A-S-10G KEJ-C6A-S-HD 90 1116412-3 1116412-2 1479190-3 **Decento®**	**Zásuvka komunikačná dvojnásobná** Obsahuje strmeň so soklom s 2 otvormi na upevnenie dvoch komunikačných zásuviek typu Modular-Jack (keystone) alebo záslepky (max. odporúčaná šírka 18,3 mm). Rozmery otvorov: 19,4 × 14,8 mm ABB s.r.o. dodáva pre strmeň iba zásuvky uvedené v kapitole Komunikačná technika. Do sokla je možné zabudovať tiež napr. zásuvky keystone firiem AMP, Panduit a i.	biela biela / prírodný buk biela / čerešňa čierna [43)]	5014K-C01018 5014K-C01018 50 5014K-C01018 52 5014K-C01018 N 1 2 3 **4** **5** 6 7 8	1 1 1 1	
5014A-B10.. 2CKA001764A.... 5014A-A030.. **future® linear**	**Kryt zásuvky komunikačnej** S popisovým poľom S kovovým upevňovacím strmeňom. Pre rôzne komunikačné alebo reproduktorové zásuvky je nutné použiť zodpovedajúcu nosnú masku (pozrite kapitolu Komunikačná technika). Typové číslo: 1758-8xx	antracitová slonová kosť hliníková strieborná štúdiová biela ušľachtilá oceľ [57)] zamatová biela zamatová čierna 1 2 3 **4** 5 6 7 8	2CKA001724A4253 2CKA001724A2759 2CKA001724A4263 2CKA001724A2761 2CKA001724A4272 2CKA001724A4307 2CKA001724A4299	10/1 10/1 10/1 10/1 10/1 10/1 10/1	
        future® linear	**Kryt zásuvky komunikačnej** S popisovým poľom a krycími clonkami. Pre strmeň so soklom 2CKA001753A8055, 2CKA001753A8057. Typové číslo: 1800-8xx	antracitová slonová kosť hliníková strieborná štúdiová biela ušľachtilá oceľ [44)] zamatová biela zamatová čierna 1 2 3 **4** 5 6 7 8	2CKA001710A3627 2CKA001710A3158 2CKA001710A3676 2CKA001710A3176 2CKA001710A3767 2CKA001710A3887 2CKA001710A3910	10/1 10/1 10/1 10/1 10/1 10/1 10/1	
5014A-B10.. 2CKA001764A.... 5014A-A030.. **solo®** **solo® carat**	**Kryt zásuvky komunikačnej** S popisovým poľom. S kovovým upevňovacím strmeňom. Pre rôzne komunikačné alebo reproduktorové zásuvky je nutné použiť zodpovedajúcu nosnú masku (pozrite kapitolu Komunikačná technika). Typové číslo: 1758-8xx	antracitová slonová kosť štúdiová biela metalická šedá 1 2 3 **4** 5 6 7 8	2CKA001724A4253 2CKA001724A2759 2CKA001724A2761 2CKA001724A4292	10/1 10/1 10/1 10/1	
        solo® **solo® carat**	**Kryt zásuvky komunikačnej** S popisovým polem a krycími clonkami. Pre strmeň so soklom 2CKA001753A8055, 2CKA001753A8057. Typové číslo: 1800-8xx	antracitová slonová kosť štúdiová biela metalická šedá 1 2 3 **4** 5 6 7 8	2CKA001710A3627 2CKA001710A3158 2CKA001710A3176 2CKA001710A3856	10/1 10/1 10/1 10/1	
5014A-B10.. 2CKA001764A.... 5014A-A030.. **Busch-axcent®**	**Kryt zásuvky komunikačnej** S popisovým poľom S kovovým upevňovacím strmeňom. Pre rôzne komunikačné alebo reproduktorové zásuvky je nutné použiť zodpovedajúcu nosnú masku (pozrite kapitolu Komunikačná technika). Typové číslo: 1758-8xx	antracitová hliníková strieborná štúdiová biela metalická šedá zamatová biela zamatová čierna 1 2 3 **4** 5 6 7 8	2CKA001724A4253 2CKA001724A4263 2CKA001724A2761 2CKA001724A4292 2CKA001724A4307 2CKA001724A4299	10/1 10/1 10/1 10/1 10/1 10/1	
        Busch-axcent®	**Kryt zásuvky komunikačnej** S popisovým poľom a krycími clonkami. Pre strmeň so soklom 2CKA001753A8055, 2CKA001753A8057. Typové číslo: 1800-8xx	antracitová hliníková strieborná štúdiová biela metalická šedá zamatová biela zamatová čierna 1 2 3 **4** 5 6 7 8	2CKA001710A3627 2CKA001710A3676 2CKA001710A3176 2CKA001710A3856 2CKA001710A3887 2CKA001710A3910	10/1 10/1 10/1 10/1 10/1 10/1	

Poznámky:
[44)] Skutočný kovový povrch. Skutočný kov a imitácia kovu sa môžu vzhľadovo líšiť.
[57)] Imitácia kovu nástrekom na plast. Skutočný kov a imitácia kovu sa môžu vzhľadovo líšiť.

Komunikačná technika
Špeciálne dátové zásuvky

	Pre prístroje	Názov	Farba	Objedn. kód	Jednot. bal. ks
	Pre dizajn	**Technické údaje**		**Kompletnosť**	
	Moduly R&M freenet	**Kryt pre prvky R&M freenet** S popisovým poľom, s kovovým upevňovacím strmeňom, na upevnenie dvoch modulov R&M freenet firmy Reichle & De-Massari (ABB s.r.o. ich nedodáva).	biela slonová kosť šedá béžová hnedá čierna dymová šedá vresová červená	5014A-A00420 B 5014A-A00420 C 5014A-A00420 S 5014A-A00420 D 5014A-A00420 H 5014A-A00420 N 5014A-A00420 S2 5014A-A00420 R2	10 10/1 10/1 10/1 10/1 10/1 10/1 10/1
	Tango®			1 2 3 **4** 5 6 7 8	
	Moduly Panduit	**Kryt pre prvky Panduit™ Mini-Com™ alebo pre prístroj osvetlenia s LED** Na upevnenie až troch prvkov systému Mini-Com™ (Mini-Jack™) firmy Panduit™ (ABB s.r.o. ich nedodáva).	biela slonová kosť šedá béžová hnedá čierna dymová šedá vresová červená	5014A-A00410 B 5014A-A00410 C 5014A-A00410 S 5014A-A00410 D 5014A-A00410 H 5014A-A00410 N 5014A-A00410 S2 5014A-A00410 R2	10 10/1 10/1 10/1 10/1 10/1 10/1 10/1
	Tango®	Kryt je bez strmeňov – pripevňuje sa 2 priloženými skrutkami cez rámček priamo k inštalačnej krabici (iba cez jej ľavý a pravý otvor).		1 2 3 **4** 5 6 7 8	
	Moduly Panduit	**Kryt pre prvky Panduit™ Mini-Com™ alebo pre prístroj osvetlenia s LED** Na upevnenie až troch prvkov systému Mini-Com™ (Mini-Jack™) firmy Panduit™ (ABB s.r.o. ich nedodáva).	**Element®** biela / ľadová biela biela / biela biela / ľadová šedá **Time®, Time® Arbo** biela / ľadová biela biela / biela titánová starostrieborná šampanská antracitová oceľová	 5014E-A00400 01 5014E-A00400 03 5014E-A00400 04 5014E-A00400 01 5014E-A00400 03 5014E-A00400 08 5014E-A00400 32 5014E-A00400 33 5014E-A00400 34 5014E-A00400 36	 10 10/1 10/1 10 10/1 10/1 10/1 10/1 10/1 10/1
	Element® **Time®** **Time® Arbo**	Kryt sa dodáva s plastovým strmeňom (so 4 otvormi na pripevnenie k inštalačnej krabici).		1 2 3 **4** 5 6 7 8	

Poznámky:

Poznámky

← Návrat na obsah

19

Termostaty a časové spínače

Termostaty a časové spínače

Termostaty	5
Časové spínače	14

19

Termostaty a časové spínače



—

V designoch

- Swing®
- Swing®L
- basic55®
- Zenit
- Tango®
- Levit®
- Levit®M
- Neo®
- Neo® Tech
- Element®
- Time®
- Time® Arbo
- future® linear
- solo®
- solo® carat
- Busch-axcent®



Termostat s otočným ovládaním
Jednoduchá funkcia a intuitívne nastavenie. Keď budete pociťovať chlad či veľké teplo, pootočením kolieska si teplotu prispôsobíte. Iste oceníte aj možnosť teplotného útlmu jednoduchým stlačením tlačidla.



Termostat univerzálny programovateľný
Všetky nastavenia sa vykonávajú jednoducho prostedníctvom textových ponúk. Ľahko si vytvoríte teplotné priebehy pre jednotlivé dni celého týždňa.



Časovač s otočným ovládaním
Najjednoduchšie ovládanie. Otočíte gombíkom a nastavíte určitý čas. Pripojené zariadenie (napr. vykurovací rebrík) sa zapne a po uplynutí zvoleného času sa vypne.



Spínacie hodiny
Do pamäte zadáte čas zapnutia a vypnutia, pokojne aj niekoľkokrát denne. V automatickom režime bude prístroj tieto povely vykonávať sám bez toho, aby ste na to museli myslieť.

Termostaty a časové spínače

Termostaty

	Pre prístroje	Názov	Objedn. kód	Jednot. bal. ks
	Pre dizajn	**Technické údaje**	**Kompletnosť**	
	3292.-A10101 ..	**Prístroj spínací pre termostaty**		
	3292.-A10301 ..	Svorky pre pripojenie vonkajšieho teplotného snímača 3292U-A90100 (pre podlahové vykurovanie), alebo pre pripojenie bezpotenciálového kontaktu pre vzdialené ovládanie (iba pre programovateľné ovládacie jednotky 3292.-A10301).	3292U-A00003	1
	Swing® (L)			
	basic55®	Pozn.: pri výpadku napájania zhasne displej ovládacej jednotky.		
	Tango®, Levit® (M)	Pracovná teplota: 0 °C až +50 °C. Vstavaná hĺbka: 23,5 mm		
	Neo® (Tech)	Výstup: bezpotenciálový zapínací kontakt relé, s bezpečným galvanickým oddelením		
	Element®			
	Time® (Arbo)	16 A (cos φ = 1), 230 V AC, 3-vodičové pripojenie	1 2 3 4 5 6 7 8	
	3292U-A00003	**Snímač teploty pre podlahové vykurovanie**		
	2CHX880040A0033	Pre spínaciu jednotku 3292U-A00003. šedá	3292U-A90100	1
	3292G-A10101 ..	(Použiteľné pre termostat s otočným nastavením		
	3292A-A10101 ..	teploty 3292.-A10101, pre programovateľný		
	3292A-A10301 ..	termostat 3292.-A10301.)		
	3292H-A10101 ..	Snímací prvok: termistor PTC, 2 kΩ pri 25 °C		
	3292H-A10301 ..	Kábel: PVC, dĺžka 4 m		
	3292M-A10101 ..	Vodiče: 2× 0,35 mm²		
	3292M-A10301 ..	Koncovka: kovová, Ø 6 × 18 mm		
	3292E-A10.01 ..	Stupeň krytia: IP 54	1 2 3 4 5 6 **7** 8	
		**Termostat univerzálny so spínacími hodinami**		
		Voliteľná funkcia priestorového, podlahového alebo kombinovaného termostatu.	2CHX880040A0033	1
		Zobrazenie nastavenej teploty a času.		
		Možnosť zobrazenia meranej teploty.		
		Nastaviteľné teploty: +5 °C až +30 °C v priestorovom režime, +10 °C až +50 °C v podlahovom režime		
		Krok zobrazenia a nastavenia teploty: 0,1 °C		
		Podlahový teplotný snímač 3292U-A90100 (2 kΩ PTC) je nutné objednať zvlášť.		
		Možnosť výberu iných preddefinovaných hodnôt podlahového snímača teploty: 2 / 10 / 12 / 15 / 33 / 47 kΩ NTC		
		Prevádzkové režimy: manuálny, automatický, vypnuté		
		Teplota: komfortná, nočná (ECO)		
		Časový program: max. 4 zmeny teploty pre každý deň alebo pre Po – Pi/So – Ne		
		Ďalšie funkcie: softvérové vypnutie, jas a kontrast displeja, zámok tlačidiel, voľba teplotného snímača, minimálna a maximálna limitná teplota podlahy, ovládanie vonkajším kontaktom, adaptívna regulácia, obmedzenie nastaviteľných teplôt, protimrazová ochrana, ochrana ventilov, nastavenie veľkosti záťaže, automatický		
	Swing®(L)	prechod zimný/letný čas, voľba jazyka (CZ, EN, RUS, SK, ...)		
	basic55®			
	Tango®	Pracovná teplota: 0 °C až +50 °C		
	Levit®(M)	Vstavaná hĺbka: 20 mm		
	Neo® (Tech)	Výstup: spínací kontakt relé (v kľude bez napätia): 16 A (2 A)		
	Element®			
	Time® (Arbo)			
	future® linear			
	solo® (carat)	Typové číslo: TC16-20U		
	Busch-axcent®	230 V AC, 3-vodičové zapojenie	1 2 3 4 5 6 7 8	
		**Prístroj termostatu priestorového, s otočným ovládaním**		
		Vstup 230 V na zníženie teploty (o 3 K).	N 2CKA001032A0525	1
	Swing® (L)	Nastaviteľné teploty: +5 °C až +30 °C		
	Tango®	Spínacia teplotná diferencia: ±0,5 K		
	Levit® (M)	Výstup: zapínací reléový kontakt (nie je bezpotenciálový)		
	Element®	Stratový výkon: max. 0,15 W		
	Time® (Arbo)	Vstavaná hĺbka: 25 mm		
	future® linear			
	solo® (carat)	Typové číslo: 1094 U-101-500		
	Busch-axcent®	10 A (4 A) [4], 230 V AC	1 2 3 4 5 6 7 8	
		**Prístroj termostatu priestorového, s otočným ovládaním**		
		Nastaviteľné teploty: +5 °C až +30 °C	N 2CKA001032A0528	1
	Swing® (L)	Spínacia teplotná diferencia: ±0,5 K		
	Tango®	Výstup: prepínací reléový kontakt (nie je bezpotenciálový)		
	Levit® (M)	Stratový výkon: max. 0,15 W		
	Element®	Vstavaná hĺbka: 25 mm		
	Time® (Arbo)			
	future® linear			
	solo® (carat)	Typové číslo: 1097 U-101-500		
	Busch-axcent®	10 A (4 A) [4] / 5 A (2 A) [4], 230 V AC	1 2 3 4 5 6 7 8	

Poznámky:

[4] Hodnota prúdu v zátvorkách platí pre induktívnu záťaž.

N Novinka

Schémy zapojenia k jednotlivým prístrojom uvedeným v tejto kapitole – pozrite kapitolu Technické údaje.

Termostaty a časové spínače
Termostaty

Pre prístroje	Názov	Farba	Objedn. kód	Jednot. bal. ks	
Pre dizajn	**Technické údaje**		**Kompletnosť**		
	Prístroj termostatu priestorového, s otočným ovládaním, pre kúrenie/chladenie		N 2CKA001032A0531	1	
Swing® (L) **Tango®** **Levit® (M)** **Element®** **Time® (Arbo)** **future® linear** **solo® (carat)** **Busch-axcent®**	Vstup 230 V pre aktiváciu chladenia. Nastaviteľné teploty: +5 °C až +30 °C Spínacia teplotná diferencia: ±0,5 K Výstup: dva zapínacie reléové kontakty (nie sú bezpotenciálové) Stratový výkon: max. 0,15 W Vstavaná hĺbka: 25 mm Typové číslo: 1099 U-101-500 8 A (1 A) [4], 230 V AC				
	Prístroj termostatu pre podlahové vykurovanie, s otočným ovládaním				
future® linear **solo® (carat)** **Busch-axcent®**	Vstup pre externé riadenie zníženia teploty. Prepínač režimu zníženej teploty (Zap, Vyp, Vstup pre externé riadenie); aktivovaný režim je indikovaný zelenou LED diódou. Indikácia zopnutého výstupu červenou LED diódou. Súčasťou dodávky je podlahový teplotný snímač NTC (10 kΩ pri 25 °C, dĺžka kábla 4 m). Nastaviteľné teploty: +10 °C až +50 °C Spínacia teplotná diferencia: ±0,5 K Teplotný útlm: cca o 4 K z nastavenej hodnoty Typové číslo: 1095 UF-507 16 A (cos φ = 1), 230 V AC, 50/60 Hz		V 2CKA001032A0498	1	
3292U-A00003	**Termostat univerzálny s otočným nastavením teploty**	biela	3292G-A10101 B1	1	
	Ovládacia jednotka (je nutné použiť spínací prístroj). Voliteľná funkcia priestorového, alebo podlahového termostatu. Lineárne nastavenie teploty. Indikácia stavu výstupu dvojfarebnou LED. Tlačidlá na zapnutie/vypnutie regulácie (neodpojuje od napájania) a na ručné zníženie teploty (s indikáciou LED). Pracovná teplota: 0 °C až +55 °C	krémová slonová kosť béžová svetlo šedá hnedá	3292G-A10101 C1 3292G-A10101 C2 3292G-A10101 D1 3292G-A10101 S1 3292G-A10101 H1	1 1 1 1 1	
Swing® **Swing®L**	Priestorový termostat s tepelnou spätnou väzbou: Nastaviteľné teploty: cca +13 °C až +27 °C Nastaviteľné ručné zníženie teploty: cca 2 K až 8 K Hysteréza: cca ±0,25 K Podlahový termostat: Nastaviteľné teploty: cca +15 °C až +48 °C Nastaviteľné ručné zníženie teploty: cca 4 K až 16 K Hysteréza: cca ±0,5 K. K svorkám 1, 2 spínacieho prístroja je nutné pripojiť vonkajší snímač teploty 3292U-A90100 (nie je súčasťou dodávky).				
2CHX880040A0033 2CKA006410A0393 2CKA006410A0399 2CKA001032A0518	**Kryt pre prístroje s displejovým modulom** Pre termostat so spínacími hodinami, časovač Busch-Timer®, ovládač časovací komfortný Busch-Timer® alebo snímač kvality vzduchu.	biela krémová slonová kosť béžová svetlo šedá hnedá	3299G-A40100 B1 3299G-A40100 C1 3299G-A40100 C2 3299G-A40100 D1 3299G-A40100 S1 3299G-A40100 H1	5/1 5/1 5/1 5/1 5/1 5/1	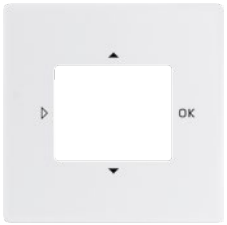
Swing® **Swing®L**					
2CKA001032A0525 2CKA001032A0528 2CKA001032A0531	**Kryt termostatu priestorového s otočným ovladačom** [59] S upevňovacou maticou. Pre priestorový termostat so zapínacím alebo prepínacím kontaktom. Pre termostat pre kúrenie/chladenie.	biela krémová slonová kosť béžová svetlo šedá hnedá	N 3292G-A00300 B1 N 3292G-A00300 C1 N 3292G-A00300 C2 N 3292G-A00300 D1 N 3292G-A00300 S1 N 3292G-A00300 H1	10 10 10 10 10 10	
Swing® **Swing®L**					

Poznámky:
[4] Hodnota prúdu v zátvorkách platí pre induktívnu záťaž.
N Novinka
V Výbeh – v období po 1. 3. 2024 už materiál nemusí byť dostupný.
Schémy zapojenia k jednotlivým prístrojom uvedeným v tejto kapitole – pozrite kapitolu Technické údaje.

Termostaty a časové spínače

Termostaty

	Pre prístroje	Názov	Farba	Objedn. kód	Jednot. bal. ks
	Pre dizajn	**Technické údaje**		**Kompletnosť**	
	3292U-A00003	**Termostat univerzálny** **s otočným nastavením teploty**	biela	3292B-A10101 94	1
		Ovládacia jednotka (je nutné použiť spínací prístroj).	slonová kosť	3292B-A10101 92	1
		Voliteľná funkcia priestorového, alebo podlahového termostatu. Lineárne nastavenie teploty. Indikácia stavu výstupu dvojfarebnou LED. Tlačidlá na zapnutie/vypnutie regulácie (neodopne od napájania) a na ručné zníženie teploty (s indikáciou LED). Pracovná teplota: 0 °C až +55 °C	grafitová šedá	3292B-A10101 95	1
		Priestorový termostat s tepelnou spätnou väzbou: Nastaviteľné teploty: cca +13 °C až +27 °C Nastaviteľné ručné zníženie teploty: cca 2 K až 8 K Hysteréza: cca ±0,25 K			
		Podlahový termostat: Nastaviteľné teploty: cca +15 °C až +48 °C Nastaviteľné ručné zníženie teploty: cca 4 K až 16 K Hysteréza: cca ±0,5 K. Ke svorkám 1, 2 spínacieho prístroja je nutné pripojiť snímač teploty			
	basic55®	3292U-A90100 (nie je súčasťou dodávky).		1 2 3 **4** **5** 6 7 8	
	3292U-A00003	**Termostat univerzálny programovateľný**			
		Ovládacia jednotka (je nutné použiť spínací prístroj).	biela	3292B-A10301 94	1
		Voliteľná funkcia priestorového, podlahového alebo kombinovaného termostatu.	slonová kosť	3292B-A10301 92	1
			grafitová šedá	3292B-A10301 95	1
		Nastaviteľné teploty: 0 °C až +50 °C Prevádz. režimy: manuálny, automatický, dovolenka 3 časové programy (každý 70 čas. značiek – min. po 5 min.; dni v týždni 1, 2 … , 7, 1 - 5, 6 - 7, 1 - 7) Adaptívna regulácia, funkcia predvídania, soft-vérové vypnutie, voľba kúrenia alebo chladenia, min. a max. teplota podlahy, obmedzenie nastaviteľných teplôt, voľba reakcie na ovládanie kontaktom, protimrazová ochrana, ochrana ventilov, inverzia výstupu, počítadlo prevádzkových hodín, automatický prechod zimný/letný čas, zámka tlačidiel, jas a kontrast displeja, voľba snímača teploty, voľba jazyka (CZ, EN, RUS) Rezerva chodu: cca 90 dní (dobíjací Li článok) Displej svieti iba pri napájaní z 230 V. Pracovná teplota: 0 °C až +50 °C			
	basic55®	Snímač teploty podlahy 3292U-A90100 je nutné objednať zvlášť.		1 2 3 **4** **5** 6 7 8	
	2CHX880040A0033 2CKA006410A0393 2CKA006410A0399 2CKA001032A0518	**Kryt pre prístroje s displejovým modulom** Pre termostat so spínacími hodinami, časovač Busch-Timer®, ovládač časovací komfortný Busch-Timer® alebo snímač kvality vzduchu.	biela slonová kosť grafitová šedá	2CKA006430A0352 2CKA006430A0353 2CKA006430A0393	10/1 10/1 10/1
	basic55®	Typové číslo: 6435-9x-507		1 2 3 **4** **5** 6 7 8	
		**Otočný termostat pre podlahové kúrenie – 2M**			
		Typ záťaže: odpor vykurovacej rohože	biela	N 2CLA224030N1101	1
		Rozsah regulácie: +5 °C až +45 °C (zadaná hodnota)	strieborná	N 2CLA224030N1301	1
		Stav VYP: v polohe VYP je termostat vypnutý, takže nereaguje na teplotu meranú snímačom teploty	antracitová	N 2CLA224030N1801	1
			šampanská	N 2CLA224030N1901	1
		Výstupný kontakt relé je rozopnutý. Presnosť: 0,5 °C Hysteréza: 0,5 °C Snímač teploty podlahy: NTC, 10 KΩ pri 25 °C, -40 °C až 80 °C Kábel s dvojitou izoláciou, dĺžka 4 m. Signálna LED: červená a zelená Vonkajšia teplota: -20 °C až 45 °C			
	Zenit	Typové číslo: N2240.3 xx 2 300 W, 230 V AC ±10 % / 50 - 60 Hz		1 **2** 3 4 **5** 6 7 8	

NOVINKA

Poznámky:
N Novinka

Termostaty a časové spínače
Termostaty

Pre prístroje	Názov	Farba	Objedn. kód	Jednot. bal. ks	
Pre dizajn	**Technické údaje**		**Kompletnosť**		
3292U-A00003	**Termostat univerzálny s otočným nastavením teploty**	biela	3292A-A10101 B	1	
	Ovládacia jednotka (je nutné použiť spínací prístroj). Voliteľná funkcia priestorového, alebo podlahového termostatu. Lineárne nastavenie teploty. Indikácia stavu výstupu dvojfarebnou LED. Tlačidlá na zapnutie/vypnutie regulácie (neodopne od napájania) a na ručné zníženie teploty (s indikáciou LED). Pracovná teplota: 0 °C až +55 °C	slonová kosť	3292A-A10101 C	1	
		šedá	3292A-A10101 S	1	
		béžová	3292A-A10101 D	1	
		hnedá	3292A-A10101 H	1	
		čierna	3292A-A10101 N	1	
		dymová šedá	3292A-A10101 S2	1	
		vresová červená	3292A-A10101 R2	1	
	Priestorový termostat s tepelnou spätnou väzbou: Nastaviteľné teploty: cca +13 °C až +27 °C Nastaviteľné ručné zníženie teploty: cca 2 K až 8 K Hysteréza: cca ±0,25 K				
	Podlahový termostat: Nastaviteľné teploty: cca +15 °C až +48 °C Nastaviteľné ručné zníženie teploty: cca 4 K až 16 K Hysteréza: cca ±0,5 K. K svorkám 1, 2 spínacieho prístroja je nutné pripojiť vonkajší snímač teploty				
Tango®	3292U-A90100 (nie je súčasťou dodávky).		1 2 3 **4** **5** 6 7 8		
3292U-A00003	**Termostat univerzálny programovateľný**	biela	3292A-A10301 B	1	
	Ovládacia jednotka (je nutné použiť spínací prístroj). Voliteľná funkcia priestorového, podlahového alebo kombinovaného termostatu. Nastaviteľné teploty: 0 °C až +50 °C Prevádz. režimy: manuálny, automatický, dovolenka 3 časové programy (každý 70 čas. značiek – min. po 5 min.; dni v týždni 1, 2 … , 7, 1 - 5, 6 - 7, 1 - 7) Adaptívna regulácia, funkcia predvídania, soft-vérové vypnutie, voľba kúrenia alebo chladenia, min. a max. teplota podlahy, obmedzenie nastaviteľných teplôt, voľba reakcie na ovládanie kontaktom, protimrazová ochrana, ochrana ventilov, inverzia výstupu, počítadlo prevádzkových hodín, automatický prechod zimný/letný čas, zámka tlačidiel, jas a kontrast displeja, voľba snímača teploty, voľba jazyka (CZ, EN, RUS) Rezerva chodu: cca 90 dní (dobíjací Li článok) Displej svieti iba pri napájaní z 230 V. Pracovná teplota: 0 °C až +50 °C	slonová kosť	3292A-A10301 C	1	
		šedá	3292A-A10301 S	1	
		béžová	3292A-A10301 D	1	
		hnedá	3292A-A10301 H	1	
		čierna	3292A-A10301 N	1	
		dymová šedá	3292A-A10301 S2	1	
		vresová červená	3292A-A10301 R2	1	
Tango®	Snímač teploty podlahy 3292U-A90100 je nutné objednať zvlášť.		1 2 3 **4** **5** 6 7 8		
2CHX880040A0033	**Kryt pre prístroje s displejovým modulom**				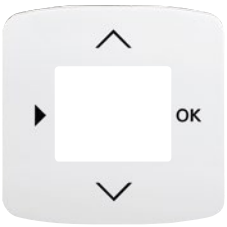
2CKA006410A0393	Pre termostat so spínacími hodinami,	biela	3299A-A40100 B	5/1	
2CKA006410A0399	časovač Busch-Timer®, ovládač časovací	slonová kosť	3299A-A40100 C	5/1	
2CKA001032A0518	komfortný Busch-Timer® alebo snímač	šedá	3299A-A40100 S	5/1	
	kvality vzduchu.	béžová	3299A-A40100 D	5/1	
		hnedá	3299A-A40100 H	5/1	
		čierna	3299A-A40100 N	5/1	
		dymová šedá	3299A-A40100 S2	5/1	
		vresová červená	3299A-A40100 R2	5/1	
Tango®			1 2 3 **4** **5** 6 7 8		
2CKA001032A0525	**Kryt termostatu priestorového s otočným**				
2CKA001032A0528	**ovladačom** [59]	biela	N 3292A-A00300 B	5/1	
2CKA001032A0531	S upevňovacou maticou.	slonová kosť	N 3292A-A00300 C	5/1	
	Pre priestorový termostat so zapínacím alebo prepínacím kontaktom.	šedá	N 3292A-A00300 S	5/1	
		béžová	N 3292A-A00300 D	5/1	
	Pre termostat pre kúrenie/chladenie.	hnedá	N 3292A-A00300 H	5/1	
		čierna	N 3292A-A00300 N	5/1	
		dymová šedá	N 3292A-A00300 S2	5/1	
		vresová červená	N 3292A-A00300 R2	5/1	
Tango®			1 2 3 **4** **5** 6 7 8		

NOVINKA

Poznámky:
N Novinka

Termostaty a časové spínače

Termostaty

	Pre prístroje	Názov	Farba	Objedn. kód	Jednot. bal. ks
	Pre dizajn	**Technické údaje**		**Kompletnosť**	
	3292U-A00003	**Termostat univerzálny s otočným nastavením teploty**	**Levit®**		
		Ovládacia jednotka (je nutné použiť spínací prístroj).	biela / ľadová biela	3292H-A10101 01	1
		Voliteľná funkcia priestorového, alebo podlahového	biela / biela	3292H-A10101 03	1
		termostatu. Lineárne nastavenie teploty. Indikácia	šedá / biela	3292H-A10101 16	1
		stavu výstupu dvojfarebnou LED. Tlačidlá na zap-	slonová kosť / biela	3292H-A10101 17	1
		nutie/vypnutie regulácie (neodopne od napájania)	macchiato / biela	3292H-A10101 18	1
		a na ručné zníženie teploty (s indikáciou LED).	biela / dymová čierna	3292H-A10101 62	1
		Pracovná teplota: 0 °C až +55 °C	žltá / dymová čierna	3292H-A10101 64	1
			červená / dymová čierna	3292H-A10101 65	1
		Priestorový termostat s tepelnou spätnou väzbou:	oranžová / dymová čierna	3292H-A10101 66	1
		Nastaviteľné teploty: cca +13 °C až +27 °C	zelená / dymová čierna	3292H-A10101 67	1
		Nastaviteľné ručné zníženie teploty: cca 2 K až 8 K			
		Hysteréza: cca ±0,25 K	**Levit®M**		
			onyx / dymová čierna	3292H-A10101 63	1
		Podlahový termostat:	perleťová / ľadová biela	3292H-A10101 68	1
		Nastaviteľné teploty: cca +15 °C až +48 °C	oceľová / dymová čierna	3292H-A10101 69	1
		Nastaviteľné ručné zníženie teploty: cca 4 K až 16 K	titánová / dymová čierna	3292H-A10101 70	1
		Hysteréza: cca ±0,5 K. Ke svorkám 1, 2 spínacieho			
	Levit®	prístroja je nutné pripojiť vonkajšie snímač teploty			
	Levit®M	3292U-A90100 (nie je súčasťou dodávky).		1 2 3 **4** 5 6 7 8	
	3292U-A00003	**Termostat univerzálny programovateľný**			
		Ovládacia jednotka (je nutné použiť spínací prístroj).	**Levit®**		
		Voliteľná funkcia priestorového, podlahového	biela / ľadová biela	3292H-A10301 01	1
		alebo kombinovaného termostatu.	biela / biela	3292H-A10301 03	1
		Nastaviteľné teploty: 0 °C až +50 °C	šedá / biela	3292H-A10301 16	1
		Prevádz. režimy: manuálny, automatický, dovolenka	slonová kosť / biela	3292H-A10301 17	1
		3 časové programy (každý 70 čas. značiek – min.	macchiato / biela	3292H-A10301 18	1
		po 5 min.; dni v týždni 1, 2 … , 7, 1 - 5, 6 - 7, 1 - 7)	biela / dymová čierna	3292H-A10301 62	1
		Adaptívna regulácia, funkcia predvídania, soft-	žltá / dymová čierna	3292H-A10301 64	1
		vérové vypnutie, voľba kúrenia alebo chladenia,	červená / dymová čierna	3292H-A10301 65	1
		min. a max. teplota podlahy, obmedzenie	oranžová / dymová čierna	3292H-A10301 66	1
		nastaviteľných teplôt, voľba reakcie na ovládanie	zelená / dymová čierna	3292H-A10301 67	1
		kontaktom, protimrazová ochrana, ochrana ventilov,			
		inverzia výstupu, počítadlo prevádzkových hodín,	**Levit®M**		
		automatický prechod zimný/letný čas, zámka	onyx / dymová čierna	3292H-A10301 63	1
		tlačidiel, jas a kontrast displeja, voľba snímača	perleťová / ľadová biela	3292H-A10301 68	1
		teploty, voľba jazyka (CZ, EN, RUS)	oceľová / dymová čierna	3292H-A10301 69	1
		Rezerva chodu: cca 90 dní (dobíjací Li článok)	titánová / dymová čierna	3292H-A10301 70	1
		Displej svieti iba pri napájaní z 230 V.			
	Levit®	Pracovná teplota: 0 °C až +50 °C			
	Levit®M	Snímač teploty podlahy 3292U-A90100 je nutné objednať zvlášť.		1 2 3 **4** 5 6 7 8	
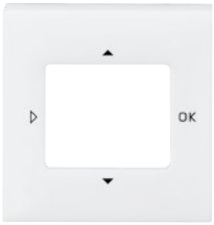	2CHX880040A0033	**Kryt pre prístroje s displejovým modulom**			
	2CKA006410A0393	Pre termostat so spínacími hodinami,	**Levit®**		
	2CKA006410A0399	časovač Busch-Timer®, ovládač časovací	biela	3299H-A40100 03	5/1
	2CKA001032A0518	komfortný Busch-Timer® alebo snímač	šedá	3299H-A40100 16	5/1
		kvality vzduchu.	slonová kosť	3299H-A40100 17	5/1
			macchiato	3299H-A40100 18	5/1
		V prípade samostatnej inštalácie prístroja je	žltá	3299H-A40100 64	5/1
		nutné na tento kryt použiť **rámček s otvorom**	červená	3299H-A40100 65	5/1
		55 × 55 mm (3901H-A05510 ..) – pozrite kapitolu	oranžová	3299H-A40100 66	5/1
		Levit®, Levit®M.	zelená	3299H-A40100 67	5/1
		V prípade inštalácie prístroja do viacnásobných			
		kombinácií je nutné na tento kryt použiť	**Levit®M**		
		štandardný rámček zodpovedajúci násobnosti	onyx	3299H-A40100 63	5/1
		(3901H-A050.0 ..). Podľa pozície prístroja	perleťová	3299H-A40100 68	5/1
		v rámčeku je potrebné použiť ešte krajný alebo	oceľová	3299H-A40100 69	5/1
		stredný **kryt rámčeka s otvorom 55 × 55 mm**	titánová	3299H-A40100 70	5/1
		(3901H-A00.55 ..) – pozrite kapitolu Levit®,			
		Levit®M.			
		K dispozícii je tiež dvojnásobný **rámček s otvormi**			
	Levit®	**55 × 55 mm** (3901H-A05520 ..) – pozrite kpitolu			
	Levit®M	Levit®, Levit®M.		1 2 3 **4** 5 6 7 8	

Poznámky:

Termostaty a časové spínače
Termostaty

Pre prístroje / Pre dizajn	Názov / Technické údaje	Farba / Kompletnosť	Objedn. kód	Jednot. bal. ks	
2CKA001032A0525 2CKA001032A0528 2CKA001032A0531	**Kryt termostatu priestorového s otočným ovladačom** [59] S upevňovacou maticou. Pre priestorový termostat so zapínacím alebo prepínacím kontaktom. Pre termostat pre kúrenie/chladenie. NOVINKA	**Levit®** biela / ľadová biela biela / biela šedá / biela slonová kosť / biela macchiato / biela biela / dymová čierna žltá / dymová čierna červená / dym. čierna oranžová / dym. čierna zelená / dymová čierna **Levit®M** onyx / dymová čierna perleťová / ľadová biela oceľová / dym. čierna titánová / dym. čierna	 N 3292H-A00300 01 N 3292H-A00300 03 N 3292H-A00300 16 N 3292H-A00300 17 N 3292H-A00300 18 N 3292H-A00300 62 N 3292H-A00300 64 N 3292H-A00300 65 N 3292H-A00300 66 N 3292H-A00300 67 N 3292H-A00300 63 N 3292H-A00300 68 N 3292H-A00300 69 N 3292H-A00300 70	 10/1 10/1 10/1 10/1 10/1 10/1 10/1 10/1 10/1 10/1 10/1 10/1 10/1 10/1	
Levit® **Levit®M**			1 2 3 **4** **5** 6 7 8		
3292U-A00003	**Termostat univerzálny s otočným nastavením teploty** Ovládacia jednotka (je nutné použiť spínací prístroj). Voliteľná funkcia priestorového, alebo podlahového termostatu. Lineárne nastavenie teploty. Indikácia stavu výstupu dvojfarebnou LED. Tlačidlá na zapnutie/vypnutie termostatu (neodpojuje od napájania) a na ručné zníženie teploty (s indikáciou LED). Pracovná teplota: 0 °C až +55 °C Priestorový termostat s tepelnou spätnou väzbou: Nastaviteľné teploty: cca +13 °C až +27 °C Nastaviteľné ručné zníženie teploty: cca 2 K až 8 K Hysteréza: cca ±0,25 K Podlahový termostat: Nastaviteľné teploty: cca +15 °C až +48 °C Nastaviteľné ručné zníženie teploty: cca 4 K až 16 K Hysterézia: cca ±0,5 K. K svorkám 1, 2 spínacieho prístroja je nutné pripojiť vonkajší snímač teploty 3292U-A90100 (nie je súčasťou dodávky).	biela / ľadová biela biela / ľadová modrá biela / ľadová zelená biela / ľadová oranžová biela / ľadová šedá grafitová / ľadová biela	V 3292M-A10101 01 V 3292M-A10101 41 V 3292M-A10101 42 V 3292M-A10101 43 V 3292M-A10101 44 V 3292M-A10101 61	1 1 1 1 1 1	
Neo®			1 2 3 **4** **5** 6 7 8		
3292U-A00003	**Termostat univerzálny programovateľný** Ovládacia jednotka (je nutné použiť spínací prístroj). Voliteľná funkcia priestorového, podlahového alebo kombinovaného termostatu. Nastaviteľné teploty: 0 °C až +50 °C Prevádz. režimy: manuálny, automatický, dovolenka 3 časové programy (každý 70 čas. značiek – min. po 5 min.; dni v týždni 1, 2 … , 7, 1 - 5, 6 - 7, 1 - 7) Adaptívna regulácia, funkcia predvídania, soft-vérové vypnutie, voľba kúrenia alebo chladenia, min. a max. teplota podlahy, obmedzenie nastaviteľných teplôt, voľba reakcie na ovládanie kontaktom, protimrazová ochrana, ochrana ventilov, inverzia výstupu, počítadlo prevádzkových hodín, automatický prechod zimný/letný čas, zámka tlačidiel, jas a kontrast displeja, voľba snímača teploty, voľba jazyka (CZ, EN, RUS) Rezerva chodu: cca 90 dní (dobíjací Li článok) Displej svieti iba pri napájaní z 230 V. Pracovná teplota: 0 °C až +50 °C Snímač teploty podlahy 3292U-A90100 je nutné objednať zvlášť.	**Neo®** biela grafitová **Neo® Tech** titánová oceľová onyx	 V 3292M-A10301 03 V 3292M-A10301 61 V 3292M-A10301 08 V 3292M-A10301 36 V 3292M-A10301 37	 1 1 1 1 1	
Neo® **Neo® Tech**			1 2 3 **4** **5** 6 7 8		

Poznámky:
N Novinka
V Výbeh – v období po 1. 3. 2024 už materiál nemusí byť dostupný.

Termostaty a časové spínače
Termostaty

	Pre prístroje	Názov	Farba	Objedn. kód	Jednot. bal. ks
	Pre dizajn	**Technické údaje**		**Kompletnosť**	
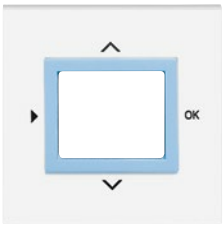	2CHX880040A0033 2CKA006410A0399 2CKA001032A0518	**Kryt pre prístroje s plávajúcim krytom** Pre termostat so spínacími hodinami, ovládač časovací komfortný Busch-Timer® alebo snímač kvality vzduchu.	**Neo®** biela / ľadová biela biela / ľadová modrá biela / ľadová zelená biela / ľadová oranžová biela / ľadová šedá grafitová / ľadová biela **Neo® Tech** oceľová / teracotta titánová / onyx oceľová / titánová onyx / titánová	 Ⓥ 3299M-A40100 01 Ⓥ 3299M-A40100 41 Ⓥ 3299M-A40100 42 Ⓥ 3299M-A40100 43 Ⓥ 3299M-A40100 44 Ⓥ 3299M-A40100 61 Ⓥ 3299M-A40100 71 Ⓥ 3299M-A40100 72 Ⓥ 3299M-A40100 73 Ⓥ 3299M-A40100 74	 5/1 5/1 5/1 5/1 5/1 5/1 5/1 5/1 5/1 5/1
	Neo® **Neo® Tech**			1 2 3 **4** 5 6 7 8	
	3292U-A00003	**Termostat univerzálny s otočným nastavením teploty** Ovládacia jednotka (je nutné použiť spínací prístroj). Voliteľná funkcia priestorového, alebo podlahového termostatu. Lineárne nastavenie teploty. Indikácia stavu výstupu dvojfarebnou LED. Tlačidlá na zapnutie/vypnutie regulácie (neodopne od napájania) a na ručné zníženie teploty (s indikáciou LED). Pracovná teplota: 0 °C až +55 °C Priestorový termostat s tepelnou spätnou väzbou: Nastaviteľné teploty: cca +13 °C až +27 °C Nastaviteľné ručné zníženie teploty: cca 2 K až 8 K Hysteréza: cca ±0,25 K Podlahový termostat: Nastaviteľné teploty: cca +15 °C až +48 °C Nastaviteľné ručné zníženie teploty: cca 4 K až 16 K Hysteréza: cca ±0,5 K. K svorkám 1, 2 spínacieho prístroja je nutné pripojiť vonkajší snímač teploty 3292U-A90100 (nie je súčasťou dodávky).	**Element®** biela / ľadová biela biela / biela biela / ľadová šedá **Time®, Time® Arbo** biela / ľadová biela biela / biela titánová starostrieborná šampanská antracitová oceľová	 3292E-A10101 01 3292E-A10101 03 3292E-A10101 04 3292E-A10101 01 3292E-A10101 03 3292E-A10101 08 3292E-A10101 32 3292E-A10101 33 3292E-A10101 34 3292E-A10101 36	 1 1 1 1 1 1 1 1 1 1
	Element® **Time®** **Time® Arbo**			1 2 3 **4** 5 6 7 8	
	3292U-A00003	**Termostat univerzálny programovateľný** Ovládacia jednotka (je nutné použiť spínací prístroj). Voliteľná funkcia priestorového, podlahového alebo kombinovaného termostatu. Nastaviteľné teploty: 0 °C až +50 °C Prevádz. režimy: manuálny, automatický, dovolenka 3 časové programy (každý 70 čas. značiek – min. po 5 min.; dni v týždni 1, 2 … , 7, 1 - 5, 6 - 7, 1 - 7) Adaptívna regulácia, funkcia predvídania, softvérové vypnutie, voľba kúrenia alebo chladenia, min. a max. teplota podlahy, obmedzenie nastaviteľných teplôt, voľba reakcie na ovládanie kontaktom, protimrazová ochrana, ochrana ventilov, inverzia výstupu, počítadlo prevádzkových hodín, automatický prechod zimný/letný čas, zámka tlačidiel, jas a kontrast displeja, voľba snímača teploty, voľba jazyka (CZ, EN, RUS) Rezerva chodu: cca 90 dní (dobíjací Li článok) Displej svieti iba pri napájaní z 230 V. Pracovná teplota: 0 °C až +50 °C Snímač teploty podlahy 3292U-A90100 je nutné objednať zvlášť.	**Element®** biela / ľadová biela biela / biela biela / ľadová šedá **Time®, Time® Arbo** biela / ľadová biela biela / biela titánová starostrieborná šampanská antracitová oceľová	 3292E-A10301 01 3292E-A10301 03 3292E-A10301 04 3292E-A10301 01 3292E-A10301 03 3292E-A10301 08 3292E-A10301 32 3292E-A10301 33 3292E-A10301 34 3292E-A10301 36	 1 1 1 1 1 1 1 1 1 1
	Element® **Time®** **Time® Arbo**			1 2 3 **4** 5 6 7 8	

Poznámky:
Ⓥ Výbeh – v období po 1. 3. 2024 už materiál nemusí byť dostupný.

Termostaty a časové spínače
Termostaty

Pre prístroje / Pre dizajn	Názov / Technické údaje	Farba	Objedn. kód / Kompletnosť	Jednot. bal. ks	
2CHX880040A0033 2CKA006410A0393 2CKA006410A0399 2CKA001032A0518	**Kryt pre prístroje s displejovým modulom** Pre termostat so spínacími hodinami, časovač Busch-Timer®, ovládač časovací komfortný Busch-Timer® alebo snímač kvality vzduchu.	**Element®** biela / ľadová biela biela / biela biela / ľadová šedá **Time®, Time® Arbo** biela / ľadová biela biela / biela titánová starostrieborná šampanská antracitová oceľová	 3299E-A40100 01 3299E-A40100 03 3299E-A40100 04 3299E-A40100 01 3299E-A40100 03 3299E-A40100 08 3299E-A40100 32 3299E-A40100 33 3299E-A40100 34 3299E-A40100 36	 5/1 5/1 5/1 5/1 5/1 5/1 5/1 5/1 5/1 5/1	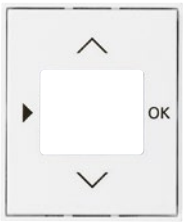
Element® **Time®** **Time® Arbo**			1 2 3 **4** **5** 6 7 8		
2CKA001032A0525 2CKA001032A0528 2CKA001032A0531	**Kryt termostatu priestorového s otočným ovladačom** [59] S upevňovacou maticou. Pre priestorový termostat so zapínacím alebo prepínacím kontaktom. Pre termostat pre kúrenie/chladenie.	**Element®** biela / ľadová biela biela / biela biela / ľadová šedá **Time®, Time® Arbo** biela / ľadová biela biela / biela titánová starostrieborná šampanská antracitová oceľová	 N 3292E-A00300 01 N 3292E-A00300 03 N 3292E-A00300 04 N 3292E-A00300 01 N 3292E-A00300 03 N 3292E-A00300 08 N 3292E-A00300 32 N 3292E-A00300 33 N 3292E-A00300 34 N 3292E-A00300 36	 5/1 5/1 5/1 5/1 5/1 5/1 5/1 5/1 5/1 5/1	
Element® **Time®** **Time® Arbo**			1 2 3 **4** **5** 6 7 8		
2CHX880040A0033 2CKA006410A0393 2CKA006410A0399 2CKA001032A0518	**Kryt pre prístroje s displejovým modulom** Pre termostat so spínacími hodinami, časovač Busch-Timer®, ovládač časovací komfortný Busch-Timer® alebo snímač kvality vzduchu.	antracitová slonová kosť hliníková strieborná štúdiová biela ušľachtilá oceľ [57] zamatová biela zamatová čierna	2CKA006430A0303 2CKA006430A0304 2CKA006430A0305 2CKA006430A0306 2CKA006430A0344 2CKA006430A0388 2CKA006430A0389	10/1 10/1 10/1 10/1 10/1 10/1 10/1	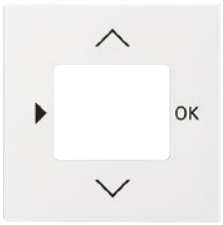
future® linear	Typové číslo: 6435-8xx		1 2 3 **4** **5** 6 7 8		
2CKA001032A0525 2CKA001032A0528 2CKA001032A0531	**Kryt termostatu priestorového s otočným ovladačom** S upevňovacou maticou. Pre priestorový termostat so zapínacím alebo prepínacím kontaktom. Pre termostat pre kúrenie/chladenie.	antracitová slonová kosť hliníková strieborná štúdiová biela ušľachtilá oceľ [44] zamatová biela zamatová čierna	N 2CKA001710A4198 N 2CKA001710A4199 N 2CKA001710A4200 N 2CKA001710A4202 N 2CKA001710A4203 N 2CKA001710A4204 N 2CKA001710A4205	10/1 10/1 10/1 10/1 10/1 10/1 10/1	
future® linear	Typové číslo: 1794 R-8xx		1 2 3 **4** **5** 6 7 8		
2CKA001032A0498	**Kryt termostatu s otočným ovládaním** Pre prístroj termostatu pre podlahové vykurovanie.	antracitová slonová kosť hliníková strieborná štúdiová biela ušľachtilá oceľ [57] zamatová biela zamatová čierna	V 2CKA001710A3630 V 2CKA001710A3568 V 2CKA001710A3669 V 2CKA001710A3569 V 2CKA001710A3756 V 2CKA001710A3886 V 2CKA001710A3909	10/1 10/1 10/1 10/1 10/1 10/1 10/1	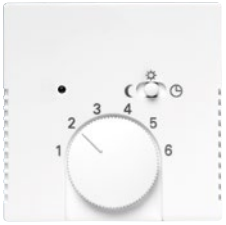
future® linear	Typové číslo: 1795-8xx		1 2 3 **4** **5** 6 7 8		

Poznámky:
[44] Skutočný kovový povrch. Skutočný kov a imitácia kovu sa môžu vzhľadovo líšiť.
[57] Imitácia kovu nástrekom na plast. Skutočný kov a imitácia kovu sa môžu vzhľadovo líšiť.
N Novinka
V Výbeh – v období po 1. 3. 2024 už materiál nemusí byť dostupný.

Termostaty a časové spínače

Termostaty

	Pre prístroje	Názov	Farba	Objedn. kód	Jednot. bal. ks
	Pre dizajn	**Technické údaje**		**Kompletnosť**	
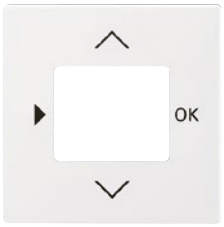	2CHX880040A0033 2CKA006410A0393 2CKA006410A0399 2CKA001032A0518	**Kryt pre prístroje s displejovým modulom** Pre termostat so spínacími hodinami, časovač Busch-Timer®, ovládač časovací komfortný Busch-Timer® alebo snímač kvality vzduchu.	antracitová slonová kosť štúdiová biela metalická šedá	2CKA006430A0303 2CKA006430A0304 2CKA006430A0306 2CKA006430A0351	10/1 10/1 10/1 10/1
	solo® **solo® carat**	Typové číslo: 6435-8xx		1 2 3 **4** 5 6 7 8	
	2CKA001032A0525 2CKA001032A0528 2CKA001032A0531	**Kryt termostatu priestorového s otočným ovladačom** S upevňovacou maticou. Pre priestorový termostat so zapínacím alebo prepínacím kontaktom. Pre termostat pre kúrenie/chladenie.	antracitová slonová kosť štúdiová biela	N 2CKA001710A4198 N 2CKA001710A4199 N 2CKA001710A4202	10/1 10/1 10/1
	solo® **solo® carat**	Typové číslo: 1794 R-8xx		1 2 3 **4** 5 6 7 8	
	2CKA001032A0498	**Kryt termostatu s otočným ovládaním** Pre prístroj termostatu pre podlahové vykurovanie.	antracitová slonová kosť štúdiová biela metalická šedá	V 2CKA001710A3630 V 2CKA001710A3568 V 2CKA001710A3569 V 2CKA001710A3848	10/1 10/1 10/1 10/1
	solo® **solo® carat**	Typové číslo: 1795-8xx		1 2 3 **4** 5 6 7 8	
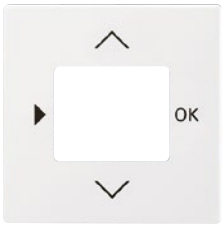	2CHX880040A0033 2CKA006410A0393 2CKA006410A0399 2CKA001032A0518	**Kryt pre prístroje s displejovým modulom** Pre termostat so spínacími hodinami, časovač Busch-Timer®, ovládač časovací komfortný Busch-Timer® alebo snímač kvality vzduchu.	antracitová hliníková strieborná štúdiová biela metalická šedá zamatová biela zamatová čierna	2CKA006430A0303 2CKA006430A0305 2CKA006430A0306 2CKA006430A0351 2CKA006430A0388 2CKA006430A0389	10/1 10/1 10/1 10/1 10/1 10/1
	Busch-axcent®	Typové číslo: 6435-8xx		1 2 3 **4** 5 6 7 8	
	2CKA001032A0525 2CKA001032A0528 2CKA001032A0531	**Kryt termostatu priestorového s otočným ovladačom** S upevňovacou maticou. Pre priestorový termostat so zapínacím alebo prepínacím kontaktom. Pre termostat pre kúrenie/chladenie.	antracitová hliníková strieborná štúdiová biela zamatová biela zamatová čierna	N 2CKA001710A4198 N 2CKA001710A4200 N 2CKA001710A4202 N 2CKA001710A4204 N 2CKA001710A4205	10/1 10/1 10/1 10/1 10/1
	Busch-axcent®	Typové číslo: 1794 R-8xx		1 2 3 **4** 5 6 7 8	
	2CKA001032A0498	**Kryt termostatu s otočným ovládaním** Pre prístroj termostatu pre podlahové vykurovanie.	antracitová hliníková strieborná štúdiová biela metalická šedá zamatová biela zamatová čierna	V 2CKA001710A3630 V 2CKA001710A3669 V 2CKA001710A3569 V 2CKA001710A3848 V 2CKA001710A3886 V 2CKA001710A3909	10/1 10/1 10/1 10/1 10/1 10/1
	Busch-axcent®	Typové číslo: 1795-8xx		1 2 3 **4** 5 6 7 8	

Poznámky:
N Novinka
V Výbeh – v období po 1. 3. 2024 už materiál nemusí byť dostupný.

Termostaty a časové spínače
Časové spínače

Pre prístroje	Názov	Farba	Objedn. kód	Jednot. bal. ks	
Pre dizajn	**Technické údaje**		**Kompletnosť**		
	Prístroj ovládača časového mechanického				
	Otočením ovládacieho prvku sa nastaví požadovaný čas (orientačná stupnica je na kryte) a dôjde k zopnutiu. Po uplynutí nastaveného času		2CKA001043A0124	1	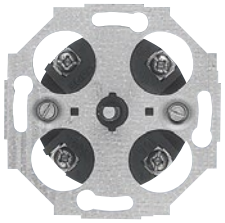
Tango®	(v polohe nula) dôjde k rozopnutiu.				
Neo®	Nastaviteľné oneskorenie vypnutia: max. 120 min.				
Element®	Odchýlka od nastavenej hodnoty: ±5 %				
Time® (Arbo)	Možnosť vynulovania uvedením ovládacieho prvku do východiskovej polohy.				
future® linear	Mechanický dvojpólový kontakt.				
solo® (carat)	Typové číslo: 1071 U				
Busch-axcent®	16 A (cos φ ≥ 0,25), 250 V AC		1 2 3 4 5 6 7 8		
3292A-A20301 ..	**Prístroj spínací pre spínacie hodiny**				
3292H-A20301 ..	Možnosť pripojenia bezpotenciálového kontaktu pre vzdialené ovládanie.		3292U-A00013	1	
3292M-A20301 ..	Pozn.: pri výpadku napájania zhasne displej ovládacej jednotky.				
3292E-A20301 ..	Pracovná teplota: 0 °C až +50 °C				
	Výstup: bezpečnostný zapínací kontakt relé, s bezpečným				
Tango®	galvanickým oddelením				
Levit® (M)	2 300 W pre ohmickú záťaž (AC-1), 750 W pre ☼,				
Neo® (Tech)	350 V·A pre ⊣▭⊢, 750 V·A pre Ⓜ (AC-15)				
Element®					
Time® (Arbo)	230 V AC, 3-vodičové pripojenie		1 2 3 4 5 6 7 8		
	Prístroj časovača Busch-Timer®				
	Stlačením tlačidla OK sa časovanie aktivuje alebo zastaví. Zobrazenie		2CKA006410A0393	1	
basic55®	zostávajúceho času do vypnutia. Akustická signalizácia vypnutia.				
Tango®	Možnosť zablokovania zmeny nastaveného času.				
Levit® (M)	Nastaviteľný čas: 1 s až 9 h 59 min 59 s (režim 1);				
Element®	15, 30, 45 min. (režim 2)				
Time® (Arbo)	Spínací prvok: relé				
future® linear	Typové číslo: 6465 U-101-500				
solo® (carat)	4 A, 230 V AC pre induktívnu záťaž				
Busch-axcent®	10 A (cos φ = 1), 2 300 W, 230 V AC, 3-vodičové pripojenie		1 2 3 4 5 6 7 8		
	Prístroj relé univerzálneho				
	Pre časovací ovládač Busch-Timer®.		2CKA006401A0049	1	
	Pre snímač pohybu Busch-Wächter® 180 UP Allwetter 44®.				
	Pre: ☼ ⫼ ⫼ ⊣▭⊢ [42]				
	Prístroj je možné ovládať tiež paralelne pripojenými zapínacími ovládačmi (radenie 1/0). [14]				
future® linear	Pracovná teplota: –25 °C až +55 °C				
solo® (carat)	Typové číslo: 6401 U-102-500				
Busch-axcent®	3-vodičové pripojenie.				
Allwetter 44®	10 AX, 2 300 W/V·A, 230 V AC, 50 Hz		1 2 3 4 5 6 7 8		
2CKA006401A0049	**Ovládač časovací komfortný Busch-Timer®**				
	V kombinácii s univerzálnym relé napr. pre časovo riadené spínanie svietidiel.		2CKA006410A0399	1	
	Prevádzkové režimy: Ručne, Automat, Dovolenka				
	Rezerva chodu: min. 10 rokov (Dátum a čas sú prednastavené z výroby)				
	Spínacie režimy: Denné/Týždenné spínacie hodiny, Astrofunkcia				
	Pre každý deň je možné zadať 6 spínacích časov.				
	Podsvietenie displeja: automatické / zapnuté / vypnuté				
future® linear	Voliteľné časové okno pre astrofunkciu. Voliteľný zámok tlačidiel.				
solo® (carat)	Automatické prepínanie letného a zimného času (možné zrušiť).				
Busch-axcent®	Typové číslo: 6455-101-500		1 2 3 4 5 6 7 8		
	Ovládač časový zapínací so vzduchovým oneskorovačom		SA 10/220/1	24/1	
	Nastaviteľné oneskorenie vypnutia: 10 s - 5 min.				
	Aktivuje sa pripojením ovládacieho vstupu na vodič N.				
	3-vodičové pripojenie				
	10 A, 230 V AC		1 2 3 4 5 6 7 8		
2CHX880040A0033	**Kryt pre prístroje s displejovým modulom**				
2CKA006410A0393	Pre termostat so spínacími hodinami,	biela	2CKA006430A0352	10/1	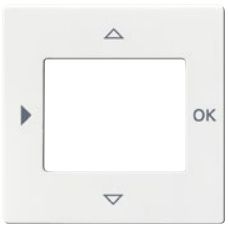
2CKA006410A0399	časovač Busch-Timer®, ovládač časovací	slonová kosť	2CKA006430A0353	10/1	
2CKA001032A0518	komfortný Busch-Timer® alebo snímač kvality vzduchu.	grafitová šedá	2CKA006430A0393	10/1	
basic55®	Typové číslo: 6435-9x-507		1 2 3 4 5 6 7 8		

Poznámky:
[14] Ak je použitá tlejivka alebo LED, nesmie premosťovať kontakt tlačidlového ovládača (je nutné použiť prístroj so svorkou N).
[42] Tiež napr. pre svietidlá s LED alebo kompaktné žiarivky na 230 V AC (tzv. úsporné žiarovky).
Schémy zapojenia k jednotlivým prístrojom uvedeným v tejto kapitole – pozrite kapitolu Technické údaje.

Termostaty a časové spínače
Časové spínače

Pre prístroje	Názov	Farba	Objedn. kód	Jednot. bal. ks
Pre dizajn	**Technické údaje**		**Kompletnosť**	
2CKA001043A0124	**Kryt ovládača časového mechanického**			
		biela	3294A-A00160 B	5/1
		slonová kosť	3294A-A00160 C	5/1
		šedá	3294A-A00160 S	5/1
		béžová	3294A-A00160 D	5/1
		hnedá	3294A-A00160 H	5/1
		čierna	3294A-A00160 N	5/1
		dymová šedá	3294A-A00160 S2	5/1
		vresová červená	3294A-A00160 R2	5/1
Tango®			1 2 3 **4** 5 6 7 8	
3292U-A00013 3292U-A00003	**Hodiny spínacie programovateľné** Ovládacia jednotka (je nutné použiť spínací prístroj). Prevádzkové režimy: manuálny, automatický, automatický astro, časovač, dovolenka 3 časové programy (každý 70 čas. značiek – min. po 5 min.; dni v týždni 1, 2 … , 7, 1 - 5, 6 - 7, 1 - 7) Softvérové vypnutie, astrofunkcie (zemepisné súradnice, časové pásmo, korekcia východu a západu slnka), voľba reakcie na ovládanie kontaktom, inverzia výstupu, počítadlo prevádzkových hodín, automatický prechod zimný/letný čas, meranie priestorovej teploty, zámka tlačidiel, jas a kontrast displeja, voľba jazyka (CZ, EN, RUS) Rezerva chodu: cca 90 dní (dobíjací Li článok) Displej svieti iba pri napájaní z 230 V. Pracovná teplota: 0 °C až +50 °C	biela	3292A-A20301 B	1
		slonová kosť	3292A-A20301 C	1
		šedá	3292A-A20301 S	1
		béžová	3292A-A20301 D	1
		hnedá	3292A-A20301 H	1
		čierna	3292A-A20301 N	1
		dymová šedá	3292A-A20301 S2	1
		vresová červená	3292A-A20301 R2	1
Tango®			1 2 3 **4** 5 6 7 8	
2CHX880040A0033 2CKA006410A0393 2CKA006410A0399 2CKA001032A0518	**Kryt pre prístroje s displejovým modulom** Pre termostat so spínacími hodinami, časovač Busch-Timer®, ovládač časovací komfortný Busch-Timer® alebo snímač kvality vzduchu.	biela	3299A-A40100 B	5/1
		slonová kosť	3299A-A40100 C	5/1
		šedá	3299A-A40100 S	5/1
		béžová	3299A-A40100 D	5/1
		hnedá	3299A-A40100 H	5/1
		čierna	3299A-A40100 N	5/1
		dymová šedá	3299A-A40100 S2	5/1
		vresová červená	3299A-A40100 R2	5/1
Tango®			1 2 3 **4** 5 6 7 8	
3292U-A00013 3292U-A00003	**Hodiny spínacie programovateľné** Ovládacia jednotka (je nutné použiť spínací prístroj). Prevádzkové režimy: manuálny, automatický, automatický astro, časovač, dovolenka 3 časové programy (každý 70 čas. značiek – min. po 5 min.; dni v týždni 1, 2 … , 7, 1 - 5, 6 - 7, 1 - 7) Softvérové vypnutie, astrofunkcie (zemepisné súradnice, časové pásmo, korekcia východu a západu slnka), voľba reakcie na ovládanie vonkajším kontaktom, inverzia funkcie výstupu, počítadlo prevádzkových hodín, automatický prechod zimný/letný čas, meranie priestorovej teploty, zámka tlačidiel, jas a kontrast displeja, voľba jazyka (CZ, EN, RUS). Rezerva chodu: cca 90 dní (dobíjací Li článok) Displej svieti iba pri napájaní z 230 V. Pracovná teplota: 0 °C až +50 °C	**Levit®**		
		biela / ľadová biela	3292H-A20301 01	1
		biela / biela	3292H-A20301 03	1
		šedá / biela	3292H-A20301 16	1
		slonová kosť / biela	3292H-A20301 17	1
		macchiato / biela	3292H-A20301 18	1
		biela / dymová čierna	3292H-A20301 62	1
		žltá / dymová čierna	3292H-A20301 64	1
		červená / dymová čierna	3292H-A20301 65	1
		oranžová / dymová čierna	3292H-A20301 66	1
		zelená / dymová čierna	3292H-A20301 67	1
		Levit®M		
		onyx / dymová čierna	3292H-A20301 63	1
		perleťová / ľadová biela	3292H-A20301 68	1
		oceľová / dymová čierna	3292H-A20301 69	1
		titánová / dymová čierna	3292H-A20301 70	1
Levit® **Levit®M**			1 2 3 **4** 5 6 7 8	

Poznámky:

Termostaty a časové spínače
Časové spínače

Pre prístroje	Názov	Farba	Objedn. kód	Jednot. bal. ks	
Pre dizajn	**Technické údaje**		**Kompletnosť**		
2CHX880040A0033	**Kryt pre prístroje s displejovým modulom**				
2CKA006410A0393	Pre termostat so spínacími hodinami,	**Levit®**			
2CKA006410A0399	časovač Busch-Timer®, ovládač časovací	biela	3299H-A40100 03	5/1	
2CKA001032A0518	komfortný Busch-Timer® alebo snímač	šedá	3299H-A40100 16	5/1	
	kvality vzduchu.	slonová kosť	3299H-A40100 17	5/1	
		macchiato	3299H-A40100 18	5/1	
	V prípade samostatnej inštalácie prístroja je	žltá	3299H-A40100 64	5/1	
	nutné na tento kryt použiť **rámček s otvorom**	červená	3299H-A40100 65	5/1	
	55 × 55 mm (3901H-A05510 ..) – pozrite kapitolu	oranžová	3299H-A40100 66	5/1	
	Levit®, Levit®M.	zelená	3299H-A40100 67	5/1	
	V prípade inštalácie prístroja do viacnásobných				
	kombinácií je nutné na tento kryt použiť	**Levit®M**			
	štandardný rámček zodpovedajúci násobnosti	onyx	3299H-A40100 63	5/1	
	(3901H-A050.0 ..). Podľa pozície prístroja	perleťová	3299H-A40100 68	5/1	
	v rámčeku je potrebné použiť ešte krajný alebo	oceľová	3299H-A40100 69	5/1	
	stredný **kryt rámčeka s otvorom 55 × 55 mm**	titánová	3299H-A40100 70	5/1	
	(3901H-A00.55 ..) – pozrite kapitolu Levit®,				
	Levit®M.				
	K dispozícii je tiež dvojnásobný **rámček s otvormi**				
Levit®	**55 × 55 mm** (3901H-A05520 ..) – pozrite kpitolu				
Levit®M	Levit®, Levit®M.		1 2 3 **4** **5** 6 7 8		
2CKA001043A0124	**Kryt ovládača časového mechanického**				
		biela / ľadová biela	ⓥ 3294M-A00160 01	5/1	
		biela / ľadová modrá	ⓥ 3294M-A00160 41	5/1	
		biela / ľadová zelená	ⓥ 3294M-A00160 42	5/1	
		biela / ľadová oranžová	ⓥ 3294M-A00160 43	5/1	
		biela / ľadová šedá	ⓥ 3294M-A00160 44	5/1	
		grafitová / ľadová biela	ⓥ 3294M-A00160 61	5/1	
Neo®			1 2 3 **4** **5** 6 7 8		
3292U-A00013	**Hodiny spínacie programovateľné**				
3292U-A00003	Ovládacia jednotka (je nutné použiť spínací prístroj).	**Neo®**			
	Prevádzkové režimy: manuálny, automatický,	biela	ⓥ 3292M-A20301 03	1	
	automatický astro, časovač, dovolenka	grafitová	ⓥ 3292M-A20301 61	1	
	3 časové programy (každý 70 čas. značiek – min.				
	po 5 min.; dni v týždni 1, 2 … , 7, 1 - 5, 6 - 7, 1 - 7)	**Neo® Tech**			
	softvérové vypnutie, astrofunkcie (zemepisné	titánová	ⓥ 3292M-A20301 08	1	
	súradnice, časové pásmo, korekcia východu	oceľová	ⓥ 3292M-A20301 36	1	
	a západu slnka), voľba reakcie na ovládanie	onyx	ⓥ 3292M-A20301 37	1	
	kontaktom, inverzia výstupu, počítadlo prevádz-				
	kových hodín, automatický prechod zimný/letný				
	čas, meranie priestorovej teploty, zámka tlačidiel,				
	jas a kontrast displeja, voľba jazyka (CZ, EN, RUS)				
	Rezerva chodu: cca 90 dní (dobíjací Li článok)				
	Displej svieti iba pri napájaní z 230 V.				
	Pracovná teplota: 0 °C až +50 °C				
Neo®					
Neo® Tech			1 2 3 **4** **5** 6 7 8		
2CKA001043A0124	**Kryt ovládača časového mechanického**				
		Element®			
		biela / ľadová biela	3294E-A00160 01	5/1	
		biela / biela	3294E-A00160 03	5/1	
		biela / ľadová šedá	3294E-A00160 04	5/1	
		Time®, Time® Arbo			
		biela / ľadová biela	3294E-A00160 01	5/1	
		biela / biela	3294E-A00160 03	5/1	
		titánová	3294E-A00160 08	5/1	
		starostrieborná	3294E-A00160 32	5/1	
		šampanská	3294E-A00160 33	5/1	
		antracitová	3294E-A00160 34	5/1	
		oceľová	3294E-A00160 36	5/1	
Element®					
Time®					
Time® Arbo			1 2 3 **4** **5** 6 7 8		

Poznámky:
ⓥ Výbeh – v období po 1. 3. 2024 už materiál nemusí byť dostupný.

Termostaty a časové spínače
Časové spínače

	Pre prístroje	Názov	Farba	Objedn. kód	Jednot. bal. ks
	Pre dizajn	**Technické údaje**		**Kompletnosť**	
	3292U-A00013 3292U-A00003	**Hodiny spínacie programovateľné** Ovládacia jednotka (je nutné použiť spínací prístroj). Prevádzkové režimy: manuálny, automatický, automatický astro, časovač, dovolenka 3 časové programy (každý 70 čas. značiek – min. po 5 min.; dni v týždni 1, 2 … , 7, 1 - 5, 6 - 7, 1 - 7) softvérové vypnutie, astrofunkcie (zemepisné súradnice, časové pásmo, korekcia východu a západu slnka), voľba reakcie na ovládanie kontaktom, inverzia výstupu, počítadlo prevádzkových hodín, automatický prechod zimný/letný čas, meranie priestorovej teploty, zámka tlačidiel, jas a kontrast displeja, voľba jazyka (CZ, EN, RUS) Rezerva chodu: cca 90 dní (dobíjací Li článok) Displej svieti iba pri napájaní z 230 V. Pracovná teplota: 0 °C až +50 °C	**Element®** biela / ľadová biela biela / biela biela / ľadová šedá **Time®, Time® Arbo** biela / ľadová biela biela / biela titánová starostrieborná šampanská antracitová oceľová	 3292E-A20301 01 3292E-A20301 03 3292E-A20301 04 3292E-A20301 01 3292E-A20301 03 3292E-A20301 08 3292E-A20301 32 3292E-A20301 33 3292E-A20301 34 3292E-A20301 36	 1 1 1 1 1 1 1 1 1 1
	Element® **Time®** **Time® Arbo**			1 2 3 **4** 5 6 7 8	
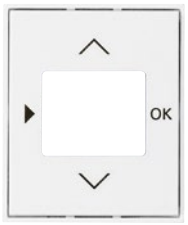	2CHX880040A0033 2CKA006410A0393 2CKA006410A0399 2CKA001032A0518	**Kryt pre prístroje s displejovým modulom** Pre termostat so spínacími hodinami, časovač Busch-Timer®, ovládač časovací komfortný Busch-Timer® alebo snímač kvality vzduchu.	**Element®** biela / ľadová biela biela / biela biela / ľadová šedá **Time®, Time® Arbo** biela / ľadová biela biela / biela titánová starostrieborná šampanská antracitová oceľová	 3299E-A40100 01 3299E-A40100 03 3299E-A40100 04 3299E-A40100 01 3299E-A40100 03 3299E-A40100 08 3299E-A40100 32 3299E-A40100 33 3299E-A40100 34 3299E-A40100 36	 5/1 5/1 5/1 5/1 5/1 5/1 5/1 5/1 5/1 5/1
	Element® **Time®** **Time® Arbo**			1 2 3 **4** 5 6 7 8	
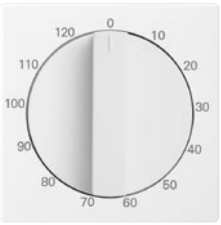	2CKA001043A0124	**Kryt ovládača časového mechanického**	antracitová slonová kosť hliníková strieborná štúdiová biela ušľachtilá oceľ' [57] zamatová biela zamatová čierna	2CKA001753A0265 2CKA001753A0266 2CKA001753A0267 2CKA001753A0301 2CKA001753A0302 2CKA001753A0303 2CKA001753A0304	10/1 10/1 10/1 10/1 10/1 10/1 10/1
	future® linear	Typové číslo: 1771-8xx-103		1 2 3 **4** 5 6 7 8	
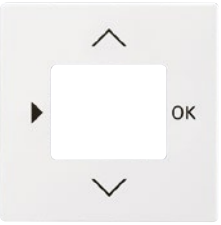	2CHX880040A0033 2CKA006410A0393 2CKA006410A0399 2CKA001032A0518	**Kryt pre prístroje s displejovým modulom** Pre termostat so spínacími hodinami, časovač Busch-Timer®, ovládač časovací komfortný Busch-Timer® alebo snímač kvality vzduchu.	antracitová slonová kosť hliníková strieborná štúdiová biela ušľachtilá oceľ' [57] zamatová biela zamatová čierna	2CKA006430A0303 2CKA006430A0304 2CKA006430A0305 2CKA006430A0306 2CKA006430A0344 2CKA006430A0388 2CKA006430A0389	10/1 10/1 10/1 10/1 10/1 10/1 10/1
	future® linear	Typové číslo: 6435-8xx		1 2 3 **4** 5 6 7 8	
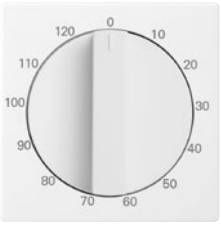	2CKA001043A0124	**Kryt ovládača časového mechanického**	antracitová slonová kosť štúdiová biela metalická šedá	2CKA001753A0265 2CKA001753A0266 2CKA001753A0301 2CKA001753A0264	10/1 10/1 10/1 10/1
	solo® **solo® carat**	Typové číslo: 1771-8xx-103		1 2 3 **4** 5 6 7 8	

Poznámky:
[57] Imitácia kovu nástrekom na plast. Skutočný kov a imitácia kovu sa môžu vzhľadovo líšiť.

Termostaty a časové spínače
Časové spínače

Pre prístroje	Názov	Farba	Objedn. kód	Jednot. bal. ks	
Pre dizajn	**Technické údaje**		**Kompletnosť**		
2CHX880040A0033 2CKA006410A0393 2CKA006410A0399 2CKA001032A0518	**Kryt pre prístroje s displejovým modulom** Pre termostat so spínacími hodinami, časovač Busch-Timer®, ovládač časovací komfortný Busch-Timer® alebo snímač kvality vzduchu.	antracitová slonová kosť štúdiová biela metalická šedá	2CKA006430A0303 2CKA006430A0304 2CKA006430A0306 2CKA006430A0351	10/1 10/1 10/1 10/1	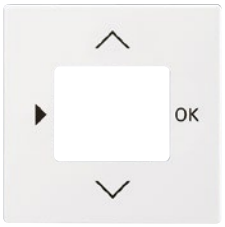
solo® **solo® carat**	Typové číslo: 6435-8xx		1 2 3 **4** **5** 6 7 8		
2CKA001043A0124	**Kryt ovládača časového mechanického**	antracitová hliníková strieborná štúdiová biela metalická šedá zamatová biela zamatová čierna	2CKA001753A0265 2CKA001753A0267 2CKA001753A0301 2CKA001753A0264 2CKA001753A0303 2CKA001753A0304	10/1 10/1 10/1 10/1 10/1 10/1	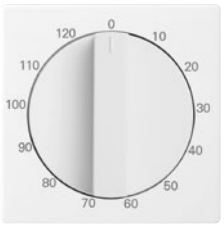
Busch-axcent®	Typové číslo: 1771-8xx-103		1 2 3 **4** **5** 6 7 8		
2CHX880040A0033 2CKA006410A0393 2CKA006410A0399 2CKA001032A0518	**Kryt pre prístroje s displejovým modulom** Pre termostat so spínacími hodinami, časovač Busch-Timer®, ovládač časovací komfortný Busch-Timer® alebo snímač kvality vzduchu.	antracitová hliníková strieborná štúdiová biela metalická šedá zamatová biela zamatová čierna	2CKA006430A0303 2CKA006430A0305 2CKA006430A0306 2CKA006430A0351 2CKA006430A0388 2CKA006430A0389	10/1 10/1 10/1 10/1 10/1 10/1	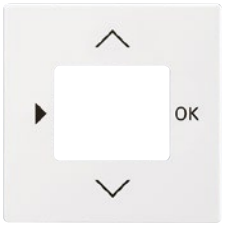
Busch-axcent®	Typové číslo: 6435-8xx		1 2 3 **4** **5** 6 7 8		

Poznámky:

20

Stmievače a regulátory

Stmievače a regulátory

Prístroje na zapustenú montáž	5
Prístroje na radovú montáž	12
Prehľad prístrojov	13

20

Stmievače a regulátory



—

V designoch

- Swing®
- Swing®L
- basic55®
- Tango®
- Levit®
- Levit®M
- Neo®
- Neo® Tech
- Element®
- Time®
- Time® Arbo
- future® linear
- solo®
- solo® carat
- Busch-axcent®
- Reflex SI
- Reflex SI Linear



Stmievač s otočným ovládaním
Otočením doprava alebo doľava zvýšite alebo znížite jas pripojeného svietidla. Pre zhasnutie alebo rozsvietenie stačí stlačiť gombík. Jednoduchšie to už nemôže byť.



Krátkocestný stmievač
Krátkym dotykom rozsvietite, alebo zhasnete. Dlhším pridržaním nastavíte jas podľa potreby. Svetlá môžete ovládať prehľadne aj pomocou mobilného telefónu.

Stmievače a regulátory

Prístroje na zapustenú montáž

	Radenie	Názov	Objedn. kód	Jednot. bal. ks
	Pre dizajn	**Technické údaje**	**Kompletnosť**	
	6	**Prístroj stmievača pre regulovateľné LED žiarovky, pre otočné ovládanie a tlačidlové spínanie** [9) 13)]	2CKA006512A0345	1
		Nastaviteľná minimálna a maximálna úroveň jasu. Nehlučná prevádzka vďaka technológii MOS-FET. Elektronická poistka proti skratu a preťaženiu. Pre stmievateľné retrofitové LED žiarovky (LEDi) na 230 V AC alebo napájané z vinutých či elektronických transformátorov. Pre vákuové a halogénové žiarovky na 230 V AC alebo napájané z vinutých či elektronických transformátorov. Retrofitové LED žiarovky a obyčajné žiarovky je možné kombinovať. Manuálne nastaviteľný režim fázovej regulácie na nábežnej alebo zostupnej hrane.		
	Swing®(L)	Možno kombinovať s prepínačom radenia 6, popr. 6 a 7 (pomocou prepínačov možno svietidlo iba spínať, ovládať jas nie je možné). Vstavaná hĺbka: 20 mm		
	basic55®			
	Tango®	Typové číslo: 6523 UR-103-500		
	Levit®(M)	2 - 100 W/V·A pre stmievateľné LED žiarovky na 230 V AC (charakteristika L)		
	Neo®	2 - 400 W/V·A pre stmievateľné LED žiarovky na 230 V AC (charakteristika C)		
	Element®	10 - 400 W pre vákuové a halogénové žiarovky na 230 V AC		
	Time® (Arbo)	10 - 400 W/V·A pre stmievateľné mn LED žiarovky (s transformátorom L, C) [11), 12)]		
	future® linear	10 - 400 W/V·A pre vákuové a halogénové mn žiarovky (s transformátorom L, C) [11), 12)]		
	solo® (carat)	10 - 100 W/V·A pre stmievateľné mn LED žiarovky (so zdrojom LC) [12)]		
	Busch-axcent®	10 - 100 W/V·A pre vákuové a halogénové mn žiarovky (so zdrojom LC) [12)]		
	Reflex SI (Linear)	2-vodičové pripojenie, 230 V AC, 50/60 Hz	**1** 2 3 4 5 6 7 8	
	6	**Prístroj stmievača pre regulovateľné LED žiarovky, pre otočné ovládanie a tlačidlové spínanie** [9) 13)]	ⓥ 2CKA006512A0335	1
		Nastaviteľná minimálna úroveň jasu. Nehlučná prevádzka vďaka technológii MOS-FET. Elektronická poistka proti skratu a preťaženiu. Pre stmievateľné retrofitové LED žiarovky (LEDi) na 230 V AC alebo napájané z vinutých či elektronických transformátorov. Pre vákuové a halogénové žiarovky na 230 V AC alebo napájané z vinutých či elektronických transformátorov. Retrofitové LED žiarovky a obyčajné žiarovky je možné kombinovať. Manuálne nastaviteľný režim fázovej regulácie na nábežnej alebo		
	Swing®(L)	zostupnej hrane.		
	basic55®			
	Tango®	Možno kombinovať s prepínačom radenia 6, popr. 6 a 7 (pomocou		
	Levit®(M)	prepínačov možno svietidlo iba spínať, ovládať jas nie je možné).		
	Neo®			
	Element®	Typové číslo: 6523 U-102-500		
	Time® (Arbo)	min. 2 W/V·A, max. 100 W/V·A pre stmievateľné LED žiarovky na 230 V AC		
	future® linear	min. 2 W/V·A, max. 100 W/V·A pre stmievateľné mn LED žiarovky [11), 12)]		
	solo® (carat)	min. 10 W, max. 250 W pre vákuové a halogénové žiarovky na 230 V AC		
	Busch-axcent®	min. 10 W/V·A, max. 250 W/V·A pre mn halogénové mn žiarovky [11), 12)]		
	Reflex SI (Linear)	2-vodičové pripojenie, 230 V AC, 50/60 Hz	**1** 2 3 4 5 6 7 8	
	6	**Prístroj stmievača na otočné ovládanie a tlačidlové spínanie** [9) 13)]		
		Nastaviteľná minimálna úroveň jasu.	ⓥ 2CKA006515A0704	1
	Swing®(L), basic55®	Pre ☼; tiež pre niektoré kompaktné žiarivky na 230 V AC		
	Tango®, Levit®(M)	(tzv. úsporné žiarovky), ktoré sú výrobcom určené na stmievanie		
	Neo®, Element®	(tzv. fázovou reguláciou so spúšťaním na nábežnej hrane).		
	Time® (Arbo)	Je možné kombinovať s prepínačom radenia 6, príp. 6 a 7 (pomocou		
	future® linear	prepínačov je možné svietidlo iba spínať, ovládať jas nie je možné).		
	solo® (carat)	Typové číslo: 2250 U		
	Busch-axcent®	min. 60 W, max. 600 W pre vákuové a halogénové žiarovky, 230 V AC		
	Reflex SI (Linear)	min. 10 W, max. 100 W pre stmievateľné kompaktné žiarivky, 230 V AC	**1** 2 3 4 5 6 7 8	
	6	**Prístroj stmievača na otočné ovládanie**		
	Swing®(L)	**a tlačidlové spínanie** [9) 13)]	2CKA006520A0227	1
	basic55®	Elektronická ochrana pred skratom a preťažením.		
	Tango®, Levit®(M)	Nastaviteľná minimálna úroveň jasu.		
	Neo®, Element®	Pre: ☼ [11)]		
	Time® (Arbo)	Je možné kombinovať so striedavým prepínačom (spínačom radenia 6);		
	future® linear	prepínačom je možné svietidlo iba spínať, ovládať jas nie je možné.		
	solo® (carat)	Informácie o tepelnom zaťažení – pozrite stranu 18 (pozn. 5).		
	Busch-axcent®	Typové číslo: 6520 U-500		
	Reflex SI (Linear)	min. 200 W/V·A, max. 700 W/V·A, 230 V AC	**1** 2 3 4 5 6 7 8	
		**Prístroj regulátora pre predradníky 1 - 10 V, pre otočné ovládanie a spínanie z minimálnej hodnoty jasu**	2CKA006599A2035	1
	Swing®(L)	Pre elektronické predradníky s rozhraním 1 - 10 V.		
	basic55®	Max. riadiaci prúd: 50 mA DC		
	Tango®, Levit®(M)	Bezpotenciálový kontakt na spínanie napájania predradníkov.		
	Neo®, Element®	Pre väčšie zátaže sa použije nepriame spínanie (pomocou relé) –		
	Time® (Arbo)	pozrite kapitolu Technické údaje.		
	future® linear	Typové číslo: 2112 U-101		
	solo® (carat)	4 A (cos φ ≥ 0,9), 3 A (cos φ = 0,5)		
	Busch-axcent®	700 W/V·A, 230 V AC, 50/60 Hz		
	Reflex SI (Linear)		**1** 2 3 4 5 6 7 8	

Poznámky:

[9)] Pri teplote okolia vyššej než 35 °C zaťažiteľnosť klesá (cca o 3 % / °C).

[11)] Pri použití vinutého transformátora max. zaťažiteľnosť klesne cca o 20 %.

[12)] Pri použití elektronického transformátora max. zaťažiteľnosť klesne cca o 5 %.

[13)] Je možné použiť tlejivku na orientačné podsvietenie (bližšia informácia je uvedená pri krytoch). mn = malé napätie

ⓥ Výbeh – v období po 1. 3. 2024 už materiál nemusí byť dostupný. **Popis funkcie stmievačov – pozrite stranu 17.**

Stmievače a regulátory
Prístroje na zapustenú montáž

Radenie	Názov	Objedn. kód	Jednot. bal. ks	
Pre dizajn	**Technické údaje**	**Kompletnosť**		
	Prístroj regulátora výkonového pre systém DALI, na otočné ovládanie a tlačidlové spínanie Na centrálne spínanie a stmievanie až 64 zariadení DALI podľa STN EN 62386. Integrovaný napájací zdroj pre DALI zbernicu. Zvýšená citlivosť nastavenia jasu pri pomalom otáčaní. Integrované orientačné LED osvetlenie (18 voliteľných farieb alebo vypnuté). Elektronická ochrana pred skratom a preťažením. Dĺžka vedenia DALI: max. 300 m (prierez žíl 1,5 - 2,5 mm²) Úroveň jasu pri zapnutí krátkym stlačením: naposledy použitá alebo predvoliteľná Základná úroveň jasu: minimálna alebo predvoliteľná	2CKA006599A2988	1	
Swing®(L) **basic55®** **Tango®** **Levit®(M)** **Neo®** **Element®** **Time® (Arbo)** **future® linear** **solo® (carat)** **Busch-axcent®** **Reflex SI (Linear)**	V aktívnom režime (pripojené L, N) prístroj slúži ako napájací zdroj DALI zbernica (15,5 V DC / 75 mA) až pre 37 zariadení DALI (príp. možno paralelne zapojiť až tri regulátory v aktívnom režime pre napájanie až 111 zariadení DALI). V pasívnom režime sa prístroj správa ako prídavná ovládacia jednotka. Paralelné prepojenie regulátorov: až 3 ks v aktívnom režime alebo až 5 ks v pasívnom režime Prístroj nie je vhodný na kombináciu s inými snímačmi DALI. Vlastná spotreba: max. 2,5 W Typové číslo: 2117/11 U-500 4-vodičové pripojenie (v pasívnom režime 2-vodičové) 230 V AC, 50/60 Hz	1 2 3 4 5 6 7 8		
	Prístroj regulátora pre systém DALI, na otočné ovládanie a tlačidlové spínanie Na centrálne spínanie a stmievanie až 64 zariadení DALI podľa STN EN 62386. Zvýšená citlivosť nastavenia jasu pri pomalom otáčaní. Integrované orientačné LED osvetlenie (18 voliteľných farieb alebo vypnuté) pre prispôsobenie krytu. Je nutné zaistiť napájanie z externého zdroja DALI podľa STN EN 62386 (napr. Tridonic, Philips, Helvar alebo pomocou aktívneho regulátora 2CKA006599A2988). Prúdová spotreba: max. 15 mA	2CKA006599A2987	1	
Swing®(L) **basic55®** **Tango®** **Levit®(M)** **Neo®** **Element®** **Time® (Arbo)** **future® linear** **solo® (carat)** **Busch-axcent®** **Reflex SI (Linear)**	Prístroj je odolný proti prepólovaniu. Dĺžka vedenia DALI: max. 300 m (prierez žíl 1,5 - 2,5 mm²) Úroveň jasu pri zapnutí krátkym stlačením: naposledy použitá alebo predvoliteľná Základná úroveň jasu: minimálna alebo predvoliteľná Paralelne je možné prepojiť až päť regulátorov. Možno použiť na ďalšie ovládacie miesto v kombinácii s prístrojom 2CKA006599A2988. Prístroj nie je vhodný na kombináciu s inými snímačmi DALI Typové číslo: 2117 U-500 2-vodičové připojení	1 2 3 4 5 6 7 8		
	Prístroj regulátora výkonového pre systém DALI, tunable white, pre otočné ovládanie a tlačidlové spínanie Pre centrálne spínanie a stmievanie až 64 zariadení DALI podľa STN EN 62386. Pre reguláciu farebnej teploty bieleho svetla LED svietidiel s predradníkom DALI s funkciou „tunable white“ zodpovedajúcou STN EN 62386-209 (Zariadenie Typ 8). Rozsah regulácie farebnej teploty: 2 700 - 6 500 K Zvýšená citlivosť nastavenia pri pomalom otáčaní. Integrované orientačné LED osvetlenie (18 voliteľných farieb alebo vypnuté) pre prispôsobenie krytu. Elektronická ochrana pred skratom a preťažením. Dĺžka vedenia DALI: max. 300 m (prierez žíl 1,5 - 2,5 mm²) Úroveň jasu pri zapnutí krátkym stlačením: naposledy použitá alebo predvoliteľná Základná úroveň jasu: minimálna alebo predvoliteľná V aktívnom režime prístroj slúži ako napájací zdroj DALI (15,5 V DC / 75 mA) až pre 37 zariadení DALI (príp. možno paralelne zapojiť až tri aktívne regulátory pre napájanie až 111 zariadení DALI). V pasívnom režime sa prístroj správa ako prídavná ovládacia jednotka. Paralelné prepojenie regulátorov: až 3 ks v aktívnom režime alebo až 5 ks v pasívnom režime Prístroj nie je vhodný pre kombináciu s inými snímačmi DALI.	2CKA006599A3026	1	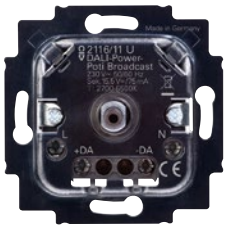
Swing®(L) **basic55®** **Tango®** **Levit®(M)** **Neo®** **Element®** **Time® (Arbo)** **future® linear** **solo® (carat)** **Busch-axcent®** **Reflex SI (Linear)**	Vlastná spotreba: max. 2,5 W Typové číslo: 2116/11 U 4-vodičové pripojenie (v pasívnom režime 2-vodičové) 230 V AC, 50/60 Hz	1 2 3 4 5 6 7 8		

Poznámky:
Popis funkcie stmievačov – pozrite stranu 17.

Stmievače a regulátory
Prístroje na zapustenú montáž

Pre prístroje	Názov	Objedn. kód	Jednot. bal. ks
Pre dizajn	**Technické údaje**	**Kompletnosť**	



Prístroj regulátora pre systém DALI, tunable white, pre otočné ovládanie a tlačidlové spínanie — 2CKA006599A3025 — 1

Pre centrálne spínanie a stmievanie až 64 zariadení DALI podľa STN EN 62386. Pre reguláciu farebnej teploty bieleho svetla LED svietidiel s predradníkom DALI s funkciou „tunable white" zodpovedajúcou STN EN 62386-209 (Zariadenie Typ 8).
Rozsah regulácie farebnej teploty: 2 700 - 6 500 K
Zvýšená citlivosť nastavenia pri pomalom otáčaní.
Integrované orientačné LED osvetlenie (18 voliteľných farieb alebo vypnuté) pre prispôsobenie krytu.

Swing®(L), **basic55®**, **Tango®**, **Levit®(M)**, **Neo®**, **Element®**, **Time® (Arbo)**, **future® linear**, **solo® (carat)**, **Busch-axcent®**, **Reflex SI (Linear)**

Je nutné zaistiť napájanie z externého zdroja DALI podľa STN EN 62386 (napr. Tridonic, Philips, Helvar alebo pomocou aktívneho regulátora 2CKA006599A3026).
Prúdová spotreba: max. 15 mA. Prístroj je odolný proti prepólovaniu.
Dĺžka vedenia DALI: max. 300 m (prierez žíl 1,5 - 2,5 mm²)
Úroveň jasu pri zapnutí krátkym stlačením: naposledy použitá alebo predvoliteľná
Základná úroveň jasu: minimálna alebo predvoliteľná
Paralelne možno prepojiť až päť regulátorov.
Možno použiť na ďalšie ovládacie miesto v kombinácii s prístrojom 2CKA006599A3026.
Prístroj nie je vhodný pre kombináciu s inými snímačmi DALI.
Typové číslo: 2116 U
2-vodičové pripojenie

1 2 3 4 5 6 7 8



2CKA006400A0099
2CKA006400A0101
2CKA006200A0281
2CKA006200A0283
2CKA006800A29..
2CKA006800A30..
2CKA006200A01..
2CKA006200A02..
2CKA006800A3027
2CKA006800A3031
2CKA006800A3035

Prístroj stmievača flex, pre regulovateľné LED žiarovky, pre krátkocestné ovládanie — N 2CKA006500A0013 — 1

Pre ovládacie prvky ABB flexTronics®, ABB-free@home® flex (s Bluetooth) doplnené príslušným krytom (dvojnásobný ovládací prvok flex umožňuje využívanie dvoch scén). Pre detekčné jednotky automatických spínačov Busch-Wächter® 180 flex (s Bluetooth) Basic-Sensor, Komfort-Sensor alebo pre snímače prítomnosti flex univerzálny, Sky a Corridor.
Pamäť hodnoty jasu.
Nastaviteľná minimálna úroveň jasu.
Nehlučná prevádzka vďaka technológii MOS-FET.
Elektronická poistka proti skratu a preťaženiu.
Manuálne nastaviteľný režim fázovej regulácie na hrane nábežnej (RL) alebo zostupné (RC).
Pre stmievateľné retrofitové LED žiarovky (LEDi) na 230 V AC alebo napájané zo zdroja charakteru C, LC.
Pre vákuové a halogénové žiarovky na 230 V AC alebo napájané z transformátorov vinutých (L) či elektronických (C, LC).
Regulovateľné retrofitové zdroje LED a obyčajné žiarovky je možné kombinovať.
Prístroj je možné ovládať tiež paralelne pripojenými zapínacími ovládačmi (radenie 1/0). [14)]
Max. dĺžka prepojovacích vodičov: 100 m
Kľudová spotreba: max. 0,5 W
Vstavaná hĺbka: 29 mm (25 mm bez rozperkov)
3 - 100 W/V·A pre stmievateľné LED žiarovky na 230 V AC (charakteristika L)
3 - 240 W/V·A pre stmievateľné LED žiarovky na 230 V AC (charakteristika C)

basic55®
10 - 240 W pre vákuové a halogénové žiarovky na 230 V AC
Tango®
3 - 240 W/V·A pre stmievateľné mn LED žiarovky (so zdrojom char. C) [12)]
Levit®(M)
20 - 240 W/V·A pre vákuové a halogénové mn žiarovky (s transformátorom L) [11)]
Element®
3 - 100 W/V·A pre stmievateľné mn LED žiarovky (so zdrojom char. LC) [12)]
Time® (Arbo)
3 - 100 W/V·A pre vákuové a halogénové mn žiarovky (so zdrojom char. LC) [12)]
future® linear
Typové číslo: 64851 U-500
solo® (carat)
2-vodičové pripojenie (3-vodičové pre záťaže < 10 W/V·A)
Busch-axcent®
230 V AC, 50/60 Hz

1 2 3 4 5 6 7 8



Elektronický spínač – 220 V AC — N 2CLA813220A1001 — 1

Menovité napätie: 230 V AC/50 Hz. Menovitý prúd: 10 A
Bezpotenciálový kontakt. Jednopólový.
Výkon: – LED žiarovky: 400 W
– Žiarovky/Halogénové lampy: 2 000 W
– NN halogénky s transformátorom (12 V): 1 000 W
– Žiarivky: 600 W (60 µF).
Bez rušenia. Spotreba standby a prevádzková: 0 mW
Rozmery: 61 (46) × 32 × 19 mm (bez rozperiek).
Ovládanie zapínacím ovládačom N2X04.X. Typové číslo: 8132.2

1 2 3 4 5 6 7 8



Elektronický spínač – 127 V AC — N 2CLA813210A1001 — 1

Menovité napätie: 127 V AC/60 Hz. Menovitý prúd: 10 A
Bezpotenciálový kontakt. Jednopólový.
Výkon: – LED žiarovky: 200 W
– Žiarovky/Halogénové lampy: 1 000 W
– NN halogénky s transformátorom (12 V): 500 W
– Žiarivky: 300 W (60 µF).
Bez rušenia. Spotreba standby a prevádzková: 0 mW
Rozmery: 61 (46) × 32 × 19 mm (bez rozperiek).
Ovládanie zapínacím ovládačom N2X04.X. Typové číslo: 8132.1

1 2 3 4 5 6 7 8

Poznámky:
[11)] Pri použití vinutého transformátora max. zaťažiteľnosť klesne cca o 20 %.
[12)] Pri použití elektronického transformátora max. zaťažiteľnosť klesne cca o 5 %.
[14)] Ak je použitá tlejivka alebo LED, nesmie premostovať kontakt tlačidlového ovládača (je nutné použiť prístroj so svorkou N).
N Novinka mn = malé napätie
Popis funkcie stmievačov – pozrite stranu 17.

Stmievače a regulátory
Prístroje na zapustenú montáž

Pre prístroje	Názov	Farba	Objedn. kód	Jednot. bal. ks	
Pre dizajn	**Technické údaje**		**Kompletnosť**		
2CKA006512A0345 2CKA006515A0704 2CKA006520A0227 2CKA006599A2035 2CKA006599A2988 2CKA006599A2987 2CKA006599A3026 2CKA006599A3025 **Swing®** **Swing®L**	**Kryt stmievača s otočným ovládačom** [16] S upevňovacou maticou.	biela krémová slonová kosť béžová svetlo šedá hnedá	3294G-A00125 B1 3294G-A00125 C1 3294G-A00125 C2 3294G-A00125 D1 3294G-A00125 S1 3294G-A00125 H1 1 2 3 **4** **5** 6 7 8	5 5/1 5/1 5/1 5/1 5/1	
2CKA006512A0345 2CKA006515A0704 2CKA006520A0227 2CKA006599A2035 [16] 2CKA006599A2988 2CKA006599A2987 2CKA006599A3026 2CKA006599A3025 **basic55®**	**Kryt stmievača s otočným ovládačom** S upevňovacou maticou a tlejivkou. Náhradná tlejivka: 2CKA006599A0518 Typové číslo: 2115-9x-507	biela slonová kosť grafitová šedá 1 2 3 **4** **5** 6 7 8	2CKA006599A2928 2CKA006599A2929 2CKA006599A2991	10/1 10/1 10/1	
2CKA006500A0013 2CKA006400A0099 2CKA006200A0281 **basic55®**	**Kryt stmievača krátkocestného flex** Na kompletizáciu je okrem prístroja a rámčeka nutný ešte ovládací prvok 2CKA006400A0099 (bez možnosti vzdialeného ovládania) alebo 2CKA006200A0281 (s integrovaným Bluetooth komunikátorom). Viac informácií v kapitole ABB flexTronics®, ABB-free@home® flex. **Typové číslo: SR-1-9xx**	biela slonová kosť grafitová šedá 1 2 3 **4** 5 6 7 8	2CKA006220A0669 2CKA006220A0635 2CKA006220A0686	1 1 1	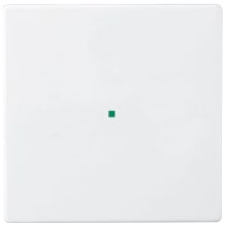
            Zenit	**Otočný stmievač LED/univerzálny 220 V – 1M** Výkon (min/max záťaž): – žiarovky LEDi, nn LEDi s transformátorom typ C, halogénky s transformátorom typ C/LC a klasické žiarovky a halogénky: 4/250 W/V·A – žiarovky LEDi a nn LEDi žiarovky s transformátorom typu LC: 4/60 W/V·A (max. 10 žiaroviek) Voľba záťaže. 2- alebo 3-vodičové zapojenie. Poloha VYP. Elektronická poistka proti skratu a preťaženiu. Vonkajšia teplota: 0 °C až +35 °C Typové číslo: N2160.3 xx 230 V AC ±10 % / 50 - 60 Hz	 biela strieborná antracitová šampanská 1 **2** 3 4 **5** 6 7 8	 N 2CLA216030N1101 N 2CLA216030N1301 N 2CLA216030N1801 N 2CLA216030N1901	 1 1 1 1	
            Zenit	**Otočný stmievač LED/univerzálny 110 V – 1M** Výkon (min/max záťaž): – žiarovky LEDi, nn LEDi s transformátorom typ C, halogénky s transformátorom typ C/LC a klasické žiarovky a halogénky: 4/125 W/V·A – žiarovky LEDi a nn LEDi žiarovky s transformátorom typu LC: 4/30 W/V·A (max. 10 žiaroviek) Voľba záťaže. 2- alebo 3-vodičové zapojenie. Poloha VYP. Elektronická poistka proti skratu a preťaženiu. Vonkajšia teplota: 0 °C až +35 °C Typové číslo: N2160.8 xx 127 V AC ±10 % / 60 Hz	 biela strieborná antracitová šampanská 1 **2** 3 4 **5** 6 7 8	 N 2CLA216080N1101 N 2CLA216080N1301 N 2CLA216080N1801 N 2CLA216080N1901	 1 1 1 1	

Poznámky:
[16] Podsvietenie krytu tlejivkou nie je možné použiť.
N Novinka

Stmievače a regulátory
Prístroje na zapustenú montáž

	Pre prístroje	Názov	Farba	Objedn. kód	Jednot. bal. ks
	Pre dizajn	**Technické údaje**		**Kompletnosť**	
		**Otočný/tlačidlový stmievač – 2M** Výkon (min/max záťaž): – LEDi, stmievateľné žiarivky a nn LEDi s transformátorom (L alebo LC): 2/100 W/V·A* – žiarovky/halogénky: 10/250 W/V·A – nn halogénky s transformátorom (L/LC): 10/250 W/V·A* * max. 10 žiaroviek. Dvojvodičové zapojenie. Voliteľné: prídavné zap/vyp cez prepínač N2X02. Indikačná LED je súčasťou dodávky. Elektronická poistka proti skratu a preťaženiu. Vonkajšia teplota: 0 °C až +35 °C.	biela strieborná antracitová šampanská	N 2CLA226030N1101 N 2CLA226030N1301 N 2CLA226030N1801 N 2CLA226030N1901	1 1 1 1
	Zenit	Typové číslo: N2260.3 xx 230 V AC ±10 % / 50 Hz (250 W/V·A) / 60 Hz (200 W/V·A)		1 **2** 3 4 **5** 6 7 8	
		**1 - 10 V otočný stmievač – 2M** Regulovateľný elektronický transformátor. Vstup ovládania 1 - 10 V. Max. výkon (max. 6 záťaží na zariadenie): 700 V·A @ 230 V AC/350 V·A @ 127 Vac Indikačná LED je súčasťou dodávky.	biela strieborná antracitová šampanská	N 2CLA226090N1101 N 2CLA226090N1301 N 2CLA226090N1801 N 2CLA226090N1901	1 1 1 1
	Zenit	Typové číslo: N2260.9 xx 127 - 230 V AC/50 - 60 Hz		1 **2** 3 4 **5** 6 7 8	
	2CKA006512A0345 2CKA006515A0704 2CKA006512A0057 2CKA006520A0227 2CKA006513A05.. 2CKA006599A2035 [16] 2CKA006599A....	**Kryt stmievača s otočným ovládačom** S upevňovacou maticou. Možnosť orientačného osvetlenia tlejivkou 2CKA006599A0518 (nie je súčasťou dodávky).	biela slonová kosť šedá béžová hnedá čierna dymová šedá vresová červená	3294A-A123 B 3294A-A123 C 3294A-A123 S 3294A-A123 D 3294A-A123 H 3294A-A123 N 3294A-A123 S2 3294A-A123 R2	5/1 5/1 5/1 5/1 5/1 5/1 5/1 5/1
	Tango®			1 2 3 **4** 5 6 7 8	
	2CKA006500A0013 2CKA006400A0099 2CKA006200A0281	**Kryt stmievača krátkocestného flex** Na kompletizáciu je okrem prístroja a rámčeka nutný ešte ovládací prvok 2CKA006400A0099 (bez možnosti vzdialeného ovládania) alebo 2CKA006200A0281 (s integrovaným Bluetooth komunikátorom). Viac informácií v kapitole ABB flexTronics®, ABB-free@home® flex.	biela slonová kosť šedá béžová hnedá čierna dymová šedá vresová červená	6220A-A01000 B 6220A-A01000 C 6220A-A01000 S 6220A-A01000 D 6220A-A01000 H 6220A-A01000 N 6220A-A01000 S2 6220A-A01000 R2	5/1 5/1 5/1 5/1 5/1 5/1 5/1 5/1
	Tango®			1 2 3 **4** 5 6 7 8	
	2CKA006512A0345 2CKA006515A0704 2CKA006520A0227 2CKA006599A2035 2CKA006599A2988 2CKA006599A2987 2CKA006599A3026 2CKA006599A3025	**Kryt stmievača s otočným ovládačom** S upevňovacou maticou. Pri farebných kombináciách s ľadovo bielou alebo dymovo čiernou časťou je možné využiť možnosť orientačného osvetlenia tlejivkou 2CKA006599A0518 (nie je súčasťou dodávky).	**Levit®** biela / ľadová biela biela / biela šedá / biela slonová kosť / biela macchiato / biela biela / dymová čierna žltá / dymová čierna červená / dym. čierna oranžová / dym. čierna zelená / dym. čierna **Levit®M** onyx / dymová čierna perleťová / ľad. biela oceľová / dym. čierna titánová / dym. čierna	 3294H-A00123 01 3294H-A00123 03 3294H-A00123 16 3294H-A00123 17 3294H-A00123 18 3294H-A00123 62 3294H-A00123 64 3294H-A00123 65 3294H-A00123 66 3294H-A00123 67 3294H-A00123 63 3294H-A00123 68 3294H-A00123 69 3294H-A00123 70	 5/1 5/1 5/1 5/1 5/1 5/1 5/1 5/1 5/1 5/1 5/1 5/1 5/1 5/1
	Levit® **Levit®M**			1 2 3 **4** 5 6 7 8	

Poznámky:
[16] Podsvietenie krytu tlejivkou nie je možné použiť.
N Novinka

Stmievače a regulátory
Prístroje na zapustenú montáž

Pre prístroje	Názov	Farba	Objedn. kód	Jednot. bal. ks	
Pre dizajn	**Technické údaje**		**Kompletnosť**		
2CKA006500A0013 2CKA006400A0099 2CKA006200A0281	**Kryt stmievača krátkocestného flex** Na kompletizáciu je okrem prístroja a rámčeka nutný ešte ovládací prvok 2CKA006400A0099 (bez možnosti vzdialeného ovládania) alebo 2CKA006200A0281 (s integrovaným Bluetooth komunikátorom). Viac informácií v kapitole ABB flexTronics®, ABB-free@home® flex. V prípade samostatnej inštalácie prístroja je nutné na tento kryt použiť **rámček s otvorom 55 × 55 mm** (3901H-A05510 ..). V prípade inštalácie prístroja do viacnásobných kombinácií je nutné na tento kryt použiť štandardný rámček zodpovedajúci násobnosti (3901H-A050.0 ..). Podľa pozície prístroja v rámčeku je potrebné použiť ešte krajný alebo stredný **kryt rámčeka s otvorom 55 × 55 mm** (3901H-A00.55 ..). K dispozícii je tiež dvojnásobný **rámček s otvormi** 55 × 55 mm (3901H-A05520 ..) – pozrite kapitolu Levit®, Levit®M.	**Levit®** biela šedá macchiato **Levit®M** onyx perleťová oceľová titánová	6220H-A01000 03 6220H-A01000 16 6220H-A01000 18 6220H-A01000 63 6220H-A01000 68 6220H-A01000 69 6220H-A01000 70	5/1 5/1 5/1 5/1 5/1 5/1 5/1	
Levit® **Levit®M**			1 2 3 **4** 5 6 7 8		
2CKA006512A0345 2CKA006515A0704 2CKA006520A0227 2CKA006599A2035 [16] 2CKA006599A2988 2CKA006599A2987 2CKA006599A3026 2CKA006599A3025	**Kryt stmievača s otočným ovládačom** S upevňovacou maticou. Možnosť orientačného osvetlenia tlejivkou 2CKA006599A0518 (nie je súčasťou dodávky).	biela / ľadová biela biela / ľadová modrá biela / ľadová zelená biela / ľadová oranžová biela / ľadová šedá grafitová / ľadová biela	Ⓥ 3294M-A00123 01 Ⓥ 3294M-A00123 41 Ⓥ 3294M-A00123 42 Ⓥ 3294M-A00123 43 Ⓥ 3294M-A00123 44 Ⓥ 3294M-A00123 61	5/1 5/1 5/1 5/1 5/1 5/1	
Neo®			1 2 3 **4** 5 6 7 8		
2CKA006512A0345 2CKA006515A0704 2CKA006520A0227 2CKA006599A2035 [16] 2CKA006599A2988 2CKA006599A2987 2CKA006599A3026 2CKA006599A3025	**Kryt stmievača s otočným ovládačom** S upevňovacou maticou. Možnosť orientačného osvetlenia tlejivkou 2CKA006599A0518 (nie je súčasťou dodávky).	**Element®** biela / ľadová biela biela / biela biela / ľadová šedá **Time®, Time® Arbo** biela / ľadová biela biela / biela titánová starostrieborná šampanská antracitová oceľová	 3294E-A00123 01 3294E-A00123 03 3294E-A00123 04 3294E-A00123 01 3294E-A00123 03 3294E-A00123 08 3294E-A00123 32 3294E-A00123 33 3294E-A00123 34 3294E-A00123 36	 5 5 5/1 5 5 5 5/1 5/1 5/1 5/1	
Element® **Time®** **Time® Arbo**			1 2 3 **4** 5 6 7 8		
2CKA006500A0013 2CKA006400A0099 2CKA006200A0281	**Kryt stmievača krátkocestného flex** Na kompletizáciu je okrem prístroja a rámčeka nutný ešte ovládací prvok 2CKA006400A0099 (bez možnosti vzdialeného ovládania) alebo 2CKA006200A0281 (s integrovaným Bluetooth komunikátorom). Viac informácií v kapitole ABB flexTronics®, ABB-free@home® flex.	**Element®** biela / ľadová biela biela / biela biela / ľadová šedá **Time®, Time® Arbo** biela / ľadová biela biela / biela titánová starostrieborná šampanská antracitová oceľová	 6220E-A01000 01 6220E-A01000 03 6220E-A01000 04 6220E-A01000 01 6220E-A01000 03 6220E-A01000 08 6220E-A01000 32 6220E-A01000 33 6220E-A01000 34 6220E-A01000 36	 5/1 5/1 5/1 5/1 5/1 5/1 5/1 5/1 5/1 5/1	
Element® **Time®** **Time® Arbo**			1 2 3 **4** 5 6 7 8		

Poznámky:
[16] Podsvietenie krytu tlejivkou nie je možné použiť.
Ⓥ Výbeh – v období po 1. 3. 2024 už materiál nemusí byť dostupný.

Stmievače a regulátory
Prístroje na zapustenú montáž

	Pre prístroje	Názov	Farba	Objedn. kód	Jednot. bal. ks
	Pre dizajn	**Technické údaje**		**Kompletnosť**	
	2CKA006512A0345 2CKA006515A0704 2CKA006520A0227 2CKA006599A2035 [16)] 2CKA006599A2988 2CKA006599A2987 2CKA006599A3026 2CKA006599A3025	**Kryt stmievača s otočným ovládačom** S upevňovacou maticou a tlejivkou. Náhradná tlejivka: 2CKA006599A0518	antracitová slonová kosť hliníková strieborná štúdiová biela ušľachtilá oceľ [44)] zamatová biela zamatová čierna	2CKA006599A2950 2CKA006599A2951 2CKA006599A2952 2CKA006599A2953 2CKA006599A2959 2CKA006599A2961 2CKA006599A2966	10/1 10/1 10/1 10/1 10/1 10/1 10/1
	future® linear	Typové číslo: 6540-8xx-102		1 2 3 **4** 5 6 7 8	
	2CKA006500A0013 2CKA006400A0099 2CKA006200A0281	**Kryt stmievača krátkocestného flex** Na kompletizáciu je okrem prístroja a rámčeka nutný ešte ovládací prvok 2CKA006400A0099 (bez možnosti vzdialeného ovládania) alebo 2CKA006200A0281 (s integrovaným Bluetooth komunikátorom). Viac informácií v kapitole ABB flexTronics®, ABB-free@home® flex.	antracitová slonová kosť hliníková strieborná štúdiová biela ušľachtilá oceľ [57)] zamatová biela zamatová čierna	2CKA006220A0137 2CKA006220A0516 2CKA006220A0138 2CKA006220A0139 2CKA006220A0533 2CKA006220A0601 2CKA006220A0618	10/1 10/1 10/1 10/1 10/1 10/1 10/1
	future® linear	Typové číslo: SR-1-8xx		1 2 3 **4** 5 6 7 8	
	2CKA006512A0345 2CKA006515A0704 2CKA006520A0227 2CKA006599A2035 [16)] 2CKA006599A2988 2CKA006599A2987 2CKA006599A3026 2CKA006599A3025	**Kryt stmievača s otočným ovládačom** S upevňovacou maticou a tlejivkou. Náhradná tlejivka: 2CKA006599A0518	antracitová slonová kosť štúdiová biela metalická šedá	2CKA006599A2950 2CKA006599A2951 2CKA006599A2953 2CKA006599A2980	10/1 10/1 10/1 10/1
	solo® **solo® carat**	Typové číslo: 6540-8xx-102		1 2 3 **4** 5 6 7 8	
	2CKA006500A0013 2CKA006400A0099 2CKA006200A0281	**Kryt stmievača krátkocestného flex** Na kompletizáciu je okrem prístroja a rámčeka nutný ešte ovládací prvok 2CKA006400A0099 (bez možnosti vzdialeného ovládania) alebo 2CKA006200A0281 (s integrovaným Bluetooth komunikátorom). Viac informácií v kapitole ABB flexTronics®, ABB-free@home® flex.	antracitová slonová kosť štúdiová biela metalická šedá	2CKA006220A0137 2CKA006220A0516 2CKA006220A0139 2CKA006220A0550	10/1 10/1 10/1 10/1
	solo® **solo® carat**	Typové číslo: SR-1-8xx		1 2 3 **4** 5 **6** 7 8	
	2CKA006512A0345 2CKA006515A0704 2CKA006520A0227 2CKA006599A2035 [16)] 2CKA006599A2988 2CKA006599A2987 2CKA006599A3026 2CKA006599A3025	**Kryt stmievača s otočným ovládačom** S upevňovacou maticou a tlejivkou. Náhradná tlejivka: 2CKA006599A0518	antracitová hliníková strieborná štúdiová biela metalická šedá zamatová biela zamatová čierna	2CKA006599A2950 2CKA006599A2952 2CKA006599A2953 2CKA006599A2980 2CKA006599A2961 2CKA006599A2966	10/1 10/1 10/1 10/1 10/1 10/1
	Busch-axcent®	Typové číslo: 6540-8xx-102		1 2 3 **4** 5 6 7 8	
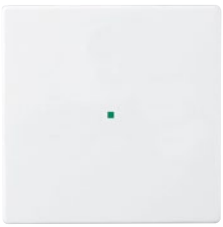	2CKA006500A0013 2CKA006400A0099 2CKA006200A0281	**Kryt stmievača krátkocestného flex** Na kompletizáciu je okrem prístroja a rámčeka nutný ešte ovládací prvok 2CKA006400A0099 (bez možnosti vzdialeného ovládania) alebo 2CKA006200A0281 (s integrovaným Bluetooth komunikátorom). Viac informácií v kapitole ABB flexTronics®, ABB-free@home® flex.	antracitová hliníková strieborná štúdiová biela metalická šedá zamatová biela zamatová čierna	2CKA006220A0137 2CKA006220A0138 2CKA006220A0139 2CKA006220A0550 2CKA006220A0601 2CKA006220A0618	10/1 10/1 10/1 10/1 10/1 10/1
	Busch-axcent®	Typové číslo: SR-1-8xx		1 2 3 **4** 5 **6** 7 8	

Poznámky:
[16)] Podsvietenie krytu tlejivkou ani LED nie je možné použiť.
[44)] Skutočný kovový povrch. Skutočný kov a imitácia kovu sa môžu vzhľadovo líšiť.
[57)] Imitácia kovu nástrekom na plast. Skutočný kov a imitácia kovu sa môžu vzhľadovo líšiť.

Stmievače a regulátory
Prístroje na radovú montáž

Pre prístroje	Názov	Objedn. kód	Jednot. bal. ks	
Pre dizajn	**Technické údaje**	**Kompletnosť**		
	Stmievač pre regulovateľné LED žiarovky, modulárny [9]	2CKA006590A0191	1	
	Pamäť hodnoty jasu. Nastaviteľná minimálna a maximálna úroveň jasu. Nehlučná prevádzka vďaka technológii MOS-FET. Elektronická poistka proti skratu a preťaženiu. Pre stmievateľné retrofitové LED žiarovky (LEDi) na 230 V AC alebo napájané z vinutých či elektronických transformátorov. Pre vákuové a halogénové žiarovky na 230 V AC alebo napájané z vinutých či elektronických transformátorov. Retrofitové LED žiarovky a obyčajné žiarovky je možné kombinovať. Integrované tlačidlo na miestne ovládanie. Možnosť kombinácie so zapínacími ovládačmi (spínačmi radenia 1/0). [14] Integrovaným tlačidlom aj externým ovládačom na svorke 1 je možné okrem stmievania a spínania vyvolať nasledujúce funkcie: 1. Zaspávanie (znižovanie jasu až do vypnutia – 60 min. z maxima) 2. Budenie (zvyšovanie jasu až na hodnotu v pamäti – 30 min. na maximum) 3. Schodiskové osvetlenie s varovaním (automatické zapnutie na voliteľný jas počas 2 alebo 5 min., nasleduje pokles jasu na 80 % a znižovanie jasu počas 30 s až do vypnutia) Ovládačom/spínačom na svorke 2 je možné vyvolať nasledujúce funkcie: 1. Centrálne vypnutie (zapínací ovládač – vypnutie všetkých prepojených prístrojov) 2. Upratovacie osvetlenie (spínač – zapnutie na 80 % maximálneho jasu) Externé ovládanie na vstupoch 1, 2 proti svorke com: napätím 8 - 230 V AC/DC (všetko galvanicky oddelené od napájania) Šírka: 1 M Typové číslo: 6586-500 min. 2 W/V·A, max. 100 W/V·A pre stmievateľné LED žiarovky na 230 V AC min. 2 W/V·A, max. 100 W/V·A pre stmievateľné mn LED žiarovky [11), 12)] min. 10 W, max. 200 W pre vákuové a halogénové žiarovky na 230 V AC min. 10 W/V·A, max. 200 W/V·A pre mn halogénové žiarovky [11), 12)] Pri použití niekoľkých prístrojov sa odporúča ponechať medzi nimi medzeru o šírke približne 1 modulu. 230 V AC, 50/60 Hz (je nutné pripojiť vodič N)			
		1 2 **3** 4 5 6 7 8		
	Stmievač pre regulovateľné LED žiarovky, modulárny [9]	2CKA006590A0193	1	
	Pamäť hodnoty jasu. Nastaviteľná minimálna a maximálna úroveň jasu. Manuálne nastaviteľný režim fázovej regulácie na nábežnej alebo zostupnej hrane (podľa charakteru záťaže L alebo C). Nehlučná prevádzka vďaka technológii MOS-FET. Elektronická poistka proti skratu a preťaženiu. Pre stmievateľné retrofitové LED žiarovky (LEDi) na 230 V AC alebo napájané z vinutých či elektronických transformátorov. Pre vákuové a halogénové žiarovky na 230 V AC alebo napájané z vinutých či elektronických transformátorov. Retrofitové LED žiarovky a obyčajné žiarovky je možné kombinovať. Integrované tlačidlo na miestne ovládanie (s LED indikáciou prevádzkových stavov). Možnosť kombinácie so zapínacími ovládačmi (spínačmi radenia 1/0). [14] Integrovaným tlačidlom aj externým ovládačom na svorke 1 je možné okrem stmievania a spínania vyvolať nasledujúce funkcie: 1. Zaspávanie (znižovanie jasu až do vypnutia – 60 min. z maxima) 2. Budenie (zvyšovanie jasu až na hodnotu v pamäti – 30 min. na maximum) 3. Schodiskové osvetlenie s varovaním pred vypnutím (automatické zapnutie na voliteľný jas počas 2 alebo 5 min., nasleduje pokles jasu na 80 % a plynulé znižovanie jasu počas 30 s až do vypnutia) Ovládačom/spínačom na svorke 2 je možné vyvolať nasledujúce funkcie: 1. Centrálne vypnutie (zapínací ovládač – vypnutie všetkých prepojených prístrojov) 2. Upratovacie osvetlenie (spínač – zapnutie na 80 % maximálneho jasu) Externé ovládanie na vstupoch 1, 2 proti svorke com: napätím 8 - 230 V AC/DC (svorky sú galvanicky oddelené od napájania). Napätie 230 V AC použité na externé ovládanie musí mať rovnakú fázu ako napájacie napätie. Pracovná teplota: 0 °C až +35 °C Šírka: 4 M Typové číslo: STD 6586/14 20 - 300 W/V·A pre stmievateľné LED žiarovky na 230 V AC (charakteristika L) 20 - 800 W/V·A pre stmievateľné LED žiarovky na 230 V AC (charakteristika C) 40 - 800 W pre vákuové a halogénové žiarovky na 230 V AC 40 - 800 W/V·A pre stmievateľné mn LED žiarovky (so zdrojom L, C) [11), 12)] 40 - 800 W/V·A vákuové a halogénové mn žiarovky (s transformátorom L, C) [11), 12)] 40 - 300 W/V·A pre stmievateľné mn LED žiarovky (so zdrojom LC) [12)] 40 - 300 W/V·A vákuové a halogénové mn žiarovky (so zdrojom LC) [12)] Pri použití niekoľkých prístrojov sa odporúča ponechať medzi nimi medzeru so šírkou cca 1 modulu. 230 V AC, 50/60 Hz (nutné pripojenie vodiča N)			
		1 2 **3** 4 5 6 7 8		

Poznámky:
[9)] Pri teplote okolia vyššej než 35 °C zaťažiteľnosť klesá (cca o 3 % / °C).
[11)] Pri použití vinutého transformátora max. zaťažiteľnosť klesne cca o 20 %.
[12)] Pri použití elektronického transformátora max. zaťažiteľnosť klesne cca o 5 %.
[14)] Ak je použitá tlejivka alebo LED, nesmie premosťovať kontakt tlačidlového ovládača (je nutné použiť prístroj so svorkou N).
1 M = cca 18 mm **Popis funkcie stmievačov – pozrite stranu 17.** mn = malé napätie

Stmievače a regulátory
Prehľad prístrojov

Vyhotovenie stmievača	Objednávacie číslo	Výkon		Druh záťaže							Pre dizajn						Druh fázovej regulácie [17]
		min.	max.	Klasické žiarovky	Halogenové žiarovky 230 V	Vinuté transformátory	Elektronické transformátory	Stmievateľné LED žiarovky [6]	Predradníky 1 - 10 V	Zariadenie DALI	Swing®, Swing®L	basic55®, Tango®, Levit®, Levit®M	Neo®	Element®, Time®, Time® Arbo	Efuture® linear, solo®, solo® carat, Busch-axcent®	Reflex SI, Reflex SI Linear	
Otočný	2CKA006512A0335 [4) 5) 8) 10)]	2 W/V·A	100 W/V·A			● [2)]	● [3)]	●			●	●	●	●	●	●	N/S
		10 W	250 W/V·A	●	● [14)]												
	2CKA006512A0345 [4) 5) 8) 10)]	2 W/V·A	100 W/V·A					● [18)]			●	●	●	●	●	●	N/S
		10 W/V·A	400 W/V·A	●	● [14)]	● [2)]	● [3)]	● [19)]									
	2CKA006515A0704 [4) 5) 8) 10) 15)]	60 W	600 W	●	● [14)]						●	●	●	●	●	●	N
	2CKA006520A0227 [4) 5) 8) 10) 15)]	200 W/V·A	700 W/V·A	●	● [14)]	● [2)]					●	●	●	●	●	●	N
	2CKA006599A2035 [7) 9)]	–	4 A (cos φ ≥ 0,9)						● [16)]		●	●	●	●	●	●	–
		–	3 A (cos φ = 0,5)														
	2CKA006599A2988, -3026 [10) 13)]		37× (64×) DALI							● [12)]	●	●	●	●	●	●	–
	2CKA006599A2987, -3025 [10)]		64× DALI							●	●	●	●	●	●	●	–
Krátkocestný	2CKA006500A0013 [1) 11)]	3 W/V·A	100 W/V·A					● [18)]									N/S
		3 W/V·A	240 W/V·A			● [2)]	● [3)]	● [19)]				●		●	●		
		10 W	240 W	●	● [14)]												
Modulárny (na lištu DIN)	2CKA006590A0191	2 W/V·A	100 W/V·A			● [2)]	● [3)]	●									N/S
		10 W/V·A	200 W/V·A	●	● [14)]												
	2CKA006590A0193	20 W/V·A	300 W/V·A					● [18)]									N/S
		40 W/V·A	800 W/V·A	●	● [14)]	● [2)]	● [3)]	● [20)]									

Poznámky:
Schémata zapojení – viz strana 620 a další.

Stmievače a regulátory
Prehľad prístrojov

[1] Spínať / stmievať je možné tiež paralelne pripojenými zapínacími tlačidlovými ovládačmi (prípadná tlejivka nesmie premostovať kontakt ovládača; počet ovládačov nie je obmedzený; ovládacie vodiče by mali byť kladené oddelene od výkonového vedenia a ich dĺžka nesmie presiahnuť 100 m).
[2] Pri použití konvenčného (vinutého) transformátora max. zaťažiteľnosť klesne cca o 20 %.
[3] Pri použití elektronického transformátora max. zaťažiteľnosť klesne cca o 5 %.
[4] Prístroj je možné spínať tiež predradeným striedavým prepínačom (radenie 6).
[5] Pri teplote okolia vyššej než 35 °C zaťažiteľnosť klesá – pozrite diagram.
Pri nedostatočnom odvode tepla je nutné zaťaženie znížiť cca o 20 % (napr. pri montáži do dutých priečok alebo pri viacnásobnej montáži niekoľkých prístrojov).
[6] Na „retrofitové“ regulovateľné LED žiarovky (LEDi), ktoré nahradzujú klasické alebo halogénové žiarovky. LED žiarovky musia byť stmievateľné a celkový pripojený príkon musí byť v rozmedzí menovitých hodnôt stmievača. Použitie stmievačov na LED pásky alebo LED panely nie je možné oficiálne odporučiť – nemusí prinášať uspokojivé výsledky.
[7] Osvetlenie krytu tlejivkou ani LED nie je možné použiť.
[8] Prístrojom je možné nahradiť spínač radenia 6 (1).
[9] Otáčaním ovládača doprava (doľava) sa zvyšuje (znižuje) jas svietidla. Svietidlo sa vypne otočením ovládača do ľavej krajnej polohy.
[10] Stlačením ovládača krytu sa stmievač zapne na nastavenú hodnotu jasu alebo sa vypne (pokiaľ bol zapnutý). Otáčaním ovládača doprava (doľava) sa zvyšuje (znižuje) jas svietidla. Predradeným prepínačom je možné svietidlo iba zapnúť na nastavenú hodnotu jasu alebo vypnúť (neplatí pre DALI).
[11] Krátkym stlačením ovládača krytu sa stmievač zapne na hodnotu jasu uloženú v pamäti alebo sa vypne (pokiaľ bol zapnutý). Pri vypnutí sa aktuálna hodnota jasu uloží do pamäte. Pri dlhšom stlačení sa mení jas svietidla. Pri mechanickom ovládači funkcie nezáleží na mieste stlačenia ovládača. Krátky alebo dlhší signál 230 V AC privedený na svorku 1 (od vonkajšieho zapínacieho tlačidlového ovládača) vyvolá rovnakú funkciu ako krátke alebo dlhšie stlačenie mechanického ovládača krytu.
[12] V pasívnom režime na stmievanie až 64 zariadení DALI.
[13] V aktívnom režime slúži tiež ako napájací zdroj až pre 37 predradníkov DALI.
[14] Pri použití halogénových žiaroviek na 230 V AC sa odporúča príkon znížiť cca o 20 %.
[15] Náhradné poistky – pozrite kapitolu Prístroje pre zapustenú montáž.
[16] Žiarivka alebo LED musí byť vybavená stmievateľným elektronickým predradníkom s rozhraním 1 - 10 V.
[17] Druh fázovej regulácie (phase cut): N = regulácia na nábežnej hrane (leading edge); S = na zostupnej hrane (trailing edge); N/S = manuálna alebo automatická voľba.
[18] Pre stmievateľné retrofitové LED žiarovky na 230 V AC s induktívnym charakterem.
[19] Pre stmievateľné retrofitové LED žiarovky na 230 V AC s kapacitným charakterem (minimálny príkon je 2 W/V·A).
[20] Pre stmievateľné retrofitové LED žiarovky na 230 V AC s kapacitným charakterem (minimálny príkon je 20 W/V·A).

- **Pri každom stmievači je predpísané**, pre aký druh svietidiel a na aké zaťaženie ho je možné použiť.

- **Príkon svietidla** musí byť v rozsahu udávanom minimálne a maximálne menovité hodnoty pre zodpovedajúci druh záťaže.

- **Dovolený charakter záťaže** je pri každom prístroji uvedený symbolom. Jednotlivé typy stmievačov môžu regulovať nasledujúce druhy svetelných zdrojov:
  - klasické žiarovky
  - halogénové žiarovky na 230 V
  - vinutý (konvenčný) transformátor pre mn halogénové žiarovky alebo regulovateľné LED žiarovky
  - elektronický napájací zdroj („transformátor“) pre mn halogénové žiarovky alebo regulovateľné LED žiarovky
  - stmievateľné LED žiarovky vhodných typov [7]
  - prúdové predradníky s rozhraním 1 - 10 V (napr. pre žiarivky, LED)
  - predradníky DALI (napr. pre LED)

- **Na „retrofitové“ regulovateľné LED žiarovky (LEDi)**, ktoré nahradzujú klasické alebo halogénové žiarovky, boli vyvinuté **špeciálne stmievače**. Podmienkou je, aby LED žiarovky boli stmievateľné a celkový pripojený príkon sa pohyboval v rozmedzí menovitých hodnôt stmievača. Použitie stmievačov pre LED panely nie je možné oficiálne odporučiť – nemusí prinášať uspokojivé výsledky.

- **Vinuté transformátory** používané na napájanie nízkonapäťových halogénových zdrojov sa odporúča zaťažiť aspoň na 80 % ich menovitého výkonu. Tieto transformátory majú značné vlastné straty – do celkového zaťaženia stmievača je nutné okrem činného príkonu žiaroviek započítať asi 20 % menovitého výkonu pripojených transformátorov. **V prípade tzv. elektronických transformátorov** sú výkonové straty menšie - pripojený príkon stačí zredukovať o cca 5 %.

- **Pri použití 230V halogénových žiaroviek** sa odporúča príkon znížiť cca o 20 %

- **Kompaktné žiarivky so závitovou päticou (tzv. úsporné žiarovky)** všeobecne nie je možné spoľahlivo stmievať. Regulovať je možné iba typy, ktoré sú výrobcom určené na stmievanie – bývajú označené grafickým symbolom, popr. textom DIM alebo dimmable. Na to sa využívajú prístroje s fázovou reguláciou so spúšťaním na nábežnej hrane, t. j. vhodné pre klasické žiarovky alebo vinuté transformátory. Dovolený príkon sa v týchto prípadoch neriadi menovitými hodnotami platnými pre žiarovkovú záťaž. Minimálny/maximálny príkon žiariviek je nutné prepočítať približne ako šestinu/pätinu spodnej/hornej hodnoty udávanej pre žiarovky. Výrobca môže odporúčať i menší než vypočítaný počet svetelných zdrojov.

- **Pri prevádzke je potrebné predchádzať prehrievaniu prístrojov.** Napr. pri montáži do tepelne izolujúceho materiálu, do dutých priečok alebo pri viacnásobnej montáži niekoľkých prístrojov vedľa seba je nutné zaťaženie znížiť cca o 20 %. Montáž do viacnásobného zvislého rámčeka sa vôbec neodporúča.

- **Pri výkonových stmievačoch pre modulárnu montáž** je nutné výpočtom vyhodnotiť celkovú tepelnú bilanciu rozvádzača a príp. rozhodnúť o aktívnom chladení. Je potrebné počítať s tým, že cca 1,5 % pripojeného príkonu sa premení na teplo.

- **Prístroje s otočným ovládaním radenia 6** je možné integrovať do existujúcej inštalácie so striedavými (r. 6) alebo i krížovými (r. 7) prepínačmi. V danom svetelnom obvode ním je možné nahradiť jeden zo striedavých prepínačov.

- **Na ovládanie krátkocestných stmievačov** z iných miest je potrebné použiť ovládače (tlačidlá) so zapínacím kontaktom (r. 1/0).

Popis prístrojov je možné získať v návodoch na používanie na webovej stránke abb.sk v sekcii Vypínače a zásuvky.

Zaťažiteľnosť stmievačov v závislosti od teploty okolia

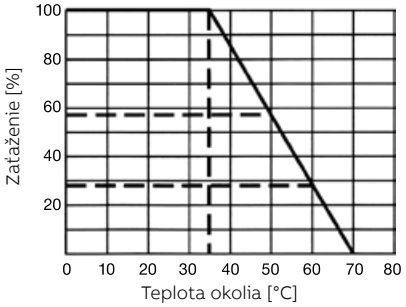

Poznámky:

← Návrat na obsah

21

Snímače pohybu

Snímače pohybu

Automatické spínače – spínacie prístroje	5
Automatické spínače IP 44	12
Bezdotykový spínač – spínacie prístroje	13
Snímače pohybu pre stropnú montáž	14
Snímač prítomnosti flex	17
Domoví strážcovia	18
Prehľad automatických spínačov	23
Prehľad domových strážcov	24

21

Snímače pohybu



—

V designoch

- Classic
- Swing®
- Swing®L
- basic55®
- Tango®
- Levit®
- Levit®M
- Neo®
- Neo® Tech
- Element®
- Time®
- Time® Arbo
- future® linear
- solo®
- solo® carat
- Busch-axcent®
- Allwetter 44®
- Busch-Wächter®



Automatický spínač
Keď máte plné ruky a vstupujete do tmy, automatický spínač pozná, že potrebujete posvietiť. Nemusíte pátrať po vypínači. Stačí váš pohyb a bude svetlo.



Snímač prítomnosti flex
Je taký citlivý, že zaregistruje aj malé pohyby. Svoje použitie nájde väčšinou v kanceláriách a verejných priestoroch. Umožňuje riadenie osvetlenia, kúrenia a ventilácie, takže spoľahlivo optimalizuje spotrebu energie a zaisťuje vysoký komfort pre užívateľov.



Snímač pohybu do stropu
Tento snímač ponúka tiež polo-automatickú prevádzku, vhodnú napr. do školy. Pre prvú aktiváciu je potrebné stlačiť tlačidlo, ďalej je všetko riadené automaticky.



Domový strážca
Ideálny do vonkajšieho prostredia. Spoľahlivo reaguje na veľkú vzdialenosť. Obyvateľov domu privíta, nepozvaných návštevníkov odradí. Môžete si vybrať z niekoľkých typov.

Snímače pohybu
Automatické spínače – spínacie prístroje

	Pre prístroje	Názov	Farba	Objedn. kód	Jednot. bal. ks
	Pre dizajn	**Technické údaje**		**Kompletnosť**	
	3299G-A02180 3299A-A021.0 3299H-A02182 3299M-A02180 3299E-A02100 **Swing®(L), basic55®** **Tango®, Levit®(M)** **Neo® (Tech)** **Element®** **Time® (Arbo)**	**Prístroj spínací pre snímače pohybu** Spínací prvok: relé Pracovná teplota: –10 °C až +55 °C 2 300 W pre ☼, 1 750 V·A pre ⫼⊗ ◿⊗, 500 V·A / 64 µF pre ⊣▭⊢ [42)] Pre ľahšiu prepojenie je svorka N zdvojená. 3-vodičové pripojenie (nutný vodič N), 230 V AC		3299U-A00006 **1** 2 3 4 5 6 7 8	1
	3299G-A02180 3299A-A021.0 3299H-A02182 3299M-A02180 3299E-A02100 **Swing®(L), basic55®** **Tango®, Levit®(M)** **Neo® (Tech)** **Element®** **Time® (Arbo)**	**Prístroj spínací pre snímače pohybu** Spínací prvok: 2× relé Zapnutie relé 2: cca 3 min. po zapnutí relé 1, resp. po zaznamenaní pohybu (nezávisí od vonkajšieho osvetlenia) Vypnutie relé 2: cca 5 min. po vypnutí relé 1 Pracovná teplota: –10 °C až +55 °C Max. 3 A (cos φ > 0,8) [42)] V poistkovom puzdre je vložená jedna náhradná poistka. Ďalšie je možné objednať – pozrite stranu 6. 4-vodičové pripojenie (nutný vodič N), 230 V AC		3299U-A00007 **1** 2 3 4 5 6 7 8	1
	3299G-A02180 3299A-A021.0 3299H-A02182 3299M-A02180 3299E-A02100 **Swing®(L), basic55®** **Tango®, Levit®(M)** **Neo® (Tech)** **Element®** **Time® (Arbo)**	**Prístroj spínací pre snímače pohybu** Spínací prvok: triak Asi 5 s pred vypnutím sa na výstrahu zníži jas (iba pri nastavení oneskorenia vypnutia > 30 s). Pracovná teplota: –10 °C až +55 °C 40 - 450 W pre vákuové žiarovky na 230 V AC, 40 - 250 W pre halogénové žiarovky na 230 V AC V poistkovom puzdre je vložená jedna náhradná poistka. Ďalšie je možné objednať – pozrite stranu 6. 2-vodičové pripojenie [36)], 230 V AC		3299U-A00001 **1** 2 3 4 5 6 7 8	1
	2CKA006400A0099 2CKA006400A0101 2CKA006200A0281 2CKA006200A0283 2CKA006800A29.. 2CKA006800A30.. 2CKA006800A3027 2CKA006800A3031 2CKA006800A3035 **basic55®** **Tango®** **Levit®(M)** **Element®** **Time® (Arbo)** **future® linear** **solo® (carat)** **Busch-axcent®**	**Prístroj spínací flex, s jedným relé** Pre ovládacie prvky ABB flexTronics®, ABB-free@home® flex (s Bluetooth), pre detekčné jednotky automatických spínačov Busch-Wächter® 180 flex Basic-Sensor, Komfort-Sensor alebo pre snímače prítomnosti flex univerzálny, Sky a Corridor. Pre: ☼ ⫼⊗ ◿⊗ ⊣▭⊢ [42)] Prístroj je možné ovládať tiež paralelne pripojenými zapínacími ovládačmi (radenie 1/0). [14)] Kľudová spotreba: 0,3 W Pracovná teplota: –25 °C až +55 °C Vstavaná hĺbka: 29 mm (25 mm bez rozperkov) Typové číslo: 64811 U-500 3-vodičové pripojenie (nutný vodič N). 2 300 W, 10 AX (cos φ = 0,9), 300 V·A pre LEDi. 230 V AC, 50 Hz		2CKA006800A3042 **1** 2 3 4 5 6 7 8	1
	2CKA006400A0099 2CKA006400A0101 2CKA006200A0281 2CKA006200A0283 2CKA006800A29.. 2CKA006800A30.. 2CKA006800A3027 2CKA006800A3031 2CKA006800A3035 **basic55®** **Tango®** **Levit®(M)** **Element®** **Time® (Arbo)** **future® linear** **solo® (carat)** **Busch-axcent®**	**Prístroj spínací flex, s dvoma relé** Pre ovládacie prvky ABB flexTronics®, ABB-free@home® flex (s Bluetooth), pre detekčné jednotky automatických spínačov Busch-Wächter® 180 flex Basic-Sensor, Komfort-Sensor alebo pre snímače prítomnosti flex univerzálny, Sky a Corridor. Na spínanie dvoch nezávislých obvodov (napr. svietidlo a ventilátor). Pre: ☼ ⫼⊗ ◿⊗ ⊣▭⊢ [42)] Prístroj je možné ovládať tiež paralelne pripojenými zapínacími ovládačmi (radenie 1/0). [14)] Kľudová spotreba: 0,3 W Pracovná teplota: –25 °C až +55 °C Vstavaná hĺbka: 29 mm (25 mm bez rozperkov) Typové číslo: 64821 U-500 4-vodičové pripojenie (nutný vodič N). 2× 1 840 W, 2× 5 AX (cos φ = 0,9), 2× 300 V·A pre LEDi. 230 V AC, 50 Hz		2CKA006800A3045 **1** 2 3 4 5 6 7 8	1

Poznámky:
[14)] Ak je použitá tlejivka alebo LED, nesmie premosťovať kontakt tlačidlového ovládača (je nutné použiť prístroj so svorkou N).
[36)] Paralelné zapojenie prístrojov nie je dovolené. Nie je možné používať na neohmické záťaže (ovládacie cievky relé, žiarivky, LED a pod.).
[42)] Tiež napr. pre svietidlá s LED alebo kompaktné žiarivky na 230 V AC (tzv. úsporné žiarovky).

Snímače pohybu
Automatické spínače – spínacie prístroje

Pre prístroje	Názov	Farba	Objedn. kód	Jednot. bal. ks	
Pre dizajn	**Technické údaje**		**Kompletnosť**		
2CKA006400A0099 2CKA006400A0101 2CKA006200A0281 2CKA006200A0283 2CKA006800A29.. 2CKA006800A30.. 2CKA006800A3027 2CKA006800A3031 2CKA006800A3035	**Prístroj spínací flex, e-kontakt** Pre ovládacie prvky ABB flexTronics®, ABB-free@home® flex (s Bluetooth), pre detekčné jednotky automatických spínačov Busch-Wächter® 180 flex Basic-Sensor, Komfort-Sensor alebo pre snímače prítomnosti flex univerzálny, Sky a Corridor. Pre automatické spínanie svietidiel (bezhlučný polovodičový výstup). Pre: ☼ a stmievateľné LEDi žiarovky na 230 V. Prístroj je možné ovládať tiež paralelne pripojenými zapínacími ovládačmi (radenie 1/0). [14] Kľudová spotreba: 0,5 W Pracovná teplota: –5 °C až +45 °C Vstavaná hĺbka: 29 mm (25 mm bez rozperkov)		2CKA006800A3048	1	
basic55® **Tango®** **Levit®(M)** **Element®** **Time® (Arbo)** **future® linear** **solo® (carat)** **Busch-axcent®**	Typové číslo: 64814 U-500 2-vodičové pripojenie (3-vodičové pre záťaže < 10 W/V·A). 10 - 240 W/V·A pre klasické žiarovky, 3 - 240 V·A pre stmievateľné LEDi. 230 V AC, 50 Hz		1 2 3 4 5 6 7 8		
2CKA006400A0099 2CKA006400A0101 2CKA006200A0281 2CKA006200A0283 2CKA006800A29.. 2CKA006800A30.. 2CKA006800A3027 2CKA006800A3031 2CKA006800A3035	**Prístroj ovládania podružného flex** Pre ovládacie prvky ABB flexTronics®, ABB-free@home® flex (s Bluetooth), pre detekčné jednotky automatických spínačov Busch-Wächter® 180 flex Basic-Sensor, Komfort-Sensor alebo pre snímače prítomnosti flex univerzálny, Sky a Corridor. Elektronický výstup prístroja slúži na komunikáciu s ďalšími spínacími prístrojmi (nie je možné k nemu pripojiť záťaž). Použitie: Ak má niekoľko snímačov pohybu ovládať jednu záťaž, pod jeden snímač (master) sa použije príslušný spínací prístroj a pod ostatné snímače (slave) sa použijú prístroje podružného ovládania, ktoré na master pri detekcii pohybu vysielajú signál (ak je hladina osvetlenia nižšia, než je nastavené na masteri, záťaž sa zapne). Prístroj je možné ovládať tiež paralelne pripojenými zapínacími		2CKA006800A3051	1	
basic55® **Tango®** **Levit®(M)** **Element®** **Time® (Arbo)** **future® linear** **solo® (carat)** **Busch-axcent®**	ovládačmi (radenie 1/0). [14] Kľudová spotreba: 0,3 W Pracovná teplota: –5 °C až +45 °C Vstavaná hĺbka: 29 mm (25 mm bez rozperkov) Typové číslo: 64891 U-500 3-vodičové pripojenie (nutný vodič N) 230 V AC, 50 Hz		1 2 3 4 5 6 7 8		
basic55® **Allwetter 44®**	**Prístroj relé univerzálneho** Pre snímač pohybu Busch-Wächter® 180 UP Allwetter 44®. Pre: ☼ [42] Prístroj je možné ovládať tiež paralelne pripojenými zapínacími ovládačmi (radenie 1/0). [14] Pracovná teplota: –25 °C až +55 °C Typové číslo: 6401 U-102-500 3-vodičové pripojenie. 10 AX, 2 300 W/V·A, 230 V AC, 50 Hz		2CKA006401A0049 1 2 3 4 5 6 7 8	1	
	Poistka pre snímače pohybu (náhradná)				
	F1,6A/1500	(pre 3299C-C12100 ..)	GF520216	10/1	
	F2,5A/1500	(pre 3299U-A00001)	GF520225	10/1	
	F3,15A/1500	(pre 3299U-A00007, 3299A-A331 .., 3299E-A33100 ..)	GF520231	10/1	
	F4A/1500	(pre 3299C-C22100 .., 3299-21208)	GF520240 1 2 3 4 5 6 7 8	10/1	

Poznámky:
[14] Ak je použitá tlejivka alebo LED, nesmie premosťovať kontakt tlačidlového ovládača (je nutné použiť prístroj so svorkou N).
[42] Tiež napr. pre svietidlá s LED alebo kompaktné žiarivky na 230 V AC (tzv. úsporné žiarovky).
Ⓥ Výbeh – v období po 1. 3. 2024 už materiál nemusí byť dostupný.

Snímače pohybu
Automatické spínače – spínacie prístroje

	Pre prístroje	Názov	Farba	Objedn. kód	Jednot. bal. ks
	Pre dizajn	**Technické údaje**		**Kompletnosť**	
		**Spínač automatický so snímačom pohybu**			
		Spínací prvok: triak	biela	Ⓥ 3299C-C12100 B1	1
		Uhol pokrytia: 90° (kužeľ – pozrite kap. Tech. údaje)	béžová	Ⓥ 3299C-C12100 D2	1
		Nastaviteľné hodnoty: prahové osvetlenie	hnedá	Ⓥ 3299C-C12100 H3	1
		(5 - 1 000 lx); oneskorenie vypnutia (5 s - 10 min.)			
		Detekcia pohybu je indikovaná LED diódou.			
		Pracovná teplota: –10 °C až +35 °C			
		40 - 300 W pre ☼			
	Classic	230 V AC, 2-vodičové pripojenie [36]		1 2 **3** 4 5 6 7 8	
		**Spínač automatický so snímačom pohybu**			
		Spínací prvok: relé	biela	Ⓥ 3299C-C22100 B1	1
		Uhol pokrytia: 90° (kužeľ – pozrite kap. Tech. údaje)	béžová	Ⓥ 3299C-C22100 D2	1
		Nastaviteľné hodnoty: prahové osvetlenie	hnedá	Ⓥ 3299C-C22100 H3	1
		(5 - 1 000 lx); oneskorenie vypnutia (5 s - 10 min.)			
		Detekcia pohybu je indikovaná LED diódou.			
		Pracovná teplota: –10 °C až +35 °C			
		750 W pre ☼, 500 V·A pre ⫼			
		350 V·A pre nekompenzované žiarivky			
	Classic	230 V AC, 3-vodičové pripojenie		1 2 **3** 4 5 6 7 8	
	3299U-A00006	**Snímač spínača automatického**			
	3299U-A00007	Uhol pokrytia: cca 180° (1 rovina – pozrite	biela	3299G-A02180 B1	1
	3299U-A00001	kapitolu Technické údaje)	krémová	3299G-A02180 C1	1
		Nastaviteľné hodnoty (na zadnej strane krytu):	slonová kosť	3299G-A02180 C2	1
		prahové osvetlenie (cca 5 - 1 000 lx); citlivosť;	béžová	3299G-A02180 D1	1
		oneskorenie vypnutia (5 s - 10 min., príp. stiskom	svetlo šedá	3299G-A02180 S1	1
		integrovaného tlačidla na 15, 30, 45, 60 min.)	hnedá	3299G-A02180 H1	1
		Pracovná teplota: –10 °C až +55 °C			
	Swing®	**Snímač je nutné doplniť vhodným spínacím**			
	Swing®L	**prístrojom podľa druhu a veľkosti záťaže.**		1 2 3 **4** 5 6 7 8	
	3299U-A00006	**Snímač spínača automatického**			
	3299U-A00007	Uhol pokrytia: cca 180° (2 roviny – pozrite kapitolu	biela	3299B-A02182 94	1
	3299U-A00001	Technické údaje)	slonová kosť	3299B-A02182 92	1
		Nastaviteľné hodnoty (na zadnej strane krytu):	grafitová šedá	3299B-A02182 95	1
		prahové osvetlenie (cca 5 - 1 000 lx); citlivosť;			
		oneskorenie vypnutia (5 s - 10 min., príp. stlačením			
		integrovaného tlačidla na 15, 30, 45, 60 min.)			
		Pracovná teplota: –10 °C až +55 °C			
	basic55®	**Snímač je nutné doplniť vhodným spínacím prístrojom podľa druhu a veľkosti záťaže.**		1 2 3 **4** 5 6 7 8	
		**110° snímač pohybu – 1M**			
		Výstupy: 1 × NO kontakt, bezpotenciálový.	biela	N 2CLA214100N1101	1
		Bez rušenia.	strieborná	N 2CLA214100N1301	1
		Max. výkon:	antracitová	N 2CLA214100N1801	1
		– žiarovky/halogénové lampy: 800 W	šampanská	N 2CLA214100N1901	1
		– halogénové žiarovky s elektronickým/vinutým transformátorom: 500 V·A			
		– žiarivky a fluorescenčné lampy: 200 V·A			
		– LED: 200 V·A			
		Oneskorenie vypnutia: 5 sek (testovanie)			
		a od 30 sek do 15 min (nastavenie na prednej strane).			
		Rozsah pokrytia: 7 m polomer (pri 20 °C)			
		Nastavenie intenzity svetla pre aktiváciu: 5 až 100 lx			
		(nastavenie na prednej strane)			
		Uhol pokrytia: 110° (pri 20 °C)			
		Pracovná teplota: 0 °C až 35 °C			
		Poznámka: inštaluje sa do krabíc s hĺbkou 50 mm			
		alebo viac.			
		Typové číslo: N2141 xx			
	Zenit	230 V AC ±10 % / 50 - 60 Hz		1 **2** 3 4 **5** 6 7 8	
	3299U-A00006	**Snímač spínača automatického**			
	3299U-A00007	Uhol pokrytia: cca 120° (kužeľ – pozrite kapitolu	biela	3299A-A02100 B	1
	3299U-A00001	Technické údaje)	slonová kosť	3299A-A02100 C	1
		Nastaviteľné hodnoty (na zadnej strane krytu):	šedá	3299A-A02100 S	1
		prahové osvetlenie (1 - 1 000 lx); citlivosť;	béžová	3299A-A02100 D	1
		oneskorenie vypnutia (5 s - 10 min., príp. stlačením	hnedá	3299A-A02100 H	1
		integrovaného tlačidla na 15, 30, 45, 60 min.)	čierna	3299A-A02100 N	1
		Pracovná teplota: –10 °C až +55 °C	dymová šedá	3299A-A02100 S2	1
		Snímač je nutné doplniť vhodným spínacím	vresová červená	3299A-A02100 R2	1
	Tango®	**prístrojom podľa druhu a veľkosti záťaže.**		1 2 3 **4** 5 6 7 8	

NOVINKA

Poznámky:
[36] Paralelné zapojenie prístrojov nie je dovolené. Nie je možné používať na neohmické záťaže (ovládacie cievky relé, žiarivky, LED a pod.).
N Novinka

Snímače pohybu
Automatické spínače – spínacie prístroje

Pre prístroje	Názov	Farba	Objedn. kód	Jednot. bal. ks	
Pre dizajn	**Technické údaje**		**Kompletnosť**		
3299U-A00006 3299U-A00007 3299U-A00001 **Tango®**	**Snímač spínača automatického** Uhol pokrytia: cca 180° (1 rovina – pozrite kapitolu Technické údaje) Nastaviteľné hodnoty (na zadnej strane krytu): prahové osvetlenie (cca 5 - 1 000 lx); citlivosť; oneskorenie vypnutia (5 s - 10 min., príp. stlačením integrovaného tlačidla na 15, 30, 45, 60 min.) Pracovná teplota: –10 °C až +55 °C **Snímač je nutné doplniť vhodným spínacím prístrojom podľa druhu a veľkosti záťaže.**	biela slonová kosť šedá béžová hnedá čierna dymová šedá vresová červená	3299A-A02180 B 3299A-A02180 C 3299A-A02180 S 3299A-A02180 D 3299A-A02180 H 3299A-A02180 N 3299A-A02180 S2 3299A-A02180 R2 1 2 3 **4** **5** 6 7 8	1 1 1 1 1 1 1 1	
3299U-A00006 3299U-A00007 3299U-A00001

Snímače pohybu
Automatické spínače – spínacie prístroje

	Pre prístroje	Názov	Farba	Objedn. kód	Jednot. bal. ks
	Pre dizajn	**Technické údaje**		**Kompletnosť**	
	2CKA006800A3042 2CKA006800A3045 2CKA006800A3048 2CKA006500A0013 2CKA006800A3051	**Snímač spínača automatického** **Busch-Wächter® 180 flex, Basic-Sensor,** **so selektívnou šošovkou** Kompatibilný so spínacími a stmievacími prístrojmi flex. Uhol pokrytia: 180° (1 snímacia rovina) [23] Odporúčaná montážna výška: 0,8 - 1,2 m (pozrite kapitolu Technické údaje) Nastaviteľné hodnoty (na zadnej strane krytu): – prahové osvetlenie (1 - 500 lx, denný režim, test) – oneskorenie vypnutia (10 s - 10 min., impulz 1 s) Pracovná teplota: –5 °C až +45 °C Nie je možné ovládať na diaľku cez Bluetooth pomocou aplikácie pre smartphone/tablet. Typové číslo: 64761-8xx-500 **Snímač je nutné doplniť vhodným spínacím prístrojom podľa druhu a veľkosti záťaže.**	antracitová slonová kosť hliníková strieborná štúdiová biela ušľachtilá oceľ [57] zamatová biela zamatová čierna	2CKA006800A2921 2CKA006800A2923 2CKA006800A2925 2CKA006800A2927 2CKA006800A2936 2CKA006800A2931 2CKA006800A2933	1 1 1 1 1 1 1
	future® linear			1 2 3 **4** 5 6 7 8	
	2CKA006800A3042 2CKA006800A3045 2CKA006800A3048 2CKA006500A0013 2CKA006800A3051	**Snímač spínača automatického** **Busch-Wächter® 180 flex, Komfort-Sensor,** **so selektívnou šošovkou** Kompatibilný so spínacími a stmievacími prístrojmi flex. Uhol pokrytia: 180° (1 snímacia rovina) [23] Odporúčaná montážna výška: 0,8 - 1,2 m (pozrite kapitolu Technické údaje) Nastaviteľné hodnoty (na zadnej strane krytu): – prahové osvetlenie (1 - 500 lx, denný režim, test) – oneskorenie vypnutia (10 s - 10 min., impulz 1 s) Pracovná teplota: –5 °C až +45 °C Možnosť ovládania stlačením hornej/dolnej časti krytu: dočasné alebo trvalé zapnutie/vypnutie (indikácia pomocou LED) Voliteľná funkcia varovania pred vypnutím. Nie je možné ovládať na diaľku cez Bluetooth pomocou aplikácie pre smartphone/tablet. Typové číslo: 64762-8xx-500 **Snímač je nutné doplniť vhodným spínacím prístrojom podľa druhu a veľkosti záťaže.**	antracitová slonová kosť hliníková strieborná štúdiová biela ušľachtilá oceľ [57] zamatová biela zamatová čierna	2CKA006800A2958 2CKA006800A2960 2CKA006800A2962 2CKA006800A2964 2CKA006800A2973 2CKA006800A2968 2CKA006800A2970	1 1 1 1 1 1 1
	future® linear			1 2 3 **4** 5 6 7 8	
	2CKA006800A3042 2CKA006800A3045 2CKA006800A3048 2CKA006500A0013 2CKA006800A3051	**Snímač spínača automatického** **Busch-Wächter® 180 flex, Komfort-Sensor,** **s viacnásobnou šošovkou** Kompatibilný so spínacími a stmievacími prístrojmi flex. Uhol pokrytia: 180° (4 snímacie roviny, vhodné napr. na schodisko) Oblasť zachytenia závisí od montážnej výšky 0,8 - 1,2 m, príp. 2,2 m (pozrite kapitolu Technické údaje). Nastaviteľné hodnoty (na zadnej strane krytu): – prahové osvetlenie (1 - 500 lx, denný režim, test) – oneskorenie vypnutia (10 s - 10 min., impulz 1 s) Pracovná teplota: –5 °C až +45 °C Možnosť ovládania stlačením hornej/dolnej časti krytu: dočasné alebo trvalé zapnutie/vypnutie (indikácia pomocou LED) Voliteľná funkcia varovania pred vypnutím. Nie je možné ovládať na diaľku cez Bluetooth pomocou aplikácie pre smartphone/tablet. Typové číslo: 64764-8xx-500 **Snímač je nutné doplniť vhodným spínacím prístrojom podľa druhu a veľkosti záťaže.**	antracitová slonová kosť hliníková strieborná štúdiová biela ušľachtilá oceľ [57] zamatová biela zamatová čierna	2CKA006800A2995 2CKA006800A2997 2CKA006800A2999 2CKA006800A3001 2CKA006800A3010 2CKA006800A3005 2CKA006800A3007	1 1 1 1 1 1 1
	future® linear			1 2 3 **4** 5 6 7 8	

Poznámky:
[23] Súčasťou dodávky je samolepiaca clonka na úpravu oblasti zachytenia.
[57] Imitácia kovu nástrekom na plast. Skutočný kov a imitácia kovu sa môžu vzhľadovo líšiť.

Snímače pohybu
Automatické spínače – spínacie prístroje

Pre prístroje	Názov	Farba	Objedn. kód	Jednot. bal. ks	
Pre dizajn	**Technické údaje**		**Kompletnosť**		
2CKA006800A3042 2CKA006800A3045 2CKA006800A3048 2CKA006500A0013 2CKA006800A3051	**Snímač spínača automatického** **Busch-Wächter® 180 flex, Basic-Sensor,** **so selektívnou šošovkou** Kompatibilný so spínacími a stmievacími prístrojmi flex. Uhol pokrytia: 180° (1 snímacia rovina) [23)] Odporúčaná montážna výška: 0,8 - 1,2 m (pozrite kapitolu Technické údaje) Nastaviteľné hodnoty (na zadnej strane krytu): – prahové osvetlenie (1 - 500 lx, denný režim, test) – oneskorenie vypnutia (10 s - 10 min., impulz 1 s) Pracovná teplota: –5 °C až +45 °C Nie je možné ovládať na diaľku cez Bluetooth pomocou aplikácie pre smartphone/tablet. Typové číslo: 64761-8xx-500	antracitová slonová kosť štúdiová biela metalická šedá	2CKA006800A2921 2CKA006800A2923 2CKA006800A2927 2CKA006800A2929	1 1 1 1	
solo® **solo® carat**	**Snímač je nutné doplniť vhodným spínacím prístrojom podľa druhu a veľkosti záťaže.**		1 2 3 **4** **5** 6 7 8		
2CKA006800A3042 2CKA006800A3045 2CKA006800A3048 2CKA006500A0013 2CKA006800A3051	**Snímač spínača automatického** **Busch-Wächter® 180 flex, Komfort-Sensor,** **so selektívnou šošovkou** Kompatibilný so spínacími a stmievacími prístrojmi flex. Uhol pokrytia: 180° (1 snímacia rovina) [23)] Odporúčaná montážna výška: 0,8 - 1,2 m (pozrite kapitolu Technické údaje) Nastaviteľné hodnoty (na zadnej strane krytu): – prahové osvetlenie (1 - 500 lx, denný režim, test) – oneskorenie vypnutia (10 s - 10 min., impulz 1 s) Pracovná teplota: –5 °C až +45 °C Možnosť ovládania stlačením hornej/dolnej časti krytu: dočasné alebo trvalé zapnutie/vypnutie (indikácia pomocou LED) Voliteľná funkcia varovania pred vypnutím. Nie je možné ovládať na diaľku cez Bluetooth pomocou aplikácie pre smartphone/tablet. Typové číslo: 64762-8xx-500	antracitová slonová kosť štúdiová biela metalická šedá	2CKA006800A2958 2CKA006800A2960 2CKA006800A2964 2CKA006800A2966	1 1 1 1	
solo® **solo® carat**	**Snímač je nutné doplniť vhodným spínacím prístrojom podľa druhu a veľkosti záťaže.**		1 2 3 **4** **5** 6 7 8		
2CKA006800A3042 2CKA006800A3045 2CKA006800A3048 2CKA006500A0013 2CKA006800A3051	**Snímač spínača automatického** **Busch-Wächter® 180 flex, Komfort-Sensor,** **s viacnásobnou šošovkou** Kompatibilný so spínacími a stmievacími prístrojmi flex. Uhol pokrytia: 180° (4 snímacie roviny, vhodné napr. na schodisko) Oblasť zachytenia závisí od montážnej výšky 0,8 - 1,2 m, príp. 2,2 m (pozrite kapitolu Technické údaje). Nastaviteľné hodnoty (na zadnej strane krytu): – prahové osvetlenie (1 - 500 lx, denný režim, test) – oneskorenie vypnutia (10 s - 10 min., impulz 1 s) Pracovná teplota: –5 °C až +45 °C Možnosť ovládania stlačením hornej/dolnej časti krytu: dočasné alebo trvalé zapnutie/vypnutie (indikácia pomocou LED) Voliteľná funkcia varovania pred vypnutím. Nie je možné ovládať na diaľku cez Bluetooth pomocou aplikácie pre smartphone/tablet. Typové číslo: 64764-8xx-500	antracitová slonová kosť štúdiová biela metalická šedá	2CKA006800A2995 2CKA006800A2997 2CKA006800A3001 2CKA006800A3003	1 1 1 1	
solo® **solo® carat**	**Snímač je nutné doplniť vhodným spínacím prístrojom podľa druhu a veľkosti záťaže.**		1 2 3 **4** **5** 6 7 8		

Poznámky:
[23)] Súčasťou dodávky je samolepiaca clonka na úpravu oblasti zachytenia.

Snímače pohybu
Automatické spínače – spínacie prístroje

Pre prístroje	Názov	Farba	Objedn. kód	Jednot. bal. ks
Pre dizajn	**Technické údaje**		**Kompletnosť**	
2CKA006800A3042 2CKA006800A3045 2CKA006800A3048 2CKA006500A0013 2CKA006800A3051 **Busch-axcent®**	**Snímač spínača automatického Busch-Wächter® 180 flex, Basic-Sensor, so selektívnou šošovkou** Kompatibilný so spínacími a stmievacími prístrojmi flex. Uhol pokrytia: 180° (1 snímacia rovina) [23)] Odporúčaná montážna výška: 0,8 - 1,2 m (pozrite kapitolu Technické údaje) Nastaviteľné hodnoty (na zadnej strane krytu): – prahové osvetlenie (1 - 500 lx, denný režim, test) – oneskorenie vypnutia (10 s - 10 min., impulz 1 s) Pracovná teplota: –5 °C až +45 °C Nie je možné ovládať na diaľku cez Bluetooth pomocou aplikácie pre smartphone/tablet. Typové číslo: 64761-8xx-500 **Snímač je nutné doplniť vhodným spínacím prístrojom podľa druhu a veľkosti záťaže.**	antracitová hliníková strieborná štúdiová biela metalická šedá zamatová biela zamatová čierna	2CKA006800A2921 2CKA006800A2925 2CKA006800A2927 2CKA006800A2929 2CKA006800A2931 2CKA006800A2933 1 2 3 **4** **5** 6 7 8	1 1 1 1 1 1
2CKA006800A3042 2CKA006800A3045 2CKA006800A3048 2CKA006500A0013 2CKA006800A3051 **Busch-axcent®**	**Snímač spínača automatického Busch-Wächter® 180 flex, Komfort-Sensor, so selektívnou šošovkou** Kompatibilný so spínacími a stmievacími prístrojmi flex. Uhol pokrytia: 180° (1 snímacia rovina) [23)] Odporúčaná montážna výška: 0,8 - 1,2 m (pozrite kapitolu Technické údaje) Nastaviteľné hodnoty (na zadnej strane krytu): – prahové osvetlenie (1 - 500 lx, denný režim, test) – oneskorenie vypnutia (10 s - 10 min., impulz 1 s) Pracovná teplota: –5 °C až +45 °C Možnosť ovládania stlačením hornej/dolnej časti krytu: dočasné alebo trvalé zapnutie/vypnutie (indikácia pomocou LED) Voliteľná funkcia varovania pred vypnutím. Nie je možné ovládať na diaľku cez Bluetooth pomocou aplikácie pre smartphone/tablet. Typové číslo: 64762-8xx-500 **Snímač je nutné doplniť vhodným spínacím prístrojom podľa druhu a veľkosti záťaže.**	antracitová slonová kost štúdiová biela metalická šedá zamatová biela zamatová čierna	2CKA006800A2958 2CKA006800A2960 2CKA006800A2964 2CKA006800A2966 2CKA006800A2968 2CKA006800A2970 1 2 3 **4** **5** 6 7 8	1 1 1 1 1 1
2CKA006800A3042 2CKA006800A3045 2CKA006800A3048 2CKA006500A0013 2CKA006800A3051 **Busch-axcent®**	**Snímač spínača automatického Busch-Wächter® 180 flex, Komfort-Sensor, s viacnásobnou šošovkou** Kompatibilný so spínacími a stmievacími prístrojmi flex. Uhol pokrytia: 180° (4 snímacie roviny, vhodné napr. na schodisko) Oblasť zachytenia závisí od montážnej výšky 0,8 - 1,2 m, príp. 2,2 m (pozrite kapitolu Technické údaje). Nastaviteľné hodnoty (na zadnej strane krytu): – prahové osvetlenie (1 - 500 lx, denný režim, test) – oneskorenie vypnutia (10 s - 10 min., impulz 1 s) Pracovná teplota: –5 °C až +45 °C Možnosť ovládania stlačením hornej/dolnej časti krytu: dočasné alebo trvalé zapnutie/vypnutie (indikácia pomocou LED) Voliteľná funkcia varovania pred vypnutím. Nie je možné ovládať na diaľku cez Bluetooth pomocou aplikácie pre smartphone/tablet. Typové číslo: 64764-8xx-500 **Snímač je nutné doplniť vhodným spínacím prístrojom podľa druhu a veľkosti záťaže.**	antracitová slonová kost štúdiová biela metalická šedá zamatová biela zamatová čierna	2CKA006800A2995 2CKA006800A2997 2CKA006800A3001 2CKA006800A3003 2CKA006800A3005 2CKA006800A3007 1 2 3 **4** **5** 6 7 8	1 1 1 1 1 1

Poznámky:
[23)] Súčasťou dodávky je samolepiaca clonka na úpravu oblasti zachytenia.

← Návrat na obsah

Snímače pohybu
Automatické spínače IP 44

Pre prístroje	Názov	Farba	Objedn. kód	Jednot. bal. ks
Pre dizajn	**Technické údaje**		**Kompletnosť**	
	Spínač automatický so snímačom pohybu IP 44			
	Spínací prvok: relé	biela	3299A-C22184 B	1
	Uhol pokrytia: cca 180° (1 rovina – pozrite kapitolu	slonová kosť	3299A-C22184 C	1
	Technické údaje)	šedá	3299A-C22184 S	1
		béžová	3299A-C22184 D	1
	Nastaviteľné hodnoty (na zadnej strane krytu):	hnedá	3299A-C22184 H	1
	– prahové osvetlenie (cca 5 - 1 000 lx)	dymová šedá	3299A-C22184 S2	1
	– citlivosť snímania	vresová červená	3299A-C22184 R2	1
	– oneskorenie vypnutia (5 s - 10 min.)			
	Stupeň krytia: IP 44			
	Pracovná teplota: –25 °C až +55 °C			
	Súčasťou dodávky je tesniaca manžeta pre ochranu svoriek a rámček s tesnením. Nie je možné inštalovať do viacnásobného rámčeka.			
	2 300 W pre ☼, 1 750 V·A pre [42], 500 V·A / 64 µF pre			
	3-vodičové pripojenie			
Tango®	230 V AC		1 **2** 3 4 **5** 6 7 8	



2CKA006401A0049	**Snímač spínača automatického Busch-Wächter® 180 UP pre Allwetter 44®**	alpská biela	2CKA006800A1674	1
	S kombinovanou šošovkou.	slonová kosť	2CKA006800A1898	1
		antracit	2CKA006800A1740	1
	Uhol pokrytia: 180° (3 snímacie roviny) [23] Oblasť zachytenia závisí od montážnej výšky (pozrite kapitolu Technické údaje).			
	Nastaviteľné hodnoty: – prahové osvetlenie (5 - 1 000 lx, test) – oneskorenie vypnutia (2 s - 32 min., 1 s)			
	Pracovná teplota: –25 °C až +55 °C			
	Snímač je možné kombinovať iba s prístrojom univerzálneho relé.			
	Súčasťou dodavky je adaptér pre ľahšiu manipuláciu so snímačom pri nastavovaní. Stupeň krytia: IP 44 (iba pri použití tesnenia a rámčeka Allwetter 44®) Snímač sa dodáva vrátane tesnenia a upevňovacích skrutiek.			
Allwetter 44®	Typové číslo: 6800-3x-102C		1 2 3 **4** **5** 6 7 8	



	Rámček jednonásobný			
		alpská biela	2CKA001730A0191	10/1
		slonová kosť	2CKA001730A0258	10/1
		antracit	2CKA001730A0225	10/1
	Stupeň krytia: IP 44 (iba pri použití snímača automatického spínača Busch-Wächter® 180 UP Allwetter 44®)			
Allwetter 44®	Typové číslo: 2101-3x		1 2 3 **4** **5** 6 7 8	

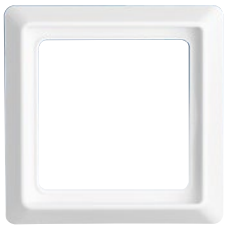

Poznámky:
[23] Súčasťou dodávky je samolepiaca clonka na úpravu oblasti zachytenia.
[42] Tiež napr. pre svietidlá s LED alebo kompaktné žiarivky na 230 V AC (tzv. úsporné žiarovky).

Snímače pohybu
Bezdotykový spínač – spínacie prístroje

	Pre prístroje	Názov	Farba	Objedn. kód	Jednot. bal. ks
	Pre dizajn	**Technické údaje**		**Kompletnosť**	
		**Prístroj spínača pre bezdotykové ovládanie** Pre spínanie elektrických spotrebičov, napr. svietidiel. Výstup sa prepne pri priblížení k prístroju na cca < 5 cm. Pre: ☼ ▥ ▨ ▭ [42] Prístroj je možné ovládať tiež paralelne pripojenými zapínacími ovládačmi (radenie 1/0). [14]		ⓥ 2CKA006400A0034	1
	Tango® **Levit®(M)** **Element®** **Time® (Arbo)**	Pracovná teplota: –25 °C až +55 °C Spínací prvok: relé Typové číslo: 6406 U 3-vodičové pripojenie. 10 AX, 2 300 W/V·A, 230 V AC, 50 - 60 Hz.		1 2 3 4 5 6 7 8	
	2CKA006400A0034	**Kryt bezdotykového spínača**			
			biela	ⓥ 3299A-A40000 B	5/1
			slonová kosť	ⓥ 3299A-A40000 C	5/1
			šedá	ⓥ 3299A-A40000 S	5/1
			béžová	ⓥ 3299A-A40000 D	5/1
			hnedá	ⓥ 3299A-A40000 H	5/1
			dymová šedá	ⓥ 3299A-A40000 S2	5/1
			vresová červená	ⓥ 3299A-A40000 R2	5/1
	Tango®			1 2 3 4 5 6 7 8	
	2CKA006400A0034	**Kryt bezdotykového spínača** V prípade samostatnej inštalácie prístroja je nutné na tento kryt použiť **rámček s otvorom 55 × 55 mm** (3901H-A05510 ..) – pozrite kapitolu Levit®, Levit®M. V prípade inštalácie prístroja do viacnásobných kombinácií je nutné na tento kryt použiť štandardný rámček zodpovedajúci násobnosti (3901H-A050.0 ..). Podľa pozície prístroja v rámčeku je potrebné použiť ešte krajný alebo stredný **kryt rámčeka s otvorom 55 × 55 mm** (3901H-A00.55 ..) – pozrite kap. Levit®, Levit®M. K dispozícii je tiež dvojnásobný **rámček s otvormi 55 × 55 mm** (3901H-A05520 ..) – pozrite kapitolu Levit®, Levit®M.	**Levit®**		
			biela	ⓥ 3299H-A40000 03	5/1
			šedá	ⓥ 3299H-A40000 16	5/1
			slonová kosť	ⓥ 3299H-A40000 17	5/1
			macchiato	ⓥ 3299H-A40000 18	5/1
			žltá	ⓥ 3299H-A40000 64	5/1
			červená	ⓥ 3299H-A40000 65	5/1
			oranžová	ⓥ 3299H-A40000 66	5/1
			zelená	ⓥ 3299H-A40000 67	5/1
			Levit®M		
			onyx	ⓥ 3299H-A40000 63	5/1
			perleťová	ⓥ 3299H-A40000 68	5/1
			oceľová	ⓥ 3299H-A40000 69	5/1
			titánová	ⓥ 3299H-A40000 70	5/1
	Levit® **Levit®M**			1 2 3 4 5 6 7 8	
	2CKA006400A0034	**Kryt bezdotykového spínača**			
			Element®		
			biela / ľadová biela	ⓥ 3299E-A40000 01	5/1
			biela / biela	ⓥ 3299E-A40000 03	5/1
			biela / ľadová šedá	ⓥ 3299E-A40000 04	5/1
			Time®, Time® Arbo		
			biela / ľadová biela	ⓥ 3299E-A40000 01	5/1
			biela / biela	ⓥ 3299E-A40000 03	5/1
			titánová	ⓥ 3299E-A40000 08	5/1
			starostrieborná	ⓥ 3299E-A40000 32	5/1
			šampanská	ⓥ 3299E-A40000 33	5/1
			antracitová	ⓥ 3299E-A40000 34	5/1
			oceľová	ⓥ 3299E-A40000 36	5/1
	Element® **Time®** **Time® Arbo**			1 2 3 4 5 6 7 8	

Poznámky:
[14] Ak je použitá tlejivka alebo LED, nesmie premosťovať kontakt tlačidlového ovládača (je nutné použiť prístroj so svorkou N).
[42] Tiež napr. pre svietidlá s LED alebo kompaktné žiarivky na 230 V AC (tzv. úsporné žiarovky).
ⓥ Výbeh – v období po 1. 3. 2024 už materiál nemusí byť dostupný.

Snímače pohybu

Snímače pohybu pre stropnú montáž

Pre prístroje	Názov	Farba	Objedn. kód	Jednot. bal. ks	
Pre dizajn	**Technické údaje**		**Kompletnosť**		
	Snímač pohybu, vstavaný Na bezdotykové ovládanie elektrických spotrebičov. Prístroj je určený na montáž do stropných podhľadov (do držiakov halogénových žiaroviek MR16). Oblasť zachytenia: kužeľová (kruh ∅ 5 m pri montážnej výške 2,5 m – pozrite kapitolu Technické údaje) Nastaviteľne parametre: – prahové osvetlenie (cca 5 - 1 000 lx) – oneskorenie vypnutia (5 s - 10 min.) Spínací prvok: relé 750 W pre ☼, 500 V·A pre [42], 350 V·A pre nekompenzované žiarivky Stupeň krytia: IP 40 (po zabudovaní do podhľadu) Pracovná teplota: –10 °C až +55 °C Rozmery: ∅ 46 (50) x 84 mm Farba snímača: biela		3299-22100	1	
	230 V AC, 3-vodičové pripojenie		1 2 **3** 4 5 6 7 8		
	Snímač pohybu, vstavaný Na bezdotykové ovládanie elektrických spotrebičov. Prístroj je určený na montáž do stropných podhľadov. Oblasť zachytenia: kužeľová (kruh ∅ 7 m pri montážnej výške 2,5 m – pozrite kapitolu Technické údaje). S montážnou výškou sa oblasť zachytenia úmerne zväčšuje až na cca ∅ 16 m pri výške 8 m. Nastaviteľne parametre: – prahové osvetlenie (cca 5 - 1 000 lx) – oneskorenie vypnutia (5 s - 10 min.) – citlivosť snímania Spínací prvok: relé 2 300 W pre ☼, 1 750 V·A pre [42], 500 V·A / 64 µF pre Stupeň krytia: IP 23 (po zabudovaní do podhľadu) Pracovná teplota: –10 °C až +35 °C Rozmery: ∅ 80 (68) x 95 mm Vstavaná hĺbka: 68 mm Farba snímača: biela Súčasťou dodávky je odľahčovacia spona a 2 skrutky. 230 V AC, 3-vodičové pripojenie		3299-22102 1 2 **3** 4 5 6 7 8	1	
	Snímač pohybu, na povrchovú montáž Na bezdotykové ovládanie elektrických spotrebičov. Prístroj je určený na povrchovú montáž. Oblasť zachytenia: kužeľová (kruh ∅ 7 m pri montážnej výške 2,5 m – pozrite kapitolu Technické údaje). S montážnou výškou sa oblasť zachytenia úmerne zväčšuje až na cca ∅ 16 m pri výške 8 m. Nastaviteľne parametre: – prahové osvetlenie (cca 5 - 1 000 lx) – oneskorenie vypnutia (5 s - 10 min.) – citlivosť snímania Spínací prvok: relé 2 300 W pre ☼, 1 750 V·A pre [42], 500 V·A / 64 µF pre Stupeň krytia: IP 20 Pracovná teplota: –10 °C až +35 °C Rozmery: ∅ 110 x 46,5 mm Farba snímača: biela Súčasťou dodávky sú 2 hmoždinky a 2 skrutky. 230 V AC, 3-vodičové pripojenie		3299-22103 1 2 **3** 4 5 6 7 8	1	

Poznámky:
[42] Tiež napr. pre svietidlá s LED alebo kompaktné žiarivky na 230 V AC (tzv. úsporné žiarovky).

Snímače pohybu

Snímače pohybu pre stropnú montáž

Pre prístroje	Názov	Farba	Objedn. kód	Jednot. bal. ks
Pre dizajn	**Technické údaje**		**Kompletnosť**	



Snímač pohybu priemyselný, na povrchovú montáž
Na bezdotykové ovládanie osvetlenia miestností, chodieb, schodísk, skladov, garáží a ďalších priestorov v administratívnych a výrobných budovách.
Oblasť zachytenia (priemet na podlahu): približne kruh alebo obdĺžnik
Montážna výška: štandardne 10 m – pozrite kapitolu Technické údaje (dosah je možné zvýšiť až na cca 18 m pomocou diaľkovej správy prostredníctvom PC s pripojeným USB vysielačom a konfiguračným SW RF Asistent)
Súčasťou dodávky sú 2 clonky na úpravu dosahu.

Nastaviteľné parametre:
– prahové osvetlenie (cca 5 - 1 000 lx)
– oneskorenie vypnutia (25 s - 30 min.)

Spínací prvok: relé
2 300 W pre ☼, 1 750 V·A pre
500 V·A / 64 µF pre
400 W/V·A pre kompaktné žiarivkové alebo LED žiarovky (max. 20 ks)

Stupeň krytia: IP 67
Pracovná teplota: –20 °C až +55 °C
Rozmery (Š × V × H): 115 × 99 × 94 mm
Farba snímača: biela
Súčasťou dodávky je káblová vývodka a vrecúško s príslušenstvom.

kruhová oblasť zachytenia	3299-22674	1
obdĺžniková oblasť zachytenia	3299-22673	1
230 V AC, 3-vodičové pripojenie (káblový vývod)	1 2 **3** 4 5 6 7 8	



Snímač pohybu Busch-Wächter® BasicLINE mini
Pre automatické spínanie svietidiel. Vyčnieva iba 10 mm nad povrch vďaka oddeleniu snímacej a spínacej časti (60 cm prepojka s koncovkou RJ12).
Oblasť zachytenia: kužeľová (kruh Ø 5 m pri montážnej výške 2,5 m – pozrite kapitolu Technické údaje)
Testovací režim s indikáciou zaznamenania pohybu. Plynule nastaviteľná citlivosť snímania. Montáž do stropu pomocou pružinového mechanizmu.
Montážna výška: 2 - 5 m
Nastaviteľné parametre:
– prahové osvetlenie (10 - 1 000 lx, denný režim)
– oneskorenie vypnutia (1 / 5 / 10 / 15 min., príp. 1 s)
– citlivosť snímania
Spínací prvok: relé. 2 000 W pre ☼, 7 - 400 W pre úsporné zdroje, 4 AX (cos φ ≥ 0,5), 1 000 V·A pre
Stupeň krytia snímača: IP 40. Pracovná teplota: 0 °C až +45 °C
Vstavaná hĺbka snímacej časti: 77 mm (ak je pre montáž spínacej jednotky využitý otvor na snímač, je potrebné počítať s hĺbkou min. 175 mm)
Rozmery spínacej časti: 27 × 171 × 27 mm
Farba snímača: biela
Typové číslo: 6811 EB-500
230 V AC, 3-vodičové pripojenie — 2CKA006800A2517 — 1 — 1 2 **3** 4 5 6 7 8



Snímač pohybu Busch-Wächter® BasicLINE Standard
Pre automatické spínanie svietidiel. Automatický a poloautomatický režim. Tlačidlový vstup pre zapnutie a vypnutie pripojenej záťaže.
Oblasť zachytenia: kužeľová (kruh Ø 7 m pri montážnej výške 2,5 m – pozrite kap. Technické údaje). Prispôsobenie snímania pomocou dodávaného krytu.
Testovací režim s indikáciou zaznamenania pohybu. Montáž do stropu pomocou pružinového mechanizmu alebo s využitím štandardných prístrojových krabíc. Nastavovacie prvky prístupné spredu.
Vystupuje iba 31 mm nad povrch. Montážna výška: 2 - 4 m
Nastaviteľné parametre:
– prahové osvetlenie (10 - 2 000 lx)
– oneskorenie vypnutia (5 s - 30 min., príp. 1 s)
Spínací prvok: relé. 2 000 W pre ☼, 7 - 400 W pre úsporné zdroje, 4 AX (cos φ ≥ 0,5), 1 000 V·A pre
Stupeň krytia: IP 40. Pracovná teplota: 0 °C až +45 °C
Rozmery: Ø 111 × 70 mm
Vstavaná hĺbka: 39 mm (25 mm bez odľahčovacej spony)
Farba snímača: biela

Typové číslo: 6814 U-500
230 V AC, 3-vodičové pripojenie — 2CKA006800A2518 — 1 — 1 2 **3** 4 5 6 7 8

Poznámky:

Snímače pohybu

Snímače pohybu pre stropnú montáž

Pre prístroje	Názov	Farba	Objedn. kód	Jednot. bal. ks	
Pre dizajn	**Technické údaje**		**Kompletnosť**		
	Snímač pohybu Busch-Wächter® BasicLINE Corridor Pre automatické spínanie svietidiel. Automatický a poloautomatický režim. Tlačidlový vstup pre zapnutie a vypnutie pripojenej záťaže. Oblasť zachytenia: kužeľová (kruh Ø 24 m pri montážnej výške 2,5 m – pozrite kapitolu Technické údaje). Prispôsobenie snímania pomocou dodávaného krytu. Testovací režim s indikáciou zaznamenania pohybu. Rozlíšenie dĺžky pohybu – pri jednoduchom priechode priestorom je oneskorenie vypnutia kratšie. Možnosť kombinácie so vstavanými alebo prístrojovými krabicami. Montáž do stropu pomocou pružných pások priloženého prachotesného krytu. Nastavovacie prvky prístupné spredu. Montážna výška: 2 - 3 m Nastaviteľné parametre: – prahové osvetlenie (10 - 2 000 lx) – oneskorenie vypnutia (10 s - 30 min., príp. 1 s) Spínací prvok: relé 2 000 W pre ☼, 7 - 400 W pre úsporné zdroje, 4 AX (cos φ ≥ 0,5), 1 000 V·A pre ⊣▭⊢ Možnosť diaľkového ovládania IR vysielačom 2CKA006800A2511. Ovládačom (1/0) na vstupe 1 je možné kedykoľvek zmeniť stav výstupu. Stupeň krytia: IP 40 (príp. IP 54 s využitím krabice 2CKA006899A2305) Pracovná teplota: –20 °C až +45 °C Rozmery: Ø 111 × 98 (68) mm Vstavaná hĺbka: 46 (16) mm Farba snímača: biela Typové číslo: 6818 U-500 230 V AC, 3-vodičové pripojenie		2CKA006800A2519 1 2 **3** 4 5 6 7 8	1	
2CKA006800A2519	**Krabica pre snímač pohybu Busch-Wächter® BasicLINE Corridor** Na povrchovú montáž snímača pohybu alebo na zvýšenie stupňa krytia kompletu na IP 54. Pevná prepájacia svorka. Predznačené otvory na skrutky s rozostupmi 41, 60, 70 alebo 85 mm. Súčasťou dodávky sú 2 skrutky s tesnením na upevnenie krabice na podklad a 4 skrutky na upevnenie snímača pohybu ku krabici. Pracovná teplota: –20 °C až +45 °C Rozmery: Ø 106 × 23 mm Typové číslo: 6888		2CKA006899A2305 1 2 3 4 5 6 **7** 8	1	
2CKA006800A2518 2CKA006800A2519 2CKA006800A3027 2CKA006800A3031 2CKA006800A3035 2CKA006800A2720 2CKA006800A2721	**Kôš ochranný na stropné prístroje** Pre snímač pohybu BasicLINE Standard, BasicLINE Corridor alebo pre snímače prítomnosti flex. Pre hlásiče dymu Busch-Rauchalarm® ProfessionalLINE. Použiteľné tiež v spojení s krabicou na povrchovú montáž (2CKA006899A2305). Rozměry: Ø 180 × 98 mm Typové číslo: 6898		2CKA006899A2304 1 2 3 4 5 6 **7** 8	1	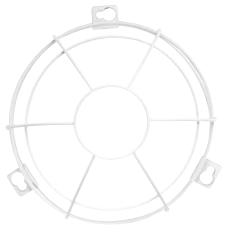
2CKA006800A2519	**Vysielač IR ručný, servisný** Pre snímač pohybu BasicLINE Corridor alebo pre snímače prítomnosti flex. Funkcie: Zapnutie a vypnutie na 8 hod., Nastavenie prahového osvetlenia, Prevzatie aktuálneho osvetlenia ako novej prahovej hodnoty, Nastavenie oneskoreného vypnutia alebo impulzového režimu, Uloženie nastavených hodnôt a ich kopírovanie do ďalšieho snímača, Aktivácia testovacieho režimu, Reset, Zamknutie a odomknutie tlačidiel Napájanie: 1× Li článok 3 V, typ CR2025 (je súčasťou dodavky) Dosah: cca 3 m (uhol cca 35°) Rozměry: 106 × 50 × 8 mm Typové číslo: 6843		2CKA006800A2511 1 2 3 4 5 6 **7** 8	1	

Poznámky:

Snímače pohybu
Snímače prítomnosti flex

	Pre prístroje	Názov	Farba	Objedn. kód	Jednot. bal. ks
	Pre dizajn	**Technické údaje**		**Kompletnosť**	



2CKA006800A3042
2CKA006800A3045
2CKA006800A3048
2CKA006500A0013
2CKA006800A3051

Snímač prítomnosti flex, univerzálny

Pre kombináciu s nasledujúcimi prístrojmi flex: prístroj spínací s jedným relé, s dvoma relé alebo s e-kontaktom, prístroj stmievača krátkocestný, prístroj podružného ovládania.
Na automatické spínanie svietidiel. Automatický a poloautomatický režim.
Oblasť zachytenia: kuželová (pri montážnej výške 3 m je priemetom na podlahu kruh Ø 10 m pre sediace osoby, Ø 12 m pre chodiace osoby) – pozrite kapitolu Technické údaje
Montáž do stropu (hr. 9 - 25 mm) pomocou pružinového mechanizmu.
Montážní otvor: Ø 68 mm
Montážna výška: 2 - 4 m
Nastaviteľné parametre:
– prahové osvetlenie (cca 5 - 2 000 lx)
– oneskorenie vypnutia (1 - 30 min., impulz 1 s)
Možnosť diaľkového ovládania IR vysielačom 2CKA006800A2511.
Stupeň krytia: IP 20
Pracovná teplota: –5 °C až +45 °C
Rozmery (Š × V × H): 94 × 94 × 45,5 mm
Vystupuje 35 mm nad povrch.
Farba snímača: biela (RAL 9016)
Typové číslo: 64753-24-500

N 2CKA006800A3027 — 1

1 2 **3** 4 5 6 7 8



2CKA006800A3042
2CKA006800A3045
2CKA006800A3048
2CKA006500A0013
2CKA006800A3051

Snímač prítomnosti flex, Sky

Pre kombináciu s nasledujúcimi prístrojmi flex: prístroj spínací s jedným relé, s dvoma relé alebo s e-kontaktom, prístroj stmievača krátkocestný, prístroj podružného ovládania.
Na automatické spínanie svietidiel. Automatický a poloautomatický režim.
Oblasť zachytenia: kuželová (pri montážnej výške 6 m / 12 m je priemetom na podlahu kruh Ø 18 m / 24 m pre chodiace osoby) – pozrite kapitolu Technické údaje
Montáž do stropu (hr. 9 - 25 mm) pomocou pružinového mechanizmu.
Montážny otvor: Ø 68 mm
Montážna výška: 4 - 12 m
Nastaviteľné parametre:
– prahové osvetlenie (cca 5 - 2 000 lx)
– oneskorenie vypnutia (1 - 30 min., impulz 1 s)
Možnosť diaľkového ovládania IR vysielačom 2CKA006800A2511.
Stupeň krytia: IP 20
Pracovná teplota: –5 °C až +45 °C
Rozmery (Š × V × H): 94 × 94 × 45,5 mm
Vystupuje 35 mm nad povrch.
Farba snímača: biela (RAL 9016)
Typové číslo: 64754-24-500

N 2CKA006800A3031 — 1

1 2 **3** 4 5 6 7 8



2CKA006800A3042
2CKA006800A3045
2CKA006800A3048
2CKA006500A0013
2CKA006800A3051

Snímač prítomnosti flex, Corridor

Pre kombináciu s nasledujúcimi prístrojmi flex: prístroj spínací s jedným relé, s dvoma relé alebo s e-kontaktom, prístroj stmievača krátkocestný, prístroj podružného ovládania.
Na automatické spínanie svietidiel. Automatický a poloautomatický režim.
Obdĺžnikový tvar oblasti zachytenia.
Oblasť zachytenia pri výške inštalácie 3 m (pozrite kap. Technické údaje):
– pri pozdĺžnom pohybe k snímaču max. 14 m × 3 m
– pri kolmom pohybe k snímaču max. 24 m × 3 m
Montáž do stropu (hr. 9 - 25 mm) pomocou pružinového mechanizmu.
Montážny otvor: Ø 68 mm. Montážna výška: 2,5 - 4 m
Nastaviteľné parametre:
– prahové osvetlenie (cca 5 - 2 000 lx)
– oneskorenie vypnutia (1 - 30 min., impulz 1 s)
Možnosť diaľkového ovládania IR vysielačom 2CKA006800A2511.
Stupeň krytia: IP 20
Pracovná teplota: –5 °C až +45 °C
Rozmery (Š × V × H): 94 × 94 × 45,5 mm
Vystupuje 39 mm nad povrch
Farba snímača: biela (RAL 9016)
Typové číslo: 64755-24-500

N 2CKA006800A3035 — 1

1 2 **3** 4 5 6 7 8

Poznámky:
N Novinka

Snímače pohybu
Domoví strážcovia

Pre prístroje	Názov	Farba	Objedn. kód	Jednot. bal. ks	
Pre dizajn	Technické údaje		Kompletnosť		
	Domový strážca				
	Busch-Wächter® 70 MasterLINE	biela	2CKA006800A2546	1	
	Uhol pokrytia: 70° (pozrite kap. Technické údaje) [23]	titánová	2CKA006800A2547	1	
	Oblasť zachytenia: 12 m dopredu [24]	antracit	2CKA006800A2548	1	
	4 m na každú stranu [24]				
	(platí pre montážnu výšku cca 2,5 m)				
	Dosah je možné skrátiť až na 6 m.				
	Nastaviteľné preddefinované hodnoty:				
	– prahové osvetlenie (3 / 15 lx, denný režim, Test/Standard)				
	– oneskorenie vypnutia (1 / 3 / 5 min.)				
	Indikácia detekcie pohybu pomocou LED.				
	Ochrana proti demontáži. Min. výška inštalácie 1,7 m.				
	Krátkodobým prerušením napájania (vypínacím tlačidlovým ovládačom)				
	je možné výstup zapnúť na nastavené oneskorenie vypnutia.				
	Diaľkové ovládanie nie je možné použiť.				
	Stupeň krytia: IP 55				
	Pracovná teplota: –25 °C až +55 °C. Rozmery: 100 × 125 × 33 mm				
	Pre:				
	Typové číslo: 6854 AGM-xxx-500				
	3-vodičové pripojenie (skrutkové svorky 1,5 - 2,5 mm²)				
	6 AX (cos φ ≥ 0,6), 1 380 W/V·A, 230 V AC, 50/60 Hz		1 2 **3** 4 5 6 7 8		
	Domový strážca				
	Busch-Wächter® 110 MasterLINE	biela	2CKA006800A2611	1	
	Uhol pokrytia: 110° (pozrite kap. Technické údaje) [23]	titánová	2CKA006800A2612	1	
	Oblasť zachytenia: 12 m dopredu [24]	antracit	2CKA006800A2613	1	
	4 m na každú stranu [24]				
	(platí pre montážnu výšku cca 2,5 m)				
	Dosah je možné skrátiť až na 6 m.				
	Nastaviteľné parametre:				
	– prahové osvetlenie (3 lx až denný režim, Test/Standard)				
	– oneskorenie vypnutia (10 s - 30 min., impulz 1 s)				
	Indikácia detekcie pohybu a prevádzkového režimu.				
	Ochrana proti demontáži. Min. výška inštalácie 1,7 m.				
	Krátkodobým prerušením napájania (vypínacím tlačidlovým ovládačom)				
	je možné výstup zapnúť na nastavené oneskorenie vypnutia.				
	Diaľkové ovládanie pomocou IR vysielača 2CKA006800A2585 alebo 2CKA006800A2583.				
	Stupeň krytia: IP 55				
	Pracovná teplota: –25 °C až +55 °C. Rozmery: 100 × 125 × 33 mm				
	Pre:				
	Typové číslo: 6855 AGM-xxx-500				
	3-vodičové pripojenie (skrutkové svorky 1,5 - 2,5 mm²)				
	10 AX (cos φ ≥ 0,6), 2 300 W/V·A, 230 V AC, 50/60 Hz		1 2 **3** 4 5 6 7 8		
	Domový strážca Busch-Wächter® BasicLINE				
	Uhol pokrytia: 240° (pozrite kap. Technické údaje) [23]	biela	2CKA006800A2507	1	
	Oblasť zachytenia: 12 m dopredu, 10 m do strán				
	(platí pre montážnu výšku cca 2,5 m)				
	Možnosť horizontálneho natočenia snímača: až ±90°				
	Nastaviteľné hodnoty:				
	– prahové osvetlenie (10 - 200 lx), denný režim/Test				
	– oneskorenie vypnutia (5 s - 12 min.)				
	– citlivosť snímania				
	Indikácia detekcie pohybu pomocou LED.				
	Vypínacím tlačidlovým ovládačom je možné výstup				
	zapnúť na 4 hod., príp. toto nútené zapnutie zrušiť.				
	Stupeň krytia: IP 55				
	Pracovná teplota: –20 °C až +40 °C				
	Rozmery: 95 × 76 × 118 mm				
	Typové číslo: 6844 AGM-204-500				
	3-vodičové pripojenie (skrutkové svorky 1,5 - 4 mm²)				
	1 000 W pre vákuové žiarovky				
	2 000 W pre 230V halogénové žiarovky				
	1 000 V·A pre žiarivky (spínací prvok relé)				
	230 V AC, 50 Hz		1 2 **3** 4 5 6 7 8		

Poznámky:
[23] Súčasťou dodávky je samolepiaca clonka na úpravu oblasti zachytenia.
[24] Prístroj je možné nastavovať v 2 osiach: vertikálny náklon –30° až +10°, horizontálne natočenie snímača až o ±30°.

Snímače pohybu
Domoví strážcovia

Pre prístroje	Názov	Farba	Objedn. kód	Jednot. bal. ks
Pre dizajn	**Technické údaje**		**Kompletnosť**	



Domový strážca
Busch-Wächter® 220 MasterLINE
Uhol pokrytia: 220° (pozrite kap. Technické údaje) [23]
Oblasť zachytenia: výseč s polomerom 16 m [24]
(platí pre montážnu výšku cca 2,5 m)
Nastaviteľné parametre:
– prahové osvetlenie (0,5 - 300 lx, denný režim, Test/Standard)
– oneskorenie vypnutia (10 s - 30 min., impulz 1 s)
Indikácia detekcie pohybu a prevádzkového režimu. Inteligentné funkcie.
Ochrana proti demontáži. Min. výška inštalácie 1,7 m.
Krátkodobým prerušením napájania (vypínacím tlačidlovým ovládačom)
je možné výstup zapnúť na nastavené oneskorenie vypnutia.
Diaľkové ovládanie pomocou IR vysielača 2CKA006800A2585 alebo 2CKA006800A2583.
Stupeň krytia: IP 55
Pracovná teplota: –25 °C až +55 °C
Rozmery: 115 × 125 × 141 mm

Pre:
Typové číslo: 6847/11 AGM-xxx-500
3-vodičové pripojenie (bezskrutkové svorky 1,5 - 2,5 mm²)
16 AX (cos φ ≥ 0,6), 3 680 W/V·A, 230 V AC, 50/60 Hz

Farba	Objedn. kód	Jednot. bal. ks
biela	2CKA006800A2524	1
titánová	2CKA006800A2525	1
antracit	2CKA006800A2526	1

1 2 **3** 4 5 6 7 8



Domový strážca
Busch-Wächter® 220 MasterLINE,
vrátane IR vysielača pre diaľkové ovládanie
Uhol pokrytia: 220° (pozrite kap. Technické údaje) [23]
Oblasť zachytenia: výseč s polomerom 16 m [24]
(platí pre montážnu výšku cca 2,5 m)
Nastaviteľné parametre:
– prahové osvetlenie (0,5 - 300 lx, denný režim, Test/Standard)
– oneskorenie vypnutia (10 s - 30 min., impulz 1 s)
Indikácia detekcie pohybu a prevádzkového režimu. Inteligentné funkcie.
Ochrana proti demontáži. Min. výška inštalácie 1,7 m.
Krátkodobým prerušením napájania (vypínacím tlačidlovým ovládačom)
je možné výstup zapnúť na nastavené oneskorenie vypnutia.
Základný IR vysielač 2CKA006800A2585 je súčasťou dodávky. Diaľkové
ovládanie tiež pomocou servisného IR vysielača 2CKA006800A2583.
Stupeň krytia: IP 55
Pracovná teplota: –25 °C až +55 °C. Rozmery: 115 × 125 × 141 mm
Pre:
Typové číslo: 6847 AGM-xxx-500
3-vodičové pripojenie (bezskrutkové svorky 1,5 - 2,5 mm²)
16 AX (cos φ ≥ 0,6), 3 680 W/V·A, 230 V AC, 50/60 Hz

Farba	Objedn. kód	Jednot. bal. ks
biela	2CKA006800A2532	1
titánová	2CKA006800A2533	1
antracit	2CKA006800A2534	1

1 2 **3** 4 5 6 7 8



Domový strážca
Busch-Wächter® 220 MasterLINE select
Uhol pokrytia: 220° (pozrite kap. Technické údaje) [23]
Oblasť zachytenia: výseč roviny s polomerom 16 m [24]
(rovinné snímanie s vertikálnym rozptylom cca 5°)
Nastaviteľné parametre:
– prahové osvetlenie (0,5 - 300 lx, denný režim, Test/Standard)
– oneskorenie vypnutia (10 s - 30 min., impulz 1 s)
Indikácia detekcie pohybu a prevádzkového režimu. Inteligentné funkcie.
Ochrana proti demontáži. Odporúčaná montážna výška: 1,1 - 1,5 m
Krátkodobým prerušením napájania (vypínacím tlačidlovým ovládačom)
je možné výstup zapnúť na nastavené oneskorenie vypnutia.
Diaľkové ovládanie pomocou IR vysielača 2CKA006800A2585
alebo 2CKA006800A2583.
Stupeň krytia: IP 55
Pracovná teplota: –25 °C až +55 °C
Rozmery: 115 × 125 × 141 mm
Pre:
Typové číslo: 6847 AGS-204-500
3-vodičové pripojenie (bezskrutkové svorky 1,5 - 2,5 mm²)
16 AX (cos φ ≥ 0,6), 3 680 W/V·A, 230 V AC, 50/60 Hz

Farba	Objedn. kód	Jednot. bal. ks
biela	2CKA006800A2537	1

1 2 **3** 4 5 6 7 8

Poznámky:
[23] Súčasťou dodávky je samolepiaca clonka na úpravu oblasti zachytenia.
[24] Prístroj je možné nastavovať v 2 osiach: vertikálny náklon –30° až +10°, horizontálne natočenie snímača až o ±30°.

Snímače pohybu
Domoví strážcovia

Pre prístroje	Názov	Farba	Objedn. kód	Jednot. bal. ks	
Pre dizajn	**Technické údaje**		**Kompletnosť**		
	Domový strážca **Busch-Wächter® 280 MasterLINE,** **vrátane IR vysielača pre diaľkové ovládanie** Uhol pokrytia: 280° (pozrite kap. Technické údaje) [23] Oblasť zachytenia: výseč s polomerom 16 m [24] (platí pre montážnu výšku cca 2,5 m) Nastaviteľné parametre: – prahové osvetlenie (0,5 - 300 lx, denný režim, Test/Standard) – oneskorenie vypnutia (10 s - 30 min., impulz 1 s) Indikácia detekcie pohybu a prevádzkového režimu. Inteligentné funkcie. Ochrana proti demontáži. Min. výška inštalácie 1,7 m. Krátkodobým prerušením napájania (vypínacím tlačidlovým ovládačom) je možné výstup zapnúť na nastavené oneskorenie vypnutia. Základný IR vysielač 2CKA006800A2585 je súčasťou dodávky. Diaľkové ovládanie tiež pomocou servisného IR vysielača 2CKA006800A2583. Stupeň krytia: IP 55 Pracovná teplota: –25 °C až +55 °C. Rozmery: 115 × 125 × 141 mm Pre: ☼ ▥ ◪ ⊣▭⊢ Typové číslo: 6867 AGM-xxx-500 3-vodičové pripojenie (bezskrutkové svorky 1,5 - 2,5 mm²) 16 AX (cos φ ≥ 0,6), 3 680 W/V·A, 230 V AC, 50/60 Hz	biela titánová antracit	2CKA006800A2554 2CKA006800A2555 2CKA006800A2556 1 2 **3** 4 5 6 7 8	1 1 1	
	Domový strážca **Busch-Wächter® 220 MasterLINE premium,** **vrátane IR vysielača pre diaľkové ovládanie** S ďalším bezpotenciálovým výstupom pre sledovanie bezpečnostnej zóny. Uhol pokrytia: 220° (pozrite kap. Technické údaje) [23] Oblasť zachytenia štandardné/bezpečnostné zóny: výseč s polomerom 16 m / 1 m [24] (platí pre montážnu výšku cca 2,5 m) Nastaviteľné parametre: – prahové osvetlenie (0,5 - 300 lx, denný režim, Test/Standard) – oneskorenie vypnutia (10 s - 30 min., impulz 1 s) Indikácia detekcie pohybu a prevádzkového režimu. Inteligentné funkcie. Ochrana proti demontáži. Min. výška inštalácie 1,7 m. Krátkodobým prerušením napájania (vypínacím tlačidlovým ovládačom) je možné výstup 1 zapnúť na nastavené oneskorenie vypnutia. Základný IR vysielač 2CKA006800A2585 je súčasťou dodávky. Diaľkové ovládanie tiež pomocou servisného IR vysielača 2CKA006800A2583. Stupeň krytia: IP 55 Pracovná teplota: 25 °C až +55 °C Rozmery: 115 × 125 × 141 mm Pre: ☼ ▥ ◪ ⊣▭⊢ Typové číslo: 6848 AGM-xxx-500 3-vodičové, resp. 5-vodičové pripojenie (bezskrutkové svorky 1,5 - 2,5 mm²) Štandardný výstup 1: 10 AX (cos φ ≥ 0,6), 2 300 W/V·A, 230 V AC, 50/60 Hz Bezpotenciálový výstup 2: 10 AX (2 300 W/V·A) pri 230 V AC, 50/60 Hz 10 mA - 1 A pri 12 - 48 V DC/AC	biela titánová antracit	2CKA006800A2578 2CKA006800A2579 2CKA006800A2580 1 2 **3** 4 5 6 7 8	1 1 1	
domoví strážcovia s IR prijímačom	**Vysielač infračervený ručný, základný** Na ovládanie domových strážcov Busch-Wächter® 110 MasterLINE, 220 MasterLINE (select), 280 MasterLINE a 220 MasterLINE premium kódovaným infračerveným signálom (max. 10 vysielačov pre 1 prístroj). Funkcie: Prevzatie aktuálnej úrovne osvetlenia ako novej prahovej hodnoty / Prepnutie na hodnotu nastavenú na prístroji, Aktivácia simulácie prítomnosti (zapnutie výstupu medzi súmrakom a 22:30 SEČ, resp. 23:30 SELČ) / Deaktivácia, Zapnutie výstupu na 4 h / Deaktivácia výstupu na 4 h Príjem ovládacieho IR signálu je indikovaný pomocou LED na prístroji. U některých přístrojů je součástí dodávky. Napájanie: 1× Li článok 3 V, typ CR2025 (je súčasťou dodávky) Typická životnosť Li článku: 2 roky Dosah: cca 6 m (pre Busch-Wächter® 110 MasterLINE iba 2 m) Pracovná teplota: 0 °C až +45 °C Rozmery: 87 × 40 × 7 mm Typové číslo: 6841-101-500		2CKA006800A2585 1 2 **3** 4 5 6 7 8	1	

Poznámky:
[23] Súčasťou dodávky je samolepiaca clonka na úpravu oblasti zachytenia.
[24] Prístroj je možné nastavovať v 2 osiach: vertikálny náklon –30° až +10°, horizontálne natočenie snímača až o ±30°.

Snímače pohybu
Domoví strážcovia

	Pre prístroje	Názov	Farba	Objedn. kód	Jednot. bal. ks
	Pre dizajn	**Technické údaje**		**Kompletnosť**	
	domoví strážcovia s IR prijímačom	**Vysielač infračervený ručný, servisný** Na ovládanie domových strážcov Busch-Wächter® 110 MasterLINE, 220 MasterLINE (select), 280 MasterLINE a 220 MasterLINE premium kódovaným infračerveným signálom (max. 10 vysielačov pre 1 prístroj). Kurzorová tlačítka pro jednodušší nastavování. Funkcie: 1. Nastavenie oneskorenia vypnutia, 2. Nastavenie prahovej úrovne osvetlenia, 3. Nastavenie citlivosti snímania, 4. Zapnutie s dynamickým núteným vypnutím, 5. Nezávislé synchrónne spínanie štandardného a bezpečnostného výstupu, 6. Synchrónne spínanie štandardného a bezpečnostného výstupu, 7, Súmrakový režim štandardného výstupu, 8. Reset, 9. Testovací režim, 10. Prevzatie aktuálnej úrovne osvetlenia ako novej prahovej hodnoty / Prepnutie na hodnotu nastavenú na prístroji, 11. Simulácia prítomnosti, 12. Zapnutie výstupu na 4 h, 13. Deaktivácia výstupu na 4 h Príjem ovládacieho IR signálu je indikovaný pomocou LED na prístroji. Napájanie: 1× Li článok 3 V, typ CR2025 (je súčasťou dodávky) Typická životnosť Li článku: 2 roky Dosah: cca 6 m (pre Busch-Wächter® 110 MasterLINE iba 2 m) Pracovná teplota: 0 °C až +45 °C Rozmery: 145 × 56 × 7 mm Typové číslo: 6842-101-500		2CKA006800A2583 1 2 **3** 4 5 6 7 8	1
	domoví strážcovia	**Adaptér stropný alebo rohový** Pre upevnenie domových strážcov Busch-Wächter® MasterLINE na strop alebo na stenu pod uhlom 45°. Pre upevnenie domového strážcu Busch-Wächter® 280 MasterLINE na vonkajší roh budovy (napr. pre optimálne využitie jeho veľkého uhla zachytenia). Privedenie vodičov zdola alebo po povrchu. Typové číslo: 6868-xxx-500	biela titánová antracit	2CKA006800A2562 2CKA006800A2563 2CKA006800A2564 1 2 **3** 4 5 6 7 8	1 1 1
		**Člen odrušovací RC** Na ochranu elektronických prístrojov pred účinkami napäťových špičiek vznikajúcich pri odpínaní induktívnych záťaží (relé, stýkačov, žiariviek, transformátorov a pod.) – napr. na odstránenie "cyklického" spínania automatických spínačov a domových strážcov. Pripája sa paralelne k záťaži (čo najbližšie). Rozmery: Ø 25 × 50 mm. DÍžka vodičov: cca 100 mm Pracovná teplota: –25 °C až +75 °C Typové číslo: 6899 230 V AC		2CKA006899A0231 1 2 3 4 5 6 **7** 8	10/1
	2CKA006700A0040	**Domový strážca s RF vysielačom** **Busch-Wächter® 220 WaveLINE** Uhol pokrytia: 220° (pozrite kap. Technické údaje) [23] Oblasť zachytenia: výseč s polomerom 16 m [24] (platí pre montážnu výšku cca 2,5 m) Nastaviteľné parametre: – prahové osvetlenie (0,5 - 300 lx, denný režim) – oneskorenie vypnutia (3 min. v Individuálnom režime, 1 - 15 min. v Skupinovom režime – nastavenie na prijímači 2CKA006700A0040) Nútené vypnutie po 180 min. Inteligentné funkcie. Ochrana proti demontáži. Min. výška inštalácie 1,7 m. Prevádzkové režimy: Test, Kontrola stavu batérie, Skupinový režim, Individuálny režim, Programovanie Prevádzková frekvencia: 868 MHz Dosah: cca 100 m (vo voľnom priestore) Napájanie: 4,5 V DC (3× 1,5 V AAA) – odporúčajú sa Li články FR6 (sú súčasťou dodávky), typická životnosť 5 rokov Stupeň krytia: IP 55 Pracovná teplota: –25 °C až +55 °C Rozmery: 100 × 125 × 141 mm Typové číslo: 6747 AGM-xxx-500	biela titánová antracit	2CKA006700A0035 2CKA006700A0036 2CKA006700A0037 1 2 **3** 4 5 6 7 8	1 1 1

Poznámky:
[23] Súčasťou dodávky je samolepiaca clonka na úpravu oblasti zachytenia.
[24] Prístroj je možné nastavovať v 2 osiach: vertikálny náklon –30° až +10°, horizontálne natočenie snímača až o ±30°.
RF = rádiofrekvenčné (pre bezdrôtové diaľkové ovládanie)

Snímače pohybu
Domoví strážcovia

Pre prístroje	Názov	Farba	Objedn. kód	Jednot. bal. ks	
Pre dizajn	**Technické údaje**		**Kompletnosť**		
2CKA006700A0035 2CKA006700A0036 2CKA006700A0037	**Modul prijímača RF, spínací, vstavaný** Pre Busch-Wächter® 220 WaveLINE s RF vysielačom pre bezdrôtové spínanie svietidiel alebo iných elektrických spotrebičov. Oneskorenie vypnutia: 5 s, 1 / 5 / 15 min. Prevádzkové režimy: Programovanie, Repeater, Standard, Vymazanie kódu jedného vysielača alebo všetkých naprogramovaných vysielačov. Podružné ovládanie zapínacími ovládačmi (spínačmi radenia 1/0): [14] stlačením sa výstup zapne na nastavené oneskorenie vypnutia Indikácia stavu výstupu: pomocou LED Vysielacia/prijímacia frekvencia: 868 MHz Dosah: cca 100 m (vo voľnom priestore) Do pamäte je možné uložiť až 32 rôznych vysielačov. Možnosť aktivácie funkcie Repeater pre zvýšenie dosahu. Stupeň krytia: IP 20 Pracovná teplota: –25 °C až +55 °C Rozmery (v × š × h): 47 × 48 × 22 mm Pre: Typové číslo: 6701-101-500 3-vodičové pripojenie 10 AX (cos φ ≥ 0,6), 2 300 W/V·A, 230 V AC		2CKA006700A0040 1 2 **3** 4 5 6 7 8	1	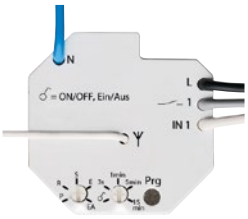

Poznámky:
[14] Ak je použitá tlejivka alebo LED, nesmie premosťovať kontakt tlačidlového ovládača (je nutné použiť prístroj so svorkou N).
RF = rádiofrekvenčné (pre bezdrôtové diaľkové ovládanie)

Snímače pohybu
Prehľad automatických spínačov

Objednávacie číslo	Výkon		Druh záťaže						Pre dizajn										
	min.	max.						Spínací prvok	Classic	Swing®, Swing®L	basic55®	Tango®	Levit®, Levit®M	Neo®, Neo® Tech	Element® Time®, Time® Arbo	future® linear	solo®, solo® carat	Busch-axcent®	Allwetter 44®
3299C-C12100 [12]	40 W	300 W	●	●				triak	● [1]										
3299C-C22100 [12]	–	750 W	●					relé	● [1]										
	–	500 V·A		●															
3299U-A00001 [12]	40 W	450 W	●					triak		● [3]	● [4]	● [2] [3]	● [4]	● [3]	● [3]				
	40 W	250 W		●															
3299U-A00006	–	2 300 W	●	●				relé		● [3]	● [4]	● [2] [3]	● [4]	● [3]	● [3]				
	–	1 750 V·A			●														
	–	500 V·A				●													
3299U-A00007 [12]	–	3 A (cos φ > 0,8)	●	●	●		●	2 relé		● [3]	● [4]	● [2] [3]	● [4]	● [3]	● [3]				
3299A-C22184 [11] [13]	–	2 300 W	●	●				relé											
	–	1 750 V·A			●							● [3]							
	–	500 V·A				●													
2CKA006800A3042 [8] [11]	–	10 AX (cos φ ≥ 0,9) [10]	●	●	●	●		relé								● [5]	● [5]	● [5]	
2CKA006800A3045 [8] [11]	–	2× 5 AX (cos φ ≥ 0,9) [10]	●	●	●	●	●	2 relé								● [5]	● [5]	● [5]	
2CKA006800A3048 [8] [9]	3 W/V·A	240 W/V·A	●	●	●			e-kontakt								● [5]	● [5]	● [5]	
2CKA006800A3051 [7]	–	–														● [5]	● [5]	● [5]	
2CKA006401A0049 [8] [11]	–	10 AX [10]	●	●	●	●		relé											● [6]

[1] Oblasť zachytenia má približne tvar kužeľa s vrcholovým uhlom cca 90° (pozrite kapitolu Technické údaje).
[2] Oblasť zachytenia má približne tvar kužeľa s vrcholovým uhlom cca 120° (pozrite kapitolu Technické údaje).
[3] Oblasť zachytenia je jedna vodorovná rovina (pozrite kapitolu Technické údaje).
[4] Oblasť zachytenie je tvorená jednou vodorovnou rovinou a jednou rovinou sklonenou dole o 22° (pozrite kapitolu Technické údaje).
[5] Na výber sú 2 varianty oblasti zachytenia:
– 1 vodorovná rovina (selektívna šošovka – pozrite kapitolu Technické údaje)
– 4 roviny: vhodné pro snímání pohybu na schodišti (viacnásobná šošovka – pozrite kapitolu Technické údaje)
[6] Snímanie sa uskutočňuje v 3 rovinách: jedna je sklonená cca o 5° od vodorovnej roviny, druhá o 15° a tretia o 40° (kombinovaná šošovka – pozrite kapitolu Technické údaje). Oblasť zachytenia je možné upraviť nalepením špeciálnej clonky dodávanej so snímačom. Snímač je vhodný do vonkajšieho prostredia (stupeň krytia IP 44, min. pracovná teplota –25 °C).
[7] Prístroj podružného ovládania slúži iba na odovzdávanie informácie o pohybe iným prístrojom, nie na spínanie záťaže.
[8] Prístroj ma riadiaci vstup na ovládanie zapínacím tlačidlom (spínačom radenia 1/0). Prípadná tlejivka nesmie premosťovať kontakt tlačidla; počet tlačidiel nie je obmedzený; ovládacie vodiče by mali byť kladené oddelene od výkonového vedenia a ich dĺžka nesmie presiahnuť 100 m).
[9] Pri teplote okolia vyššej než 35 °C zaťažiteľnosť klesá podľa diagramu – pozrite kapitolu Stmievače a regulátory. Pri nedostatočnom odvode tepla je nutné zaťaženie znížiť cca o 20 % (napr. pri montáži do dutých priečok).
[10] Značka „X“ znamená schopnosť spínať i kapacitné záťaže.
[11] Rozsah pracovných teplôt –25 °C až +55 °C
[12] V prístrojoch je vložená jedna náhradná poistka. Ďalšie je možné objednať – pozrite stranu 6.
[13] Stupeň krytia IP 44

Popis prístrojov je možné získať v návodoch na používanie na webovej stránke abb.sk v sekcii Vypínače a zásuvky.na stránkách nizke-napeti.cz.abb.com.

Poznámky:
Schémy zapojenia – pozrite kapitolu Technické údaje a ďalšie.

Snímače pohybu
Prehľad domových strážcov

Označenie	Busch-Wächter® 70 MasterLINE	Busch-Wächter® 110 MasterLINE	Busch-Wächter® BasicLINE	Busch-Wächter® 220 MasterLINE [select]	Busch-Wächter® 280 MasterLINE	Busch-Wächter® 220 MasterLINE premium	Busch-Wächter® 220 WaveLINE (s RF vysielačom)
Typové číslo	6854 AGM-...	6855 AGM-...	6844 AGM-... [7]	6847 AGM-... [7] 6847/11 AGM-... 6847 AGS-...	6867 AGM-...	6848 AGM-...	6747 AGM-...
Uhol zachytenia	70°	110°	240°	220°	280°	220°	220°
Počet snímacích rovín	4	4		4 [1]	4	4	4
Dosah smerom vpred	12 m	12 m	12 m	16 m	16 m	16 m / 1 m	16 m
Dosah na každú stranu	4 m	4 m	10 m	16 m	16 m	16 m / 1 m	16 m
Odporúčaná montážna výška	2,5 m	2,5 m	2,5 m	2,5 m [1,5 m]	2,5 m	2,5 m	2,5 m
Spodné snímanie	●	●	●	● [–]	●	●	●
Spätné snímanie				● [–]	●	●	●
Nastaviteľná citlivosť		● [12]	●	● [12]	● [12]	● [12]	
Automat. stabilizácia dosahu	●	●		●	●	●	●
Potlačenie falošného spúšťania	●	●		●	●	●	●
Ochrana pred oslnením	●	●		●	●	●	●
Automatická testovacia funkcia	●	●		●	●	●	●
Prahové osvetlenie	3 / 15 lx, ∞	3 lx - ∞	10 - 200 lx, ∞	0,5 - 300 lx, ∞	0,5 - 300 lx, ∞	0,5 - 300 lx, ∞	0,5 - 300 lx, ∞
Oneskorenie vypnutia	1 / 3 / 5 min.	10 s - 30 min.	5 s - 12 min.	10 s - 30 min.	10 s - 30 min.	10 s - 30 min.	5 s, 1 / 5 / 15 min. [9]
Krátky impulz (dĺžka 1 s)		●	●	●	●	●	
Spínací prúd relé [1]	6 AX	10 AX	4 AX	16 AX	16 AX	10 AX	10 AX [10]
Bezpotenciálový kontakt [2]						10 AX	
Stupeň krytia	IP 55	IP 55	IP 55	IP 55	IP 55	IP 55	IP 55
Rozsah pracovných teplôt	–25 až +55 °C	–25 až +55 °C	–20 až +40 °C	–25 až +55 °C	–25 až +55 °C	–25 až +55 °C	–25 až +55 °C
Náklon ramena zvislo				–30° až +10°	–30° až +10°	–30° až +10°	–30° až +10°
Natočenie snímača vodorovne			–90° až +90°	–30° až +30°	–30° až +30°	–30° až +30°	–30° až +30°
Clonka na úpravu snímania	●	●	●	●	●	●	●
Možnosť ovládania tlačidlom	● [4]	● [4]	● [5]	● [4]	● [4]	● [4]	● [11]
Nástenná montáž	●	●	●	●	●	●	●
Montáž na strop [3]	●	●		●	●	●	●
Rohová montáž [3]	●	●		●	● [6]	●	●
Možnosť diaľkového ovládania		●		● [8] [●]	● [7]	● [7]	

[1] Značka „AX“ znamená schopnosť spínať i kapacitné záťaže.
[2] Aktivuje sa pohybom vo vnútornej bezpečnostnej zóne. Výstupy nesmú spínať napätie dvoch rôznych fáz.
[3] Je nutné použiť univerzálny stropný/rohový adaptér 2CKA006800A2562 (-2563, -2564). Slúži takisto napr. pre montáž na stožiar alebo na odkvapovú rúru.
[4] Krátkodobým prerušením napájania (vypínacím tlačidlovým ovládačom) sa výstup zapne na nastavené oneskorenie vypnutia.
[5] Vypínacím tlačidlovým ovládačom je možné výstup zapnúť na 4 hod., príp. vypnúť.
[6] S využitím rohového adaptéra 2CKA006800A2562 (-2563, -2564) sa prístroj nastaví do osi uhla.
[7] Základný infračervený vysielač 2CKA006800A2585 je súčasťou dodavky. Viac funkcií poskytuje servisný IR vysielač 2CKA006800A2583.
[8] Dodávajú sa dve vyhotovenia – so základným IR vysielačom 2CKA006800A2585 a bez vysielača.
[9] Oneskorenie vypnutia sa nastavuje na RF prijímači 2CKA006700A0040.
[10] Pre prevádzku bezdrôtového domového strážcu je nutný RF prijímač 2CKA006700A0040, ktorý je napájaný z 230 V AC a obsahuje relé pre spínanie záťaže.
[11] Stlačením zapínacieho tlačidla (pripojeného medzi L a svorku 1 na RF prijímači 2CKA006700A0040) sa výstup zapne na nastavené oneskorenie vypnutia.
[12] Citlivosť je nastaviteľná v 3 stupňoch, iba pomocou servisného IR vysielača 2CKA006800A2583.

Popis prístrojov je možné získať v návodoch na používanie na webovej stránke abb.sk v sekcii Vypínače a zásuvky.

Poznámky:
Schémy zapojenia – pozrite kapitolu Technické údaje a ďalšie.
RF = rádiofrekvenčné (pre bezdrôtové diaľkové ovládanie)

22

Bezdrôtové diaľkové ovládanie

Bezdrôtové diaľkové ovládanie

Bezdrôtové rádiofrekvenčné ovládanie RF 868 MHz	
Ručné vysielače	8
Nástenné vysielače	9
Prijímače pre zapustenú montáž	12
Vstavané prijímače	14
Nástenné prijímače	16
Radové prijímače	17
Speciálne a ostatné prístroje	17

Chytré ovládače Bluetooth Low Energy (BLE) a Friends of Hue	
Sada na kompletizáciu BLE	20
Moduly pre BLE	20
Sada na kompletizáciu Friends of Hue	21
Dizajnové kryty	24

22

Bezdrôtové diaľkové ovládanie



—

V designoch
- basic55®
- Tango®
- Levit®
- Levit®M
- Neo®
- Neo® Tech
- Element®
- Time®
- Time® Arbo
- future® linear
- solo®
- solo® carat
- Busch-axcent®



RF vysielač pre diaľkové ovládanie
Nástenné vysielače umožňujú bezdrôtové ovládanie spotrebičov rádiofrekvenčným (RF) signálom a pritom majú rovnaký vzhľad ako ostatné prvky elektroinštalácie.



RF vysielač so štyrmi tlačidlami
Hore zapnúť (zvýšiť jas, vysunúť rolety), dole vypnúť (znížiť jas, spustiť rolety). Vľavo jeden spotrebič, vpravo druhý. Elegantné a úsporné riešenie.



RF ručný viackanálový vysielač
Ak chcete bezdrôtovo ovládať štyri, osem alebo až šestnásť rôznych zariadení, použite viackanálový vysielač. Okrem spínania a stmievania umožňuje aj centrálne vypnutie.



Chytré ovládače Bluetooth Low Energy (BLE) a Friends of Hue (FoH)
Nástenné vysielače pre riadenie osvetlenia podporujúce BLE štandard (napr. Casambi) a svietidlá z rodiny Philips Hue. Obe technológie umožňujú okrem ovládania „vypínačom“ na stene i použitie aplikácie na mobilnom zariadení.

RF 868 MHz

Systém bezdrôtového rádiofrekvenčného ovládania

—
01 Využitie možnosti opakovať signál
—
02 Možnosť konfigurácie zložitejších inštalácií pomocou USB vysielača

Prístroje systému pre bezdrôtové ovládanie využívajú frekvenčné pásmo 868 MHz, ktoré rozširuje možnosti diaľkového ovládania v modernej elektroinštalácii. Prvky systému rádiofrekvenčného (RF) ovládania sú dostupné v najrozšírenejších dizajnoch ABB. Systémy RF ovládania nájdu svoje využitie v rezidenčnej oblasti aj v rozsiahlych stavbách administratívnych komplexov.



—
01

Spoľahlivosť
Dĺžka správy vysielanej vysielačom systému RF 868 MHz je iba 5 ms. Tento fakt veľmi výrazne zvyšuje odolnosť šírenej informácie voči externému rušeniu.

Dosah
V systéme rádiofrekvenčného bezdrôtového ovládania sa pre prenos informácie od vysielača k prijímaču využíva kódovaný RF signál. Na ceste k prijímaču sa môže šíriť rôznymi prostrediami – nielen vzduchom, ale tiež sklom alebo rôznymi stavebnými materiálmi, ktoré spôsobujú útlm signálu. Nie je teda jednoduché určiť presne konkrétny dosah v jednotlivých stavebných konštrukciách. Pri použití vysielačov a prijímačov novej generácie RF bezdrôtového ovládania je možné vo voľnom priestore spoľahlivo ovládať spotrebiče až na vzdialenosť 150 m. Každý prístroj napájaný zo siete môže zároveň slúžiť ako opakovač RF signálu – signál je prijatý a opäť vyslaný ďalej. V prípade využitia prídavných antén možno zaručiť maximálny dosah až 2 km.



Kombinovateľnosť
Prístroje systému RF ovládania 868 MHz z produkcie ABB sú navzájom kombinovateľné. Akýmkoľvek vysielačom možno ovládať akýkoľvek prijímač.

Odolnosť
Systém RF ovládanie 868 MHz obsahuje ručné vysielače spĺňajúce požiadavky na krytie IP 65, ktoré sú predurčené pre použitie v náročnejších podmienkach, ako sú napríklad vonkajšie priestory, bazény, mokré prevádzky.

Funkcionalita
Systém RF bezdrôtového ovládania pre bežné použitie je možné konfigurovať jednoducho pomocou tlačidiel na prístrojoch. Pri zložitejších inštaláciách, resp. v prípade požiadavky na vyššiu funkcionalitu prístrojov, je možné použiť univerzálny USB vysielač spolu s konfiguračným softvérom. Pomocou tohoto systémového príslušenstva a počítača je možné nastaviť jednotlivé väzby medzi prijímačom a vysielačom, zadefinovať počet opakovačov v signálovej ceste a využiť ďalšie vlastnosti, ktoré pomocou tlačidlového programovania nie sú prístupné.

Nezávislosť
Ručné dizajnové vysielače RF signálu nepotrebujú ku svojej činnosti sieťové napájanie, pretože sú napájané modernými líthiovými článkami, a sú teda nezávislé na súčasných rozvodoch elektrickej energie. Typická životnosť článkov použitých vo vysielačoch je 10 rokov.

Variabilita
Systém je možné naprogramovať aj tak, že na jedno tlačidlo reaguje niekoľko prijímačov a opačne – jeden prijímač môže reagovať na niekoľko vysielačov. Toto možno napríklad využiť, ak chcete ovládať svietidlo z viacerých miest. Pri náhrade klasického spínača prístrojom s krátkocestným ovládačom a RF prijímačom bude možné aj naďalej ovládať svietidlo z pôvodného miesta. Vďaka vysielačom naviac získate možnosť pridať až 32 ďalších ovládacích miest.

Jednoduchá montáž
Vysielače je možné umiestniť na drevo, na obklad v kúpeľni, v blízkosti vane. Montáž sa vykonáva jednoducho nalepením na podklad pomocou dodávaných obojstranne lepiacich terčíkov alebo pomocou skrutiek, bez zásahu do existujúcej elektroinštalácie. Jednotlivé komponenty v dizajnovom prevedení je možné umiestniť do viacnásobných rámčekov. Vysielače je možné ľahko premiestňovať a uľahčiť tak ovládanie deťom alebo telesne postihnutým osobám.

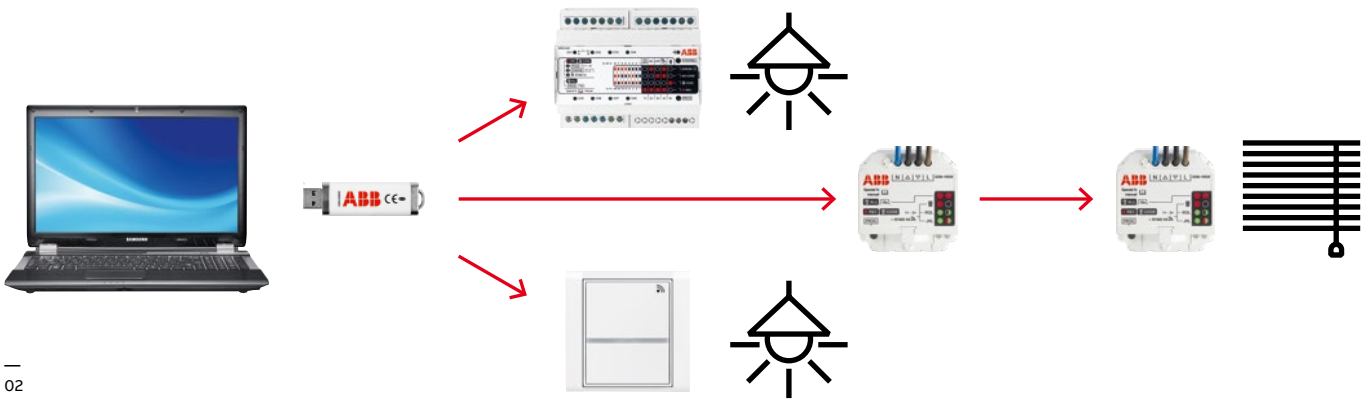

— 02

Chytré ovládače Bluetooth Low Energy (BLE) a Friends of Hue

Bluetooth Low Energy (BLE) Smart Switch
BLE ponúka všetky možnosti ovládania, ktoré by ste očakávali od moderného systému riadenia osvetlenia. Vďaka aplikácii Casambi App môžu koncoví používatelia meniť farebnú teplotu alebo pomer zložiek RGB žiaroviek a svietidiel, nastavovať a ukladať svetelné scény a diaľkovo ovládať svetlá odkiaľkoľvek pomocou chytrého zariadenia. Vďaka astro funkcii, zoskupovaniu svietidiel, ovládaniu scén, animáciám/sekvenciám a logickým funkciám je riešenie škálovateľné od ovládania jednej miestnosti až po celý komplex budov.

Aplikácia Casambi je k dispozícii zadarmo pre iOS a Android prostredníctvom obchodov s aplikáciami. Aplikáciu je možné použiť na konfiguráciu ktorejkoľvek z funkcií poskytovaných partnermi spoločnosti Casambi – od ovládania jednoduchého až po komplexné – a je vhodná na súkromné aj profesionálne použitie.

Spojenie cez Bluetooth (BT)
Technológia Bluetooth je ako stvorená na prepojenie prvkov chytrej domácnosti, pretože Bluetooth je zabudované takmer do všetkých smartfónov, tabletov a dokonca aj chytrých hodiniek. Bluetooth spotrebováva málo energie a môže dlhodobo pracovať s komponentmi napájanými z batérie, alebo využívajúce tzv. „energy harvesting“ (samozásobovanie).

Nový Bluetooth Low Energy Smart Switch vie priamo ovládať svietidlá od známych výrobcov, ako sú Casambi, Helvar, Vossloh Schwabe, Xitaco Wirepas, a navyše 2 typy prijímacích modulov pre spínanie a stmievanie LED svietidiel a žiaroviek.

Friends of Hue – vypínače k chytrým žiarovkám Philips Hue
Friends of Hue je nová rodina vypínačov, ktoré vedia ovládať inteligentné žiarovky systému Philips Hue. Umožní vám spínať a stmievať osvetlenie a vyvolávať prednastavené svetelné scény.

Vypínače Friends of Hue sú bezdrôtové, nepotrebujú žiadne napájanie, teda ani žiadnu batériu. Fungujú na princípe inteligentnej rádiovej technológie. Jednoducho ich len umiestnite na stenu a nemusíte kvôli tomu nič vŕtať.

Spoľahlivosť fungovania zaisťuje Zigbee Mesh (frekvencia 2,4 GHz). Je to komunikačná technológia prepojenia nízkoenergetických bezdrôtových zariadení na malé vzdialenosti. Vďaka vlastnostiam topológie siete mesh a pokročilému ad-hoc smerovaniu poskytujú tieto siete vysokú stabilitu aj pri meniacich sa podmienkach v sieťovej štruktúre (tj pridávanie/odoberanie prístrojov).



Bezdrôtové diaľkové ovládanie RF 868 MHz

Ručné vysielače

Pre prístroje	Názov	Farba	Objedn. kód	Jednot. bal. ks	
Pre dizajn	**Technické údaje**		**Kompletnosť**		
3299.-A.3108 ..	**Vysielač RF viackanálový, ručný**				
3299-11508	Pre dvojtlačítkové ovládanie až 16 prijímačov	slonová kosť	3299-96908 C	1	
3299-15508	v 4 skupinách.	šampanská	3299-96908 33	1	
3299-233.8	Centrálne vypnutie všetkých prijímačov.	teracotta	3299-96908 35	1	
3299-83338	Napájanie: Li článok CR2450 (súčasť dodávky)	tmavošedá	3299-96908 S	1	
3299-2..08	Prevádzkový kmitočet: 868 MHz				
3299-.1408	Dosah: až 150 m (vo voľnom priestore)				
3299-1.308	Automatické obmedzenie času vysielania: 60 s				
3299-13508	Pracovná teplota: –20 °C až +55 °C				
3299-13518	Rozmery: 131 × 50 × 37 mm		1 2 **3** 4 5 6 7 8		
3299.-A.3108 ..	**Vysielač RF dvojkanálový, ručný, miniatúrny**				
3299-11508	Napájanie: Li článok 3 V, typ CR1632 (je súčasťou dodávky)		3299-24908	1	
3299-15508	Prevádzkový kmitočet: 868 MHz				
3299-233.8	Dosah: až 150 m (vo voľnom priestore)				
3299-83338	Počet ovládaných kanálov: 2				
3299-2..08	Automatické obmedzenie času vysielania: 60 s				
3299-.1408	Pracovná teplota: –20 °C až +55 °C				
3299-1.308	Rozmery: 51 × 30 × 10 mm				
3299-13508					
3299-13518			1 2 **3** 4 5 6 7 8		
3299.-A.3108 ..	**Vysielač RF, ručný**				
3299-11508	Napájanie: Li článok 3 V, typ CR2430	jednokanálový	3299-13908	1	
3299-15508	(je súčasťou dodávky)	dvojkanálový	3299-23908	1	
3299-233.8	Prevádzkový kmitočet: 868 MHz	štvorkanálový	3299-43908	1	
3299-83338	Dosah: až 150 m (vo voľnom priestore)				
3299-2..08	Automatické obmedzenie času vysielania: 60 s				
3299-.1408	Súčasťou dodávky je plastový držiak na nástennú montáž.				
3299-1.308	Pracovná teplota: –20 °C až +55 °C				
3299-13508	Rozmery: 39,5 × 77 × 10 mm (40 × 80 × 12,5 mm vrátane držiaka)				
3299-13518	Neumiestňujte na kovovú podložku.		1 2 **3** 4 5 6 7 8		
3299.-A.3108 ..	**Vysielač RF, ručný, IP 65**				
3299-11508	Napájanie: Li článok 3 V, typ CR1632	jednokanálový	3299-18908	1	
3299-15508	(je súčasťou dodávky)	dvojkanálový	3299-28908	1	
3299-233.8	Prevádzkový kmitočet: 868 MHz	štvorkanálový	3299-48908	1	
3299-83338	Dosah: až 150 m (vo voľnom priestore)				
3299-2..08	Automatické obmedzenie času vysielania: 60 s				
3299-.1408	Stupeň krytia: IP 65				
3299-1.308	Pracovná teplota: –20 °C až +55 °C				
3299-13508	Rozmery: 56,5 × 44 × 15 mm				
3299-13518	Neumiestňujte na kovovú podložku.		1 2 **3** 4 5 6 7 8		
3299.-A.3108 ..	**Vysielač RF štvorkanálový, s krížovým ovládačom, ručný**				
3299-11508	Napájanie: Li článok 3 V, typ CR1632		3299-45908	1	
3299-15508	(je súčasťou dodávky)				
3299-233.8	Prevádzkový kmitočet: 868 MHz				
3299-83338	Dosah: až 150 m (vo voľnom priestore)				
3299-2..08	Počet ovládaných kanálov: 4				
3299-.1408	Automatické obmedzenie času vysielania: 60 s				
3299-1.308	Pracovná teplota: –20 °C až +55 °C				
3299-13508	Rozmery: 26 × 64 × 10 mm				
3299-13518	Neumiestňujte na kovovú podložku.		1 2 **3** 4 5 6 7 8		

Poznámky:

Bezdrôtové diaľkové ovládanie RF 868 MHz

Nástenné vysielače

	Pre prístroje	Názov	Farba	Objedn. kód	Jednot. bal. ks
	Pre dizajn	**Technické údaje**		**Kompletnosť**	
	3299.-A.3108 ..	**Vysielač RF s krátkocestným ovládačom,**			
	3299-11508	**nástenný**	biela	3299A-A11908 B	1
	3299-15508		slonová kosť	3299A-A11908 C	1
	3299-233.8	Napájanie: Li článok 3 V, typ CR2450	šedá	3299A-A11908 S	1
	3299-83338	(je súčasťou dodávky)	béžová	3299A-A11908 D	1
	3299-2..08	Počet ovládaných kanálov: 4	hnedá	3299A-A11908 H	1
	3299-.1408	Prevádzkový kmitočet: 868 MHz	čierna	3299A-A11908 N	1
	3299-1.308	Dosah: až 150 m (vo voľnom priestore)	dymová šedá	3299A-A11908 S2	1
	3299-13508	Automatické obmedzenie času vysielania: 60 s	vresová červená	3299A-A11908 R2	1
	3299-13518	Pracovná teplota: –20 °C až +55 °C			
		Vysielanie a pokles napájacieho napätia sú indikované LED diódou.			
		Pri stlačení celého hmatníka, hrán alebo jednotlivých rohov sa vyšle odlišný kód (je možné tak nezávisle ovládať niekoľko prijímačov).			
		Pre nástennú montáž (pomocou dodávaných obojstranne lepiacich terčíkov alebo skrutiek).			
	Tango®	Neumiestňujte na kovovú podložku.		1 **2** 3 4 **5** 6 7 8	
	3299.-A.3108 ..	**Vysielač RF jednonásobný, nástenný**			
	3299-11508		biela	3299B-A21908 94	1
	3299-15508	Napájanie: Li článok 3 V, typ CR2430	slonová kosť	3299B-A21908 92	1
	3299-233.8	(je súčasťou dodávky)	šampanská metalíza	3299B-A21908 93	1
	3299-83338	Počet ovládaných kanálov: 2	grafitová šedá	3299B-A21908 95	1
	3299-2..08	Prevádzkový kmitočet: 868 MHz			
	3299-.1408	Dosah: až 150 m (vo voľnom priestore)			
	3299-1.308	Automatické obmedzenie času vysielania: 60 s			
	3299-13508	Pracovná teplota: –20 °C až +55 °C			
	3299-13518	Vysielanie a pokles napájacieho napätia sú indikované LED diódou.			
		Pri stlačení jednotlivých častí tlačidla sa vyšle odlišný kód (je možné tak nezávisle ovládať dva prijímače).			
		Pre nástennú montáž (pomocou dodávaných obojstranne lepiacich terčíkov alebo skrutiek).			
	basic55®	Neumiestňujte na kovovú podložku.		1 **2** 3 4 **5** 6 7 8	
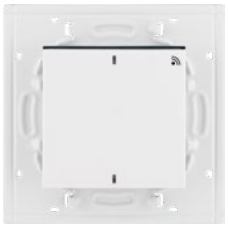	3299.-A.3108 ..	**Vysielač RF jednonásobný, nástenný**			
	3299-11508		**Levit®**		
	3299-15508	Napájanie: Li článok 3 V, typ CR2430	biela / ľadová biela	3299H-A21908 01	1
	3299-233.8	(je súčasťou dodávky)	biela / biela	3299H-A21908 03	1
	3299-83338	Počet ovládaných kanálov: 2	šedá / biela	3299H-A21908 16	1
	3299-2..08	Prevádzkový kmitočet: 868 MHz	slonová kosť / biela	3299H-A21908 17	1
	3299-.1408	Dosah: až 150 m (vo voľnom priestore)	macchiato / biela	3299H-A21908 18	1
	3299-1.308	Automatické obmedzenie času vysielania: 60 s	biela / dymová čierna	3299H-A21908 62	1
	3299-13508	Pracovná teplota: –20 °C až +55 °C	žltá / dymová čierna	3299H-A21908 64	1
	3299-13518	Vysielanie a pokles napájacieho napätia sú indikované LED diódou.	červená / dym. čierna	3299H-A21908 65	1
			oranžová / dym. čierna	3299H-A21908 66	1
			zelená / dymová čierna	3299H-A21908 67	1
		Pri stlačení jednotlivých častí tlačidla sa vyšle odlišný kód (je možné tak nezávisle ovládať dva prijímače).	**Levit®M**		
			onyx / dymová čierna	3299H-A21908 63	1
			perleťová / ľadová biela	3299H-A21908 68	1
			oceľová / dymová čierna	3299H-A21908 69	1
			titánová / dymová čierna	3299H-A21908 70	1
		Pre nástennú montáž (pomocou dodávaných			
	Levit®	obojstranne lepiacich terčíkov alebo skrutiek).			
	Levit®M	Neumiestňujte na kovovú podložku.		1 **2** 3 4 **5** 6 7 8	

Poznámky:
Rámčeky ku krytom a prístrojom sú uvedené na konci kapitol jednotlivých dizajnových radov.

Bezdrôtové diaľkové ovládanie RF 868 MHz

Nástenné vysielače

Pre prístroje	Názov	Farba	Objedn. kód	Jednot. bal. ks	
Pre dizajn	**Technické údaje**		**Kompletnosť**		
3299.-A.3108 ..	**Vysielač RF dvojnásobný, nástenný**				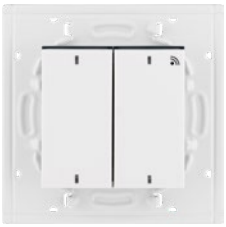
3299-11508		**Levit®**			
3299-15508	Napájanie: Li článok 3 V, typ CR2430	biela / ľadová biela	3299H-A11908 01	1	
3299-233.8	(je súčasťou dodávky)	biela / biela	3299H-A11908 03	1	
3299-83338	Počet ovládaných kanálov: 4	šedá / biela	3299H-A11908 16	1	
3299-2..08	Prevádzkový kmitočet: 868 MHz	slonová kosť / biela	3299H-A11908 17	1	
3299-.1408	Dosah: až 150 m (vo voľnom priestore)	macchiato / biela	3299H-A11908 18	1	
3299-1.308	Automatické obmedzenie času vysielania: 60 s	biela / dymová čierna	3299H-A11908 62	1	
3299-13508	Pracovná teplota: –20 °C až +55 °C	žltá / dymová čierna	3299H-A11908 64	1	
3299-13518	Vysielanie a pokles napájacieho napätia sú indikované LED diódou.	červená / kouř. čierna	3299H-A11908 65	1	
		oranžová / kouř. čierna	3299H-A11908 66	1	
		zelená / dymová čierna	3299H-A11908 67	1	
	Pri stlačení jednotlivých častí tlačidla sa vyšle odlišný kód (je možné tak nezávisle ovládať niekoľko prijímačov).	**Levit®M**			
		onyx / dymová čierna	3299H-A11908 63	1	
		perleťová / ľadová biela	3299H-A11908 68	1	
		oceľová / dymová čierna	3299H-A11908 69	1	
		titánová / dymová čierna	3299H-A11908 70	1	
	Pre nástennú montáž (pomocou dodávaných obojstranne lepiacich terčíkov alebo skrutiek).				
Levit® **Levit®M**	Neumiestňujte na kovovú podložku.		1 **2** 3 4 **5** 6 7 8		
3299.-A.3108 ..	**Vysielač RF jednonásobný, nástenný**				
3299-11508		biela / ľadová biela	V 3299M-A21908 01	1	
3299-15508	Napájanie: Li článok 3 V, typ CR2430	biela / ľadová modrá	V 3299M-A21908 41	1	
3299-233.8	(je súčasťou dodávky)	biela / ľadová zelená	V 3299M-A21908 42	1	
3299-83338	Počet ovládaných kanálov: 2	biela / ľadová oranžová	V 3299M-A21908 43	1	
3299-2..08	Prevádzkový kmitočet: 868 MHz	biela / ľadová šedá	V 3299M-A21908 44	1	
3299-.1408	Dosah: až 150 m (vo voľnom priestore)	grafitová / ľadová biela	V 3299M-A21908 61	1	
3299-1.308	Automatické obmedzenie času vysielania: 60 s				
3299-13508	Pracovná teplota: –20 °C až +55 °C				
3299-13518	Vysielanie a pokles napájacieho napätia sú indikované LED diódou.				
	Pri stlačení jednotlivých častí tlačidla sa vyšle odlišný kód (je možné tak nezávisle ovládať dva prijímače).				
	Pre nástennú montáž (pomocou dodávaných obojstranne lepiacich terčíkov alebo skrutiek).				
Neo®	Neumiestňujte na kovovú podložku.		1 **2** 3 4 **5** 6 7 8		
3299.-A.3108 ..	**Vysielač RF jednonásobný, nástenný**				
3299-11508		oceľová / teracotta	V 3299M-A21908 71	1	
3299-15508	Napájanie: Li článok 3 V, typ CR2430	titánová / onyx	V 3299M-A21908 72	1	
3299-233.8	(je súčasťou dodávky)	oceľová / titánová	V 3299M-A21908 73	1	
3299-83338	Prevádzkový kmitočet: 868 MHz	onyx / titánová	V 3299M-A21908 74	1	
3299-2..08	Dosah: až 150 m (vo voľnom priestore)				
3299-.1408	Počet ovládaných kanálov: 2				
3299-1.308	Automatické obmedzenie času vysielania: 60 s				
3299-13508	Pracovná teplota: –20 °C až +55 °C				
3299-13518	Vysielanie a pokles napájacieho napätia sú indikované LED diódou.				
	Pri stlačení jednotlivých častí tlačidla sa vyšle odlišný kód (je možné tak nezávisle ovládať dva prijímače).				
	Pre nástennú montáž (pomocou dodávaných obojstranne lepiacich terčíkov alebo skrutiek).				
Neo® Tech	Neumiestňujte na kovovú podložku.		1 **2** 3 4 **5** 6 7 8		

Poznámky:
V Výbeh – v období po 1. 3. 2024 už materiál nemusí byť dostupný.
Rámčeky ku krytom a prístrojom sú uvedené na konci kapitol jednotlivých dizajnových radov.

Bezdrôtové diaľkové ovládanie RF 868 MHz

Nástenné vysielače

	Pre prístroje	Názov	Farba	Objedn. kód	Jednot. bal. ks
	Pre dizajn	**Technické údaje**		**Kompletnosť**	
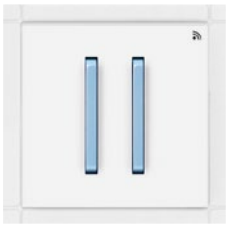	3299.-A.3108 ..	**Vysielač RF dvojnásobný, nástenný**			
	3299-11508		biela / ľadová biela	Ⓥ 3299M-A11908 01	1
	3299-15508	Napájanie: Li článok 3 V, typ CR2430	biela / ľadová modrá	Ⓥ 3299M-A11908 41	1
	3299-233.8	(je súčasťou dodávky)	biela / ľadová zelená	Ⓥ 3299M-A11908 42	1
	3299-83338	Počet ovládaných kanálov: 4	biela / ľad. oranžová	Ⓥ 3299M-A11908 43	1
	3299-2..08	Prevádzkový kmitočet: 868 MHz	biela / ľadová šedá	Ⓥ 3299M-A11908 44	1
	3299-.1408	Dosah: až 150 m (vo voľnom priestore)	grafitová / ľad. biela	Ⓥ 3299M-A11908 61	1
	3299-1.308	Automatické obmedzenie času vysielania: 60 s			
	3299-13508	Pracovná teplota: –20 °C až +55 °C			
	3299-13518	Vysielanie a pokles napájacieho napätia sú indikované LED diódou.			
		Pri stlačení jednotlivých častí tlačidla sa vyšle odlišný kód (je možné tak nezávisle ovládať až štyri prijímače).			
	Neo®	Pre nástennú montáž (pomocou dodávaných obojstranne lepiacich terčíkov alebo skrutiek). Neumiestňujte na kovovú podložku.		1 **2** 3 4 **5** 6 7 8	
	3299.-A.3108 ..	**Vysielač RF dvojnásobný, nástenný**			
	3299-11508		oceľová / teracotta	Ⓥ 3299M-A11908 71	1
	3299-15508	Napájanie: Li článok 3 V, typ CR2430	titánová / onyx	Ⓥ 3299M-A11908 72	1
	3299-233.8	(je súčasťou dodávky)	oceľová / titánová	Ⓥ 3299M-A11908 73	1
	3299-83338	Prevádzkový kmitočet: 868 MHz	onyx / titánová	Ⓥ 3299M-A11908 74	1
	3299-2..08	Dosah: až 150 m (vo voľnom priestore)			
	3299-.1408	Počet ovládaných kanálov: 4			
	3299-1.308	Automatické obmedzenie času vysielania: 60 s			
	3299-13508	Pracovná teplota: –20 °C až +55 °C			
	3299-13518	Vysielanie a pokles napájacieho napätia sú indikované LED diódou.			
		Pri stlačení jednotlivých častí tlačidla sa vyšle odlišný kód (je možné tak nezávisle ovládať až štyri prijímače).			
	Neo® Tech	Pre nástennú montáž (pomocou dodávaných obojstranne lepiacich terčíkov alebo skrutiek). Neumiestňujte na kovovú podložku.		1 **2** 3 4 **5** 6 7 8	
	3299.-A.3108 ..	**Vysielač RF dvojtlačidlový, nástenný**			
	3299-11508		**Element®**		
	3299-15508	Napájanie: Li článok 3 V, typ CR2430	biela / ľadová biela	3299E-A21908 01	1
	3299-233.8	(je súčasťou dodávky)	biela / biela	3299E-A21908 03	1
	3299-83338	Počet ovládaných kanálov: 2	biela / ľadová šedá	3299E-A21908 04	1
	3299-2..08	Prevádzkový kmitočet: 868 MHz			
	3299-.1408	Dosah: až 150 m (vo voľnom priestore)	**Time®, Time® Arbo**		
	3299-1.308	Automatické obmedzenie času vysielania: 60 s	biela / ľadová biela	3299E-A21908 01	1
	3299-13508	Pracovná teplota: –20 °C až +55 °C	biela / biela	3299E-A21908 03	1
	3299-13518	Vysielanie a pokles napájacieho napätia sú indikované LED diódou.	titánová	3299E-A21908 08	1
			starostrieborná	3299E-A21908 32	1
			šampanská	3299E-A21908 33	1
		Pri stlačení jednotlivých častí hmatníka sa vyšle odlišný kód (je možné tak nezávisle ovládať dva prijímače).	antracitová	3299E-A21908 34	1
			oceľová	3299E-A21908 36	1
	Element® **Time®** **Time® Arbo**	Pre nástennú montáž (pomocou dodávaných obojstranne lepiacich terčíkov alebo skrutiek). Neumiestňujte na kovovú podložku.		1 **2** 3 4 **5** 6 7 8	

Poznámky:
Ⓥ Výbeh – v období po 1. 3. 2024 už materiál nemusí byť dostupný.
Rámčeky ku krytom a prístrojom sú uvedené na konci kapitol jednotlivých dizajnových radov.

Bezdrôtové diaľkové ovládanie RF 868 MHz

Nástenné vysielače • Prijímače pre zapustenú montáž

Pre prístroje	Názov	Farba	Objedn. kód	Jednot. bal. ks	
Pre dizajn	**Technické údaje**		**Kompletnosť**		
3299.-A.3108 ..	**Vysielač RF štvortlačidlový, nástenný**				
3299-11508		**Element®**			
3299-155.8	Napájanie: Li článok 3 V, typ CR2430	biela / ľadová biela	3299E-A11908 01	1	
3299-23338	(je súčasťou dodávky)	biela / biela	3299E-A11908 03	1	
3299-83338	Počet ovládaných kanálov: 4	biela / ľadová šedá	3299E-A11908 04	1	
3299-2..08	Prevádzkový kmitočet: 868 MHz				
3299-.1408	Dosah: až 150 m (vo voľnom priestore)	**Time®, Time® Arbo**			
3299-1.308	Automatické obmedzenie času vysielania: 60 s	biela / ľadová biela	3299E-A11908 01	1	
3299-13508	Pracovná teplota: –20 °C až +55 °C	biela / biela	3299E-A11908 03	1	
3299-13518	Vysielanie a pokles napájacieho napätia	titánová	3299E-A11908 08	1	
	sú indikované LED diódou.	starostrieborná	3299E-A11908 32	1	
		šampanská	3299E-A11908 33	1	
	Pri stlačení jednotlivých častí hmatníka	antracitová	3299E-A11908 34	1	
	sa vyšle odlišný kód (je možné tak nezávisle	oceľová	3299E-A11908 36	1	
	ovládať až štyri prijímače).				
Element®	Pre nástennú montáž (pomocou dodávaných				
Time®	obojstranne lepiacich terčíkov alebo skrutiek).				
Time® Arbo	Neumiestňujte na kovovú podložku.		1 **2** 3 4 **5** 6 7 8		
3299-11508	**Vysielač vlhkosti RF, nástenný**				
3299-233.8	Na dvojstavové riadenie vlhkosti na vopred	**Element®**			
3299-83338	nastavenú hodnotu (vlhkostat).	biela / ľadová biela	3299E-A07908 01	1	
3299-.1408	Napájanie: 2× AAA (LR03) alkalické	biela / biela	3299E-A07908 03	1	
3299-21208	(sú súčasťou dodávky)	biela / ľadová šedá	3299E-A07908 04	1	
	Počet ovládaných kanálov: 1				
	Prevádzkový kmitočet: 868 MHz	**Time®, Time® Arbo**			
	Dosah: až 150 m (vo voľnom priestore)	biela / ľadová biela	3299E-A07908 01	1	
	Relatívna vlhkosť: 20 - 90 %, krok 10 %	biela / biela	3299E-A07908 03	1	
	Voliteľná hysterézia: ±2,5 % alebo ±5 %	titánová	3299E-A07908 08	1	
	Interval merania: 1 minúta	starostrieborná	3299E-A07908 32	1	
	Interval vysielania: 10 minút max.	šampanská	3299E-A07908 33	1	
	Pracovná teplota: –20 °C až +55 °C	antracitová	3299E-A07908 34	1	
		oceľová	3299E-A07908 36	1	
	Presnosť merania vlhkosti:				
	±3 % v rozsahu 20 až 80 % RH,				
	±7 % v rozsahu 0 až 20 % RH a 80 až 100 % RH				
Element®					
Time®	Na nástennú montáž.				
Time® Arbo	Neumiestňujte na kovovú podložku.		1 **2** 3 4 **5** 6 7 8		
3299-..908	**Spínač s krátkocestným ovládačom,**				
3299.-A.1908 ..	**s RF prijímačom**	biela	3299A-A23108 B	1	
3299-229.8		slonová kosť	3299A-A23108 C	1	
3299-204.8	Stlačením hornej / dolnej časti hmatníka	šedá	3299A-A23108 S	1	
3299-20958	sa pripojené svietidlo rozsvieti / zhasne.	béžová	3299A-A23108 D	1	
	Rovnaká odozva je aj pri ovládaní vysielačom	hnedá	3299A-A23108 H	1	
	v dvojtlačidlovom režime.	čierna	3299A-A23108 N	1	
	V jednotlačidlovom režime sa výstup	dymová šedá	3299A-A23108 S2	1	
	striedavo zapína a vypína.	vresová červená	3299A-A23108 R2	1	
	Je možné použiť ako opakovač signálu.				
	Prevádzkový kmitočet: 868 MHz				
	Max. počet kódov v pamäti: 32				
	Pracovná teplota: –20 °C až +55 °C				
	2 300 W pre ☼, 1 750 V·A pre ⫼⊗ ⫽⊗ [42],				
	500 V·A / 64 µF pre ⫧, 10 A pri AC-1				
Tango®	230 V AC, 3-vodičové pripojenie		1 **2** 3 4 **5** 6 7 8		

Poznámky:

[42] Tiež napr. pre svietidlá s LED alebo kompaktné žiarivky na 230 V AC (tzv. úsporné žiarovky).

Ďalšie informácie – pozrite kapitolu Technické údaje.

Rámčeky ku krytom a prístrojom sú uvedené na konci kapitol jednotlivých dizajnových radov.

Bezdrôtové diaľkové ovládanie RF 868 MHz

Prijímače pre zapustenú montáž

	Pre prístroje	Názov	Farba	Objedn. kód	Jednot. bal. ks
	Pre dizajn	**Technické údaje**		**Kompletnosť**	
	3299-..908 3299.-A.1908 .. 3299-229.8 3299-204.8 3299-20958	**Spínač žalúziový s krátkocestným ovládačom, s RF prijímačom** Dlhším stlačením hornej / dolnej časti hmatníka dôjde žalúzia do hornej / dolnej koncovej polohy. Krátkym stlačením sa nastavuje medzipoloha žalúzie alebo náklon lamiel. Rovnaká odozva je aj pri ovládaní vysielačom. Doba zopnutia relé pri dlhom povele: 3 min. Min. oneskorenie pri zmene smeru: cca 0,5 s Je možné použiť ako opakovač signálu. Prevádzkový kmitočet: 868 MHz Max. počet kódov v pamäti: 32 Pracovná teplota: –20 °C až +55 °C	biela slonová kosť šedá béžová hnedá čierna dymová šedá vresová červená	3299A-A33108 B 3299A-A33108 C 3299A-A33108 S 3299A-A33108 D 3299A-A33108 H 3299A-A33108 N 3299A-A33108 S2 3299A-A33108 R2	1 1 1 1 1 1 1 1
	Tango®	2× 3 A (cos φ > 0,8) 230 V AC, 4-vodičové pripojenie		1 **2** 3 4 **5** 6 7 8	
	3299-..908 3299.-A.1908 .. 3299-229.8 3299-204.8 3299-20958	**Spínač s krátkocestným ovládačom, s RF prijímačom** Stlačením hornej / dolnej časti hmatníka sa pripojené svietidlo rozsvieti / zhasne. Rovnaká odozva je aj pri ovládaní vysielačom v dvojtlačidlovom režime. V jednotlačidlovom režime sa výstup striedavo zapína a vypína. Je možné použiť ako opakovač signálu. Prevádzkový kmitočet: 868 MHz Max. počet kódov v pamäti: 32 Pracovná teplota: –20 °C až +55 °C	**Element®** biela / ľadová biela biela / biela biela / ľadová šedá **Time®, Time® Arbo** biela / ľadová biela biela / biela titánová starostrieborná šampanská antracitová oceľová	 3299E-A23108 01 3299E-A23108 03 3299E-A23108 04 3299E-A23108 01 3299E-A23108 03 3299E-A23108 08 3299E-A23108 32 3299E-A23108 33 3299E-A23108 34 3299E-A23108 36	 1 1 1 1 1 1 1 1 1 1
	Element® **Time®** **Time® Arbo**	2 300 W pre ☼, 1 750 V·A pre [42], 500 V·A / 64 µF pre ⊣▭⊢, 10 A pri AC-1 230 V AC, 3-vodičové pripojenie		1 **2** 3 4 **5** 6 7 8	
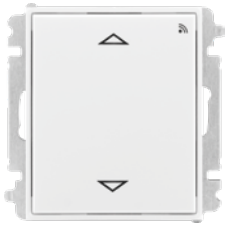	3299-..908 3299.-A.1908 .. 3299-229.8 3299-204.8 3299-20958	**Spínač žalúziový s krátkocestným ovládačom, s RF prijímačom** Dlhším stlačením hornej / dolnej časti hmatníka dôjde žalúzia do hornej / dolnej koncovej polohy. Krátkym stlačením sa nastavuje mezipoloha žalúzie alebo náklon lamiel. Rovnaká odozva je aj pri ovládaní vysielačom. Doba zopnutia relé pri dlhom povele: 3 min. Min. oneskorenie medzi zopnutiami: cca 0,5 s Je možné použiť ako opakovač signálu. Prevádzkový kmitočet: 868 MHz Max. počet kódov v pamäti: 32 Pracovná teplota: –20 °C až +55 °C	**Element®** biela / ľadová biela biela / biela biela / ľadová šedá **Time®, Time® Arbo** biela / ľadová biela biela / biela titánová starostrieborná šampanská antracitová oceľová	 3299E-A33108 01 3299E-A33108 03 3299E-A33108 04 3299E-A33108 01 3299E-A33108 03 3299E-A33108 08 3299E-A33108 32 3299E-A33108 33 3299E-A33108 34 3299E-A33108 36	 1 1 1 1 1 1 1 1 1 1
	Element® **Time®** **Time® Arbo**	2× 3 A (cos φ > 0,8) 230 V AC, 4-vodičové pripojenie		1 **2** 3 4 **5** 6 7 8	

Poznámky:

[42] Tiež napr. pre svietidlá s LED alebo kompaktné žiarivky na 230 V AC (tzv. úsporné žiarovky).

Ďalšie informácie – pozrite kapitolu Technické údaje.

Rámčeky ku krytom a prístrojom sú uvedené na konci kapitol jednotlivých dizajnových radov.

Bezdrôtové diaľkové ovládanie RF 868 MHz
Vstavané prijímače

Pre prístroje	Názov	Farba	Objedn. kód	Jednot. bal. ks	
Pre dizajn	**Technické údaje**		**Kompletnosť**		
3299-..908 3299.-A.1908 .. 3299-229.8 3299-204.8 3299-20958 3299-10938	**Modul prijímača RF, spínací, vstavaný** Každému prijatému kódu je možné pri programovaní prijímača priradiť jednu z funkcií: ZAP, VYP, ZAP/ VYP, tlačidlo, časovač (1 s až 60 min.). Je možné použiť ako opakovač signálu. Prevádzkový kmitočet: 868 MHz Max. počet kódov v pamäti: 32 Pracovná teplota: –20 °C až +55 °C Rozmery: 49 × 49 × 24,5 mm (je možné umiestniť do krabice KU) Stupeň krytia: IP 20 Výstup: zapínací kontakt relé 2 300 W pre ☼, 1 750 V·A pre [42], 500 V·A / 64 µF pre ⊣▭⊢, 10 A pri AC-1 230 V AC, 3-vodičové pripojenie		3299-11508 1 2 **3** 4 5 6 7 8	1	
3299-..908 3299.-A.1908 .. 3299-229.8 3299-204.8 3299-20958	**Modul prijímača RF, stmievací pre LED žiarovky, vstavaný** [45] Typ riadenia: fázová regulácia so spúšťaním na zostupnej hrane Prevádzkový kmitočet: 868 MHz Je možné použiť ako opakovač signálu. Max. počet kódov v pamäti: 32 Stupeň krytia: IP 20. Pracovná teplota: –20 °C až +40 °C Rozmery: 49 × 49 × 24,5 mm (je možné umiestniť do krabice KU) min. 3 V·A, max. 40 V·A pre stmievateľné LED žiarovky alebo stmievateľné kompaktné žiarivky 230 V 230 V AC, 3-vodičové pripojenie		3299-13518 1 2 **3** 4 5 6 7 8	1	
3299-..908 3299.-A.1908 .. 3299-229.8 3299-204.8 3299-20958	**Modul prijímača RF, stmievací, vstavaný** [45] Spínací prvok: tranzistor Typ riadenia: fázová regulácia so spúšťaním na zostupnej hrane (R, C) Prevádzkový kmitočet: 868 MHz Je možné použiť ako opakovač signálu. Max. počet kódov v pamäti: 32 Stupeň krytia: IP 20 Pracovná teplota: –20 °C až +40 °C Rozmery: 49 × 49 × 24,5 mm (je možné umiestniť do krabice KU) **2-vodičové zapojenie** min. 60 W, max. 200 W pre vákuové a halogénové žiarovky, 230 V AC min. 60 V·A, max. 175 V·A pre elektronické transformátory **3-vodičové zapojenie** min. 35 W, max. 200 W pre vákuové a halogénové žiarovky, 230 V AC min. 35 V·A, max. 175 V·A pre elektronické transformátory 230 V AC		3299-13508 1 2 **3** 4 5 6 7 8	1	
3299-..908 3299.-A.1908 .. 3299-229.8 3299-204.8 3299-20958	**Modul prijímača RF, žalúziový, vstavaný** Prevádzkové režimy: normálny, centrálny Čas zopnutia výstupu: cca 3 min. Je možné použiť ako opakovač signálu. Prevádzkový kmitočet: 868 MHz Max. počet kódov v pamäti: 32 Stupeň krytia: IP 20. Pracovná teplota: –20 °C až +55 °C Rozmery: 49 × 49 × 24,5 mm (je možné umiestniť do krabice KU) Výstup: 2× zapínací kontakt relé 3 A (cos φ > 0,8) 230 V AC, 4-vodičové pripojenie		3299-15508 1 2 **3** 4 5 6 7 8	1	

Poznámky:
[42] Tiež napr. pre svietidlá s LED alebo kompaktné žiarivky na 230 V AC (tzv. úsporné žiarovky).
[45] Pri teplote okolia vyššej než 40 °C zaťažiteľnosť klesá (cca o 3,3 W/V·A / °C).
Ďalšie informácie – pozrite kapitolu Technické údaje.

Bezdrôtové diaľkové ovládanie RF 868 MHz

Vstavané prijímače

	Pre prístroje	Názov	Farba	Objedn. kód	Jednot. bal. ks
	Pre dizajn	**Technické údaje**		**Kompletnosť**	
	3299-..908 3299.-A.1908 .. 3299-229.8 3299-204.8 3299-20958 3299-010.8 3299-10938	**Prijímač RF 2kanálový, spínací, vstavaný** Ku každému prijatému kódu je možné pri programovaní prijímača priradiť jednu z funkcií: ZAP, VYP, ZAP/ VYP, časovač (1 s až 8 hod.), tlačidlo, scéna. Je možné použiť ako opakovač signálu. Pre zvýšenie dosahu je možné použiť prídavnú anténu. Prevádzkový kmitočet: 868 MHz Max. počet kódov v pamäti: 32 Pracovná teplota: –20 °C až +55 °C Vonkajšie rozmery: 162 × 40 × 29,5 mm Stupeň krytia: IP 20 Pripojenie vodičov: bezskrutkové svorky (max. 2,5 mm²) Výstup: 2× zapínací kontakt relé Max. zaťaženie každého výstupu: 2 300 W pre ☼, 1 750 V·A pre [42], 500 V·A / 64 µF pre ⊣▭⊢, 10 A pri AC-1 Celkové zaťaženie všetkých výstupov: max. 16 A 230 V AC		3299-23338 1 2 **3** 4 5 6 7 8	1
	3299-..908 3299.-A.1908 .. 3299-229.8 3299-204.8 3299-20958 3299-010.8 3299-10938	**Prijímač RF 2kanálový, spínací, s bezpotenciálovým výstupom, vstavaný** Ku každému prijatému kóduje možné pri programovaní prijímača priradiť jednu z funkcií: ZAP, VYP, ZAP/ VYP, časovač (1 s až 8 hod.), tlačidlo, scéna. Je možné použiť ako opakovač signálu. Pre zvýšenie dosahu je možné použiť prídavnú anténu. Prevádzkový kmitočet: 868 MHz Max. počet kódov v pamäti: 32 Pracovná teplota: –20 °C až +55 °C Vonkajšie rozmery: 162 × 40 × 29,5 mm Stupeň krytia: IP 20 Pripojenie vodičov: bezskrutkové svorky (max. 2,5 mm²) Výstup: 2× bezpotenciálový zapínací kontakt relé Max. zaťaženie každého výstupu: 2 300 W pre ☼, 1 750 V·A pre [42], 500 V·A / 64 µF pre ⊣▭⊢, 10 A pri AC-1 Celkové zaťaženie všetkých výstupov: max. 16 A 230 V AC		3299-23318 1 2 **3** 4 5 6 7 8	1
	3299-..908 3299.-A.1908 .. 3299-229.8 3299-204.8 3299-20958 3299-010.8 3299-10938	**Prijímač RF 8kanálový, spínací, vstavaný** Ku každému prijatému kódu je možné pri programovaní prijímača priradiť jednu z funkcií: ZAP, VYP, ZAP/ VYP, časovač (1 s až 8 hod.), tlačidlo, scéna. Je možné použiť ako opakovač signálu. Pre zvýšenie dosahu je možné použiť prídavnú anténu. Prevádzkový kmitočet: 868 MHz Max. počet kódov v pamäti: 32 Pracovná teplota: –20 °C až +55 °C Vonkajšie rozmery: 226 × 99,5 × 42 mm Stupeň krytia: IP 20 Pripojenie vodičov: bezskrutkové svorky (max. 2,5 mm²) Výstup: 8× zapínací kontakt relé Max. zaťaženie každého výstupu: 2 300 W pre ☼, 1 750 V·A pre [42], 500 V·A / 64 µF pre ⊣▭⊢, 10 A pri AC-1 Celkové zaťaženie všetkých výstupov: max. 16 A 230 V AC		3299-83338 1 2 **3** 4 5 6 7 8	1

Poznámky:

[42] Tiež napr. pre svietidlá s LED alebo kompaktné žiarivky na 230 V AC (tzv. úsporné žiarovky).

Ďalšie informácie – pozrite kapitolu Technické údaje.

Bezdrôtové diaľkové ovládanie RF 868 MHz

Vstavané prijímače • Nástenné prijímače



Pre prístroje	Názov	Farba	Objedn. kód	Jednot. bal. ks
Pre dizajn	**Technické údaje**		**Kompletnosť**	
3299-..908 3299.-A.1908 .. 3299-229.8 3299-204.8 3299-20958	**Prijímač RF s výstupom DALI, vstavaný** Pre riadenie svietidiel vybavených predradníky DALI. (max. 64 ks). V základnom režime umožňuje ovládanie jednej skupiny svietidiel. V prípade použitia univerzálneho RF vysielača USB a SW asistenta je možné využiť vlastnosti zbernice DALI a nastaviť až 4 samostatné skupiny svietidiel. Ovládanie vysielačom v jednotlačidlovom režime: – opakované krátke stlačenie tlačidla = striedavo ZAP, VYP, ZAP … – opakované dlhé stlačenie tlačidla = zvyšovanie jasu, znižovanie jasu, zvyšovanie jasu … Ovládanie vysielačom v dvojtlačidlovom režime: – krátke stlačenie tlačidla hore / dole = ZAP / VYP – dlhé stlačenie tlačidla hore / dole = zvyšovanie jasu / znižovanie jasu Je možné použiť ako opakovač signálu. Prevádzkový kmitočet: 868 MHz Max. počet kódov v pamäti: 32 Napájanie zbernice: max. 20,5 V / 130 mA Pracovná teplota: –20 °C až +55 °C Vonkajšie rozmery: 162 × 40 × 29,5 mm Stupeň krytia: IP 20 Pripojenie vodičov: bezskrutkové svorky (max. 2,5 mm²)		3299-17308 1 2 **3** 4 5 6 7 8	1
3299-..908 3299.-A.1908 .. 3299-229.8 3299-204.8 3299-20958	**Prijímač RF jednokanálový, s reléovým a analógovým výstupom** Prevádzkový kmitočet: 868 MHz Max. počet kódov v pamäti: 32 Funkcia: ZAP, VYP, ZAP/VYP, Stmievač Ovládanie vysielačom v jednotlačidlovom režime: – opakované krátke stlačenie tlačidla = striedavo ZAP, VYP, ZAP … – opakované dlhé stlačenie tlačidla = zvyšovanie jasu, znižovanie jasu, zvyšovanie jasu … Ovládanie vysielačom v dvojtlačidlovom režime: – krátke stlačenie tlačidla hore / dole = ZAP / VYP – dlhé stlačenie tlačidla hore / dole = zvyšovanie jasu / znižovanie jasu Je možné použiť ako opakovač signálu. Stupeň krytia: IP 20 Pracovná teplota: –20 °C až +55 °C Vonkajšie rozmery: 162 × 40 × 29,5 mm Pripojenie vodičov: skrutkové svorky (max. 2,5 mm²) 2 300 W pre ☼, 1 750 V·A pre [42], 500 V·A / 64 µF pre ⊏⊐, 10 A pri AC-1 0 - 10 V ±0,25 V DC (max. 2,5 mA), 1 - 10 V ±0,25 V DC (max. –100 mA) 230 V AC		3299-18308 1 2 **3** 4 5 6 7 8	1
3299-..908 3299.-A.1908 .. 3299-229.8 3299-204.8 3299-20958 3299-10938	**Prijímač RF 2-kanálový, spínací, nástenný** Každému prijatému kódu je možné pri programovaní prijímača priradiť jednu z funkcií: ZAP, VYP, ZAP/ VYP, časovač (1 s až 8 hod.), tlačidlo, scéna. Je možné použiť ako opakovač signálu. Prevádzkový kmitočet: 868 MHz Max. počet kódov v pamäti: 32 Pracovná teplota: –20 °C až +55 °C Vonkajšie rozmery: 125 × 83 × 35 mm Stupeň krytia: IP 20 2× bezpotenciálový prepínací kontakt relé. Max. zaťaženie každého výstupu: 750 W pre ☼, 350 V·A / 64 µF pre ⊏⊐, 4 A pri AC-1 230 V AC Na nástennú montáž (dvojica otvorov s rozostupom 60 mm). Neumiestňovať na kovovú podložku. Prijímač nie je možné používať ako bezpečnostné tlačidlo STOP.		3299-21208 1 2 **3** 4 5 6 7 8	1



Poznámky:
[42] Tiež napr. pre svietidlá s LED alebo kompaktné žiarivky na 230 V AC (tzv. úsporné žiarovky).
Ďalšie informácie – pozrite kapitolu Technické údaje.

Bezdrôtové diaľkové ovládanie RF 868 MHz

Radové prijímače • Speciálne a ostatné prístroje

	Pre prístroje	Názov	Prevedenie	Objedn. kód	Jednot. bal. ks
	Pre dizajn	**Technické údaje**		**Kompletnosť**	
	3299-..908 3299.-A.1908 .. 3299-229.8 3299-204.8 3299-20958 3299-010.8 3299-10938	**Prijímač RF spínací, 2-, 4-, alebo 8násobný, radový** Prevádzkový kmitočet: 868 MHz Max. počet kódov v pamäti: 32 Ku každému prijatému kódu je možné pri programovaní prijímača priradiť jednu z piatich funkcií: ZAP, VYP, ZAP/ VYP, Časovač (1 s až 8 hod.), Tlačidlo. Je možné použiť ako opakovač signálu. Pre zvýšenie dosahu je možné použiť prídavnú anténu. Stupeň krytia: IP 20 Pracovná teplota: –20 °C až +55 °C Pripojenie vodičov: skrutkové svorky (max. 4 mm²)			
			2-násobny, šírka 3 M	3299-21408	1
			4-násobny, šírka 4 M	3299-41408	1
			8-násobny, šírka 6 M	3299-81408	1
		Výstup: zapínací kontakt relé Max. zaťaženie každého výstupu: 2 300 W pre ☼, 1 750 V·A pre [42], 500 V·A / 64 µF pre ⊏⊐, 10 A pri AC-1 Externé istenie: max. 10 A 230 V AC		1 2 **3** 4 5 6 7 8	
	3299.-A.3108 .. 3299-11508 3299-15508 3299-233.8 3299-83338 3299-2..08 3299-.1408 3299-1.308 3299-13508	**Modul vysielača stavu kontaktov RF, vstavaný** Napájanie: Li článok 3 V, typ CR2032 (je súčasťou dodávky) Prevádzkový kmitočet: 868 MHz Dosah: až 150 m (vo voľnom priestore) Počet ovládaných kanálov: 2 Pracovná teplota: –20 °C až +55 °C Rozmery: 49 × 49 × 24,5 mm (je možné umiestniť do krabice KU) Neumiestňujte na kovovú podložku.		3299-20958	1
				1 2 **3** 4 5 6 7 8	
	3299.-A.3108 .. 3299-11508 3299-15508 3299-233.8 3299-83338 3299-2..08 3299-.1408 3299-1.308 3299-204.8 3299-13508 3299-13518 3299-010.8	**Vysielač stavu kontaktov alebo napätia s RF prijímačom, radový** Prístroj je možné použiť napr. pre centrálne ovládanie osvetlenia, žalúzií či roliet v rodinných domoch alebo v komerčných budovách alebo pre bezdrôtový prenos informácie o HDO. Pri použití dvoch týchto prístrojov je zaistená obojsmerná komunikácia so spätnou signalizáciou stavu sledovaného zariadenia. Vysielač umožňuje bezdrôtový prenos informácie o stave dvojice kontaktov alebo napätia pripojeného zariadenia:			
		– vysielač stavu kontaktov s prijímačom		3299-20408	1
		– vysielač stavu napätia s prijímačom		3299-20418	1
		Vstupné parametre 3299-20408 – Prúd slučky: max. 5 mA – Impedancia obvodu pre stav ZAP: max. 1 kΩ – Impedancia obvodu pre stav VYP: min. 5 kΩ Vstupné parametre 3299-20418 – Rozsah vstupného napätia stavu ZAP: 180 až 250 V 50 Hz – Rozsah vstupného napätia stavu VYP: 0 až 30 V 50 Hz – Vstupná impedancia: 48 kΩ Je možné použiť ako opakovač signálu. V prípade montáže do kovového rozvádzača alebo pri problémoch s dosahom je možné pripojiť prídavnú anténu. Max. zaťaženie každého výstupu: 750 W pre ☼, 500 V·A pre [42], 350 V·A (nekompenzované žiarivky) Prevádzkový kmitočet: 868 MHz Počet kanálov: 2 Dosah: až 150 m (vo voľnom priestore) Šírka: 4 M Pracovná teplota: –20 °C až +55 °C Stupeň krytia: IP 20 Spínací prvok: relé 230 V AC			
				1 2 **3** 4 5 6 7 8	

Poznámky:
[42] Tiež napr. pre svietidlá s LED alebo kompaktné žiarivky na 230 V AC (tzv. úsporné žiarovky).
1 M = cca 18 mm
Ďalšie informácie – pozrite kapitolu Technické údaje.

Bezdrôtové diaľkové ovládanie RF 868 MHz

Speciálne a ostatné prístroje

Pre prístroje	Názov	Farba	Objedn. kód	Jednot. bal. ks	
Pre dizajn	**Technické údaje**		**Kompletnosť**		
3299.-A.3108 .. 3299-11508 3299-15508 3299-233.8 3299-83338 3299-.1408 3299-1.308 3299-13508 3299-13518	**Snímač pohybu s RF vysielačom, vstavaný** Pre bezdrôtové ovládanie elektrických spotrebičov prostredníctvom naprogramovaného prijímača na základe zisteného pohybu. Je možné voliť z dvoch prevádzkových režimov (prepojkou vnútri prístroja): 1. ON/OFF (pri zaznamenaní pohybu prístroj vyšle signál na zapnutie, po uplynutí nastaveného oneskorenia vyšle signál na vypnutie) 2. ON (prístroj vysiela iba signál na zapnutie pri zaznamenaní pohybu, vypnutie zaistí funkcia časovač vopred navolená na prijímači) Oblasť zachytenie: kužeľová (kruh Ø 5 m pri montážnej výške 2,5 m – pozri kapitolu Technické údaje) Nastaviteľné hodnoty: prahové osvetlenie (1 - 1 000 lx), oneskorenie vypnutia v režime ON/OFF (20 s - 30 min.), čas potlačenia vysielania v režime ON (1, 5, 15 min.) Prevádzkový kmitočet: 868 MHz Dosah: až 150 m (vo voľnom priestore) Napájanie: 2× alkalický článok 1,5 V, typ LR6 (AA) Rozmery: Ø 46 (50) × 78 mm Pracovná teplota: –20 °C až +55 °C Stupeň krytia: IP 40 Montáž do stropných podhľadov do držiaka halogénových žiaroviek MR16.		3299-22918 1 2 **3** 4 5 6 7 8	1	
3299.-A.3108 .. 3299-11508 3299-15508 3299-233.8 3299-83338 3299-.1408 3299-1.308 3299-13508 3299-13518	**Snímač pohybu s RF vysielačom, pre montáž na strop** Pre bezdrôtové ovládanie elektrických spotrebičov prostredníctvom naprogramovaného prijímača na základe zisteného pohybu. Je možné voliť z dvoch prevádzkových režimov (prepojkou vo vnútri prístroja): 1. ON/OFF (pri zaznamenaní pohybu prístroj vyšle signál pre zapnutie, po uplynutí nastaveného oneskorenia vyšle signál pre vypnutie) 2. ON (prístroj vysiela len signál pre zapnutie pri zaznamenaní pohybu, vypnutie zabezpečí funkcia časovača dopredu navolená na prijímači) Oblasť zachytenie: kužeľová (kruh Ø 7 m pri montážnej výške 2,5 m – pozri kapitolu Technické údaje) Nastaviteľné hodnoty: prahové osvetlenie (1 - 1 000 lx), oneskorenie vypnutia v režime ON/OFF (20 s - 30 min.), doba potlačenia vysielania v režime ON (1, 5, 15 min.) Prevádzkový kmitočet: 868 MHz Napájanie: 2× alkalický článok 1,5 V (typ LR6, AA) Rozmery: Ø 110 × 46,5 mm Pracovná teplota: –20 °C až +55 °C Stupeň krytia: IP 40		3299-22958 1 2 **3** 4 5 6 7 8	1	
3299-..908 3299.-A.1908 .. 3299-229.8 3299-204.8 3299-20958	**Modul prijímača ovládania riadiacich jednotiek** Na diaľkové ovládanie riadiacich jednotiek vrát a brán pomocou elektrických impulzov. Prevádzkový kmitočet: 868 MHz Max. počet kódov v pamäti: 1 000 Pracovná teplota: –30 °C až +70 °C Vonkajšie rozmery: 35 × 50 × 70 mm (155 mm vrátane antény) Stupeň krytia: IP 33 Max. zaťaženie výstupu: 140 V / 350 mA Napájanie: 9,5 až 30 V AC/DC Výstupnými prvkami prijímača sú dve jazýčkové relé. Prijímač je uzatvorený v priehľadnom plastovom puzdre s možnosťou umiestnenia vo vonkajšom prostredí.		3299-29008 1 2 **3** 4 5 6 7 8	1	
3299-11508 3299-233.8 3299-83338 3299-.1408	**Detektor zaplavenia s RF vysielačom** Napájanie: 2× alkalicky článok 1,5 V, typ LR6 (AA) – súčasť dodávky Prevádzkový kmitočet: 868 MHz Dosah: až 150 m (vo voľnom priestore) Počet ovládaných kanálov: 1 Pracovná teplota: –20 °C až +55 °C Rozmery: 79 × 54 × 34 mm Pri zaplavení snímacích elektród sa vyšle kód. Neumiestňujte na kovovú podložku.		3299-10938 1 2 **3** 4 5 6 7 8	1	

Poznámky:
Ďalšie informácie – pozrite kapitolu Technické údaje.

Bezdrôtové diaľkové ovládanie RF 868 MHz

Speciálne a ostatné prístroje

	Pre prístroje	Názov	Farba	Objedn. kód	Jednot. bal. ks
	Pre dizajn	**Technické údaje**		**Kompletnosť**	
		**Vysielač RF univerzálny USB** Univerzálne zaťaženie určené pre konfiguráciu RF systémov alebo pre priame ovládanie RF prijímačov s využitím počítača. Ako konfiguračný prvok umožňuje prevádzať nastavenie rozšírených funkcií prístrojov a konfigurácií väzieb medzi jednotlivými prístrojmi. Softvér RF Asistent je k dispozícii na stiahnutie na webovej stránke abb.sk v sekcii Vypínače a zásuvky.		3299-09908 1 2 **3** 4 5 6 7 8	1
	3299-83338 3299-233.8 3299-20408 3299-20418 3299-21408 3299-41408 3299-81408	**Anténa prídavná, pre vnútorné použitie** Pre zvýšenie dosahu prvkov RF bezdrôtového ovládania. Prevádzkový kmitočet: 868 MHz Zisk: 2,2 dBi Impedancia: 50 Ω Koaxiálny kábel: 2 m Pracovná teplota: –40 °C až +85 °C Rozmery: 71,5 × 31 mm Magnetická základňa.		3299-01008 1 2 **3** 4 5 6 7 8	1
	3299-83338 3299-233.8 3299-20408 3299-20418 3299-21408 3299-41408 3299-81408	**Anténa prídavná, pre vnútorné použitie** Pre zvýšenie dosahu prvkov RF bezdrôtového ovládania. Prevádzkový kmitočet: 868 MHz Zisk: 0 dBi Impedancia: 50 Ω Koaxiálny kábel: 2 m Pracovná teplota: –40 °C až +85 °C Rozmery: 80,5 × 75,5 × 22,3 mm Pre montáž na podhľad, samolepiaca podložka súčasťou antény.		3299-01018 1 2 **3** 4 5 6 7 8	1
	3299-83338 3299-233.8 3299-20408 3299-20418 3299-21408 3299-41408 3299-81408	**Anténa prídavná, pre vonkajšie použitie** Pre zvýšenie dosahu prvkov RF bezdrôtového ovládania. Prevádzkový kmitočet: 868 MHz Zisk: 2,2 dBi Impedancia: 50 Ω Koaxiálny kábel: 2 m Pracovná teplota: –40 °C až +85 °C Rozmery antény: 270 × 16 mm Držiak antény súčasťou balenia.		3299-01058 1 2 **3** 4 5 6 7 8	1
		**Poistka pre elektronické prístroje (náhradná), rýchla vypínacia charakteristika** F3,15A/1500 (pre 3299U-A00007, 3299A-A33108 .., 3299E-A33108 ..) F4A/1500 (pre 3299C-C22100 .., 3299-21208)		GF520231 GF520240 1 2 3 4 5 6 7 **8**	10/1 10/1

Poznámky:

Chytré ovládače Bluetooth Low Energy (BLE) a Friends of Hue

Sada na kompletizáciu BLE • Moduly pre BLE

Pre prístroje	Názov	Farba	Objedn. kód	Jednot. bal. ks	
Pre dizajn	**Technické údaje**		**Kompletnosť**		
	Sada na kompletizáciu Bluetooth Low Energy smart switch Chytrý spínač pre bezdrôtové diaľkové ovládanie BT komponentov. Kompatibilný s Bluetooth systémami nasledujúcich spoločností: aruba, Casambi, enlighted, Fulham, Helvar, Hytronik, Lumobi, Qeedji, SILVAIR, Blu2Light (Vossloh Schwabe), WISILICIA, XICATO Controls. Možnosť uloženia, vyvolania a stlmenia jednotlivých svetelných scén. Maximálna funkčná spoľahlivosť vďaka technológii Bluetooth Mesh. Bezbatériové bezúdržbové prevedenie, šetrné k životnému prostrediu. Obsahuje konfiguračné rozhranie NFC podľa značky NFC Forum Type 2 (ČSN ISO/IEC 14443 časť 2 + 3). Obzvlášť jednoduché sprevádzkovanie rádiových komponentov BLE od Casambi. Ovládacie prvky: tlačidlové kontakty hore/dole Vrátane upevňovacej dosky na montáž na hladké steny alebo na rozvádzače. Obsahuje vysielač Bluetooth Low Energy (BLE) smart switch, základňu a obojstranne lepiace pásky. Upevnenie na povrch alebo k inštalačnej krabici nalepením alebo priskrutkovaním.		N 2CKA006710A0030	1	
Levit® (M)	Typové číslo: 6716/01 UBT		1 2 3 4 5 6 7 8		
	Sada na kompletizáciu Bluetooth Low Energy smart switch Chytrý spínač pre bezdrôtové diaľkové ovládanie BT komponentov. Kompatibilný s Bluetooth systémami nasledujúcich spoločností: aruba, Casambi, enlighted, Fulham, Helvar, Hytronik, Lumobi, Qeedji, SILVAIR, Blu2Light (Vossloh Schwabe), WISILICIA, XICATO Controls. Možnosť uloženia, vyvolania a stlmenia jednotlivých svetelných scén. Maximálna funkčná spoľahlivosť vďaka technológii Bluetooth Mesh. Bezbatériové bezúdržbové prevedenie, šetrné k životnému prostrediu. Obsahuje konfiguračné rozhranie NFC podľa značky NFC Forum Type 2 (ČSN ISO/IEC 14443 časť 2 + 3). Obzvlášť jednoduché sprevádzkovanie rádiových komponentov BLE od Casambi. Ovládacie prvky: tlačidlové kontakty hore/dole Vrátane upevňovacej dosky na montáž na hladké steny alebo na rozvádzače. Obsahuje vysielač Bluetooth Low Energy (BLE) smart switch, základňu a obojstranne lepiace pásky. Upevnenie na povrch alebo k inštalačnej krabici nalepením alebo priskrutkovaním.		N 2CKA006710A0015	1	
Tango® **future® linear** **solo® (carat)** **Busch-axcent®**	Typové číslo: 6716 UBT		1 2 3 4 5 6 7 8		
2CKA006710A0015 2CKA006710A0030	**Modul relé pre Bluetooth Low Energy (BLE)** [59] Modul relé pre Bluetooth Low Energy (BLE) aplikácie v systémoch Casambi. Reléový modul môže byť ovládaný pomocou BLE smart switch vypínača, napr. 6716 UBT, alebo pomocou aplikácie Casambi. Je možné kombinovať so zapínacími ovládačmi (spínač radenia 1/0). Na spínanie zaťaží 230 V AC. Maximálna funkčná spoľahlivosť vďaka technológii Bluetooth Mesh. V závislosti od „ekosystému“ sa dosah bezdrôtového pripojenia automaticky zväčšuje prostredníctvom sieťových zariadení BT Mesh (funkcia opakovača). Menovité napätie: 230 V AC, +10 % / –10 % Menovitá frekvencia: 50 Hz / 60 Hz Výstup: 1 NO kontakt (napäťovo viazaný) Menovitý výkon/prúd: 3 000 W / 6,5 AX pre odporovú záťaž, 150 W/V·A pre LED Stupeň krytia: IP 20 Pracovná teplota: –5 °C až +45 °C		N 2CKA006710A0025	1	
	Typové číslo: 6711 UBT		1 2 3 4 5 6 7 8		

Poznámky:

[59] Tento produkt bude dostupný pravdepodobne v 2. polroku 2024.

N Novinka

Ďalšie informácie – pozrite kapitolu Technické údaje.

Chytré ovládače Bluetooth Low Energy (BLE) a Friends of Hue

Moduly pre BLE • Sada Friends of Hue smart switch

Pre prístroje	Názov	Farba	Objedn. kód	Jednot. bal. ks
Pre dizajn	**Technické údaje**		**Kompletnosť**	
2CKA006710A0015 2CKA006710A0030	**Modul stmievače pre Bluetooth Low Energy (BLE)** [59] Modul stmievače pre Bluetooth Low Energy (BLE) aplikácie v systémoch Casambi. Stmievač môže byť ovládaný pomocou BLE smart switch vypínača, napr. 6716 UBT, alebo pomocou aplikácie Casambi. Je možné kombinovať so zapínacími ovládačmi (spínač radenia 1/0). Na stmievanie záťaží 230 V AC. Maximálna funkčná spoľahlivosť vďaka technológii Bluetooth Mesh. V závislosti od „ekosystému“ sa dosah bezdrôtového pripojenia automaticky zväčšuje prostredníctvom sieťových zariadení BT Mesh (funkcia opakovača). Menovité napätie: 230 V AC, +10 % / –10 % Menovitá frekvencia: 50 Hz / 60 Hz Výstup: 1 stmievací kanál (regulácia na zostupnej hrane) Menovitý výkon: 3 - 200 W pre odporovú záťaž, 3 - 100 W/V·A pre LEDi Stupeň krytia: IP 20 Pracovná teplota: –5 °C až +45 °C Typové číslo: 6715 UBT		N 2CKA006710A0026 1 2 **3** 4 5 6 7 8	1
	Sada Friends of Hue smart switch Inteligentný ovládač na bezdrôtové diaľkové spínanie a stmievanie svietidiel Philips Hue. Možnosť využívania dvoch svetelných scén. Bezbatériové bezúdržbové vyhotovenie. Je možné používať tiež v rámci systémovej inštalácie ABB-free@home®. Vyžaduje Philips Hue Bridge 2. generácie (hranatý tvar) a Philips Hue App (verzia 3.2 alebo vyššia). Obsahuje vysielač Friends of Hue smart switch, ovládací kryt, rámček, základňu a obojstranne lepiace pásky. Upevnenie na povrch alebo k inštalačnej krabici.	biela	6221A-A01000 B	1
Tango®			1 2 **3** 4 5 6 7 8	
	Sada Friends of Hue smart switch Inteligentný ovládač na bezdrôtové diaľkové spínanie a stmievanie svietidiel Philips Hue. Možnosť využívania dvoch svetelných scén. Bezbatériové bezúdržbové vyhotovenie. Je možné používať tiež v rámci systémovej inštalácie ABB-free@home®. Vyžaduje Philips Hue Bridge 2. generácie (hranatý tvar) a Philips Hue App (verzia 3.2 alebo vyššia). Obsahuje vysielač Friends of Hue smart switch, ovládací kryt, rámček, základňu a obojstranne lepiace pásky. Upevnenie na povrch alebo k inštalačnej krabici.	biela / biela	6221H-A01000 03	1
Levit®			1 2 **3** 4 5 6 7 8	

Poznámky:
[59] Tento produkt bude dostupný pravdepodobne v 2. polroku 2024.
N Novinka
Ďalšie informácie – pozrite kapitolu Technické údaje.

Chytré ovládače Bluetooth Low Energy (BLE) a Friends of Hue

Sada Friends of Hue smart switch

Pre prístroje	Názov	Farba	Objedn. kód	Jednot. bal. ks	
Pre dizajn	**Technické údaje**		**Kompletnosť**		
	Sada Friends of Hue smart switch Inteligentný ovládač na bezdrôtové diaľkové spínanie a stmievanie svietidiel Philips Hue. Možnosť využívania dvoch svetelných scén. Bezbatériové bezúdržbové vyhotovenie. Je možné používať tiež v rámci systémovej inštalácie ABB-free@home®. Vyžaduje Philips Hue Bridge 2. generácie (hranatý tvar) a Philips Hue App (verzia 3.2 alebo vyššia). Obsahuje vysielač Friends of Hue smart switch, ovládací kryt, rámček, základňu a obojstranne lepiace pásky. Upevnenie na povrch alebo k inštalačnej krabici.	štúdiová biela	2CKA006710A0011	1	
future® linear	Typové číslo: 6716 UJ-84-500		1 2 **3** 4 5 6 7 8		

Poznámky:

Chytré ovládače Bluetooth Low Energy (BLE) a Friends of Hue

Sada Friends of Hue smart switch

	Pre prístroje	Názov	Farba	Objedn. kód	Jednot. bal. ks
	Pre dizajn	**Technické údaje**		**Kompletnosť**	
		**Sada na kompletizáciu Friends of Hue smart switch** Inteligentný ovládač pre bezdrôtové diaľkové spínanie a stmievanie svietidiel Philips Hue. Možnosť využívania dvoch svetelných scén. Bezbatériové bezúdržbové prevedenie, šetrné k životnému prostrediu. Možno používať aj v rámci systémovej inštalácie ABB-free@home®. Vyžaduje Philips Hue Bridge 2. generácie (hranatý tvar) a Philips Hue App (verzia 3.2 alebo vyššia). Ovládacie prvky: tlačidlové kontakty hore/dole Obsahuje vysielač Friends of Hue smart switch, rámček, základňu a obojstranne lepiace pásky. Upevnenie na povrch alebo k inštalačnej krabici.		N 2CKA006710A0031	1
	Levit® (M)	Typové číslo: 6716/01 U-500		1 2 3 4 5 6 7 8	
		**Sada na kompletizáciu Friends of Hue smart switch** Inteligentný ovládač pre bezdrôtové diaľkové spínanie a stmievanie svietidiel Philips Hue. Možnosť využívania dvoch svetelných scén. Bezbatériové bezúdržbové prevedenie, šetrné k životnému prostrediu. Možno používať aj v rámci systémovej inštalácie ABB-free@home®. Vyžaduje Philips Hue Bridge 2. generácie (hranatý tvar) a Philips Hue App (verzia 3.2 alebo vyššia). Ovládacie prvky: tlačidlové kontakty hore/dole Obsahuje vysielač Friends of Hue smart switch, rámček, základňu a obojstranne lepiace pásky. Upevnenie na povrch alebo k inštalačnej krabici.		N 2CKA006710A0014	1
	Tango® **future® linear** **solo® (carat)** **Busch-axcent®**	Typové číslo: 6716 U-500		1 2 3 4 5 6 7 8	

Poznámky:
N Novinka

Chytré ovládače Bluetooth Low Energy (BLE) a Friends of Hue
Dizajnové kryty

Pre prístroje	Názov	Farba	Objedn. kód	Jednot. bal. ks	
Pre dizajn	**Technické údaje**		**Kompletnosť**		
2CKA006710A0015 2CKA006710A0014 6221A-C01000 B	**Kryt pre chytrý ovládač** [59] Pre kompletizáciu sady Bluetooth Low Energy smart switch. Pre kompletizáciu alebo zmenu farebného vyhotovenia sady Friends of Hue smart switch.	biela slonová kosť šedá čierna dymová šedá	N 6221A-A01010 B N 6221A-A01010 C N 6221A-A01010 S N 6221A-A01010 N N 6221A-A01010 S2	5/1 5/1 5/1 5/1 5/1	
Tango®	Typový rad: 6221A		1 2 3 **4** **5** 6 7 8		
2CKA006710A0031 2CKA006710A0030 6221H-C01000 03	**Kryt pre chytrý ovládač** [59] Pre kompletizáciu sady Bluetooth Low Energy smart switch. Pre kompletáciu alebo zmenu farebného prevedenia sady Friends of Hue smart switch. V prípade samostatnej inštalácie prístroja je nutné použiť **rámček s otvorom 55 × 55 mm** (3901H-A05510 ..) – pozrite kap. Levit®, Levit®M. V prípade inštalácie prístroja do viacnásobných kombinácií je nutné použiť štandardný rámček zodpovedajúci násobnosti (3901H-A050.0 ..). Podľa pozície zásuvky v rámčeku je potrebné použiť ešte krajný alebo stredný **kryt rámčeka s otvorom 55 × 55 mm** (3901H-A00.55 ..) – pozrite kapitolu Levit®, Levit®M. K dispozícii je tiež dvojnásobný **rámček s otvormi 55 × 55 mm** (3901H-A05520 ..) – pozrite kapitolu Levit®, Levit®M.	**Levit®** biela šedá slonová kosť macchiato **Levit®M** onyx perleťová oceľová titánová	 N 6221H-A01010 03 N 6221H-A01010 16 N 6221H-A01010 17 N 6221H-A01010 18 N 6221H-A01010 63 N 6221H-A01010 68 N 6221H-A01010 69 N 6221H-A01010 70	 5/1 5/1 5/1 5/1 5/1 5/1 5/1 5/1	
Levit® **Levit®M**	Typový rad: 6221H		1 2 3 **4** **5** 6 7 8		
2CKA006710A0015 2CKA006710A0014 2CKA006710A0011	**Kryt pre chytrý ovládač** Pre kompletizáciu sady Bluetooth Low Energy smart switch. Pre kompletizáciu alebo zmenu farebného vyhotovenia sady Friends of Hue smart switch.	antracitová slonová kosť hliníková strieborná štúdiová biela ušľachtilá oceľ [57] zamatová biela zamatová čierna	2CKA006730A0133 2CKA006730A0134 2CKA006730A0135 2CKA006730A0136 2CKA006730A0139 2CKA006730A0140 2CKA006730A0141	10/1 10/1 10/1 10/1 10/1 10/1 10/1	
future® linear	Typové číslo: 6736 FoH-8xx		1 2 3 **4** **5** 6 7 8		
2CKA006710A0015 2CKA006710A0014 2CKA006710A0011	**Kryt pre chytrý ovládač** Pre kompletizáciu súpravy Bluetooth Low Energy smart switch. Pre kompletizáciu alebo zmenu farebného vyhotovenia súpravy Friends of Hue smart switch.	antracitová slonová kosť štúdiová biela metalická šedá	2CKA006730A0133 2CKA006730A0134 2CKA006730A0136 2CKA006730A0137	10/1 10/1 10/1 10/1	
solo® **solo® carat**	Typové číslo: 6736 FoH-8xx		1 2 3 **4** **5** 6 7 8		
2CKA006710A0015 2CKA006710A0014 2CKA006710A0011	**Kryt pre chytrý ovládač** Pre kompletizáciu súpravy Bluetooth Low Energy smart switch. Pre kompletizáciu alebo zmenu farebného vyhotovenia súpravy Friends of Hue smart switch.	antracitová hliníková strieborná štúdiová biela metalická šedá zamatová biela zamatová čierna	2CKA006730A0133 2CKA006730A0135 2CKA006730A0136 2CKA006730A0137 2CKA006730A0140 2CKA006730A0141	10/1 10/1 10/1 10/1 10/1 10/1	
Busch-axcent®	Typové číslo: 6736 FoH-8xx		1 2 3 **4** **5** 6 7 8		

Poznámky:
N Novinka

← Návrat na obsah

23

Žalúziové spínače

Žalúziové spínače

Mechanické prístroje	5
Elektronické prístroje	9
Príslušenstvo	15
Prehľad žalúziových spínačov	16

23

Žalúziové spínače



—

V designoch

- Swing®
- Swing®L
- basic55®
- Zenit
- Tango®
- Levit®
- Levit®M
- Neo®
- Neo® Tech
- Element®
- Time®
- Time® Arbo
- future® linear
- solo®
- solo® carat
- Busch-axcent®
- Reflex SI
- Reflex SI Linear



Kolískový žalúziový spínač
Ovládanie žalúzií, roliet či markíz je vďaka žalúziovým spínačom pohodlné a ľahké. Stlačením ľavej alebo pravej časti vyvoláte pohyb hore alebo dole.



Krátkocestný žalúziový spínač
Krátkocestné prístroje sú jemné na dotyk. Okrem individuálneho riadenia je možné pohony združovať do skupín alebo ich ovládať i centrálne, z jedného miesta.



Časovací ovládač
Najvyšší stupeň komfortu dosiahnete automatickým riadením chodu podľa zadaných údajov. Navyše je tu protislnečná funkcia, súmraková funkcia, astrofunkcia...

Žalúziové spínače
Mechanické prístroje

	Radenie	Názov		Objedn. kód	Jednot. bal. ks
	Pre dizajn	**Technické údaje**		**Kompletnosť**	
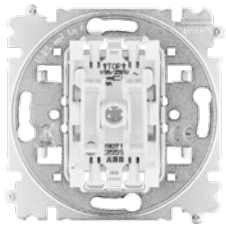	1+1 s blokovaním	**Prístroj spínača žalúziového kolískového** [3]		3559-A89345	20
	Tango® **Levit® (M)** **Neo® (Tech)** **Element®** **Time® (Arbo)**	Bezskrutkové pripojenie vodičov. 10 AX, 250 V AC		**1** 2 3 **4** **5** 6 7 8	
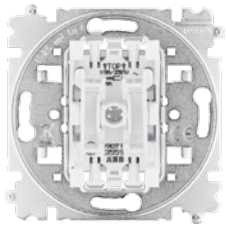	1/0+1/0 s blokovaním	**Prístroj ovládača žalúziového kolískového** [3]		3559-A88345	20
	Tango® **Levit® (M)** **Neo® (Tech)** **Element®** **Time® (Arbo)**	Bezskrutkové pripojenie vodičov. 10 A, 250 V AC		**1** 2 3 **4** **5** 6 7 8	
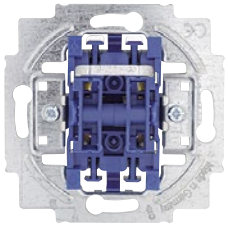		**Prístroj spínača žalúziového kolískového** [3]			
	1+1 s blokovaním	– spínač jednopólový	(typové číslo 2000/4 US)	2CKA001012A1309	10/1
	1/0+1/0 s blokovaním	– ovládač jednopólový	(typové číslo 2020/4 US)	2CKA001413A0590	10/1
	future® linear **solo® (carat)** **Busch-axcent®** **Reflex SI (Linear)**	Upevnenie skrutkami a rozperkami, bezskrutkové pripojenie vodičov. 10 A, 250 V AC		**1** 2 3 **4** **5** 6 7 8	
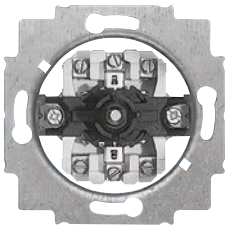		**Prístroj spínača žalúziového otočného**			
	1+1	– spínač jednopólový so svorkami N, PE	(typové číslo 2713 U)	2CKA001101A0542	10/1
	1/0+1/0	– ovládač jednopólový so svorkami N, PE [8]	(typové číslo 2723 U)	2CKA001101A0567	10/1
	future® linear **solo® (carat)** **Busch-axcent®** **Reflex SI (Linear)**	Upevnenie skrutkami a rozperkami. 10 A, 250 V AC		**1** 2 3 **4** **5** 6 7 8	
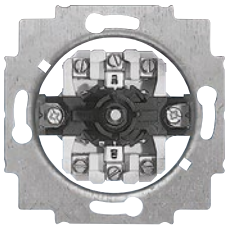		**Prístroj prepínača žalúziového otočného**			
	6+6	– prepínač striedavý dvojpólový	(typové číslo 2712 U)	2CKA001101A0534	10/1
	6/0+6/0	– ovládač prepínací dvojpólový [8]	(typové číslo 2722 U)	2CKA001101A0559	10/1
	future® linear **solo® (carat)** **Busch-axcent®** **Reflex SI (Linear)**	Vhodné pre jednosmerné pohony. Upevnenie skrutkami a rozperkami. 10 A, 250 V AC		**1** 2 3 **4** **5** 6 7 8	
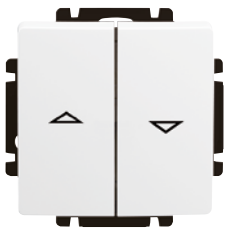	1+1 s blokováním	**Spínač žalúziový jednopólový** **s krytom**	biela krémová slonová kosť béžová svetlo šedá hnedá	3557G-A89340 B1 3557G-A89340 C1 3557G-A89340 C2 3557G-A89340 D1 3557G-A89340 S1 3557G-A89340 H1	20/1 20/1 20/1 20/1 20/1 20/1
	Swing® **Swing®L**	10 AX, 250 V AC		1 **2** 3 4 **5** 6 7 8	
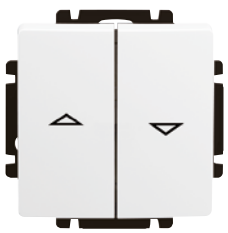	1/0+1/0 s blokováním	**Ovládač žalúziový jednopólový** **s krytom**	biela krémová slonová kosť béžová svetlo šedá hnedá	3557G-A88340 B1 3557G-A88340 C1 3557G-A88340 C2 3557G-A88340 D1 3557G-A88340 S1 3557G-A88340 H1	20/1 20/1 20/1 20/1 20/1 20/1
	Swing® **Swing®L**	10 A, 250 V AC		1 **2** 3 4 **5** 6 7 8	

Poznámky:
[3] Tlejivku ani LED nie je možné použiť.
[8] Pri vychýlení ovládača nasadeného na hriadeli sa kontakt zapne; po uvoľnení sa kontakt vypne (ovládač sa vráti do strednej polohy).
Prístroje so zvýšeným stupňom krytia – pozrite kapitolu Spínače a zásuvky IP 44, IP 54, IP 55, IP 66.

Žalúziové spínače
Mechanické prístroje

Pre prístroje / Pre dizajn	Názov / Technické údaje		Objedn. kód / Kompletnosť	Jednot. bal. ks	
1+1 s blokovaním **basic55®**	**Spínač žalúziový jednopólový s krytom** Bezskrutkové pripojenie vodičov. 10 AX, 250 V AC	biela slonová kosť grafitová šedá	2CKA001012A2140 2CKA001012A2147 2CKA001012A2176 1 **2** 3 4 **5** 6 7 8	10/1 10/1 10/1	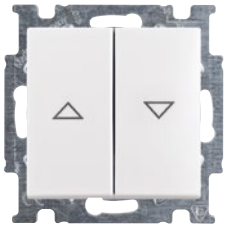
1/0+1/0 s blokovaním **basic55®**	**Ovládač žalúziový jednopólový s krytom** Bezskrutkové pripojenie vodičov. 10 AX, 250 V AC	biela slonová kosť grafitová šedá	2CKA001413A1082 2CKA001413A1085 2CKA001413A1098 1 **2** 3 4 **5** 6 7 8	10/1 10/1 10/1	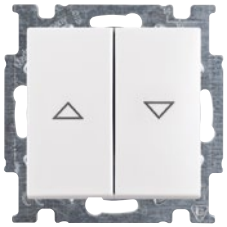
   Zenit	**Ovládač zapínací, žalúziový – 1M** Priame ovládanie. Typové číslo: N2144 xx 10 A, 110 - 250 V AC	biela strieborná antracitová šampanská úplná biela úplná antracitová	N 2CLA214400N1101 N 2CLA214400N1301 N 2CLA214400N1801 N 2CLA214400N1901 N 2CLA214400N1201 N 2CLA214400N1601 1 **2** 3 4 **5** 6 7 8	5 5 5 5 5 5	
   Zenit	**Ovládač zapínací, žalúziový, dvojnásobný – 2M** Priame ovládanie. S blokovaním. Typové číslo: N2244 xx 16 A, 110 - 250 V AC	biela strieborná antracitová šampanská	N 2CLA224400N1101 N 2CLA224400N1301 N 2CLA224400N1801 N 2CLA224400N1901 1 **2** 3 4 **5** 6 7 8	5 5 5 5	
   Zenit	**Ovládač žalúziový – 1M** Priame ovládanie. Typové číslo: N2144.1 xx 10 (3) A, 110 - 250 V AC	biela strieborná antracitová šampanská úplná biela úplná antracitová	N 2CLA214410N1101 N 2CLA214410N1301 N 2CLA214410N1801 N 2CLA214410N1901 N 2CLA214410N1201 N 2CLA214410N1601 1 **2** 3 4 **5** 6 7 8	5 5 5 5 5 5	
   Zenit	**Ovládač žalúziový, dvojnásobný – 2M** Menovitý výkon iLED (230/127 V AC): 200/100 W Priame ovládanie. S blokovaním. Typové číslo: N2244.1 xx 16 AX, 110 - 250 V AC	biela strieborná antracitová šampanská	N 2CLA224410N1101 N 2CLA224410N1301 N 2CLA224410N1801 N 2CLA224410N1901 1 **2** 3 4 **5** 6 7 8	5 5 5 5	
3559-A89345 3559-A88345 **Tango®**	**Kryt spínača žalúziového delený s potlačou** Pre spínač radenia 1+1 s blokovaním. Pre ovládač radenia 1/0+1/0 s blokovaním.	biela slonová kosť šedá béžová hnedá čierna dymová šedá vresová červená	3558A-A662 B 3558A-A662 C 3558A-A662 S 3558A-A662 D 3558A-A662 H 3558A-A662 N 3558A-A662 S2 3558A-A662 R2 1 2 3 **4** **5** 6 7 8	20 20 20/1 20/1 20/1 20/1 20/1 20/1	

Poznámky:
N Novinka
Prístroje so zvýšeným stupňom krytia – pozrite kapitolu Spínače a zásuvky IP 44, IP 54, IP 55, IP 66.

Žalúziové spínače
Mechanické prístroje

Pre prístroje	Názov	Farba	Objedn. kód	Jednot. bal. ks
Pre dizajn	**Technické údaje**		**Kompletnosť**	
	**Kryt spínača žalúziového**			
3559-A89345 3559-A88345	**delený s potlačou** Pre spínač radenia 1+1 s blokovaním. Pre ovládač radenia 1/0+1/0 s blokovaním.	**Levit®** biela / ľadová biela biela / biela šedá / biela slonová kosť / biela macchiato / biela biela / dymová čierna žltá / dymová čierna červená / dymová čierna oranžová / dymová čierna zelená / dymová čierna	 3559H-A00662 01 3559H-A00662 03 3559H-A00662 16 3559H-A00662 17 3559H-A00662 18 3559H-A00662 62 3559H-A00662 64 3559H-A00662 65 3559H-A00662 66 3559H-A00662 67	 20/1 20/1 20/1 20/1 20/1 20/1 20/1 20/1 20/1 20/1
		Levit®M onyx / dymová čierna perleťová / ľadová biela oceľová / dymová čierna titánová / dymová čierna	 3559H-A00662 63 3559H-A00662 68 3559H-A00662 69 3559H-A00662 70	 20/1 20/1 20/1 20/1
Levit® **Levit®M**			1 2 3 **4** 5 6 7 8	
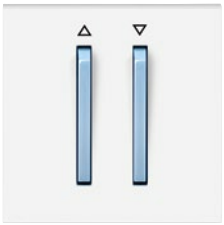	**Kryt spínača žalúziového**			
3559-A88345 3559-A89345	**s dvoma páčkami, s potlačou** Pre spínač radenia 1 + 1 s blokovaním. Pre ovládač radenia 1/0 + 1/0 s blokovaním.	**Neo®** biela / ľadová biela biela / ľadová modrá biela / ľadová zelená biela / ľadová oranžová biela / ľadová šedá grafitová / ľadová biela	 Ⓥ 3559M-A00662 01 Ⓥ 3559M-A00662 41 Ⓥ 3559M-A00662 42 Ⓥ 3559M-A00662 43 Ⓥ 3559M-A00662 44 Ⓥ 3559M-A00662 61	 5/1 5/1 5/1 5/1 5/1 5/1
		Neo® Tech oceľová / teracotta titánová / onyx oceľová / titánová onyx / titánová	 Ⓥ 3559M-A00662 71 Ⓥ 3559M-A00662 72 Ⓥ 3559M-A00662 73 Ⓥ 3559M-A00662 74	 5/1 5/1 5/1 5/1
Neo® **Neo® Tech**			1 2 3 **4** 5 6 7 8	
	**Kryt spínača žalúziového**			
3559-A89345 3559-A88345	**delený s potlačou** Pre spínač radenia 1+1 s blokovaním. Pre ovládač radenia 1/0+1/0 s blokovaním.	**Element®** biela / ľadová biela biela / biela biela / ľadová šedá	 3558E-A00662 01 3558E-A00662 03 3558E-A00662 04	 5 5 5
		Time®, Time® Arbo biela / ľadová biela biela / biela titánová starostrieborná šampanská antracitová oceľová	 3558E-A00662 01 3558E-A00662 03 3558E-A00662 08 3558E-A00662 32 3558E-A00662 33 3558E-A00662 34 3558E-A00662 36	 5 5 5 5/1 5/1 5/1 5/1
Element® **Time®** **Time® Arbo**			1 2 3 **4** 5 6 7 8	
	**Ovládač žalúziový**			
1/0+1/0 s blokováním		biela biela / prírodný buk biela / čerešňa čierna [43)]	3559K-C88345 3559K-C88345 50 3559K-C88345 52 3559K-C88345 N	1 1 1 1
Decento®	Bezskrutkové pripojenie vodičov. 10 A, 250 V AC		1 2 **3** 4 5 6 7 8	

Poznámky:
[43)] K výrobkom Decento® v čiernej farbe (N) sú samostatne priložené pohľadové skrutky v čiernenom prevedení.
Ⓥ Výbeh – v období po 1. 3. 2024 už materiál nemusí byť dostupný.
Prístroje so zvýšeným stupňom krytia – pozrite kapitolu Spínače a zásuvky IP 44, IP 54, IP 55, IP 66.

Žalúziové spínače
Mechanické prístroje

Pre prístroje	Názov	Farba	Objedn. kód	Jednot. bal. ks	
Pre dizajn	**Technické údaje**		**Kompletnosť**		
2CKA001012A1309 2CKA001413A0590	**Kryt spínača žalúziového delený s potlačou** Pre spínač radenia 1+1 s blokovaním. Pre ovládač radenia 1/0+1/0 s blokovaním.	antracitová slonová kosť hliníková strieborná štúdiová biela ušľachtilá oceľ [44] zamatová biela zamatová čierna	2CKA001751A2934 2CKA001751A2748 2CKA001751A2944 2CKA001751A2756 2CKA001751A2964 2CKA001751A3022 2CKA001751A3036	10/1 10/1 10/1 10/1 10/1 10/1 10/1	
future® linear	Typové číslo: 1785 JA-8xx		1 2 3 **4** **5** 6 7 8		
2CKA001101A0534 2CKA001101A0542 2CKA001101A0559 2CKA001101A0567	**Kryt spínača žalúziového s otočným ovládačom** Pre spínač radenia 1+1 (6+6) s blokovaním. Pre ovládač radenia 1/0+1/0 (6/0+6/0) s blokovaním.	antracitová slonová kosť hliníková strieborná štúdiová biela ušľachtilá oceľ [44] zamatová biela zamatová čierna	2CKA001710A3623 2CKA001710A3154 2CKA001710A3661 2CKA001710A3172 2CKA001710A3748 2CKA001710A3872 2CKA001710A3894	10/1 10/1 10/1 10/1 10/1 10/1 10/1	
future® linear	Typové číslo: 1740-8xx		1 2 3 **4** **5** 6 7 8		
2CKA001012A1309 2CKA001413A0590	**Kryt spínača žalúziového delený s potlačou** Pre spínač radenia 1+1 s blokovaním. Pre ovládač radenia 1/0+1/0 s blokovaním.	antracitová slonová kosť štúdiová biela metalická šedá	2CKA001751A2934 2CKA001751A2748 2CKA001751A2756 2CKA001751A3020	10/1 10/1 10/1 10/1	
solo® **solo® carat**	Typové číslo: 1785 JA-8xx		1 2 3 **4** **5** 6 7 8		
2CKA001101A0534 2CKA001101A0542 2CKA001101A0559 2CKA001101A0567	**Kryt spínača žalúziového s otočným ovládačom** Pre spínač radenia 1+1 (6+6) s blokovaním. Pre ovládač radenia 1/0+1/0 (6/0+6/0) s blokovaním.	antracitová slonová kosť štúdiová biela metalická šedá	2CKA001710A3623 2CKA001710A3154 2CKA001710A3172 2CKA001710A3840	10/1 10/1 10/1 10/1	
solo® **solo® carat**	Typové číslo: 1740-8xx		1 2 3 **4** **5** 6 7 8		
2CKA001012A1309 2CKA001413A0590	**Kryt spínača žalúziového delený s potlačou** Pre spínač radenia 1+1 s blokovaním. Pre ovládač radenia 1/0+1/0 s blokovaním.	antracitová hliníková strieborná štúdiová biela metalická šedá zamatová biela zamatová čierna	2CKA001751A2934 2CKA001751A2944 2CKA001751A2756 2CKA001751A3020 2CKA001751A3022 2CKA001751A3036	10/1 10/1 10/1 10/1 10/1 10/1	
Busch-axcent®	Typové číslo: 1785 JA-8xx		1 2 3 **4** **5** 6 7 8		
2CKA001101A0534 2CKA001101A0542 2CKA001101A0559 2CKA001101A0567	**Kryt spínača žalúziového s otočným ovládačom** Pre spínač radenia 1+1 (6+6) s blokovaním. Pre ovládač radenia 1/0+1/0 (6/0+6/0) s blokovaním.	antracitová hliníková strieborná štúdiová biela metalická šedá zamatová biela zamatová čierna	2CKA001710A3623 2CKA001710A3661 2CKA001710A3172 2CKA001710A3840 2CKA001710A3872 2CKA001710A3894	10/1 10/1 10/1 10/1 10/1 10/1	
Busch-axcent®	Typové číslo: 1740-8xx		1 2 3 **4** **5** 6 7 8		

Poznámky:
[44] Skutočný kovový povrch. Skutočný kov a imitácia kovu sa môžu vzhľadovo líšiť.
Prístroje so zvýšeným stupňom krytia – pozrite kapitolu Spínače a zásuvky IP 44, IP 54, IP 55, IP 66.

Žalúziové spínače
Elektronické prístroje

	Pre prístroje	Názov		Objedn. kód	Jednot. bal. ks
	Pre dizajn	**Technické údaje**		**Kompletnosť**	
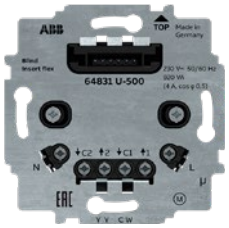	2CKA006400A0099 2CKA006400A0101 2CKA006200A0281 2CKA006200A0283	**Prístroj žalúziového spínača flex, pre krátkocestné ovládanie** Pre ovládacie prvky ABB flexTronics®, ABB-free@home® flex (s Bluetooth) doplnené príslušným krytom (dvojnásobný ovládací prvok flex umožňuje využívanie dvoch scén). Na riadenie pohybu roliet, žalúzií, markíz a pod. vybavených elektromotorom s integrovanými vypínačmi v koncových polohách. Prístroj je možné ovládať tiež paralelne pripojenými zapínacími ovládačmi (radenie 1/0). [14] Max. dĺžka prepojovacích vodičov: 100 m Kľudová spotreba: max. 0,3 W Pracovná teplota: –25 °C až +55 °C Vstavaná hĺbka: 29 mm (25 mm bez rozperkov)		N 2CKA006400A0096	1
	basic55® **Tango®** **Levit®(M)** **Element®** **Time® (Arbo)** **future® linear** **solo® (carat)** **Busch-axcent®**	Typové číslo: 64831 U-500 4-vodičové pripojenie (nutné pripojenie nulového vodiča). 4 A, 920 W/V·A 230 V AC, 50/60 Hz		1 2 3 4 5 6 7 8	
	**Tango®** **Levit®(M)** **Neo® (Tech)** **Element®** **Time® (Arbo)** **future® linear** **solo® (carat)** **Busch-axcent®**	**Prístroj spínača žalúziového Busch-Jalousiecontrol® II** Pre krátkocestné ovládanie. Možnosť použitia programovateľného časovacieho ovládača. Dva vstupy 230 V pre podružné ovládanie. Režimy: Normálne ovládanie, Polohovanie lamiel, Centrálne ovládanie, Programovanie polohy žalúzie Funkcia Párty (dočasné potlačenie ovládania). Čas zopnutia výstupného relé pri krátkom ovládacom povele: 3 min. Pracovná teplota: 0 °C až +35 °C Typové číslo: 6411 U-500-101 3 A (cos φ ≥ 0,5), 230 V AC, 50 Hz		V 2CKA006410A0378 1 2 3 4 5 6 7 8	1
	**Tango®** **Levit®(M)** **Neo® (Tech)** **Element®** **Time® (Arbo)** **future® linear** **solo® (carat)** **Busch-axcent®**	**Prístroj spínača žalúziového Busch-Jalousiecontrol® II** Pre krátkocestné ovládanie. Možnosť použitia programovateľného časovacieho ovládača a pripojenia snímača osvetlenia alebo snímača rozbitia skla. Dva vstupy 230 V pre podružné ovládanie. Režimy: Normálne ovládanie, Polohovanie lamiel, Centrálne ovládanie, Programovanie polohy žalúzie, Ovládanie markíz. Funkcia Párty (dočasné potlačenie ovládania). Čas zopnutia výstupného relé pri krátkom ovládacom povele: 3 min. Pracovná teplota: 0 °C až +35 °C Typové číslo: 6411 U/S-500-101 3 A (cos φ ≥ 0,5), 230 V AC, 50 Hz		V 2CKA006410A0380 1 2 3 4 5 6 7 8	1
	2CKA006410A0378 2CKA006410A0380 2CKA006401A0049	**Ovládač časovací komfortný Busch-Timer®** Pre žalúziové spínače Busch-Jalousiecontrol® II, univerzálne relé, krátkocestný stmievač pre LEDi, univerzálny stmievač alebo stmievač pre predradníky 1 - 10 V. Pre ručné a programovateľné ovládanie žalúzií, roliet, markíz, svietidiel a i. V kombinácii so stmievačom je možné pre každý čas zapnutia nastaviť iný jas. Voliteľná súmraková funkcia alebo ochrana proti slnečnému žiareniu (v spojení s prístrojom 2CKA006410A0380 a so snímačom 2CKA006410A0389 alebo 2CKA006410A0203). Ochrana proti slnečnému žiareniu môže reagovať aj na priestorovú teplotu. Prevádzkové režimy: Ručne, Automat, Dovolenka Rezerva chodu: min. 10 rokov (dátum a čas sú prednastavené z výroby)		2CKA006410A0399	1
	basic55® **Tango®** **Levit®(M)** **Neo® (Tech)** **Element®** **Time® (Arbo)** **future® linear** **solo® (carat)** **Busch-axcent®**	Spínacie režimy: Denné / Týždenné spínacie hodiny, Astrofunkcia Pre každý deň je možné zadať 6 spínacích časov. Podsvietenie displeja: automatické / zapnuté / vypnuté Voliteľné časové okno pre astrofunkciu. Voliteľný zámok tlačidiel. Automatické prepínanie letného a zimného času (možné zrušiť). Voliteľná dĺžka spätného impulzu na nastavenie uhlu lamiel (0,5 - 30 s). Voliteľný čas chodu pohonu smerom dolu (5 s - 3 min.). Typové číslo: 6455-101-500		1 2 3 4 5 6 7 8	
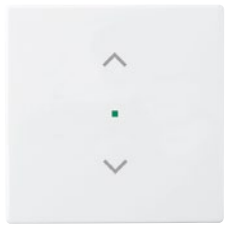	2CKA006400A0096 2CKA006400A0099 2CKA006200A0281	**Kryt spínača žalúziového krátkocestného flex** Na kompletizáciu je okrem prístroja a rámčeka nutný ešte ovládací prvok 2CKA006400A0099 (bez možnosti vzdialeného ovládania) alebo 2CKA006200A0281 (s integrovaným Bluetooth komunikátorom). Viac informácií v kapitole flexTronics®, ABB-free@home® flex.	biela slonová kosť grafitová šedá	2CKA006220A0671 2CKA006220A0637 2CKA006220A0688	1 1 1
	basic55®	Typové číslo: SRL-1-9xx		1 2 3 4 5 6 7 8	

Poznámky:
[14] Ak je použitá tlejivka alebo LED, nesmie premosťovať kontakt tlačidlového ovládača (je nutné použiť prístroj so svorkou N).
N Novinka
V Výbeh – v období po 1. 3. 2024 už materiál nemusí byť dostupný.

Žalúziové spínače
Elektronické prístroje

Pre prístroje / Pre dizajn	Názov / Technické údaje	Farba	Objedn. kód / Kompletnosť	Jednot. bal. ks	
2CHX880040A0033 2CKA006410A0393 2CKA006410A0399 2CKA001032A0518	**Kryt pre prístroje s displejovým modulom** Pre termostat so spínacími hodinami, časovač Busch-Timer®, ovládač časovací komfortný Busch-Timer® alebo snímač kvality vzduchu.	biela slonová kosť grafitová šedá	2CKA006430A0352 2CKA006430A0353 2CKA006430A0393	10/1 10/1 10/1	
basic55®	Typové číslo: 6435-9x-507		1 2 3 **4** **5** 6 7 8		
	Elektronický ovládač žalúzií – 2M Priame ovládanie. Zelená orientačná LED je súčasťou dodávky. Funkcie: – PERS: štandardné ovládanie žalúzií. K N2261.2 je možné pripojiť prístroje N2244 na ovládanie z iného miesta – LAM: ovládanie lamiel. K N2261.2 je možné pripojiť prístroje N2244 na ovládanie z iného miesta. – CEN: centrálne riadenie. Jeden N2261.2 môže centrálne riadiť všetky N2261.2.	biela strieborná antracitová šampanská	N 2CLA226120N1101 N 2CLA226120N1301 N 2CLA226120N1801 N 2CLA226120N1901	1 1 1 1	
Zenit	Typové číslo: N2261.2 xx Menovitý prúd: 700 V·A@230 V AC/350 V·A@127 V AC 110 - 250 V AC, 50/60 Hz		1 **2** 3 4 **5** 6 7 8		
	Elektronický ovládač žalúzií – 2M Priame ovládanie. Biela orientačná LED je súčasťou dodávky. Funkcie: – PERS: štandardné ovládanie žalúzií. K N2261.2 je možné pripojiť prístroje N2244 na ovládanie z iného miesta – LAM: ovládanie lamiel. K N2261.2 je možné pripojiť prístroje N2244 na ovládanie z iného miesta. – CEN: centrálne riadenie. Jeden N2261.2 môže centrálne riadiť všetky N2261.2.	biela-W strieborná-W antracitová-W šampanská-W	N 2CLA226121N1101 N 2CLA226121N1301 N 2CLA226121N1801 N 2CLA226121N1901	1 1 1 1	
Zenit	Typové číslo: N2261.21 xx Menovitý prúd: 700 V·A@230 V AC/350 V·A@127 V AC 110 - 250 V AC, 50/60 Hz		1 **2** 3 4 **5** 6 7 8		
2CKA006400A0096 2CKA006400A0099 2CKA006200A0281	**Kryt spínača žalúziového krátkocestného flex** Na kompletizáciu je okrem prístroja a rámčeka nutný ešte ovládací prvok 2CKA006400A0099 (bez možnosti vzdialeného ovládania) alebo 2CKA006200A0281 (s integrovaným Bluetooth komunikátorom). Viac informácií v kapitole flexTronics®, ABB-free@home® flex.	biela slonová kosť šedá béžová hnedá čierna dymová šedá vresová červená	6220A-A01002 B 6220A-A01002 C 6220A-A01002 S 6220A-A01002 D 6220A-A01002 H 6220A-A01002 N 6220A-A01002 S2 6220A-A01002 R2	5/1 5/1 5/1 5/1 5/1 5/1 5/1 5/1	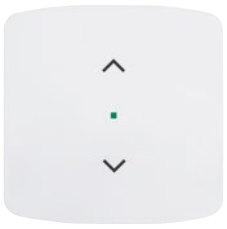
Tango®			1 2 3 **4** **5** 6 7 8		
2CKA006410A0378 2CKA006410A0380 2CKA006401A0051	**Kryt spínača žalúziového Busch-Jalousiecontrol® II s krátkocestným ovládačom**	biela slonová kosť šedá béžová hnedá čierna dymová šedá vresová červená	V 3299A-A110 B V 3299A-A110 C V 3299A-A110 S V 3299A-A110 D V 3299A-A110 H V 3299A-A110 N V 3299A-A110 S2 V 3299A-A110 R2	5/1 5/1 5/1 5/1 5/1 5/1 5/1 5/1	
Tango®			1 2 3 **4** **5** 6 7 8		

Poznámky:
N Novinka
V Výbeh – v období po 1. 3. 2024 už materiál nemusí byť dostupný.

Žalúziové spínače
Elektronické prístroje

	Pre prístroje	Názov	Farba	Objedn. kód	Jednot. bal. ks
	Pre dizajn	**Technické údaje**		**Kompletnosť**	
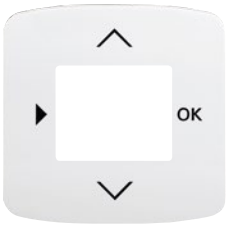	2CHX880040A0033 2CKA006410A0393 2CKA006410A0399 2CKA001032A0518	**Kryt pre prístroje s displejovým modulom** Pre termostat so spínacími hodinami, časovač Busch-Timer®, ovládač časovací komfortný Busch-Timer® alebo snímač kvality vzduchu.	biela slonová kosť šedá béžová hnedá čierna dymová šedá vresová červená	3299A-A40100 B 3299A-A40100 C 3299A-A40100 S 3299A-A40100 D 3299A-A40100 H 3299A-A40100 N 3299A-A40100 S2 3299A-A40100 R2	5/1 5/1 5/1 5/1 5/1 5/1 5/1 5/1
	Tango®			1 2 3 **4** 5 6 7 8	
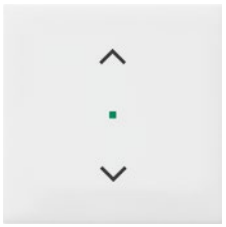	2CKA006400A0096 2CKA006400A0099 2CKA006200A0281	**Kryt spínača žalúziového krátkocestného flex** Na kompletizáciu je okrem prístroja a rámčeka nutný ešte ovládací prvok 2CKA006400A0099 (bez možnosti vzdialeného ovládania) alebo 2CKA006200A0281 (s integrovaným Bluetooth komunikátorom). Viac informácií v kapitole ABB flexTronics®, ABB-free@home® flex. V prípade samostatnej inštalácie prístroja je nutné na tento kryt použiť **rámček s otvorom 55 × 55 mm** (3901H-A05510 ..) – pozrite kapitolu Levit®, Levit®M. V prípade inštalácie prístroja do viacnásobných kombinácií je nutné na tento kryt použiť štandardný rámček zodpovedajúci násobnosti (3901H-A050.0 ..). Podľa pozície prístroja v rámčeku je potrebné použiť ešte krajný alebo stredný **kryt rámčeka s otvorom 55 × 55 mm** (3901H-A00.55 ..) – pozrite kapitolu Levit®, Levit®M. K dispozícii je tiež dvojnásobný **rámček s otvormi**	**Levit®** biela šedá macchiato **Levit®M** onyx perleťová oceľová titánová	 6220H-A01002 03 6220H-A01002 16 6220H-A01002 18 6220H-A01002 63 6220H-A01002 68 6220H-A01002 69 6220H-A01002 70	 5/1 5/1 5/1 5/1 5/1 5/1 5/1
	Levit® **Levit®M**	55 × 55 mm (3901H-A05520 ..) – pozrite kapitolu Levit®, Levit®M.		1 2 3 **4** 5 **6** 7 8	
	2CKA006410A0378 2CKA006410A0380	**Kryt spínača žalúziového Busch-Jalousiecontrol® II s krátkocestným ovládačom**	**Levit®** biela / ľadová biela biela / biela šedá / biela slonová kosť / biela macchiato / biela biela / dymová čierna žltá / dymová čierna červená / dym. čierna oranžová / dym. čierna zelená / dym. čierna **Levit®M** onyx / dymová čierna perleťová / ľadová biela oceľová / dym. čierna titánová / dym. čierna	 Ⓥ 3299H-A00110 01 Ⓥ 3299H-A00110 03 Ⓥ 3299H-A00110 16 Ⓥ 3299H-A00110 17 Ⓥ 3299H-A00110 18 Ⓥ 3299H-A00110 62 Ⓥ 3299H-A00110 64 Ⓥ 3299H-A00110 65 Ⓥ 3299H-A00110 66 Ⓥ 3299H-A00110 67 Ⓥ 3299H-A00110 63 Ⓥ 3299H-A00110 68 Ⓥ 3299H-A00110 69 Ⓥ 3299H-A00110 70	 5/1 5/1 5/1 5/1 5/1 5/1 5/1 5/1 5/1 5/1 5/1 5/1 5/1 5/1
	Levit® **Levit®M**			1 2 3 **4** 5 6 7 8	
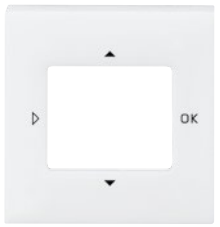	2CHX880040A0033 2CKA006410A0393 2CKA006410A0399 2CKA001032A0518	**Kryt pre prístroje s displejovým modulom** Pre termostat so spínacími hodinami, časovač Busch-Timer®, ovládač časovací komfortný Busch-Timer® alebo snímač kvality vzduchu. V prípade samostatnej inštalácie prístroja je nutné na tento kryt použiť **rámček s otvorom 55 × 55 mm** (3901H-A05510 ..) – pozrite kapitolu Levit®, Levit®M. V prípade inštalácie prístroja do viacnásobných kombinácií je nutné na tento kryt použiť štandardný rámček zodpovedajúci násobnosti (3901H-A050.0 ..). Podľa pozície prístroja v rámčeku je potrebné použiť ešte krajný alebo stredný **kryt rámčeka s otvorom 55 × 55 mm** (3901H-A00.55 ..) – pozrite kap. Levit®, Levit®M. K dispozícii je tiež dvojnásobný **rámček s otvormi 55 × 55 mm** (3901H-A05520 ..) – pozrite kapitolu	**Levit®** biela šedá slonová kosť macchiato žltá červená oranžová zelená **Levit®M** onyx perleťová oceľová titánová	 3299H-A40100 03 3299H-A40100 16 3299H-A40100 17 3299H-A40100 18 3299H-A40100 64 3299H-A40100 65 3299H-A40100 66 3299H-A40100 67 3299H-A40100 63 3299H-A40100 68 3299H-A40100 69 3299H-A40100 70	 5/1 5/1 5/1 5/1 5/1 5/1 5/1 5/1 5/1 5/1 5/1 5/1
	Levit® **Levit®M**	Levit®, Levit®M.		1 2 3 **4** 5 6 7 8	

Poznámky:
Ⓥ Výbeh – v období po 1. 3. 2024 už materiál nemusí byť dostupný.

Žalúziové spínače
Elektronické prístroje

Pre prístroje	Názov	Farba	Objedn. kód	Jednot. bal. ks
Pre dizajn	**Technické údaje**		**Kompletnosť**	
2CKA006410A0378 2CKA006410A0380	**Kryt spínača žalúziového Busch-Jalousiecontrol® II s krátkocestným ovládačom**	**Neo®**		
		biela / ľadová biela	Ⓥ 3299M-A00110 01	5/1
		biela / ľadová modrá	Ⓥ 3299M-A00110 41	5/1
		biela / ľadová zelená	Ⓥ 3299M-A00110 42	5/1
		biela / ľadová oranžová	Ⓥ 3299M-A00110 43	5/1
		biela / ľadová šedá	Ⓥ 3299M-A00110 44	5/1
		grafitová / ľadová biela	Ⓥ 3299M-A00110 61	5/1
		Neo® Tech		
		oceľová / teracotta	Ⓥ 3299M-A00110 71	5/1
		titánová / onyx	Ⓥ 3299M-A00110 72	5/1
		oceľová / titánová	Ⓥ 3299M-A00110 73	5/1
		onyx / titánová	Ⓥ 3299M-A00110 74	5/1

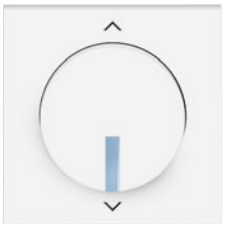

Neo®
Neo® Tech

1 2 3 **4** **5** 6 7 8

2CHX880040A0033 2CKA006410A0399 2CKA001032A0518	**Kryt pre prístroje s displejovým modulom** Pre termostat so spínacími hodinami, ovládač časovací komfortný Busch-Timer® alebo snímač kvality vzduchu.	**Neo®**		
		biela / ľadová biela	Ⓥ 3299M-A40100 01	5/1
		biela / ľadová modrá	Ⓥ 3299M-A40100 41	5/1
		biela / ľadová zelená	Ⓥ 3299M-A40100 42	5/1
		biela / ľadová oranžová	Ⓥ 3299M-A40100 43	5/1
		biela / ľadová šedá	Ⓥ 3299M-A40100 44	5/1
		grafitová / ľadová biela	Ⓥ 3299M-A40100 61	5/1
		Neo® Tech		
		oceľová / teracotta	Ⓥ 3299M-A40100 71	5/1
		titánová / onyx	Ⓥ 3299M-A40100 72	5/1
		oceľová / titánová	Ⓥ 3299M-A40100 73	5/1
		onyx / titánová	Ⓥ 3299M-A40100 74	5/1

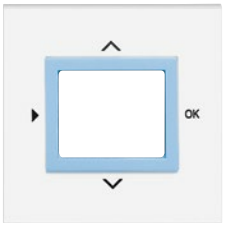

Neo®
Neo® Tech

1 2 3 **4** **5** 6 7 8

2CKA006400A0096 2CKA006400A0099 2CKA006200A0281	**Kryt spínača žalúziového krátkocestného flex** Na kompletizáciu je okrem prístroja a rámčeka nutný ešte ovládací prvok 2CKA006400A0099 (bez možnosti vzdialeného ovládania) alebo 2CKA006200A0281 (s integrovaným Bluetooth komunikátorom). Viac informácií v kapitole ABB flexTronics®, ABB-free@home® flex.	**Element®**		
		biela / ľadová biela	6220E-A01002 01	5/1
		biela / biela	6220E-A01002 03	5/1
		biela / ľadová šedá	6220E-A01002 04	5/1
		Time®, Time® Arbo		
		biela / ľadová biela	6220E-A01002 01	5/1
		biela / biela	6220E-A01002 03	5/1
		titánová	6220E-A01002 08	5/1
		starostrieborná	6220E-A01002 32	5/1
		šampanská	6220E-A01002 33	5/1
		antracitová	6220E-A01002 34	5/1
		oceľová	6220E-A01002 36	5/1



Element®
Time®
Time® Arbo

1 2 3 **4** **5** **6** 7 8

Poznámky:
Ⓥ Výbeh – v období po 1. 3. 2024 už materiál nemusí byť dostupný.

Žalúziové spínače
Elektronické prístroje

	Pre prístroje	Názov	Farba	Objedn. kód	Jednot. bal. ks
	Pre dizajn	**Technické údaje**		**Kompletnosť**	
	2CKA006410A0378 2CKA006410A0380	**Kryt spínača žalúziového Busch-Jalousiecontrol® II s krátkocestným ovládačom**	**Element®** biela / ľadová biela biela / biela biela / ľadová šedá **Time®, Time® Arbo** biela / ľadová biela biela / biela titánová starostrieborná šampanská antracitová oceľová	 Ⓥ 3299E-A00110 01 Ⓥ 3299E-A00110 03 Ⓥ 3299E-A00110 04 Ⓥ 3299E-A00110 01 Ⓥ 3299E-A00110 03 Ⓥ 3299E-A00110 08 Ⓥ 3299E-A00110 32 Ⓥ 3299E-A00110 33 Ⓥ 3299E-A00110 34 Ⓥ 3299E-A00110 36	 5/1 5/1 5/1 5/1 5/1 5/1 5/1 5/1 5/1 5/1
	Element® Time® Time® Arbo			1 2 3 **4** 5 6 7 8	
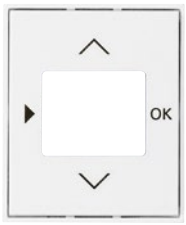	2CHX880040A0033 2CKA006410A0393 2CKA006410A0399 2CKA001032A0518	**Kryt pre prístroje s displejovým modulom** Pre termostat so spínacími hodinami, časovač Busch-Timer®, ovládač časovací komfortný Busch-Timer® alebo snímač kvality vzduchu.	**Element®** biela / ľadová biela biela / biela biela / ľadová šedá **Time®, Time® Arbo** biela / ľadová biela biela / biela titánová starostrieborná šampanská antracitová oceľová	 3299E-A40100 01 3299E-A40100 03 3299E-A40100 04 3299E-A40100 01 3299E-A40100 03 3299E-A40100 08 3299E-A40100 32 3299E-A40100 33 3299E-A40100 34 3299E-A40100 36	 5/1 5/1 5/1 5/1 5/1 5/1 5/1 5/1 5/1 5/1
	Element® Time® Time® Arbo			1 2 3 **4** 5 6 7 8	
	2CKA006400A0096 2CKA006400A0099 2CKA006200A0281	**Kryt spínača žalúziového krátkocestného flex** Na kompletizáciu je okrem prístroja a rámčeka nutný ešte ovládací prvok 2CKA006400A0099 (bez možnosti vzdialeného ovládania) alebo 2CKA006200A0281 (s integrovaným Bluetooth komunikátorom). Viac informácií v kapitole ABB flexTronics®, ABB-free@home® flex.	antracitová slonová kosť hliníková strieborná štúdiová biela ušľachtilá oceľ [57] zamatová biela zamatová čierna	2CKA006220A0143 2CKA006220A0518 2CKA006220A0144 2CKA006220A0145 2CKA006220A0535 2CKA006220A0603 2CKA006220A0620	10/1 10/1 10/1 10/1 10/1 10/1 10/1
	future® linear	Typové číslo: SRB-1-8xx		1 2 3 **4** 5 **6** 7 8	
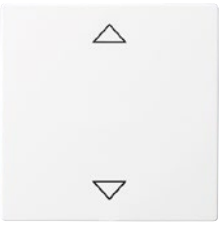	2CKA006410A0378 2CKA006410A0380	**Kryt spínača žalúziového Busch-Jalousiecontrol® II s krátkocestným ovládačom**	antracitová slonová kosť hliníková strieborná štúdiová biela ušľachtilá oceľ [57] zamatová biela zamatová čierna	Ⓥ 2CKA006430A0326 Ⓥ 2CKA006430A0327 Ⓥ 2CKA006430A0328 Ⓥ 2CKA006430A0329 Ⓥ 2CKA006430A0343 Ⓥ 2CKA006430A0385 Ⓥ 2CKA006430A0386	1 1 1 1 1 1 1
	future® linear	Typové číslo: 6430-8xx-102		1 2 3 **4** 5 6 7 8	
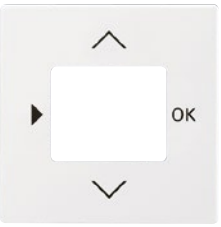	2CHX880040A0033 2CKA006410A0393 2CKA006410A0399 2CKA001032A0518	**Kryt pre prístroje s displejovým modulom** Pre termostat so spínacími hodinami, časovač Busch-Timer®, ovládač časovací komfortný Busch-Timer® alebo snímač kvality vzduchu.	antracitová slonová kosť hliníková strieborná štúdiová biela ušľachtilá oceľ [57] zamatová biela zamatová čierna	2CKA006430A0303 2CKA006430A0304 2CKA006430A0305 2CKA006430A0306 2CKA006430A0344 2CKA006430A0388 2CKA006430A0389	10/1 10/1 10/1 10/1 10/1 10/1 10/1
	future® linear	Typové číslo: 6435-8xx		1 2 3 **4** 5 6 7 8	

Poznámky:
[57] Imitácia kovu nástrekom na plast. Skutočný kov a imitácia kovu sa môžu vzhľadovo líšiť.
Ⓥ Výbeh – v období po 1. 3. 2024 už materiál nemusí byť dostupný.

Žalúziové spínače
Elektronické prístroje

Pre prístroje	Názov	Farba	Objedn. kód	Jednot. bal. ks	
Pre dizajn	**Technické údaje**		**Kompletnosť**		
2CKA006400A0096 2CKA006400A0099 2CKA006200A0281	**Kryt spínača žalúziového krátkocestného flex** Na kompletizáciu je okrem prístroja a rámčeka nutný ešte ovládací prvok 2CKA006400A0099 (bez možnosti vzdialeného ovládania) alebo 2CKA006200A0281 (s integrovaným Bluetooth komunikátorom). Viac informácií v kapitole ABB flexTronics®, ABB-free@home® flex.	antracitová slonová kosť štúdiová biela metalická šedá	2CKA006220A0143 2CKA006220A0518 2CKA006220A0145 2CKA006220A0552	10/1 10/1 10/1 10/1	
solo® **solo® carat**	Typové číslo: SRB-1-8xx		1 2 3 **4** 5 6 7 8		
2CKA006410A0378 2CKA006410A0380	**Kryt spínača žalúziového Busch-Jalousiecontrol® II s krátkocestným ovládačom**	antracitová slonová kosť štúdiová biela metalická šedá	V 2CKA006430A0326 V 2CKA006430A0327 V 2CKA006430A0329 V 2CKA006430A0350	1 1 1 1	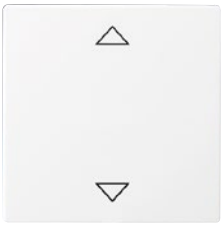
solo® **solo® carat**	Typové číslo: 6430-8xx-102		1 2 3 **4** 5 6 7 8		
2CHX880040A0033 2CKA006410A0393 2CKA006410A0399 2CKA001032A0518	**Kryt pre prístroje s displejovým modulom** Pre termostat so spínacími hodinami, časovač Busch-Timer®, ovládač časovací komfortný Busch-Timer® alebo snímač kvality vzduchu.	antracitová slonová kosť štúdiová biela metalická šedá	2CKA006430A0303 2CKA006430A0304 2CKA006430A0306 2CKA006430A0351	10/1 10/1 10/1 10/1	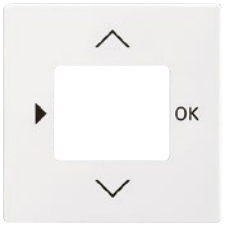
solo® **solo® carat**	Typové číslo: 6435-8xx		1 2 3 **4** 5 6 7 8		
2CKA006400A0096 2CKA006400A0099 2CKA006200A0281	**Kryt spínača žalúziového krátkocestného flex** Na kompletizáciu je okrem prístroja a rámčeka nutný ešte ovládací prvok 2CKA006400A0099 (bez možnosti vzdialeného ovládania) alebo 2CKA006200A0281 (s integrovaným Bluetooth komunikátorom). Viac informácií v kapitole ABB flexTronics®, ABB-free@home® flex.	antracitová hliníková strieborná štúdiová biela metalická šedá zamatová biela zamatová čierna	2CKA006220A0143 2CKA006220A0144 2CKA006220A0145 2CKA006220A0552 2CKA006220A0603 2CKA006220A0620	10/1 10/1 10/1 10/1 10/1 10/1	
Busch-axcent®	Typové číslo: SRB-1-8xx		1 2 3 **4** 5 6 7 8		
2CKA006410A0378 2CKA006410A0380	**Kryt spínača žalúziového Busch-Jalousiecontrol® II s krátkocestným ovládačom**	antracitová hliníková strieborná štúdiová biela metalická šedá zamatová biela zamatová čierna	V 2CKA006430A0326 V 2CKA006430A0328 V 2CKA006430A0329 V 2CKA006430A0350 V 2CKA006430A0385 V 2CKA006430A0386	1 1 1 1 1 1	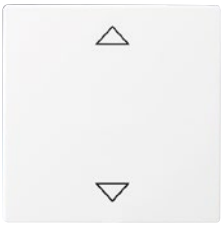
Busch-axcent®	Typové číslo: 6430-8xx-102		1 2 3 **4** 5 6 7 8		
2CHX880040A0033 2CKA006410A0393 2CKA006410A0399 2CKA001032A0518	**Kryt pre prístroje s displejovým modulom** Pre termostat so spínacími hodinami, časovač Busch-Timer®, ovládač časovací komfortný Busch-Timer® alebo snímač kvality vzduchu.	antracitová hliníková strieborná štúdiová biela metalická šedá zamatová biela zamatová čierna	2CKA006430A0303 2CKA006430A0305 2CKA006430A0306 2CKA006430A0351 2CKA006430A0388 2CKA006430A0389	10/1 10/1 10/1 10/1 10/1 10/1	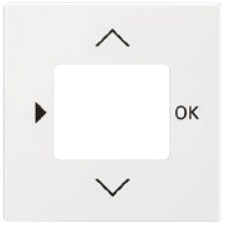
Busch-axcent®	Typové číslo: 6435-8xx		1 2 3 **4** 5 6 7 8		

Poznámky:
V Výbeh – v období po 1. 3. 2024 už materiál nemusí byť dostupný.

Žalúziové spínače
Príslušenstvo

	Pre prístroje	Názov	Objedn. kód	Jednot. bal. ks
	Pre dizajn	**Technické údaje**	**Kompletnosť**	
	2CKA006410A0380	**Snímač intenzity osvetlenia** Pre žalúziový spínač Busch-Jalousiecontrol® II. Merací rozsah úrovne osvetlenia: 15 - 50 000 lx – ochrana pred slnečným žiarením: 5 000 - 50 000 lx – súmraková funkcia: 15 - 300 lx (iba v prípade kombinácie s časovacím ovládačom 2CKA006410A0399) Dĺžka prívodu: 2 m Typové číslo: 6414-101	ⓥ 2CKA006410A0389 1 2 3 4 5 6 **7** 8	1
	2CKA006410A0380	**Snímač intenzity osvetlenia** Pre žalúziový spínač Busch-Jalousiecontrol® II. Merací rozsah úrovne osvetlenia: 5 - 50 000 lx – ochrana pred slnečným žiarením: 5 000 - 50 000 lx – súmraková funkcia: 5 - 300 lx (iba v prípade kombinácie s časovacím ovládačom 2CKA006410A0399) Pripojenie tienenými vodičmi Ø 0,6 mm, dĺžka max. 15 m. Súčasťou dodávky je uholník s 2 otvormi Ø 4 mm pre nástennú montáž. Typové číslo: 6482	ⓥ 2CKA006410A0203 1 2 3 4 5 6 **7** 8	1
	2CKA006410A0380	**Snímač rozbitia skla** Pre žalúziový spínač Busch-Jalousiecontrol® II. Na základe typických ultrazvukových signálov rozpozná rozbitie okennej tabule a vydá povel na spustenie žalúzie (snímač po 5 - 20 s prejde opäť do pokojového stavu); je možné zapájať do série (max. 4 snímače). Odpor v pokoji / pri poplachu: ≤ 50 Ω / ≥ 1 MΩ (max. 15 V, 15 mA) Dosah snímania: cca 2 m Dĺžka prívodu: 4 m. Rozmery: 18 × 18 × 10 mm Stupeň krytia: IP 65. Pracovná teplota: –25 °C až +75 °C Typové číslo: 6413	ⓥ 2CKA006410A0341 1 2 3 4 5 6 **7** 8	1
		**Relé rozdeľovacie Busch-Jalousiecontrol®** Pre spoločné spínanie 2 žalúziových pohonov 230 V AC, s mechanickým blokovaním výstupných kontaktov, s galvanickým oddelením vstupov a výstupov. Ovládacie napätie: 230 V AC Rozmery: 54 × 54 × 29 mm Pracovná teplota: –25 °C až +55 °C Typové číslo: 6415 2× 700 W/V·A, 230 V AC	2CKA006410A0302 1 2 **3** 4 5 6 7 8	1
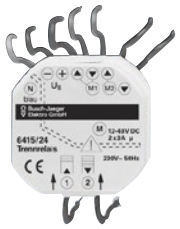		**Relé rozdeľovacie Busch-Jalousiecontrol®** Pre spoločné spínanie 2 žalúziových pohonov 12 - 48 V DC, s mechanickým blokovaním výstupných kontaktov, s galvanickým oddelením vstupov a výstupov. Ovládacie napätie: 230 V AC Rozmery: 54 × 54 × 29 mm Pracovná teplota: –25 °C až +55 °C Typové číslo: 6415/24 2× 6 A / 12 - 48 V DC	2CKA006410A0363 1 2 **3** 4 5 6 7 8	1

Poznámky:
ⓥ Výbeh – v období po 1. 3. 2024 už materiál nemusí byť dostupný.

Žalúziové spínače
Prehľad žalúziových spínačov

Ovládanie	Objednávacie číslo	Typové číslo	Swing® Swing®L	basic55®	Zenit	Tango®	Levit® Levit®M	Neo® Neo® Tech	Element®	Time® Time® Arbo	future® linear	solo® solo® carat	Busch-axcent®	Reflex SI Reflex SI Linear
Kolískové	3559-A89345					•	•	•	•	•				
	3559-A88345					•	•	•	•	•				
	2CKA001012A1309	2000/4 US									•	•	•	•
	2CKA001413A0590	2020/4 US									•	•	•	•
	3557G-A89340 [2]		•											
	3557G-A88340 [2]		•											
	2CKA001012A21.. [2]			•										
	2CKA001413A10.. [2]			•										
	2CLA214400Nxx01 [2]	N2144 xx			•									
	2CLA224400Nxx01 [2]	N2244 xx			•									
	2CLA214410Nxx01 [2]	N2144.1 xx			•									
	2CLA224410Nxx01 [2]	N2244.1 xx			•									
Otočné	2CKA001101A0534	2712 U									•	•	•	•
	2CKA001101A0542	2713 U									•	•	•	•
	2CKA001101A0559	2722 U									•	•	•	•
	2CKA001101A0567	2723 U									•	•	•	•
Krátkocestné a diaľkové	2CKA006400A0096 [1]	64831 U-500		•		•	•		•	•	•	•	•	
	2CKA006410A0378 [1]	6411 U-500-101				•	•	•	•	•	•	•	•	
	2CKA006410A0380 [1]	6411 U/S-500-101				•	•	•	•	•	•	•	•	
	2CLA226120Nxx01 [2]	N2261.2 xx			•									
	2CLA226121Nxx01 [2]	N2261.21 xx			•									
	3299A-A33108 [2]					• [3]								
	3299E-A33108 [2]								• [3]	• [3]				
Programovatelné	2CKA006410A0399 [4]	6455-101-500		•		•	•	•	•	•	•	•	•	

[1] Prístroj má riadiace vstupy na ovládanie zvonku (napr. pre skupinové alebo centrálne ovládanie).
[2] Prístroj s krytom, nutné doplniť rámček.
[3] Na diaľkové ovládanie je nutné použiť vysielač rádiofrekvenčného signálu (napr. 3299-96908, 3299A-A11908 B, 3299E-A21908 01 a pod.).
[4] Ide o modul s programovateľným ovládaním – nutné kombinovať s prístrojom 2CKA006410A0378 alebo 2CKA006410A0380.

Popis prístrojov je možné získať v návodoch na používanie na webovej stránke abb.sk v sekcii Vypínače a zásuvky.

Poznámky:
Schémy zapojenia – pozrite kapitolu Technické údaje.

← Návrat na obsah

24

AudioWorld

AudioWorld

Prístroje	6
Reproduktory	11

24

AudioWorld



—

V designoch

- basic55®
- Zenit
- Tango®
- Levit®
- Levit®M
- Neo®
- Neo® Tech
- Element®
- Time®
- Time® Arbo
- future® linear
- solo®
- solo® carat
- Busch-axcent®



Zosilňovač s tunerom FM a DAB+
Samostatný zosilňovač s tunerom je ideálne riešenie pre ozvučenie kuchyne alebo kúpeľne. Pripája sa priamo na 230 V a potrebuje už len reproduktor.



Internetové rádio
Toto „rádio zabudované v stene“ využíva Wi-Fi rozhranie na príjem rozhlasu z internetu. Ovládať ho môžte tradične lokálne, alebo cez Wi-Fi pomocou smartfónu alebo tabletu.



Zosilňovač s tunerom a Bluetooth
Zosilňovač s tunerom FM a DAB+ s možnosťou počúvania hudby prostredníctvom Bluetooth.
Pre výstup zvuku možno použiť príslušné reproduktory.

AudioWorld
Možnosti kombinácie prístrojov

—
01 Lokálne ozvučenie
—
02 Ozvučenie s využitím domácej Wi-Fi siete

Lokálne ozvučenie
Optimálne riešenie poskytuje zosilňovač s tunerom FM/DAB+. Na to stačí iba pripojiť napájanie 230 V, reproduktory a zapnúť. Verzia tohto prístroja s Bluetooth umožňuje jednoduché pripojenie napr. vášho chytrého telefónu. Potom je možné prehrávať všetko, čo v ňom máte uložené. Nastavovanie a ovládanie sa vykonáva elegantne prostredníctvom krytu „s plávajúcou krytkou“. Zapnutie a vypnutie prístroja môže byť riadené tiež zvonku. K tomu je možné využiť obyčajný spínač alebo napríklad výstup snímača pohybu – potom sa rádio zapne automaticky pri vstupe do miestnosti. Prístroje majú tiež svorky AUX, ktoré umožňujú vstup alebo výstup linkového signálu.

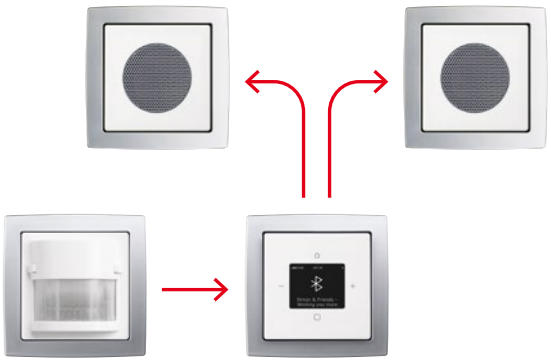

—
01

Ozvučenie s využitím domácej Wi-Fi siete
Vzhľadom na jednoduchú dostupnosť bezdrôtových Wi-Fi sietí a internetu je možné využiť tento komunikačný prostriedok taktiež na ozvučenie interiéru. Prístrojom, ktorý to umožňuje, je internetové rádio ABB-Radio iNet. Okrem toho využíva ďalšie užitočné vlastnosti – jednoduché napájanie priamo z 230 V, pohodlné ovládanie pomocou krytu „s plávajúcou krytkou“, jednoduché nastavenie. Počúvanie je možné priamo z pamäte prístroja, do ktorej je možné uložiť 8 staníc, alebo pomocou služby TuneIn, ktorá umožňuje nájsť akúkoľvek stanicu na celom svete (sú rozdelené podľa zamerania, napríklad na hudbu, šport alebo talk-show, podľa hudobného štýlu a jazyka). V prípade potreby je možné pripojiť externý zdroj zvuku linkovej úrovne, prípadne pre zapnutie a vypnutie využiť externý spínač.

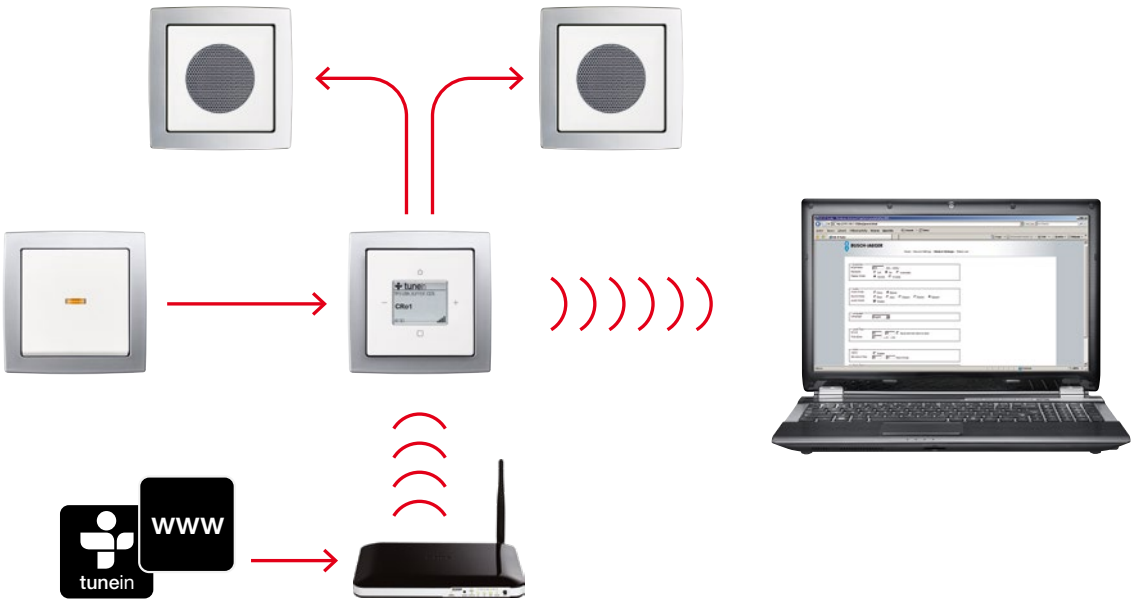

—
02

AudioWorld
Prístroje

Pre prístroje	Názov	Objedn. kód	Jednot. bal. ks	
Pre dizajn	**Technické údaje**	**Kompletnosť**		
	Zosilňovač s tunerom FM a DAB+			
	Možnosť počúvania rozhlasu (FM: 87,5 - 108,00 MHz, DAB+: 174 - 240 MHz, pamäť na 8 staníc, funkcia RDS) alebo vonkajšieho zdroja signálu. Podsvietený farebný displej s vysokým rozlíšením (IPS 280 dpi), so zobrazením času, dátumu a ďalších doplnkových informácií. Svorky AUX konfigurovateľné ako vstup alebo výstup linkového signálu. Monofónna alebo stereofónna prevádzka. Regulácia basov a výšok. Integrovaná anténa (možnosť pripojenia vodiče ako externej antény). Funkcia budenia s možnosťou odloženia, automatické vypnutie (Sleep). Hotelový režim s obmedzením max. hlasitosti. Vstup pre zapnutie/vypnutie (230 V) z iného miesta, napr. snímačom pohybu.	2CKA008200A0276	1	
basic55® **Tango®** **Levit® (M)** **Neo® (Tech)** **Element®** **Time® (Arbo)** **future® linear** **solo® (carat)** **Busch-axcent®**	Dovolená impedancia reproduktorov: 4 - 16 Ω Jmenovitý výkon: 2 W Kľudová spotreba: 0,4 W Stupeň krytia: IP 20 Pracovná teplota: 5 °C až +40 °C Vstavaná hĺbka: 32 mm Typové číslo: 8215 U-101-500 230 V AC, 50/60 Hz	1 2 3 **4** **5** 6 7 8		
	Zosilňovač s tunerom FM a DAB+, s Bluetooth			
	Možnosť počúvania rozhlasu (FM: 87,5 - 108,00 MHz, DAB+: 174 - 240 MHz, pamäť na 8 staníc, funkcia RDS) alebo vonkajšieho zdroja signálu. Bluetooth rozhranie pre reprodukciu hudby z mobilných zariadení (špecifikácie 4.1, profil A2DP, do pamäte je možné uložiť až 8 zariadení). Možnosť pripojenia externého Bluetooth reproduktora (v tom prípade nie je možné prístroj ovládať pomocou mobilného zariadenia – Bluetooth rozhranie nemôže fungovať zároveň ako vstup a výstup). Podsvietený farebný displej s vysokým rozlíšením (IPS 280 dpi), so zobrazením času, dátumu a ďalších doplnkových informácií. Svorky AUX konfigurovateľné ako vstup alebo výstup linkového signálu. Monofónna alebo stereofónna prevádzka. Regulácia basov a výšok. Integrovaná anténa (možnosť pripojenia vodiče ako externej antény). Funkcia budenia s možnosťou odloženia, automatické vypnutie (Sleep). Hotelový režim s obmedzením max. hlasitosti. Vstup pre zapnutie/vypnutie (230 V) z iného miesta, napr. snímačom pohybu.	2CKA008200A0279	1	
basic55® **Tango®** **Levit® (M)** **Neo® (Tech)** **Element®** **Time® (Arbo)** **future® linear** **solo® (carat)** **Busch-axcent®**	Dovolená impedancia reproduktorov: 4 - 16 Ω Jmenovitý výkon: 2 W Kľudová spotreba: 0,4 W Stupeň krytia: IP 20 Pracovná teplota: 5 °C až +40 °C Vstavaná hĺbka: 32 mm Typové číslo: 8217 U-101-500 230 V AC, 50/60 Hz	1 2 3 **4** **5** 6 7 8		
	Rádio internetové ABB-Radio iNet so zosilňovačom			
	Prijímač internetového rádia s rozhraním WLAN (integrovaná funkcia TuneIn pre počúvanie internetových rozhlasových staníc). Integrovaná WLAN anténa, podporované štandardy IEEE 802.11b, IEEE 802.11g a IEEE 802.11n (2,4 GHz). Zabezpečenie siete WPA / WPA2. Integrovaný WebServer pre konfiguráciu a nastavenie prístroja. Podporované formáty zvuku: MP3, AAC(+), OGG, m3U, PLS Možnosť diaľkového ovládania pomocou smartfónu alebo tabletu s Wi-Fi rozhraním a internetového prehľadávača. Displej so zobrazením informácií o stanici a časových údajov. Funkcia budenia a automatického vypnutia (Sleep).	2CKA008200A0153	1	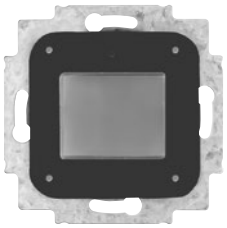
basic55® **Tango®** **Levit® (M)** **Neo® (Tech)** **Element®** **Time® (Arbo)** **future® linear** **solo® (carat)** **Busch-axcent®**	Pamäť na 8 rozhlasových staníc. Monofónna alebo stereofónna prevádzka. Vstup (230 V) pre zapnutie/vypnutie z iného miesta, napr. snímačom pohybu. Vstavaná hĺbka: 33 mm Typové číslo: 8216 U-500 230 V AC, 50/60 Hz	1 2 3 **4** **5** 6 7 8		

Poznámky:
Schémy zapojenia systému AudioWorld – pozrite kapitolu Technické údaje.

	Pre prístroje	Názov	Objedn. kód	Jednot. bal. ks
	Pre dizajn	**Technické údaje**	**Kompletnosť**	
		**Multiroom audio modul** Menovité napätie: 127 - 230 V AC ±15 %; 50 - 60 Hz Max. spotreba: 200 mA Spotreba standby: 0,3 W Výkon zosilňovača: 6 + 6 W; <1 % skreslenie (4 Ω) Impedancia reproduktorov: 4 Ω (2 + 2 W audio) Digitálny tuner FM rádia s RDS. Budík s bzučiakom, predvoľby rádia a funkcia snooze. Bluetooth prijímač: Bluetooth® v2.1 2.4 GHz IEEE 802.15.1. K dispozícii je funkcia Multiroom (1 master a až 14 slave zariadení). Diaľkové ovládanie pomocou prístroja 9368.2 (ZigBee 2.4 GHz IEEE 802.15.4). Voliteľné: prídavný modul 9368.3 pre I/O (1 mini-jack stereo vstup a 1 mini-jack stereo výstup) a funkcie pripojenia USB	N 2CLA936810A1001	1
	Zenit	Typové číslo: 9368.1	1 2 **3** 4 5 6 7 8	
		**Diaľkové ovládanie pre multiroom audio modul – 2M** Menovité napätie: 127 - 230 V AC ±15 %; 50 - 60 Hz Max. spotreba: 15 mA Spotreba standby: 0,5 W Na ovládanie modulu 9368.1 (1 diaľkový ovládač pre každý modul) Bezdrôtové spojenie medzi 9368.1 a 9368.2 (ZigBee 2,4 GHz IEEE 802.15.4). Voliteľné: prídavný modul 9368.3 pre I/O (1 mini-jack stereo vstup a 1 mini-jack stereo výstup) a funkcie pripojenia USB V prípade použitia modulu 9368.3 musí byť spojenie medzi modulmi 9368.1 a 9368.2 káblové (3 vodiče). Kód krytu: N2268.	N 2CLA936820A1001	1
	Zenit	Typové číslo: 9368.2	**1** 2 3 4 5 6 7 8	
		**Modul FM rádia a alarmu – 2M** Menovité napätie: 127 - 230 V AC ±15 %; 50 - 60 Hz Max. spotreba: 100 mA Spotreba standby: 0,2 W Výkon zosilňovača: 2 + 2 W; <1 % skreslenie (16 Ω) Impedancia reproduktorov: 16 Ω (2 + 2 W audio) Digitálny tuner FM rádia s RDS. Budík s bzučiakom, predvoľby rádia a funkcia snooze. Voliteľné: prídavný modul 9368.3 pre I/O (1 mini-jack stereo vstup a 1 mini-jack stereo výstup), USB pripojenie a funkcie Bluetooth prijímača. Montážna maska sa dodáva s krytom (bez príchytiek). Kód krytu: N2268	N 2CLA936800A1001	1
	Zenit	Typové číslo: 9368	**1** 2 3 4 5 6 7 8	

Poznámky:
N Novinka
Schémy zapojenia systému AudioWorld – pozrite kapitolu Technické údaje.

AudioWorld
Prístroje

Pre prístroje	Názov	Objedn. kód	Jednot. bal. ks	
Pre dizajn	**Technické údaje**	**Kompletnosť**		
	Modul FM rádia a alarmu – 2M Menovité napätie: 127 - 230 V AC ±15 %; 50 - 60 Hz Max. spotreba: 100 mA Spotreba standby: 0,2 W Výkon zosilňovača: 2 + 2 W; <1 % skreslenie (16 Ω) Impedancia reproduktorov: 16 Ω (2 + 2 W audio) Digitálny tuner FM rádia s RDS. Budík s bzučiakom, predvoľby rádia a funkcia snooze. Voliteľné: prídavný modul 9368.3 pre I/O (1 mini-jack stereo vstup a 1 mini-jack stereo výstup), USB pripojenie a funkcie Bluetooth prijímača. Kód krytu: N2268	N 2CLA936870A1001	1	
Zenit	Typové číslo: 9368.7	1 2 3 4 5 6 7 8		
	Prídavný modul – 2M Napájanie cez moduly 9368, 9368.2 alebo 9368.7. Max. spotreba: 200 mA. Spotreba standby: 0,4 W Bluetooth prijímač: Bluetooth® v2.1 2.4 GHz IEEE 802.15.1 USB konektor: pre súbory MP3 a WAV. Max. spotreba pripojeného zariadenia: 100 mA @5 V DC Vstup: 1 × mini-jack stereo 3,5 mm Výstup: 1 × mini-jack stereo 3,5 mm Kód krytu: N2268.3.	N 2CLA936830A1001	1	
Zenit	Typové číslo: 9368.3	1 2 3 4 5 6 7 8		
	Bluetooth audio modul – 2M Menovité napätie: 110 - 230 V AC ±15 %; 50 - 60 Hz Max. spotreba: 7 W Spotreba standby: 0,2 W Výkon zosilňovača: 2 + 2 W; <1 % skreslenie (16 Ω) Impedancia reproduktorov: 16 Ω (2 + 2 W audio) Audio vstupy: – Bluetooth: stereo prijímač Bluetooth® verzia 4 s profilom A2DP-SINK a pamäťou pre 8 liniek – Predný vstup (AUX): 1 × mini-jack stereo 3,5 mm – Zadný vstup (TV): skrutková svorkovnica s 3 kontaktmi (stereo) Kód krytu: N2268.4	N 2CLA936840A1001	1	
Zenit	Typové číslo: 9368.4	1 2 3 4 5 6 7 8		

Poznámky:
N Novinka
Schémy zapojenia systému AudioWorld – pozrite kapitolu Technické údaje.

	Pre prístroje	Názov	Farba	Objedn. kód	Jednot. bal. ks
	Pre dizajn	**Technické údaje**		**Kompletnosť**	
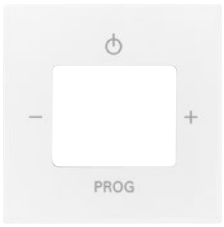	2CKA008200A0276 2CKA008200A0279 2CKA008200A0153	**Kryt zosilňovača s tunerom FM a DAB+, FM, DAB+ a Bluetooth alebo internetového rádia ABB-Radio iNet**	biela slonová kosť grafitová šedá	2CKA008200A0169 2CKA008200A0166 2CKA008200A0160	10/1 10/1 10/1
	basic55®	Typové číslo: 8252-9x-507		1 2 3 **4** 5 6 7 8	
	2CLA936800A1001 2CLA936820A1001 2CLA936870A1001	**Kryt pre moduly rádia a diaľkového ovládania** Kryt pre modul FM rádia a pre moduly diaľkového ovládania: 9368, 9368.2 a 9368.7.	biela strieborná antracitová šampanská	N 2CLA226800N1101 N 2CLA226800N1301 N 2CLA226800N1801 N 2CLA226800N1901	1 1 1 1
	Zenit	Typové číslo: N2268 xx		1 2 3 **4** 5 6 7 8	
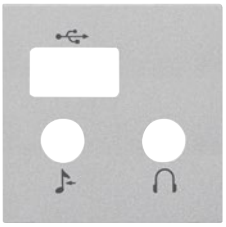	2CLA936830A1001	**Kryt pre I/O + USB + Bluetooth modul** Kryt pre I/O + USB + Bluetooth modul kód: 9368.3.	biela strieborná antracitová šampanská	N 2CLA226830N1101 N 2CLA226830N1301 N 2CLA226830N1801 N 2CLA226830N1901	1 1 1 1
	Zenit	Typové číslo: N2268.3 xx		1 2 3 **4** 5 6 7 8	
	2CLA936840A1001	**Kryt pre Bluetooth audio modul** Kryt pre Bluetooth audio modul, kód: 9368.4.	biela strieborná antracitová šampanská	N 2CLA226840N1101 N 2CLA226840N1301 N 2CLA226840N1801 N 2CLA226840N1901	1 1 1 1
	Zenit	Typové číslo: N2268.4 xx		1 2 3 **4** 5 6 7 8	
	2CKA008200A0276 2CKA008200A0279 2CKA008200A0153	**Kryt zosilňovača s tunerom FM a DAB+, FM, DAB+ a Bluetooth alebo internetového rádia ABB-Radio iNet**	biela slonová kosť šedá béžová hnedá čierna dymová šedá vresová červená	3299A-A40200 B 3299A-A40200 C 3299A-A40200 S 3299A-A40200 D 3299A-A40200 H 3299A-A40200 N 3299A-A40200 S2 3299A-A40200 R2	5/1 5/1 5/1 5/1 5/1 5/1 5/1 5/1
	Tango®			1 2 3 **4** 5 6 7 8	
	2CKA008200A0276 2CKA008200A0279 2CKA008200A0153	**Kryt zosilňovača s tunerom FM a DAB+, FM, DAB+ a Bluetooth alebo internetového rádia ABB-Radio iNet** V prípade samostatnej inštalácie prístroja je nutné na tento kryt použiť **rámček s otvorom 55 × 55 mm** (3901H-A05510 ..) – pozrite kapitolu Levit®, Levit®M. V prípade inštalácie prístroja do viacnásobných kombinácií je nutné na tento kryt použiť štandardný rámček zodpovedajúci násobnosti (3901H-A050.0 ..). Podľa pozície prístroja v rámčeku je potrebné použiť ešte krajný alebo stredný **kryt rámčeka s otvorom 55 × 55 mm** (3901H-A00.55 ..) – pozrite kap. Levit®, Levit®M. K dispozícii je tiež dvojnásobný **rámček s otvormi 55 × 55 mm** (3901H-A05520 ..) – pozrite kapitolu Levit®, Levit®M.	**Levit®** biela šedá slonová kosť macchiato žltá červená oranžová zelená **Levit®M** onyx perleťová oceľová titánová	3299H-A40200 03 3299H-A40200 16 3299H-A40200 17 3299H-A40200 18 3299H-A40200 64 3299H-A40200 65 3299H-A40200 66 3299H-A40200 67 3299H-A40200 63 3299H-A40200 68 3299H-A40200 69 3299H-A40200 70	5/1 5/1 5/1 5/1 5/1 5/1 5/1 5/1 5/1 5/1 5/1 5/1
	Levit® **Levit®M**			1 2 3 **4** 5 6 7 8	

Poznámky:
N Novinka
Schémy zapojenia systému AudioWorld – pozrite kapitolu Technické údaje.

AudioWorld
Prístroje

Pre prístroje	Názov	Farba	Objedn. kód	Jednot. bal. ks	
Pre dizajn	**Technické údaje**		**Kompletnosť**		
2CKA008200A0276 2CKA008200A0279 2CKA008200A0153	**Kryt zosilňovača s tunerom FM a DAB+, FM, DAB+ a Bluetooth alebo internetového rádia ABB-Radio iNet**	**Neo®**			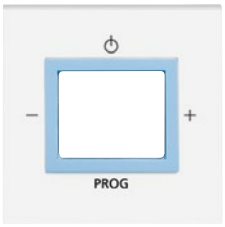
		biela / ľadová biela	Ⓥ 3299M-A40200 01	5/1	
		biela / ľadová modrá	Ⓥ 3299M-A40200 41	5/1	
		biela / ľadová zelená	Ⓥ 3299M-A40200 42	5/1	
		biela / ľadová oranžová	Ⓥ 3299M-A40200 43	5/1	
		biela / ľadová šedá	Ⓥ 3299M-A40200 44	5/1	
		grafitová / ľadová biela	Ⓥ 3299M-A40200 61	5/1	
		Neo® Tech			
		oceľová / teracotta	Ⓥ 3299M-A40200 71	5/1	
		titánová / onyx	Ⓥ 3299M-A40200 72	5/1	
		oceľová / titánová	Ⓥ 3299M-A40200 73	5/1	
		onyx / titánová	Ⓥ 3299M-A40200 74	5/1	
Neo® **Neo® Tech**			1 2 3 **4** **5** 6 7 8		
2CKA008200A0276 2CKA008200A0279 2CKA008200A0153	**Kryt zosilňovača s tunerom FM a DAB+, FM, DAB+ a Bluetooth alebo internetového rádia ABB-Radio iNet**	**Element®**			
		biela / ľadová biela	3299E-A40200 01	5/1	
		biela / biela	3299E-A40200 03	5/1	
		biela / ľadová šedá	3299E-A40200 04	5/1	
		Time®, Time® Arbo			
		biela / ľadová biela	3299E-A40200 01	5/1	
		biela / biela	3299E-A40200 03	5/1	
		titánová	3299E-A40200 08	5/1	
		starostrieborná	3299E-A40200 32	5/1	
		šampanská	3299E-A40200 33	5/1	
		antracitová	3299E-A40200 34	5/1	
		oceľová	3299E-A40200 36	5/1	
Element® **Time®** **Time® Arbo**			1 2 3 **4** **5** 6 7 8		
2CKA008200A0276 2CKA008200A0279 2CKA008200A0153	**Kryt zosilňovača s tunerom FM a DAB+, FM, DAB+ a Bluetooth alebo internetového rádia ABB-Radio iNet**	antracitová	2CKA008200A0249	10/1	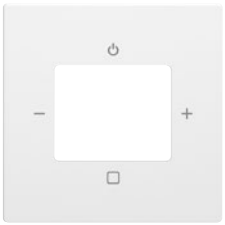
		slonová kosť	2CKA008200A0251	10/1	
		hliníková strieborná	2CKA008200A0253	10/1	
		štúdiová biela	2CKA008200A0255	10/1	
		ušľachtilá oceľ [57]	2CKA008200A0264	10/1	
		zamatová biela	2CKA008200A0259	10/1	
		zamatová čierna	2CKA008200A0261	10/1	
future® linear	Typové číslo: 8252-8xx-101-500		1 2 3 **4** **5** 6 7 8		
2CKA008200A0276 2CKA008200A0279 2CKA008200A0153	**Kryt zosilňovača s tunerom FM a DAB+, FM, DAB+ a Bluetooth alebo internetového rádia ABB-Radio iNet**	antracitová	2CKA008200A0249	10/1	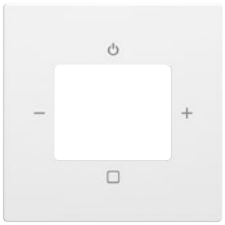
		slonová kosť	2CKA008200A0251	10/1	
		štúdiová biela	2CKA008200A0255	10/1	
		metalická šedá	2CKA008200A0257	10/1	
solo® **solo® carat**	Typové číslo: 8252-8xx-101-500		1 2 3 **4** **5** 6 7 8		
2CKA008200A0276 2CKA008200A0279 2CKA008200A0153	**Kryt zosilňovača s tunerom FM a DAB+, FM, DAB+ a Bluetooth alebo internetového rádia ABB-Radio iNet**	antracitová	2CKA008200A0249	10/1	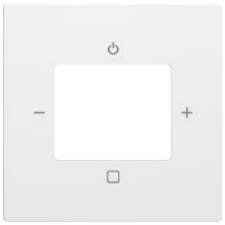
		hliníková strieborná	2CKA008200A0253	10/1	
		štúdiová biela	2CKA008200A0255	10/1	
		metalická šedá	2CKA008200A0257	10/1	
		zamatová biela	2CKA008200A0259	10/1	
		zamatová čierna	2CKA008200A0261	10/1	
Busch-axcent®	Typové číslo: 8252-8xx-101-500		1 2 3 **4** **5** 6 7 8		

Poznámky:
[57] Imitácia kovu nástrekom na plast. Skutočný kov a imitácia kovu sa môžu vzhľadovo líšiť.
Ⓥ Výbeh – v období po 1. 3. 2024 už materiál nemusí byť dostupný.
Schémy zapojenia systému AudioWorld – pozrite kapitolu Technické údaje.

AudioWorld
Reproduktory

	Pre prístroje	Názov	Farba	Objedn. kód	Jednot. bal. ks
	Pre dizajn	**Technické údaje**		**Kompletnosť**	
	2CKA008200A0276 2CKA008200A0279 2CKA008200A0153 **basic55®** **Levit® (M)** **Element®** **Time® (Arbo)** **future® linear** **solo® (carat)** **Busch-axcent®**	**Reproduktor** Pre prístroje zosilňovače s tunerom FM alebo internetového rádia ABB-Radio iNet. Menovitý výkon: 2 W (RMS) Membrána: Ø 5 cm (2") Frekvenčný rozsah: 200 až 20 000 Hz Impedancia: 4 Ω Vstavaná hĺbka: 32 mm Kontakty pre ploché svorky. Typové číslo: 8223 U		2CKA008200A0042 **1** 2 3 4 5 6 7 8	1
	2CLA936810A1001 2CLA936820A1001 2CLA936800A1001 2CLA936870A1001 2CLA936830A1001 2CLA936840A1001 **Zenit**	**2" reproduktor 2 W** Menovitý výkon: 2 W (RMS) Frekvenčný rozsah: 150 - 16 000 Hz Impedancia: 16 Ω Montážna hĺbka: 34 mm Kód krytu: N2229 Typové číslo: 9329		N 2CLA932900A1001 **1** 2 3 4 5 6 7 8	1
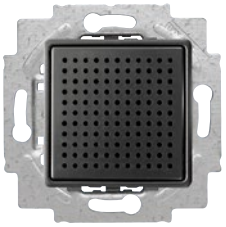	2CKA008200A0276 2CKA008200A0279 2CKA008200A0153 **Tango®** **Neo® (Tech)**	**Reproduktor** Pre prístroje zosilňovače s tunerom FM alebo internetového rádia ABB-Radio iNet. Menovitý výkon: 2 W (RMS) Membrána: Ø 5 cm (2") Frekvenčný rozsah: 150 až 16 000 Hz Impedancia: 16 Ω Vstavaná hĺbka: 34 mm Typové číslo: 8221 U Bezskrutkové pripojenie vodičov.		2CKA008200A0012 **1** 2 3 4 5 6 7 8	1
	2CKA008200A0042 **basic55®**	**Kryt reproduktora** Pre zapustený reproduktor. S guľatou mriežkou. Typové číslo: 8253-9x-507	biela slonová kosť grafitová šedá	2CKA008200A0170 2CKA008200A0167 2CKA008200A0161 1 2 3 **4** 5 6 7 8	10/1 10/1 10/1
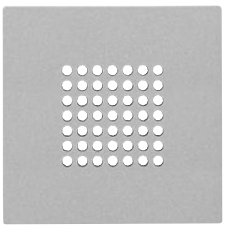	2CLA932900A1001 **Zenit**	**Kryt 2" reproduktora** Kryt 2" reproduktora, kód: 9329. Typové číslo: N2229 xx	biela strieborná antracitová šampanská	N 2CLA222900N1101 N 2CLA222900N1301 N 2CLA222900N1801 N 2CLA222900N1901 1 2 3 **4** 5 6 7 8	1 1 1 1
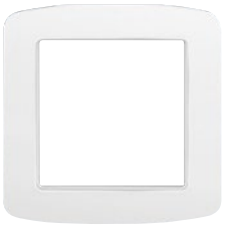	2CKA008200A0012 **Tango®**	**Kryt pre reproduktor** Pre zapustený reproduktor so štvorcovou mriežkou. 	biela slonová kosť šedá béžová hnedá čierna dymová šedá vresová červená 1 2 3 **4** 5 6 7 8	3299A-A40210 B 3299A-A40210 C 3299A-A40210 S 3299A-A40210 D 3299A-A40210 H 3299A-A40210 N 3299A-A40210 S2 3299A-A40210 R2	5/1 5/1 5/1 5/1 5/1 5/1 5/1 5/1

Poznámky:
N Novinka
Schémy zapojenia systému AudioWorld – pozrite kapitolu Technické údaje.

AudioWorld
Reproduktory

Pre prístroje	Názov	Farba	Objedn. kód	Jednot. bal. ks	
Pre dizajn	**Technické údaje**		**Kompletnosť**		
2CKA008200A0042	**Kryt reproduktora** Pre zapustený reproduktor. S guľatou mriežkou. V prípade samostatnej inštalácie prístroja je nutné na tento kryt použiť **rámček s otvorom 55 × 55 mm** (3901H-A05510 ..) – pozrite kapitolu Levit®, Levit®M. V prípade inštalácie prístroja do viacnásobných kombinácií je nutné na tento kryt použiť štandardný rámček zodpovedajúci násobnosti (3901H-A050.0 ..). Podľa pozície prístroja v rámčeku je potrebné použiť ešte krajný alebo stredný **kryt rámčeka s otvorom 55 × 55 mm** (3901H-A00.55 ..) – pozrite kap. Levit®, Levit®M. K dispozícii je tiež dvojnásobný **rámček s otvormi 55 × 55 mm** (3901H-A05520 ..) – pozrite kapitolu Levit®, Levit®M.	**Levit®** biela šedá slonová kosť macchiato žltá červená oranžová zelená **Levit®M** onyx perleťová oceľová titánová	 5016H-A00075 03 5016H-A00075 16 5016H-A00075 17 5016H-A00075 18 5016H-A00075 64 5016H-A00075 65 5016H-A00075 66 5016H-A00075 67 5016H-A00075 63 5016H-A00075 68 5016H-A00075 69 5016H-A00075 70	 5/1 5/1 5/1 5/1 5/1 5/1 5/1 5/1 5/1 5/1 5/1 5/1	
Levit® **Levit®M**			1 2 3 **4** **5** 6 7 8		
2CHX880040A0033 2CKA006410A0399 2CKA001032A0518	**Kryt pre prístroje s plávajúcim krytom** Pre termostat so spínacími hodinami, ovládač časovací komfortný Busch-Timer® alebo snímač kvality vzduchu.	**Neo®** biela / ľadová biela biela / ľadová modrá biela / ľadová zelená biela / ľadová oranžová biela / ľadová šedá grafitová / ľadová biela **Neo® Tech** oceľová / teracotta titánová / onyx oceľová / titánová onyx / titánová	 Ⓥ 3299M-A40100 01 Ⓥ 3299M-A40100 41 Ⓥ 3299M-A40100 42 Ⓥ 3299M-A40100 43 Ⓥ 3299M-A40100 44 Ⓥ 3299M-A40100 61 Ⓥ 3299M-A40100 71 Ⓥ 3299M-A40100 72 Ⓥ 3299M-A40100 73 Ⓥ 3299M-A40100 74	 5/1 5/1 5/1 5/1 5/1 5/1 5/1 5/1 5/1 5/1	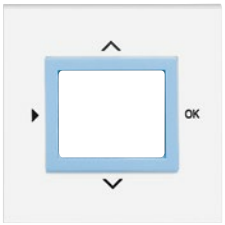
Neo® **Neo® Tech**			1 2 3 **4** **5** 6 7 8		
2CKA008200A0042	**Kryt reproduktora** Pre zapustený reproduktor. S guľatou mriežkou.	**Element®** biela / ľadová biela biela / biela biela / ľadová šedá **Time®, Time® Arbo** biela / ľadová biela biela / biela titánová starostrieborná šampanská antracitová oceľová	 5016E-A00075 01 5016E-A00075 03 5016E-A00075 04 5016E-A00075 01 5016E-A00075 03 5016E-A00075 08 5016E-A00075 32 5016E-A00075 33 5016E-A00075 34 5016E-A00075 36	 5/1 5/1 5/1 5/1 5/1 5/1 5/1 5/1 5/1 5/1	
Element® **Time®** **Time® Arbo**			1 2 3 **4** **5** 6 7 8		
2CKA008200A0042	**Kryt reproduktora** Pre zapustený reproduktor. S guľatou mriežkou.	antracitová slonová kosť hliníková strieborná štúdiová biela ušľachtilá oceľ [57] zamatová biela zamatová čierna	2CKA008200A0078 2CKA008200A0079 2CKA008200A0080 2CKA008200A0081 2CKA008200A0087 2CKA008200A0123 2CKA008200A0126	10/1 10/1 10/1 10/1 10/1 10/1 10/1	
future® linear	Typové číslo: 8253-8xx		1 2 3 **4** **5** 6 7 8		

Poznámky:
[57] Imitácia kovu nástrekom na plast. Skutočný kov a imitácia kovu sa môžu vzhľadovo líšiť.
Ⓥ Výbeh – v období po 1. 3. 2024 už materiál nemusí byť dostupný.
Schémy zapojenia systému AudioWorld – pozrite kapitolu Technické údaje.

	Pre prístroje	Názov	Farba	Objedn. kód	Jednot. bal. ks
	Pre dizajn	**Technické údaje**		**Kompletnosť**	
	2CKA008200A0042	**Kryt reproduktora** Pre zapustený reproduktor. S guľatou mriežkou.	antracitová slonová kosť štúdiová biela metalická šedá	2CKA008200A0078 2CKA008200A0079 2CKA008200A0081 2CKA008200A0115	10/1 10/1 10/1 10/1
	solo® **solo® carat**	Typové číslo: 8253-8xx		1 2 3 **4** **5** 6 7 8	
	2CKA008200A0042	**Kryt reproduktora** Pre zapustený reproduktor. S guľatou mriežkou.	antracitová hliníková strieborná štúdiová biela metalická šedá zamatová biela zamatová čierna	2CKA008200A0078 2CKA008200A0080 2CKA008200A0081 2CKA008200A0115 2CKA008200A0123 2CKA008200A0126	10/1 10/1 10/1 10/1 10/1 10/1
	Busch-axcent®	Typové číslo: 8253-8xx		1 2 3 **4** **5** 6 7 8	
	2CKA008200A0276 2CKA008200A0279 2CKA008200A0153	**Reproduktor, do dutých stropov** Pre prístroje zosilňovača s tunerom FM alebo internetového rádia ABB-Radio iNet. S integrovanou mriežkou (kovové nerezové prevedenie, farba biela). Pre montáž do dutých stropov alebo stien pomocou pružných elementov. Menovitý výkon: 10 W Membrána: Ø 8 cm (3") Frekvenčný rozsah: 90 až 20 000 Hz Impedancia: 8 Ω Rozmery (Ø × h): 105 × 41 mm Montážny otvor: Ø 90 mm Vstavaná hĺbka: 38 mm Bezskrutkové pripojenie vodičov Pracovná teplota: –40 °C až +70 °C		2CKA008200A0200	1
		Typové číslo: 8225 EB		1 2 **3** 4 5 6 7 8	
	2CKA008200A0276 2CKA008200A0279 2CKA008200A0153	**Reproduktor, do dutých stropov, HiFi** Pre prístroje zosilňovača s tunerom FM alebo internetového rádia ABB-Radio iNet. Mriežka je uchytená magneticky (kovové nerezové prevedenie, farba biela). Pre montáž do dutých stropov alebo stien pomocou pružných elementov. Menovitý výkon: 30 W Membrána: Ø 13 cm (5"), dvojcestný systém Frekvenčný rozsah: 50 až 20 000 Hz Impedancia: 8 Ω Rozmery (Ø × h): 188 × 77 mm Montážny otvor: Ø 165 mm Vstavaná hĺbka: 72 mm Bezskrutkové pripojenie vodičov. Pracovná teplota: –40 °C až +70 °C		2CKA008200A0202	1
		Typové číslo: 8226/10 EB		1 2 **3** 4 5 6 7 8	

Poznámky:
Schémy zapojenia systému AudioWorld – pozrite kapitolu Technické údaje.

AudioWorld
Reproduktory

Pre prístroje	Názov	Objedn. kód	Jednot. bal. ks	
Pre dizajn	**Technické údaje**	**Kompletnosť**		
2CKA008200A0276 2CKA008200A0279 2CKA008200A0153	**Reproduktor, vstavaný** Pre prístroje zosilňovača s tunerom FM alebo internetového rádia ABB-Radio iNet. Menovitý výkon: 6 W (RMS) Membrána: ∅ 8 cm (3") Frekvenčný rozsah: 72 až 12 000 Hz. Impedancia: 16 Ω Rozmery (∅ × h): 148 × 69 mm Pracovná teplota: +5 °C až +40 °C Montážne príslušenstvo – pozri nižšie. Typové číslo: 8222 EB	2CKA008200A0013 1 2 **3** 4 5 **6** 7 8	1	
2CKA008200A0276 2CKA008200A0279 2CKA008200A0153	**Reproduktor do vlhkého prostredia, vstavaný** Pre prístroje zosilňovača s tunerom FM alebo internetového rádia ABB-Radio iNet. Menovitý výkon: 7 W (RMS). Membrána: ∅ 8 cm (3") Frekvenčný rozsah: 84 až 16 500 Hz. Impedancia: 16 Ω Rozmery (∅ × h): 148 × 69 mm Pracovná teplota: –20 °C až +55 °C Montážne príslušenstvo – pozri nižšie. Typové číslo: 8224 EB	2CKA008200A0109 1 2 **3** 4 5 **6** 7 8	1	
2CKA008200A0013	**Mriežka pre reproduktor** So stredovou upevňovacou skrutkou, s krytkou. Materiál: kov Rozmery (∅ × h): 185 × 15 mm Typové číslo: 8228	2CKA008200A0014 1 2 **3** 4 5 **6** 7 8	1	
2CKA008200A0013 2CKA008200A0109	**Mriežka pre reproduktor, do vlhkého prostredia** So stredovou upevňovacou skrutkou. Materiál: plast Rozmery (∅ × h): 190 × 11 mm Typové číslo: 8227	2CKA008200A0110 1 2 **3** 4 5 **6** 7 8	1	
2CKA008200A0013 2CKA008200A0109	**Krabica pre reproduktor** Na zapustenú montáž vstavaného reproduktora. Rozmery (∅ × h): 174 × 84 mm Vstavaná hĺbka: 84 mm Priemer montážneho otvoru: 174 mm Typové číslo: 8229/1	2CKA008200A0015 1 2 **3** 4 5 **6** 7 8	1	
2CKA008200A0013 2CKA008200A0109	**Krúžok upevňovací** Na montáž vstavaného reproduktora do dutých priečok alebo na strop, s odpruženými príchytkami. Rozmery (∅ × h): 174 × 83 mm Vstavaná hĺbka: 76 mm Priemer montážneho otvoru: 160 mm Typové číslo: 8229/2	2CKA008200A0016 1 2 **3** 4 5 **6** 7 8	1	
2CKA008200A0015 2CKA008200A0016	**Kryt zaslepovací** Na zakrytie neosadenej krabice pre reproduktor. So závitovým upevnením. Rozmery (∅ × h): 170 × 31 mm Vstavaná hĺbka: 23 mm Typové číslo: 8229/3	2CKA008200A0017 1 2 3 4 5 6 **7** 8	1	

Poznámky:
Schémy zapojenia systému AudioWorld – pozrite kapitolu Technické údaje.

← Návrat na obsah

25

LED osvetlenie

LED osvetlenie

Samostatné prístroje	5
Komponenty pre spínače	9

25

LED osvetlenie



—

V designoch

- Swing®
- Swing®L
- Zenit
- Tango®
- Levit®
- Levit®M
- Neo®
- Neo® Tech
- Element®
- Time®
- Time® Arbo
- future® linear
- solo®
- solo® carat
- Busch-axcent®
- Variant+

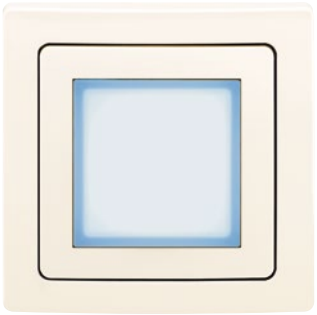

LED osvetlenie priame
V noci je príjemné mať cestu osvetlenú tlmeným svetlom. Vaše deti to určite ocenia.



LED osvetlenie šikmé
Prístroj so šikmým vyžarovaním môže byť vhodnejší napríklad pre osvetlenie schodov.



LED osvetlenie so symbolom
Niektoré dizajnové rady ponúkajú osvetlenie na signalizačné alebo informačné účely, a to vďaka širokej škále symbolov dodávaných spolu s krytmi.



Spínač s LED osvetlením
Orientačné osvetlenie pomáha nájsť ovládacie miesto za šera alebo za tmy. LED technológia ponúka iný charakter svetla a iné farby ako tlejivka.

LED osvetlenie
Samostatné prístroje

	Pre prístroje	Názov	Farba	Objedn. kód	Jednot. bal. ks
	Pre dizajn	**Technické údaje**		**Kompletnosť**	
	**Tango®** **Element®** **Time® (Arbo)**	**Prístroj osvetlenia signalizačného a orientačného s LED, so šikmým výstupom** Farba svetla: teplá biela Na inštaláciu do krytov: 5014A-A00410 .. pre rad Tango® 5014E-A00400 .. pre rady Element®, Time®, Time® Arbo Vstavaná hĺbka: 25 mm 10 mA, 230 V AC	biela	3917U-A00200 1 2 3 4 5 6 7 8	1
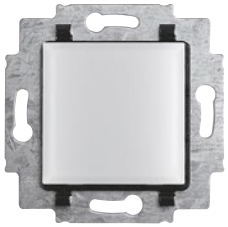	**Swing® (L)** **Tango®** **Levit® (M)** **Neo® (Tech)** **Element®** **Time® (Arbo)** **Variant+**	**Prístroj osvetlenia signalizačného a orientačného s LED** S kovovým upevňovacím strmeňom. – farba svetla: studená biela – farba svetla: modré – farba svetla: zelené – farba svetla: červené Vstavaná hĺbka: 25 mm 10 mA, 230 V AC	biela biela biela biela	3917U-A00050 3917U-A00051 3917U-A00052 3917U-A00053 1 2 3 4 5 6 7 8	1 1 1 1
	**Swing®(L)** **Tango®** **Levit®(M)** **Neo® (Tech)** **Element®** **Time® (Arbo)** **Variant+**	**Prístroj osvetlenia orientačného s LED, s infrapasivním snímačom pohybu** S kovovým upevňovacím strmeňom. Oneskorenie vypnutia: cca 1 min. Prahové osvetlenie: cca 10 lx Farba svetla: studená biela Pozn.: tento prístroj nemá žiadny výstup Vstavaná hĺbka: 25 mm 12 mA, 230 V AC	biela	3299U-A52500 1 2 3 4 5 6 7 8	1
	**future® linear** **solo® (carat)** **alpha exclusive®** **Busch-axcent®**	**Prístroj osvetlenia signalizačného a orientačného s LED** S kovovým upevňovacím strmeňom. Farba svetla: teplá biela Rozmery osvetlenej plochy: 43 × 43 mm Možno využiť na informačné účely (súčasťou dodávky krytov priehľadná fólia s rôznymi symbolmi). Vstavaná hĺbka: 32 mm Typové číslo: 2062 U 0,5 W, 230 V AC	biela	2CKA001511A0115 1 2 3 4 5 6 7 8	1
	Zenit	**Signálna biela LED – 1M** Menovité napätie: 127 - 230 V AC/50 - 60 Hz Svetelný zdroj: biela LED Svetelný tok: >2 lm vo vzdialenosti 1 m Biely difúzor. Typové číslo: N2180 BL	biela	N 2CLA218000N1101 1 2 3 4 5 6 7 8	5
	Zenit	**Signálna teplá biela LED – 1M** Menovité napätie: 127 - 230 V AC/50 - 60 Hz Svetelný zdroj: biela LED, 2 700 K Svetelný tok: <0,5 lm vo vzdialenosti 0,3 m Biely difúzor. Typové číslo: N2180.1 BL	biela	N 2CLA218010N1101 1 2 3 4 5 6 7 8	5
	**Zenit**	**Signálna LED – 2M** Menovité napätie: 127 - 230 V AC/50 - 60 Hz Svetelný zdroj: biela LED Svetelný tok: >2 lm vo vzdialenosti 1 m Biely difúzor. Typové číslo: N2280 BL	biela	N 2CLA228000N1101 1 2 3 4 5 6 7 8	1

Poznámky:
N Novinka

LED osvetlenie

Samostatné prístroje

Pre prístroje	Názov	Farba	Objedn. kód	Jednot. bal. ks	
Pre dizajn	**Technické údaje**		**Kompletnosť**		
	Signálna LED NERUŠIŤ/UPRATAŤ – 2M Menovité napätie: 127 - 230 V AC/50 - 60 Hz Svetelný zdroj: červená/zelená LED Svetelný tok: >2 lm vo vzdialenosti 1 m Biely difúzor.	biela	N 2CLA228020N1101	1	
Zenit	Typové číslo: N2280.2 RJ/VD		1 2 3 4 5 6 7 8		
	Štítky pre orientačné a výstražné svetlá – 2M Štítky s kódom piktogramov pre orientačné a výstražné svetlá: N2280, N2280.2 a N2281. Piktogramy: „WC muži“, „WC ženy“, „Zákaz fajčenia“, „Smer“, „WC imobil.“, „WC“ a štítok bez piktogramu.		N 2CLA228110N1001	5	
Zenit	Typové číslo: N2281.1		1 2 3 4 5 6 **7** 8		
	Signálna červená LED – 1M Menovité napätie: 127 - 230 V AC/50 - 60 Hz Svetelný zdroj: biela LED Svetelný tok: >2 lm vo vzdialenosti 1 m Červený difúzor.	červená	N 2CLA218000N1601	5	
Zenit	Typové číslo: N2180 RJ		1 2 3 4 5 6 7 8		
	Signálna zelená LED – 1M Menovité napätie: 127 - 230 V AC/50 - 60 Hz Svetelný zdroj: biela LED Svetelný tok: >2 lm vo vzdialenosti 1 m Zelená difúzor.	zelená	N 2CLA218000N1801	5	
Zenit	Typové číslo: N2180 VD		1 2 3 4 5 6 7 8		
	Výstražné LED svietidlo – 1M Menovité napätie: 230 V AC ±10 %/50 - 60 Hz Svetelný zdroj: biela LED. Biely difúzor. Intenzita svetla: 2400 med Uhol pokrytia: 120° Výdrž: 2 hodiny Akumulátor: Ni-MH (nevymeniteľný) Pozn.: inštaluje sa do krabíc s hĺbkou 50 mm alebo viac	biela	N 2CLA218100N1101	1	
Zenit	Typové číslo: N2181 BL		1 2 3 4 5 6 7 8		
	Vyberateľné výstražné LED svietidlo – 2M Menovité napätie: 230 V AC ±10 %/50 - 60 Hz Svetelný zdroj: biela LED. Biely difúzor. Intenzita svetla: 20 lm Uhol pokrytia: 120° Výdrž: 2 hodiny Akumulátor: Ni-MH (nevymeniteľný) Pozn.: inštaluje sa do krabíc s hĺbkou 50 mm alebo viac	biela	N 2CLA228120N1101	1	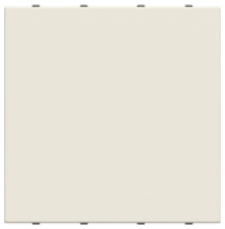
Zenit	Typové číslo: N2281.2 BL		1 2 3 4 5 6 7 8		

Poznámky:
N Novinka

LED osvetlenie
Samostatné prístroje

	Pre prístroje	Názov	Farba	Objedn. kód	Jednot. bal. ks
	Pre dizajn	**Technické údaje**		**Kompletnosť**	
	3917U-A00050 3917U-A00051 3917U-A00052 3917U-A00053 3299U-A52500 5525U-A00100 **Swing®** **Swing®L**	**Kryt prístroja osvetlenia s LED** **alebo adaptéra Profil 45** Pre prístroje osvetlenia s LED. Pre adaptér pre prístroje Profil 45.	biela krémová slonová kosť béžová svetlo šedá hnedá	5016G-A00070 B1 5016G-A00070 C1 5016G-A00070 C2 5016G-A00070 D1 5016G-A00070 S1 5016G-A00070 H1 1 2 3 **4** 5 6 7 8	5/1 5/1 5/1 5/1 5/1 5/1
	Moduly Panduit 3917U-A00200 **Tango®**	**Kryt pre prvky Panduit™ Mini-Com™** **alebo pre prístroj osvetlenia s LED** Na upevnenie až troch prvkov systému Mini-Com™ (Mini-Jack™) firmy Panduit™ (ABB s.r.o. ich nedodáva). Pre prístroj osvetlenia s LED so šikmým svitom. Kryt je bez strmeňov – pripevňuje sa 2 priloženými skrutkami cez rámček priamo k inštalačnej krabici (iba cez jej ľavý a pravý otvor).	biela slonová kosť šedá béžová hnedá čierna dymová šedá vresová červená 1 2 3 **4** 5 6 7 8	5014A-A00410 B 5014A-A00410 C 5014A-A00410 S 5014A-A00410 D 5014A-A00410 H 5014A-A00410 N 5014A-A00410 S2 5014A-A00410 R2	10 10/1 10/1 10/1 10/1 10/1 10/1 10/1
	3917U-A00050 3917U-A00051 3917U-A00052 3917U-A00053 3299U-A52500 5525U-A00100 **Tango®**	**Kryt prístroja osvetlenia s LED** **alebo adaptéra Profil 45** Pre prístroje osvetlenia s LED. Pre adaptér pre prístroje Profil 45.	biela slonová kosť šedá béžová hnedá čierna dymová šedá vresová červená 1 2 3 **4** 5 6 7 8	5016A-A00070 B 5016A-A00070 C 5016A-A00070 S 5016A-A00070 D 5016A-A00070 H 5016A-A00070 N 5016A-A00070 S2 5016A-A00070 R2	5/1 5/1 5/1 5/1 5/1 5/1 5/1 5/1
	3917U-A00050 3917U-A00051 3917U-A00052 3917U-A00053 3299U-A52500 5525U-A00100 **Levit®** **Levit®M**	**Kryt prístroja osvetlenia s LED** **alebo adaptéra Profil 45** Pre prístroje osvetlenia s LED. Pre adaptér pre prístroje Profil 45.	**Levit®** biela šedá slonová kosť macchiato žltá červená oranžová zelená **Levit®M** onyx perleťová oceľová titánová 1 2 3 **4** 5 6 7 8	 5016H-A00070 03 5016H-A00070 16 5016H-A00070 17 5016H-A00070 18 5016H-A00070 64 5016H-A00070 65 5016H-A00070 66 5016H-A00070 67 5016H-A00070 63 5016H-A00070 68 5016H-A00070 69 5016H-A00070 70	 5/1 5/1 5/1 5/1 5/1 5/1 5/1 5/1 5/1 5/1 5/1 5/1
	3917U-A00050 3917U-A00051 3917U-A00052 3917U-A00053 3299U-A52500 2CKA008200A0012 5525U-A00100 **Neo®** **Neo® Tech**	**Kryt prístroja osvetlenia s LED,** **reproduktoru AudioWorld** **alebo adaptéra Profil 45** Pre prístroje osvetlenia s LED. Pre zapustený reproduktor so štvorcovou mriežkou. Pre adaptér pre prístroje Profil 45.	**Neo®** biela grafitová **Neo® Tech** titánová oceľová onyx 1 2 3 **4** 5 6 7 8	 Ⓥ 5016M-A00070 03 Ⓥ 5016M-A00070 61 Ⓥ 5016M-A00070 08 Ⓥ 5016M-A00070 36 Ⓥ 5016M-A00070 37	 5/1 5/1 5/1 5/1 5/1

Poznámky:
Ⓥ Výbeh – v období po 1. 3. 2024 už materiál nemusí byť dostupný.

LED osvetlenie
Samostatné prístroje

Pre prístroje	Názov	Farba	Objedn. kód	Jednot. bal. ks	
Pre dizajn	**Technické údaje**		**Kompletnosť**		
Moduly Panduit 3917U-A00200	**Kryt pre prvky Panduit™ Mini-Com™ alebo pre prístroj osvetlenia s LED** Na upevnenie až troch prvkov systému Mini-Com™ (Mini-Jack™) firmy Panduit™ (ABB s.r.o. ich nedodáva). Pre prístroj osvetlenia s LED a šikmým vývodom. Kryt sa dodáva s plastovým strmeňom (so 4 otvormi na pripevnenie k inštalačnej krabici).	**Element®** biela / ľadová biela biela / biela biela / ľadová šedá **Time®, Time® Arbo** biela / ľadová biela biela / biela titánová starostrieborná šampanská antracitová oceľová	5014E-A00400 01 5014E-A00400 03 5014E-A00400 04 5014E-A00400 01 5014E-A00400 03 5014E-A00400 08 5014E-A00400 32 5014E-A00400 33 5014E-A00400 34 5014E-A00400 36	10 10/1 10/1 10 10/1 10/1 10/1 10/1 10/1 10/1	
Element® **Time®** **Time® Arbo**			1 2 3 **4** **5** 6 7 8		
2CKA001511A0115 **future® linear**	**Kryt prístroja osvetlenia s LED** Súčasťou dodávky je priehľadná fólia s rôznymi symbolmi. Typové číslo: 1716-8xx	antracitová slonová kosť hliníková strieborná štúdiová biela ušľachtilá oceľ [57] zamatová biela zamatová čierna	2CKA001731A1921 2CKA001731A1922 2CKA001731A1950 2CKA001731A1923 2CKA001731A1955 2CKA001731A1978 2CKA001731A1980 1 2 3 **4** **5** 6 7 8	1 1 1 1 1 1 1	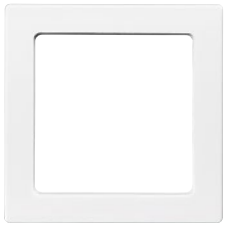
2CKA008200A0042 **solo®** **solo® carat**	**Kryt prístroja osvetlenia s LED** Súčasťou dodávky je priehľadná fólia s rôznymi symbolmi. Typové číslo: 1716-8xx	antracitová slonová kosť štúdiová biela metalická šedá 1 2 3 **4** **5** 6 7 8	2CKA001731A1921 2CKA001731A1922 2CKA001731A1923 2CKA001731A1976	1 1 1 1	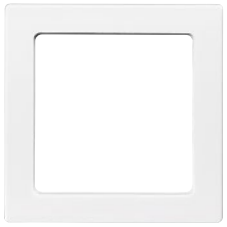
2CKA001511A0115 **Busch-axcent®**	**Kryt prístroja osvetlenia s LED** Súčasťou dodávky je priehľadná fólia s rôznymi symbolmi. Typové číslo: 1716-8xx	antracitová hliníková strieborná štúdiová biela metalická šedá zamatová biela zamatová čierna 1 2 3 **4** **5** 6 7 8	2CKA001731A1921 2CKA001731A1950 2CKA001731A1923 2CKA001731A1976 2CKA001731A1978 2CKA001731A1980	1 1 1 1 1 1	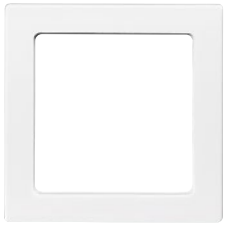
3917U-A00050 3917U-A00051 3917U-A00052 3917U-A00053 3299U-A52500 **Variant+**	**Krabica nástenná pre prístroje osvetlenia s LED, s viečkom, pre priebežnú montáž** [28) 38) 46)] Krabica obsahuje 1 priechodku a 3 záslepky. IP 54	biela šedá	3903N-C06541 B 3903N-C06541 S 1 **2** 3 **4** 5 6 7 8	10/1 10/1	
3917U-A00050 3917U-A00051 3917U-A00052 3917U-A00053 3299U-A52500 **Variant+**	**Krabica nástenná pre prístroje osvetlenia s LED, s viečkom, pre priebežnú montáž** [28)] Krabica obsahuje 1 priechodku a 3 záslepky. IP 20	biela šedá	3903N-C03540 B 3903N-C03540 S 1 **2** 3 **4** 5 6 7 8	10/1 10/1	

Poznámky:
[28)] Spodnú časť krabice prístroja je možné otočiť o 180° pre prívod kábla zospodu.
[38)] Uvedený stupeň krytia je zaistený iba pri zatvorenom viečku.
[46)] Ak dochádza vplyvom vonkajších podmienok k roseniu vnútri prístroja, je nutné otvoriť odkvapový otvor smerom k zemi. Krytie sa tým zníži na IP 44.
[57)] Imitácia kovu nástrekom na plast. Skutočný kov a imitácia kovu sa môžu vzhľadovo líšiť.

LED osvetlenie
Komponenty pro spínače

	Pre prístroje	Názov	Farba	Objedn. kód	Jednot. bal. ks
	Pre dizajn	**Technické údaje**		**Kompletnosť**	
	pre radenie So	**LED orientačná 0,5 mA** Pre kolískové spínače a ovládače typového radu 3559 v dizajnových radoch basic55®, Levit® (M), Neo®, future® linear, solo® (carat), Busch-axcent®. Je možné použiť aj v basic55® IP 44. Obruba LED má červenú farbu.			
		– svetlo biele (biela alebo strieborná rozlišovacia bodka na obrube)		3916-05444	10/1
		– svetlo červené (červená rozlišovacia bodka na obrube)		3916-05445	10/1
		– svetlo modré (modrá rozlišovacia bodka na obrube)		3916-05443	10/1
		Pri bežnom zapojení (bez N) môže vo vypnutom stave dochádzať k blikaniu úsporných svietidiel (LED, kompaktné žiarivky). Pozrite tiež 2CKA006599A2290 na str. 21.			
	basic55® **Levit® (M)** **Neo®** **future® linear** **solo® (carat)** **Busch-axcent®**	0,5 mA, 250 V AC		1 2 3 4 5 6 **7** 8	
	pre radenie S	**LED signalizačná 1 mA** Pre kolískové spínače a ovládače typového radu 3559 v dizajnových radoch basic55®, Levit®, Levit®M, Neo®. Je možné použiť aj v basic55® IP 44 (2CHB218199A409.). Obruba LED má žltú farbu.			
		– svetlo biele (biela alebo strieborná rozlišovacia bodka na obrube)		3916-10444	10/1
	basic55® **Levit® (M)** **Neo®**	1 mA, 250 V AC		1 2 3 4 5 6 **7** 8	
		**Súprava orientačnej LED pre kartový spínač** Vhodné pre kartové spínače N2214.1. LED žiarovka. N2193 NG & N2193 BB: 230 V AC/0,7 mA N2193 VD: 127 V AC/0,7 mA Zapojenie spredu bez nástrojov.			
		– typové číslo: N2193 NG	zelená	N 2CLA219310N1001	20
		– typové číslo: N2193 VD	zelená	N 2CLA219300N1001	20
		– typové číslo: N2193 BB	biela	N 2CLA219300N1201	20
	Zenit			1 2 3 4 5 6 **7** 8	
		**Súprava orientačnej LED pre spínače a zapínacie ovládače** Vhodné pre spínače a zapínacie ovládače. LED žiarovka. N2191 VD & N2191 BB: 230 V AC/0,2 mA N2191 BL: 127 V AC/0,2 mA Zapojenie spredu bez nástrojov. Súčasťou sú difúzory pre kolískové kryty 1M a 2M. Menovitý prúd: <0,2 mA Špeciálne navrhnuté pre fluorescenčné a LED žiarovky.			
		– typové číslo: N2191 VD	zelená	N 2CLA219100N1001	10
		– typové číslo: N2191 BL	zelená	N 2CLA219110N1001	10
		– typové číslo: N2191 BB	biela	N 2CLA219100N1201	10
	Zenit			1 2 3 4 5 6 **7** 8	

Poznámky:
N Novinka
Tlejivka na orientačné alebo signalizačné osvetlenie – pozrite stranu 47.

LED osvetlenie

Komponenty pro spínače

Pre prístroje	Názov	Farba	Objedn. kód	Jednot. bal. ks
Pre dizajn	**Technické údaje**		**Kompletnosť**	
	Súprava orientačnej LED pre prepínače striedavé a krížové Vhodné pre prepínače striedavé a krížové. LED žiarovka. N2192 RJ & N2192 BB: 230 V AC/0,2 mA N2192 NG: 127 V AC/0,2 mA N2192.2 BB: 24 V/2 mA Zapojenie spredu bez nástrojov. Súčastou sú difúzory pre kolískové kryty 1M a 2M. Menovitý prúd: <0,2 mA Špeciálne navrhnuté pre fluorescenčné a LED žiarovky.			
	– typové číslo: N2192 RJ	zelená	N 2CLA219200N1001	10
	– typové číslo: N2192 NG	zelená	N 2CLA219210N1001	10
	– typové číslo: N2192 BB	biela	N 2CLA219200N1201	10
	– typové číslo: N2192.2 BB	biela	N 2CLA219220N1201	10
Zenit			1 2 3 4 5 6 **7** 8	



	Orientačné LED pre spínače a ovládače so skrutkou a maticou Vhodné pre spínače N2101.T, N2101.2T, N2102.T a N2110.T a tlačidlá N2104.7T. LED žiarovka. N2194 BB: 230 V AC N2194.1 BB: 127 V AC N2194.2 BB: 24 V Zapojenie spredu bez nástrojov.			
	– typové číslo: N2194 BB	biela	N 2CLA219400N1201	20
	– typové číslo: N2194.1 BB	biela	N 2CLA219410N1201	20
	– typové číslo: N2194.2 BB	biela	N 2CLA219420N1201	20
Zenit			1 2 3 4 5 6 **7** 8	



Poznámky:
N Novinka
Tlejivka na orientačné alebo signalizačné osvetlenie – pozrite stranu 47.

26

Produkty pre vyššiu bezpečnosť

Produkty pre vyššiu bezpečnosť

Hlásiče dymu	7
Hlásič CO	8
Snímač kvality vzduchu	8
Bezpečnostné zásuvky FI-DOS s prúdovým chráničom	10

26

Produkty pre vyššiu bezpečnosť

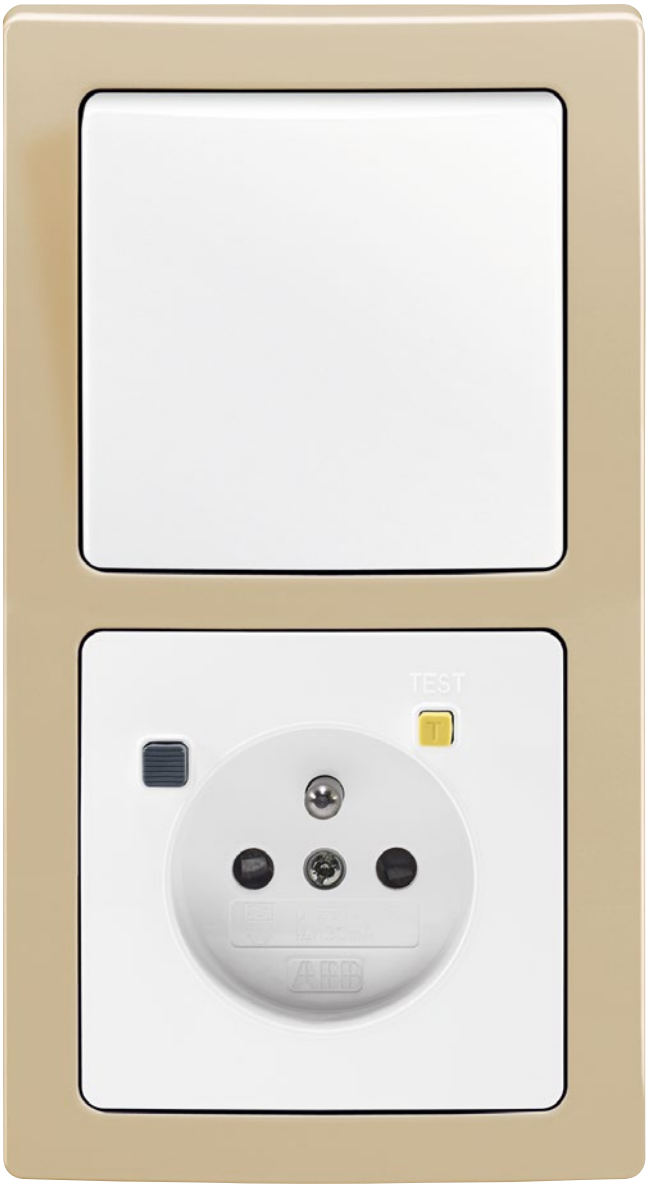

—

V designoch

- Swing®
- Swing®L
- basic55®
- Tango®
- Levit®
- Levit®M
- Neo®
- Neo® Tech
- Element®
- Time®
- Time® Arbo
- future® linear
- solo®
- solo® carat
- Busch-axcent®
- Busch-Rauchalarm®
- FI-DOS



Hlásič dymu
Hneď ako hlásič zistí zvýšenú koncentráciu dymových čiastočiek, spustí neprepočuteľný poplach. Nepretržite sleduje vašu bezpečnosť, dokonca i v noci, keď spíte.



Hlásič CO
Prístroj rozpoznáva a signalizuje zvýšenú koncentráciu oxidu uhoľnatého. Tento plyn vzniká najmä pri nedokonalom spaľovaní a je životu nebezpečný.



Snímač kvality vzduchu
Zvýšená koncentrácia CO_2 v nevetranej miestnosti s vyšším počtom ľudí vyvoláva pocit únavy. Snímač kvality vzduchu automaticky zopne ventilátor alebo otvorí okná.



Adaptér ELGARDplus
Adaptér so vstavaným, napäťovo nezávislým prúdovým chráničom zaisťuje doplnkovú ochranu pripojených spotrebičov, a chráni tak osoby pred úrazom elektrinou.

Hlásiče dymu
Bezpečnosť začína medzi štyrmi stenami

Každý vie, že v prípade požiaru záleží na každej sekunde. Preto by v moderných obydliach nemali chýbať autonómne hlásiče požiaru. Obzvlášť v spánku, keď ľudský čuch nie je aktívny, tieto prístroje spoľahlivo upozornia svojím prenikavým akustickým signálom na začínajúci požiar už v štádiu tlenia.

Hlásič dymu pracuje na optoelektronickom princípe – reaguje na zmenu šírenia svetla vo vzduchu, ktorý obsahuje mikroskopické častice dymu. Pri poplachu hlásiče vydávajú neprepočuteľný prerušovaný zvuk s intenzitou 85 dB a súčasne na nich bliká červená dióda. Prístroje sú napájané z lítiovej batérie so životnosťou minimálne 10 rokov, takže ich prevádzka je prakticky bezúdržbová.

Signalizácia na jedinom mieste v prípade požiaru nestačí. Aby mohli byť včas varovaní všetci obyvatelia domu, musí sa k nim informácia o vzniknutom požiare dostať. Na to stačí jednotlivé hlásiče dymu alebo teplôt prepojiť dvojvodičovým káblom. Ak potom jeden z hlásičov spustí poplach, rozoznie sa okamžite alarm i na všetkých ostatných hlásičoch v objekte. Pre ľahšiu lokalizáciu ohniska požiaru bliká červená dióda iba na tom hlásiči, ktorý poplach vyvolal. Pre vytvorenie siete pri dodatočných inštaláciách alebo v poschodových budovách je výhodné miesto drôtového prepojenia použiť bezdrôtové moduly, ktoré sa zasunú priamo do hlásičov. Obsahujú rádiofrekvenčný (RF) vysielač i prijímač, takže sú schopné odovzdávať informáciu o spustenom poplachu na ďalšie hlásiče i cez steny alebo stropy.

Informáciu o spustenom poplachu je možné priviesť tiež do externého signalizačného zariadenia alebo do iného systému s nezávislým napájaním, ako je napr. ABB-free@home® alebo ABB i-bus® KNX. To zaistí reléový prístroj s prijímačom RF signálu. Reaguje na poplachový signál od hlásičov, ktoré obsahujú RF modul. Je napájaný zo siete a jeho prevádzka je zálohovaná akumulátormi.

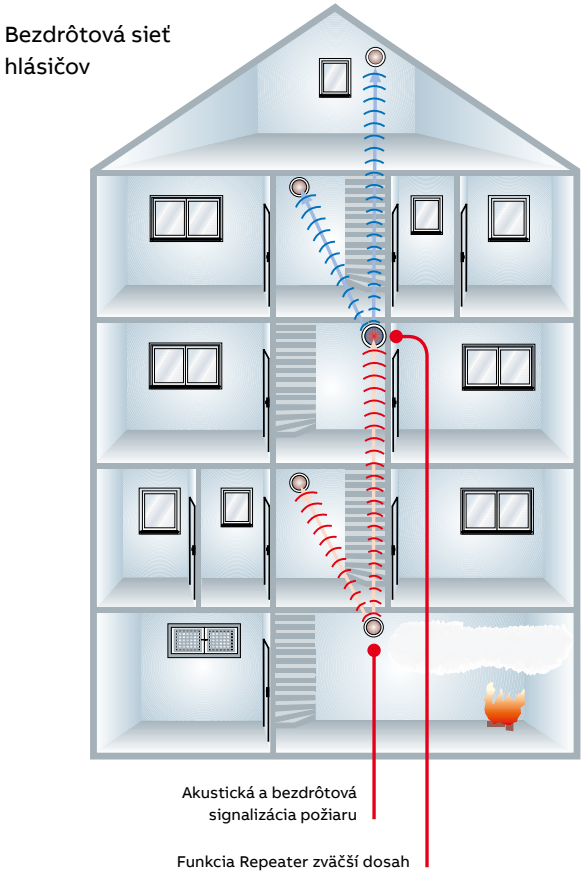

Jednoduché prepojenie
- až 20 hlásičov dymu alebo teplôt je možné vzájomne prepojiť do siete dvojicou vodičov
- nie sú potrebné žiadne ďalšie komponenty

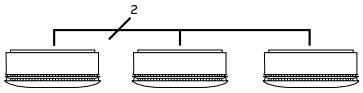

Bezdrôtová sieť
- hlásiče si odovzdávajú informáciu o vzniknutom poplachu prostredníctvom vsunutých bezdrôtových RF modulov
- pri takto vybavených hlásičoch je možné tiež diaľkové ovládanie

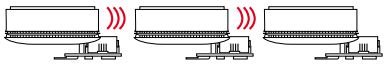

Komplexné prepojenie
- bezdrôtové a drôtové prepojenie hlásičov je možné kombinovať
- pomocou reléového prístroja je možné informáciu o poplachu odovzdať ďalej

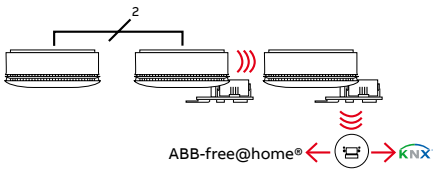

Snímač kvality vzduchu

Nielen meria, ale tiež automaticky ovláda ventilátor alebo okná

Moderným trendom v staviteľstve je tepelné a zvukové izolovanie budov, ktoré má nespochybniteľné prínosy pre úspory energií a komfort bývania. Pre správne používanie takých stavieb je ale nutné vetranie. Je všeobecne známe, že pri dýchaní sa do okolitého vzduchu uvoľňuje oxid uhličitý. Ak nie je miestnosť riadne vetraná, dôjde najmä pri prítomnosti väčšieho počtu ľudí k zvýšeniu koncentrácie tohto plynu. To môže vyvolávať pocit únavy, poruchy sústredenosti, bolesti hlavy.

Hodnota koncentrácie oxidu uhličitého (CO_2) vo vzduchu je dôležitým ukazovateľom kvality vzduchu v uzatvorených priestoroch. Bežne sa udáva pomocou bezrozmernej jednotky ppm, ktorá znamená jednu miliónтinu celku, t. j. 10–6 alebo 0,0001 %. Prirodzeným zdrojom CO_2 je človek, resp. jeho dýchanie. Čerstvý vzduch v prírode obsahuje 360 až 400 ppm CO_2. Vydychovaný vzduch dospelého človeka obsahuje priemerne 35 000 až 50 000 ppm CO_2. Pokiaľ teda nie je zaistená dostatočná výmena vzduchu na pracovisku, v škole a pod., pomerne rýchlo dôjde k zvýšeniu koncentrácie CO_2 nad odporúčanú hranicu.

Oxid uhličitý je neviditeľný plyn bez zápachu, preto ho našimi zmyslami nemôžeme zistiť. Bolo pritom preukázané, že už pri prekročení koncentrácie 1 000 ppm sa u človeka dostavujú príznaky únavy a znižuje sa schopnosť sústredenia. Pri nedostatočnom vetraní sa tiež zvyšuje relatívna vlhkosť vzduchu. Na zaistenie vetrania sa často využívajú ventilačné systémy, ktoré privádzajú do interiérov vonkajší vzduch a zaisťujú odsávanie vydýchaného vzduchu. Na zaistenie vetrania sa často využívajú ventilačné systémy, ktoré nezohľadňujú skutočnú potrebu – v praxi sa potom ventiluje nedostatočne, alebo naopak zbytočne.

Nový prístroj v ponuke ABB s.r.o. nepretržite meria a zobrazuje štyri fyzikálne veličiny, ktoré vypovedajú o kvalite vzduchu v miestnosti:
- koncentráciu CO_2 (500 - 2 000 ppm)
- relatívnu vlhkosť vzduchu (20 - 80 %)
- priestorovú teplotu (0 - 35 °C)
- tlak vzduchu (300 - 1 100 hPa)

Displej je bielo podsvietený – buď automaticky (počas 1 min. od stlačenia tlačidla) alebo trvale.

Okrem zobrazovania parametrov kvality vzduchu je možné pre koncentráciu CO_2 a relatívnu vlhkosť vzduchu nastaviť medzné hodnoty (v rozmedzí 800 až 1 500 ppm, resp. 40 až 80 %), pri ktorých prekročení sa displej červeno podsvieti. Súčasne dôjde k zopnutiu výstupu prístroja, čo umožňuje ovládanie pripojeného ventilátora alebo pohonu okien. Nejde teda iba o meracie zariadenie, ale tiež o účinný nástroj na efektívnu ventiláciu alebo vetranie.

Prioritu pre zobrazenie má koncentrácia CO_2. Ak je prekročená iba medzná relatívna vlhkosť, zobrazí sa uprostred displeja a údaj o koncentrácii CO_2 sa presunie do pravého horného rohu. Červené podsvietenie sa prepne na štandardné biele, až obe sledované veličiny klesnú pod nastavené medzné hodnoty.

Pri prvom pripojení k napájaniu si používateľ z ponuky jazykov zvolí češtinu a prístroj potom vykoná automatickú kalibráciu. Pre správne meranie tlaku vzduchu sa zadáva nadmorská výška v mieste inštalácie. Meranie niektorých veličín môže byť ovplyvnené konštantnými poruchovými vplyvmi, preto prístroj ponúka tiež možnosť korekcie koncentrácie CO_2 a teploty.

Snímač kvality vzduchu má dva výstupy, ktoré majú rôznu funkciu podľa navoleného režimu činnosti. V režime Ventilátor zopne prvý výstup pri prekročení nastavených hodnôt, druhý výstup pri ďalšom zvýšení o 10 %. Je možné tak prevádzkovať dvojstupňovo riadenú ventiláciu. V režime Okno je prvý výstup určený na otváranie okien, druhý výstup ich zatvára.

Oba výstupy majú spoločnú svorku a sú bezpotenciálové. Je možné teda spínať rôzne napätia podľa použitého pohonu, až do hodnoty 6 A / 230 V AC. Prechádzajúci prúd vyvoláva oteplenie prístroja, ktoré spôsobuje miernu odchýlku meranej teploty a vlhkosti vzduchu. Aby bolo meranie čo najpresnejšie, je možné zadať veľkosť spínaného prúdu v ampéroch. Prístroj potom vykonáva automatickú korekciu zobrazovaných hodnôt.

Prístroj umožňuje aj ručné ovládanie – v závislosti od nastaveného režimu činnosti sa stlačením hornej/dolnej časti krytu zapne/vypne ventilátor alebo sa otvoria/zatvoria okná.
K automatickému vypnutiu povelu dôjde po uplynutí oneskorenia, ktoré je voliteľné v rozsahu 10 s až 30 min. Pri inštalácii vo verejne prístupných priestoroch je dôležitá možnosť zablokovania manuálneho ovládania aj prístupu do menu prístroja.





Produkty pre vyššiu bezpečnosť
Hlásiče dymu

	Pre prístroje	Názov	Farba	Objedn. kód	Jednot. bal. ks
	Pre dizajn	Technické údaje		Kompletnosť	
		**Hlásič dymu Busch-Rauchalarm® ProfessionalLINE** Pre včasné rozpoznanie a signalizáciu tlenia alebo otvoreného ohňa s vývinom dymu. Vyhovuje STN EN 14604. Na vnútorne použitie. Princíp funkcie: rozptýlenie svetla na pevných časticiach (Tyndallov jav) Cyklická kontrola funkcie, indikácia prevádzkových a poplachových stavov červenou LED diódou. Tlačidlo na spustenie testu, umlčanie alarmu. Nevhodné pre prašné priestory alebo priestory s výskytom pary. Pevne zabudovaná lítiová batéria (životnosť min. 10 rokov). Akustická výstraha: 85 dB (A) na 3 m Dosah: cca 7,5 m, 360° Výška inštalácie: max. 6 m Pracovná teplota: 0 °C až +40 °C Rozmery: Ø 120 × 47 mm Farba: biela		N 2CKA006800A2720	1
		Typové číslo: 6833-84-500		1 2 **3** 4 5 6 7 8	
		**Hlásič dymu Busch-Rauchalarm® ProfessionalLINE, s možnosťou prepájania** Pre včasné rozpoznanie a signalizáciu tlenia alebo otvoreného ohňa s vývinom dymu. Vyhovuje STN EN 14604. Na vnútorne použitie. Princíp funkcie: rozptýlenie svetla na pevných časticiach (Tyndallov jav) Cyklická kontrola funkcie, indikácia prevádzkových a poplachových stavov červenou LED diódou. Tlačidlo na spustenie testu, umlčanie alarmu. Nevhodné pre prašné priestory alebo priestory s výskytom pary. Pevne zabudovaná lítiová batéria (životnosť min. 10 rokov). Možnosť vzájomného prepojenia až 20 hlásičov pomocou dvojžilového kábla alebo bezdrôtovo vsunutím RF modulov 2CKA006800A2514. Akustická výstraha: 85 dB (A) na 3 m Dosah: cca 7,5 m, 360° Výška inštalácie: max. 6 m Pracovná teplota: 0 °C až +40 °C Rozmery: Ø 120 × 47 mm Farba: biela		2CKA006800A2721	1
		Typové číslo: 6833/01-84-500		1 2 **3** 4 5 6 7 8	
	2CKA006800A2721 2CKA006800A2868	**Modul bezdrôtový RF Busch-Rauchalarm®** Na bezdrôtové prepojenie hlásičov dymu Busch-Rauchalarm® (vsunie sa do všetkých hlásičov, ktoré majú byť prepojené). Tiež na bezdrôtové odovzdanie informácie o spustenom poplachu na prístroj relé s RF prijímačom. Indikácia prevádzkových a poplachových stavov modrou LED diódou. Napájanie: pevne zabudovaná lítiová batéria (životnosť min. 10 rokov) Nosná frekvencia: 868 MHz Dosah: max. 100 m vo voľnom priestore, max. 30 m v budove Typové číslo: 6828		2CKA006800A2514	1
				1 2 3 4 5 6 **7** 8	
	2CKA006800A2514	**Prístroj relé s RF prijímačom Busch-Rauchalarm®** Na externú signalizáciu alarmu, tiež na pripojenie do ďalších systémov (napr. ABB-free@home® a i.). Informácia o poplachu je odovzdávaná RF modulom zabudovaným v hlásiči. Indikácia prevádzkových stavov zelenou a červenou LED. Zopnutie relé: na 5 s od spustenia poplachu, alebo počas trvania poplachu Bezpotenciálový prepínací kontakt: 5 A / 250 V AC Nosná frekvencia: 868 MHz. Skrutkové svorky: 1,5 mm^2 Napájanie: 230 V AC (zálohovacie akumulátory pre prípad výpadku napájania) Pracovná teplota: 0 °C až +40 °C. Rozmery: Ø 141 × 26 mm. Farba: biela Typové číslo: 6829-84		2CKA006800A2515	1
				1 2 3 4 5 6 **7** 8	

Poznámky:
N Novinka
RF = rádiofrekvenčný (pre bezdrôtové diaľkové ovládanie)
Ďalšie informácie – pozrite kapitolu Technické údaje.

Produkty pre vyššiu bezpečnosť

Hlásič CO • Snímač kvality vzduchu • Zásuvky FI-DOS s prúdovým chráničom

Pre prístroje / Radenie	Názov	Farba	Objedn. kód	Jednot. bal. ks	
Pre dizajn	**Technické údaje**		**Kompletnosť**		
	Hlásič Busch-CO Alarm ProfessionalLINE Detektor oxidu uhoľnatého s alarmom s elektrochemickým senzorom. 3-stavový koncept signalizácie a alarmu. Tlačidlo na spustenie testu a umlčanie alarmu. LCD displej na indikáciu koncentrácie CO (od 30 ppm). Akustická výstraha: 85 dB (A) na 3 m Pevne zabudovaná lítiová batéria (životnosť min. 10 rokov). Možnosť funkčného prepojenia až 20 hlásičov vsunutím bezdrôtových RF modulov 2CKA006800A2872. Vyhovuje STN EN 50291-1, STN EN 50291-2. Farba snímača: biela (RAL 9016) Prístroj je možné integrovať do externých systémov (napr. do ABB-free@home®) prostredníctvom bezdrôtového RF modulu Busch-CO Alarm v kombinácii s rozširujúcim rozhraním USB.		2CKA006800A2870	1	
	Typové číslo: 6839/01-84-500		1 2 **3** 4 5 6 7 8		
2CKA006800A2870 2CKA006800A2868	**Modul bezdrôtový RF Busch-CO Alarm** Na bezdrôtové prepojenie hlásičov Busch-CO Alarm (vsunie sa do všetkých hlásičov, ktoré majú byť prepojené). Tiež na integráciu do externých systémov (napr. do ABB-free@home®) v kombinácii s rozširujúcim rozhraním USB. Jednoduché začlenenie nových jednotiek do existujúceho systému. Rozpoznanie vybratej jednotky zo systému. Napájanie: pevne zabudovaná lítiová batéria (životnosť min. 10 rokov) Nosná frekvencia: 868 MHz Dosah: max. 100 m vo voľnom priestore, max. 30 m v budove Typové číslo: 6828/12-500		2CKA006800A2872 1 2 3 4 5 6 **7** 8	1	
Swing® (L) **basic55®** **Tango®** **Levit®(M)** **Neo® (Tech)** **Element®** **Time® (Arbo)** **future® linear** **solo® (carat)** **Busch-axcent®**	**Snímač kvality vzduchu** Prístroj slúži na 2-stupňové ovládanie ventilátora alebo automatické otváranie/zatváranie okien pri zvýšení koncentrácie oxidu uhličitého (CO_2) alebo relatívnej vlhkosti vzduchu. Pri aktivácii výstupu sa displej podsvieti červenou farbou. Prístroj navyše meria a zobrazuje aktuálny tlak vzduchu a teplotu. Nastaviteľné hodnoty: – koncentrácie CO_2 (800 - 1 500 ppm, rozlíšenie 10 ppm) – relatívna vlhkosť vzduchu (40 - 80 %, rozlíšenie 1 %) – omeškanie vypnutia (30 s - 30 min) Zobrazované hodnoty: – koncentrácia CO_2 (500 - 2 000 ppm) – relatívna vlhkosť vzduchu (20 - 80 %) – teplota (0 - 35 °C) – tlak vzduchu (300 - 1 100 hPa) Možnosť zablokovania manuálneho ovládania. Dva bezpotenciálové výstupy so spoločnou svorkou. Vstavaná hĺbka: 32 mm. Pracovná teplota: 0 °C až +35 °C Typové číslo: 1091 U-500 Celkom max. 6 A / 230 V AC (cos φ = 1) 230 V AC, 50 Hz		2CKA001032A0518 **1** 2 3 **4** **5** 6 7 8	1	
2CHX880040A0033 2CKA006410A0393 2CKA006410A0399 2CKA001032A0518 **Swing®** **Swing®L**	**Kryt pre prístroje s displejovým modulom** Pre termostat so spínacími hodinami, časovač Busch-Timer®, ovládač časovací komfortný Busch-Timer® alebo snímač kvality vzduchu.	biela krémová slonová kosť béžová svetlo šedá hnedá	3299G-A40100 B1 3299G-A40100 C1 3299G-A40100 C2 3299G-A40100 D1 3299G-A40100 S1 3299G-A40100 H1 1 2 3 **4** **5** 6 7 8	5/1 5/1 5/1 5/1 5/1 5/1	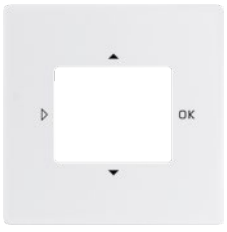
2CHX880040A0033 2CKA006410A0393 2CKA006410A0399 2CKA001032A0518 **basic55®**	**Kryt pre prístroje s displejovým modulom** Pre termostat so spínacími hodinami, časovač Busch-Timer®, ovládač časovací komfortný Busch-Timer® alebo snímač kvality vzduchu. Typové číslo: 6435-9x-507	biela slonová kosť grafitová šedá	2CKA006430A0352 2CKA006430A0353 2CKA006430A0393 1 2 3 **4** **5** 6 7 8	10/1 10/1 10/1	

Poznámky:
RF = rádiofrekvenčný (pre bezdrôtové diaľkové ovládanie)
Schéma zapojenia k snímaču kvality vzduchu – pozrite kapitolu Technické údaje.

Produkty pre vyššiu bezpečnosť
Snímač kvality vzduchu

	Pre prístroje / Radenie	Názov	Farba	Objedn. kód	Jednot. bal. ks
	Pre dizajn	**Technické údaje**		**Kompletnosť**	
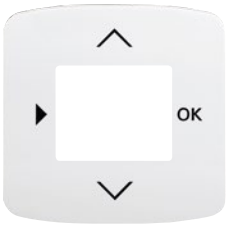	2CHX880040A0033 2CKA006410A0393 2CKA006410A0399 2CKA001032A0518	**Kryt pre prístroje s displejovým modulom** Pre termostat so spínacími hodinami, časovač Busch-Timer®, ovládač časovací komfortný Busch-Timer® alebo snímač kvality vzduchu.	biela slonová kosť šedá béžová hnedá čierna dymová šedá vresová červená	3299A-A40100 B 3299A-A40100 C 3299A-A40100 S 3299A-A40100 D 3299A-A40100 H 3299A-A40100 N 3299A-A40100 S2 3299A-A40100 R2	5/1 5/1 5/1 5/1 5/1 5/1 5/1 5/1
	Tango®			1 2 3 **4** 5 6 7 8	
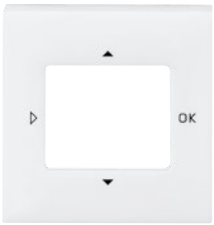	2CHX880040A0033 2CKA006410A0393 2CKA006410A0399 2CKA001032A0518	**Kryt pre prístroje s displejovým modulom** Pre termostat so spínacími hodinami, časovač Busch-Timer®, ovládač časovací komfortný Busch-Timer® alebo snímač kvality vzduchu. V prípade samostatnej inštalácie prístroja je nutné na tento kryt použiť **rámček s otvorom 55 × 55 mm** (3901H-A05510 ..) – pozrite kapitolu Levit®, Levit®M. V prípade inštalácie prístroja do viacnásobných kombinácií je nutné na tento kryt použiť štandardný rámček zodpovedajúci násobnosti (3901H-A050.0 ..). Podľa pozície prístroja v rámčeku je potrebné použiť ešte krajný alebo stredný **kryt rámčeka s otvorom 55 × 55 mm** (3901H-A00.55 ..) – pozrite kapitolu Levit®, Levit®M. K dispozícii je tiež dvojnásobný **rámček s otvormi 55 × 55 mm** (3901H-A05520 ..) – pozrite kpitolu Levit®, Levit®M.	**Levit®** biela šedá slonová kosť macchiato žltá červená oranžová zelená **Levit®M** onyx perleťová oceľová titánová	 3299H-A40100 03 3299H-A40100 16 3299H-A40100 17 3299H-A40100 18 3299H-A40100 64 3299H-A40100 65 3299H-A40100 66 3299H-A40100 67 3299H-A40100 63 3299H-A40100 68 3299H-A40100 69 3299H-A40100 70	 5/1 5/1 5/1 5/1 5/1 5/1 5/1 5/1 5/1 5/1 5/1 5/1
	Levit® **Levit®M**			1 2 3 **4** 5 6 7 8	
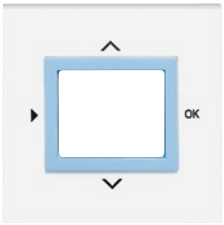	2CHX880040A0033 2CKA006410A0399 2CKA001032A0518	**Kryt pre prístroje s plávajúcim krytom** Pre termostat so spínacími hodinami, ovládač časovací komfortný Busch-Timer® alebo snímač kvality vzduchu.	**Neo®** biela / ľadová biela biela / ľadová modrá biela / ľadová zelená biela / ľadová oranžová biela / ľadová šedá grafitová / ľadová biela **Neo® Tech** oceľová / teracotta titánová / onyx oceľová / titánová onyx / titánová	 Ⓥ 3299M-A40100 01 Ⓥ 3299M-A40100 41 Ⓥ 3299M-A40100 42 Ⓥ 3299M-A40100 43 Ⓥ 3299M-A40100 44 Ⓥ 3299M-A40100 61 Ⓥ 3299M-A40100 71 Ⓥ 3299M-A40100 72 Ⓥ 3299M-A40100 73 Ⓥ 3299M-A40100 74	 5/1 5/1 5/1 5/1 5/1 5/1 5/1 5/1 5/1 5/1
	Neo® **Neo® Tech**			1 2 3 **4** 5 6 7 8	
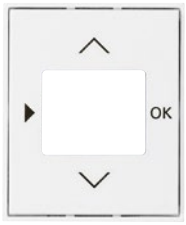	2CHX880040A0033 2CKA006410A0393 2CKA006410A0399 2CKA001032A0518	**Kryt pre prístroje s displejovým modulom** Pre termostat so spínacími hodinami, časovač Busch-Timer®, ovládač časovací komfortný Busch-Timer® alebo snímač kvality vzduchu.	**Element®** biela / ľadová biela biela / biela biela / ľadová šedá **Time®, Time® Arbo** biela / ľadová biela biela / biela titánová starostrieborná šampanská antracitová oceľová	 3299E-A40100 01 3299E-A40100 03 3299E-A40100 04 3299E-A40100 01 3299E-A40100 03 3299E-A40100 08 3299E-A40100 32 3299E-A40100 33 3299E-A40100 34 3299E-A40100 36	 5/1 5/1 5/1 5/1 5/1 5/1 5/1 5/1 5/1 5/1
	Element® **Time®** **Time® Arbo**			1 2 3 **4** 5 6 7 8	

Poznámky:
Ⓥ Výbeh – v období po 1. 3. 2024 už materiál nemusí byť dostupný.
Schéma zapojenia k snímaču kvality vzduchu – pozrite kapitolu Technické údaje.

Produkty pre vyššiu bezpečnosť

Snímač kvality vzduchu • Zásuvky FI-DOS s prúdovým chráničom

Pre prístroje / Radenie	Názov	Farba	Objedn. kód	Jednot. bal. ks	
Pre dizajn	**Technické údaje**		**Kompletnosť**		
2CHX880040A0033 2CKA006410A0393 2CKA006410A0399 2CKA001032A0518	**Kryt pre prístroje s displejovým modulom** Pre termostat so spínacími hodinami, časovač Busch-Timer®, ovládač časovací komfortný Busch-Timer® alebo snímač kvality vzduchu.	antracitová slonová kosť hliníková strieborná štúdiová biela ušľachtilá oceľ [57] zamatová biela zamatová čierna	2CKA006430A0303 2CKA006430A0304 2CKA006430A0305 2CKA006430A0306 2CKA006430A0344 2CKA006430A0388 2CKA006430A0389	10/1 10/1 10/1 10/1 10/1 10/1 10/1	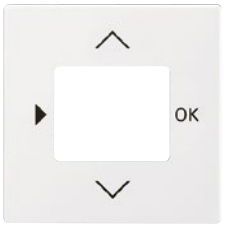
future® linear	Typové číslo: 6435-8xx		1 2 3 **4** **5** 6 7 8		
2CHX880040A0033 2CKA006410A0393 2CKA006410A0399 2CKA001032A0518	**Kryt pre prístroje s displejovým modulom** Pre termostat so spínacími hodinami, časovač Busch-Timer®, ovládač časovací komfortný Busch-Timer® alebo snímač kvality vzduchu.	antracitová slonová kosť štúdiová biela metalická šedá	2CKA006430A0303 2CKA006430A0304 2CKA006430A0306 2CKA006430A0351	10/1 10/1 10/1 10/1	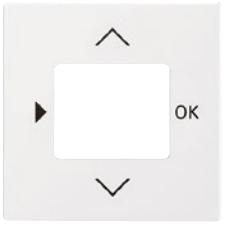
solo® **solo® carat**	Typové číslo: 6435-8xx		1 2 3 **4** **5** 6 7 8		
2CHX880040A0033 2CKA006410A0393 2CKA006410A0399 2CKA001032A0518	**Kryt pre prístroje s displejovým modulom** Pre termostat so spínacími hodinami, časovač Busch-Timer®, ovládač časovací komfortný Busch-Timer® alebo snímač kvality vzduchu.	antracitová hliníková strieborná štúdiová biela metalická šedá zamatová biela zamatová čierna	2CKA006430A0303 2CKA006430A0305 2CKA006430A0306 2CKA006430A0351 2CKA006430A0388 2CKA006430A0389	10/1 10/1 10/1 10/1 10/1 10/1	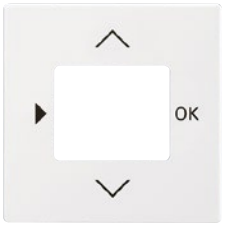
Busch-axcent®	Typové číslo: 6435-8xx		1 2 3 **4** **5** 6 7 8		
2P+PE	**Zásuvka bezpečnostná FI-DOS so vstavaným prúdovým chráničom, s clonkami** [59] Reziduálny pracovný prúd $I_{\Delta n}$: 30 mA Typ A, citlivosť na striedavý i impulzný prúd Menovitý prúd I_n: 16 A Menovitá frekvencia: 45 - 60 Hz Vybavovací čas pri 5× $I_{\Delta n}$: max. 30 ms Menovitý skratový prúd: 3 000 A Odolnosť voči impulzným prúdom: 3 000 A, 8/20 µs Stupeň ochrany krytím: IP 20 Pripájací prierez: 1,5 až 2,5 mm² Vstavaná hĺbka: 32 mm Inštalácia je možná v sústavách TN-S, TN-C, TT. K svorkám L', N' je možné pripojiť ďalšie zásuvky, ktoré budú tiež pod kontrolou prúdového chrániča.	biela	5526G-A02369 B1	1	
Swing® **Swing®L**	Bezskrutkové pripojenie vodičov. Typová rada: S3F1630 16 A, 230 V AC		1 **2** 3 4 **5** 6 7 8		
2P+PE	**Zásuvka bezpečnostná FI-DOS so vstavaným prúdovým chráničom, s clonkami, koncová alebo priebežná** [59] Reziduálny pracovný prúd $I_{\Delta n}$: 30 mA Typ A, citlivosť na striedavý i impulzný prúd Menovitý prúd I_n: 16 A Menovitá frekvencia: 45 - 60 Hz Vybavovací čas pri 5× $I_{\Delta n}$: max. 30 ms Menovitý skratový prúd: 3 000 A Odolnosť voči impulzným prúdom: 3 000 A, 8/20 µs Stupeň ochrany krytím: IP 20 Klimatická odolnosť: v súlade s STN EN 61008-1 Pripájací prierez: 1,5 až 2,5 mm² Vstavaná hĺbka: 32 mm Inštalácia je možná v sústavách TN-S, TN-C, TT. K svorkám L', N' je možné pripojiť ďalšie zásuvky, ktoré budú tiež pod kontrolou prúdového chrániča.	biela slonová kosť	5526A-A02369 B 5526A-A02369 C	1 1	
Tango®	Bezskrutkové pripojenie vodičov. 16 A, 230 V AC		1 **2** 3 4 **5** 6 7 8		

Poznámky:

[57] Imitácia kovu nástrekom na plast. Skutočný kov a imitácia kovu sa môžu vzhľadovo líšiť.

[59] Tento produkt bude dostupný pravdepodobne v 2. polroku 2024.

Schéma zapojenia k snímaču kvality vzduchu – pozrite kapitolu Technické údaje.

Schéma zapojenia k bezpečnostným zásuvkám FI-DOS – pozrite kapitolu Technické údaje.

Produkty pre vyššiu bezpečnosť

Bezpečnostné zásuvky FI-DOS s prúdovým chráničom

	Radenie	Názov	Farba	Objedn. kód	Jednot. bal. ks
	Pre dizajn	**Technické údaje**		**Kompletnosť**	
	2P+PE	**Zásuvka bezpečnostná FI-DOS so vstavaným prúdovým chráničom, s clonkami** [59)] Reziduálny pracovný prúd $I_{\Delta n}$: 30 mA Typ A, citlivosť na striedavý i impulzný prúd Menovitý prúd I_n: 16 A Menovitá frekvencia: 45 - 60 Hz Vybavovací čas pri 5× $I_{\Delta n}$: max. 30 ms Menovitý skratový prúd: 3 000 A Odolnosť voči impulzným prúdom: 3 000 A, 8/20 µs Stupeň ochrany krytím: IP 20 Pripájací prierez: 1,5 až 2,5 mm² Vstavaná hĺbka: 32 mm Inštalácia je možná v sústavách TN-S, TN-C, TT. K svorkám L', N' je možné pripojiť ďalšie zásuvky, ktoré budú tiež pod kontrolou prúdového chrániča. V prípade samostatnej inštalácie prístroja je nutné použiť **rámček s otvorom 55 × 55 mm** (3901H-A05510 ..) – pozrite kapitolu Levit®, Levit®M. V prípade inštalácie prístroja do viacnásobných kombinácií je nutné použiť štandardný rámček zodpovedajúci násobnosti (3901H-A050.0 ..). Podľa pozície zásuvky v rámčeku je potrebné použiť ešte krajný alebo stredný **kryt rámčeka s otvorom 55 × 55 mm** (3901H-A00.55 ..) – pozrite kapitolu Levit®, Levit®M. K dispozícii je tiež dvojnásobný **rámček s otvormi 55 × 55 mm** (3901H-A00.55 ..) – pozrite kapitolu Levit®, Levit®M.	biela / biela	5526H-A02369 03	1
	Levit®	Bezskrutkové pripojenie vodičov. Typový rad: S3F1630 16 A, 230 V AC		1 **2** 3 4 **5** 6 7 8	
	2P+PE	**Zásuvka bezpečnostná FI-DOS so vstavaným prúdovým chráničom, s clonkami** [59)] Reziduálny pracovný prúd $I_{\Delta n}$: 30 mA Typ A, citlivosť na striedavý i impulzný prúd Menovitý prúd I_n: 16 A Menovitá frekvencia: 45 - 60 Hz Vybavovací čas pri 5× $I_{\Delta n}$: max. 30 ms Menovitý skratový prúd: 3 000 A Odolnosť voči impulzným prúdom: 3 000 A, 8/20 µs Stupeň ochrany krytím: IP 20 Pripájací prierez: 1,5 až 2,5 mm² Vstavaná hĺbka: 32 mm Inštalácia je možná v sústavách TN-S, TN-C, TT. K svorkám L', N' je možné pripojiť ďalšie zásuvky, ktoré budú tiež pod kontrolou prúdového chrániča.	biela / biela	5526E-A02369 03	1
	Element® **Time®**	Bezskrutkové pripojenie vodičov. Typový rad: S3F1630 16 A, 230 V AC		1 **2** 3 4 **5** 6 7 8	

Poznámky:

[59)] Tento produkt bude dostupný pravdepodobne v 2. polroku 2024.

Schéma zapojenia k bezpečnostným zásuvkám FI-DOS – pozrite kapitolu Technické údaje.

Produkty pre vyššiu bezpečnosť

Bezpečnostné zásuvky FI-DOS s prúdovým chráničom

Radenie	Názov	Farba	Objedn. kód	Jednot. bal. ks	
Pre dizajn	**Technické údaje**		**Kompletnosť**		
2P+PE	**Zásuvka bezpečnostná FI-DOS so vstavaným prúdovým chráničom, s clonkami, zapustená** [26) 38) 59)]	biela	5526N-C26469 B	1	
	Reziduálny pracovný prúd $I_{\Delta n}$: 30 mA Typ A, citlivosť na striedavý i impulzný prúd Menovitý prúd I_n: 16 A Menovitá frekvencia: 45 - 60 Hz Vybavovací čas pri 5× $I_{\Delta n}$: max. 30 ms Menovitý skratový prúd: 3 000 A Odolnosť voči impulzným prúdom: 3 000 A, 8/20 µs Stupeň ochrany krytím: IP 44 Pripájací prierez: 1,5 až 2,5 mm² Vstavaná hĺbka: 27 mm Inštalácia je možná v sústavách TN-S, TN-C, TT. K svorkám L', N' je možné pripojiť ďalšie zásuvky, ktoré budú tiež pod kontrolou prúdového chrániča.				
	Bezskrutkové pripojenie vodičov. 16 A, 230 V AC		1 2 **3** 4 5 6 7 8		
2P+PE	**Zásuvka bezpečnostná FI-DOS so vstavaným prúdovým chráničom, s clonkami, nástenná** [27) 38) 59)]	biela	5526N-C26410 B	1	
	Reziduálny pracovný prúd $I_{\Delta n}$: 30 mA Typ A, citlivosť na striedavý i impulzný prúd Menovitý prúd I_n: 16 A Menovitá frekvencia: 45 - 60 Hz Vybavovací čas pri 5× $I_{\Delta n}$: max. 30 ms Menovitý skratový prúd: 3 000 A Odolnosť voči impulzným prúdom: 3 000 A, 8/20 µs Stupeň ochrany krytím: IP 44 Pripájací prierez: 1,5 až 2,5 mm² Inštalácia je možná v sústavách TN-S, TN-C, TT. K svorkám L', N' je možné pripojiť ďalšie zásuvky, ktoré budú tiež pod kontrolou prúdového chrániča.				
	Bezskrutkové pripojenie vodičov. 16 A, 230 V AC		1 2 **3** 4 5 6 7 8		
2P+PE	**Adaptér bezpečnostný FI-DOS ELGARDplus so vstavaným prúdovým chráničom, s clonkami** [59)]	biela	5526N-C02310 B	1	
	Reziduálny pracovný prúd $I_{\Delta n}$: 30 mA Typ A, citlivosť na striedavý i impulzný prúd Menovitý prúd I_n: 10 A Menovitá frekvencia: 45 - 60 Hz Vybavovací čas pri 5× $I_{\Delta n}$: max. 30 ms Menovitý skratový prúd: 3 000 A Odolnosť voči impulzným prúdom: 3 000 A, 8/20 µs Stupeň ochrany krytím: IP 20				
	Typový rad: 5526N 10 A, 230 V AC		1 2 **3** 4 5 6 7 8		

Poznámky:

[26)] Prístroj spĺňa uvedený stupeň krytia pri montáži na zvislú, hladkú a neporéznu stenu.

[27)] Pre zaistenie uvedeného stupňa krytia je nutné na krabici prístroja otvoriť odkvapový otvor smerom k zemi.

[38)] Uvedený stupeň krytia je zaistený iba pri zatvorenom viečku.

[59)] Tento produkt bude dostupný pravdepodobne v 2. polroku 2024.

Schéma zapojenia k bezpečnostným zásuvkám FI-DOS – pozrite kapitolu Technické údaje.

27

Rozvodnice a modulárne prístroje

Rozvodnice a modulárne prístroje

Rozvodnice Mistral	5
Rozvodnice UK600	8
Rozvodnice ComfortLine	10
Rozvodnice ARIA	16
Rozvodnice APO	18
Ističe	19
Prúdové chrániče	24
Zvodiče prepätia	33
Odpínače	34
Elektromery	36
Oblúkové ochrany AFDD	37
Inštalačné stýkače	38
Ostatné modulárne prístroje	41
Príslušenstvo	47

27

Rozvodnice a modulárne prístroje



Ponuka prístrojov



Rozvodnice



Modulárne ističe



Prúdové chrániče



Kombinácie istič/chránič



Zvodiče prepätia



Odpínače



Elektromery



Oblúkové ochrany AFDD



Inštalačný stýkače



Poistkové odpínače



Prepínače, skupinové spínače



Tlačidlá, ovládacie spínače



Signálne svetlá



Impulzové a inštalačné relé



Zásuvky



Zvončeky



Časové spínače



Schodiskové spínače



Súmrakové spínače



Príslušenstvo

Rozvodnice a modulárne prístroje
Rozvodnice Mistral

	Názov	Rozmery (Š × V × H)	Typové číslo	Objedn. kód	Jednot. bal. ks
Rad	**Technické údaje**				
	**Rozvodnica zapustená Mistral41F, IP 41, plné dvierka** Vrátane N/PE. Stupeň krytia: IP 41				
	4 moduly (4×1)	152 × 202 × 105 mm	Mistral41F IP41/4M	1SLM004102A1100	1
	6 modulov (6×1)	192 × 202 × 105 mm	Mistral41F IP41/6M	1SLM004102A1101	1
	8 modulov (8×1)	232 × 250 × 108 mm	Mistral41F IP41/8M	1SLM004102A1102	1
	12 modulov (12×1)	320 × 250 × 108 mm	Mistral41F IP41/12M	1SLM004102A1103	1
	18 modulov (18×1)	430 × 250 × 108 mm	Mistral41F IP41/18M	1SLM004102A1104	1
	24 modulov (12×2)	320 × 435 × 108 mm	Mistral41F IP41/24M	1SLM004102A1105	1
	36 modulov (18×2)	430 × 435 × 108 mm	Mistral41F IP41/36M	1SLM004102A1106	1
	36 modulov (12×3)	320 × 600 × 108 mm	Mistral41F IP41/36M	1SLM004102A1107	1
	48 modulov (12×4)	320 × 735 × 108 mm	Mistral41F IP41/48M	1SLM004102A1108	1
	54 modulov (18×3)	430 × 600 × 128 mm	Mistral41F IP41/54M	1SLM004102A1109	1
	72 modulov (18×4)	430 × 735 × 128 mm	Mistral41F IP41/72M	1SLM004102A1110	1
Mistral					
	**Rozvodnica zapustená Mistral41F, IP 41, priehľadné dvierka** Vrátane N/PE. Stupeň krytia: IP 41				
	4 moduly (4×1)	152 × 202 × 105 mm	Mistral41F IP41/4M	1SLM004101A1200	1
	6 modulov (6×1)	192 × 202 × 105 mm	Mistral41F IP41/6M	1SLM004101A1201	1
	8 modulov (8×1)	232 × 250 × 108 mm	Mistral41F IP41/8M	1SLM004101A1202	1
	12 modulov (12×1)	320 × 250 × 108 mm	Mistral41F IP41/12M	1SLM004101A1203	1
	18 modulov (18×1)	430 × 250 × 108 mm	Mistral41F IP41/18M	1SLM004101A1204	1
	24 modulov (12×2)	320 × 435 × 108 mm	Mistral41F IP41/24M	1SLM004101A1205	1
	36 modulov (18×2)	430 × 435 × 108 mm	Mistral41F IP41/36M	1SLM004101A1206	1
	36 modulov (12×3)	320 × 600 × 108 mm	Mistral41F IP41/36M	1SLM004101A1207	1
	48 modulov (12×4)	320 × 735 × 108 mm	Mistral41F IP41/48M	1SLM004101A1208	1
	54 modulov (18×3)	430 × 600 × 128 mm	Mistral41F IP41/54M	1SLM004101A1209	1
	72 modulov (18×4)	430 × 735 × 128 mm	Mistral41F IP41/72M	1SLM004101A1210	1
Mistral					
	**Rozvodnica nástenná Mistral41W, IP 41, plné dvierka** Vrátane N/PE. Stupeň krytia: IP 41				
	4 moduly (4×1)	100 × 233 × 96 mm	Mistral41W IP41/4M	1SPE007717F0210	1
	8 modulov (8×1)	207 × 262 × 119 mm	Mistral41W IP41/8M	1SLM004102A3102	1
	12 modulov (12×1)	297 × 262 × 119 mm	Mistral41W IP41/12M	1SLM004102A3103	1
	18 modulov (18×1)	387 × 262 × 119 mm	Mistral41W IP41/18M	1SLM004102A3104	1
	24 modulov (12×2)	297 × 387 × 119 mm	Mistral41W IP41/24M	1SLM004102A3105	1
	36 modulov (18×2)	387 × 387 × 119 mm	Mistral41W IP41/36M	1SLM004102A3106	1
	36 modulov (12×3)	297 × 512 × 119 mm	Mistral41W IP41/36M	1SLM004102A3107	1
	48 modulov (12×4)	297 × 659 × 119 mm	Mistral41W IP41/48M	1SLM004102A3108	1
	54 modulov (18×3)	387 × 512 × 119 mm	Mistral41W IP41/54M	1SLM004102A3109	1
	72 modulov (18×4)	387 × 659 × 119 mm	Mistral41W IP41/72M	1SLM004102A3110	1
Mistral					

Poznámky:
Rozvodnica Mistral je možné posúdiť ako úplný kryt pre vopred určené zariadenia PD (pokyny BB) podľa STN EN 60670-24.
Viac na **new.abb.com/low-voltage/cs/uplny-kryt**.
Rozmery sú uvádzané ako celkové (vonkajšie).

Rozvodnice a modulárne prístroje
Rozvodnice Mistral

Rad	Názov	Rozmery (Š × V × H)	Typové číslo	Objedn. kód	Jednot. bal. ks
	Technické údaje				
	Rozvodnica nástenná Mistral41W, IP 41, priehľadné dvierka				
	Vrátane N/PE.				
	Stupeň krytia: IP 41				
	4 moduly (4×1)	100 × 233 × 96 mm	Mistral41W IP41/4M	1SPE007717F0220	1
	8 modulov (8×1)	207 × 262 × 119 mm	Mistral41W IP41/8M	1SPE007717F0321	1
	12 modulov (12×1)	297 × 262 × 119 mm	Mistral41W IP41/12M	1SPE007717F0421	1
	18 modulov (18×1)	387 × 262 × 119 mm	Mistral41W IP41/18M	1SPE007717F0821	1
	24 modulov (12×2)	297 × 387 × 119 mm	Mistral41W IP41/24M	1SPE007717F0521	1
	36 modulov (12×3)	297 × 512 × 119 mm	Mistral41W IP41/36M	1SPE007717F0621	1
	36 modulov (18×2)	387 × 387 × 119 mm	Mistral41W IP41/36M	1SPE007717F0921	1
	48 modulov (12×4)	297 × 659 × 119 mm	Mistral41W IP41/48M	1SPE007717F0721	1
	54 modulov (18×3)	387 × 512 × 119 mm	Mistral41W IP41/54M	1SPE007717F1021	1
	72 modulov (18×4)	387 × 659 × 119 mm	Mistral41W IP41/72M	1SPE007717F1121	1



Mistral

	Rozvodnica nástenná Mistral65, IP 65, priehľadné dvierka				
	Vrátane N/PE.				
	Stupeň krytia: IP 65				
	4 moduly (4×1)	152 × 202 × 117 mm	Mistral65 IP65/4M	1SL1200A00	1
	8 modulov (8×1)	232 × 250 × 155 mm	Mistral65 IP65/8M	1SLM006501A1201	1
	12 modulov (12×1)	320 × 250 × 155 mm	Mistral65 IP65/12M	1SLM006501A1202	1
	18 modulov (18×1)	430 × 250 × 155 mm	Mistral65 IP65/18M	1SLM006502A1203	1
	24 modulov (12×2)	320 × 435 × 155 mm	Mistral65 IP65/24M	1SLM006502A1204	1
	36 modulov (18×2)	430 × 435 × 155 mm	Mistral65 IP65/36M	1SLM006501A1205	1
	36 modulov (12×3)	320 × 600 × 155 mm	Mistral65 IP65/36M	1SLM006501A1206	1
	48 modulov (12×4)	320 × 735 × 155 mm	Mistral65 IP65/48M	1SLM006501A1207	1
	54 modulov (18×3)	430 × 600 × 155 mm	Mistral65 IP65/54M	1SLM006501A1208	1
	72 modulov (18×4)	430 × 735 × 155 mm	Mistral65 IP65/72M	1SLM006501A1209	1



Mistral

	Rozvodnica nástenná Mistral65H, IP 65, priehľadné dvierka				
	Na vonkajšie použitie.				
	UV stabilita, odolnosť proti prachu a soli.				
	Bez N/PE svoriek.				
	Stupeň krytia: IP 65				
	Mechanická odolnosť: IK 10				
	4 moduly (4×1)	152 × 202 × 117 mm	Mistral 65H IP65/4M	1SLM006500A2210	1
	8 modulov (8×1)	232 × 250 × 154 mm	Mistral 65H IP65/8M	1SLM006500A2211	1
	12 modulov (12×1)	320 × 250 × 155 mm	Mistral 65H IP65/12M	1SLM006500A2212	1
	18 modulov (18×1)	430 × 250 × 155 mm	Mistral 65H IP65/18M	1SLM006500A2213	1
	24 modulov (12×2)	320 × 435 × 155 mm	Mistral 65H IP65/24M	1SLM006500A2214	1
	36 modulov (18×2)	430 × 435 × 155 mm	Mistral 65H IP65/36M	1SLM006500A2215	1
	36 modulov (12×3)	320 × 600 × 155 mm	Mistral 65H IP65/36M	1SLM006500A2216	1
	48 modulov (12×4)	320 × 735 × 155 mm	Mistral 65H IP65/48M	1SLM006500A2217	1
	54 modulov (18×3)	430 × 600 × 155 mm	Mistral 65H IP65/54M	1SLM006500A2218	1
	72 modulov (18×4)	430 × 735 × 155 mm	Mistral 65H IP65/72M	1SLM006500A2219	1



Odporúčaná konfigurácia skrutkovej svorky N, PE a držiaka –
pozrite prospekt **Rozvodnice Mistral, UK600 a ComfortLine**, strana 1/31.

Mistral Príslušenstvo zhodné s rozvodnicami Mistral65.

Poznámky:
Rozvodnica Mistral je možné posúdiť ako úplný kryt pre vopred určené zariadenia PD (pokyny BB) podľa STN EN 60670-24.
Viac na **new.abb.com/low-voltage/cs/uplny-kryt**.
Rozmery sú uvádzané ako celkové (vonkajšie).

Rozvodnice a modulárne prístroje
Rozvodnice Mistral

	Rad	Názov	Rozmery (Š × V × H)	Typové číslo	Objedn. kód	Jednot. bal. ks
		Technické údaje				
		**Držiaky svoriek**				
		8M/rad, veľkosť 11		TB08	1SPE007715F0751	1
		12M/rad, veľkosť 16		TB12	1SPE007715F0752	1
		18M/rad, veľkosť 22		TB18	1SPE007715F0753	1
	Mistral					
		Svorky N skrutkové				
		Maximálny prúd: 100 A				
		6 svorek – 3×16mm² + 3×6mm², veľkosť 3		NK/S06	1SPE007715F0731	1
		11 svorek – 5×16mm² + 6×6mm², veľkosť 5		NK/S11	1SPE007715F0732	1
		16 svorek – 7×16mm² + 9×6mm², veľkosť 7		NK/S16	1SPE007715F0733	1
		21 svorek – 9×16mm² + 12×6mm², veľkosť 9		NK/S21	1SPE007715F0734	1
		26 svorek – 11×16mm² + 15×6mm², veľkosť 11		NK/S26	1SPE007715F0735	1
	Mistral					
		Svorky PE skrutkové				
		Maximálny prúd: 100 A				
		6 svorek – 3×16mm² + 3×6mm², veľkosť 3		PEK/S06	1SPE007715F0741	1
		11 svorek – 5×16mm² + 6×6mm², veľkosť 5		PEK/S11	1SPE007715F0742	1
		16 svorek – 7×16mm² + 9×6mm², veľkosť 7		PEK/S16	1SPE007715F0743	1
		21 svorek – 9×16mm² + 12×6mm², veľkosť 9		PEK/S21	1SPE007715F0744	1
		26 svorek – 11×16mm² + 15×6mm², veľkosť 11		PEK/S26	1SPE007715F0745	1
	Mistral					

Odporúčaná konfigurácia skrutkovej svorky N, PE a držiaka pre rozvodnice Mistral65H

Rozvodnice Mistral65H Objedn. kód	Počet modulov	Počet radov	Odporúčaná konfigurácia skrutkovej svorky N, PE a držiaka
1SLM006500A2210	4	1	
1SLM006500A2211	8	1	1× TB08 + 1× NK/S06 + 1× PEK/S06
1SLM006500A2212	12	1	1× TB12 + 1× NK/S11 + 1× PEK/S11
1SLM006500A2213	18	1	1× TB18 + 1× NK/S16 + 1× PEK/S16
1SLM006500A2214	24	2	2× TB12 + 1× NK/S21 + 1× PEK/S21
1SLM006500A2215	36	2	1× TB18 + 1× NK/S26 + 1× PEK/S26
1SLM006500A2216	36	3	2× TB12 + 1× NK/S21 + 1× PEK/S21
1SLM006500A2217	48	4	2× TB12 + 1× NK/S26 + 1× PEK/S26
1SLM006500A2218	54	3	1× TB18 + 1× NK/S26 + 1× PEK/S26
1SLM006500A2219	72	4	1× TB18 + 1× NK/S26 + 1× PEK/S26

Poznámky:
Rozvodnica Mistral je možné posúdiť ako úplný kryt pre vopred určené zariadenia PD (pokyny BB) podľa STN EN 60670-24.
Viac na **new.abb.com/low-voltage/cs/uplny-kryt**.
Rozmery sú uvádzané ako celkové (vonkajšie).

Rozvodnice a modulárne prístroje

Rozvodnice UK600

	Názov	Rozmery (Š × V × H)	Typové číslo	Objedn. kód	Jednot. bal. ks	
Rad	**Technické údaje**					
	Rozvodnica zapustená UK600, IP 30, plechové plné dvierka, skrutkové svorky Vrátane N/PE. Stupeň krytia: IP 30 Farba: biela RAL 9016					
	12 modulov (12×1)	367 × 355 × 95 mm	UK612E2	2CPX077840R9999	1	
	24 modulov (12×2)	367 × 480 × 95 mm	UK624E3	2CPX077841R9999	1	
	36 modulov (12×3)	367 × 605 × 95 mm	UK636E3	2CPX077842R9999	1	
	48 modulov (12×4)	367 × 730 × 95 mm	UK648E3	2CPX077843R9999	1	
	60 modulov (12×5)	367 × 855 × 95 mm	UK660E3	2CPX077844R9999	1	
UK600						
	Rozvodnica zapustená UK600, IP 30, plechové plné dvierka, bezskrutkové svorky Vrátane N/PE. Stupeň krytia: IP 30 Farba: biela RAL 9016					
	12 modulov (12×1)	367 × 355 × 95 mm	UK612N2	2CPX031369R9999	1	
	24 modulov (12×2)	367 × 480 × 95 mm	UK624N3	2CPX031370R9999	1	
	36 modulov (12×3)	367 × 605 × 95 mm	UK636N3	2CPX031371R9999	1	
	48 modulov (12×4)	367 × 730 × 95 mm	UK648N3	2CPX031372R9999	1	
	60 modulov (12×5)	367 × 855 × 95 mm	UK660N4	2CPX031373R9999	1	
UK600						
	Rozvodnica multimediálna zapustená UK600, IP 30, plechové dvierka s vetracími otvormi Stupeň krytia: IP 30 Farba: biela RAL 9016					
	3 montážne rady	367 × 605 × 95 mm	UK636MV	2CPX031384R9999	1	
	4 montážne rady	367 × 730 × 95 mm	UK648MV	2CPX031385R9999	1	
	5 montážnych radov	367 × 855 × 95 mm	UK660MV	2CPX031386R9999	1	
UK600						
	Rozvodnica multimediálna zapustená UK600, IP 30, plechové dvierka s vetracími otvormi Wi-Fi Stupeň krytia: IP 30 Farba: biela RAL 9016					
	3 montážne rady	605 × 367 × 95 mm	UK636MW	2CPX031387R9999	1	
	4 montážne rady	730 × 367 × 95 mm	UK648MW	2CPX031388R9999	1	
	5 montážnych radov	855 × 367 × 95 mm	UK660MW	2CPX031389R9999	1	
UK600						
	Montážna súprava na upevnenie v dutej stene Na úpravu rozvodníc na zapustenú montáž na rozvodnice UK600 pre zabudovanie do dutej steny. Súčasťou dodávky je typový štítok a 20 káblových viazacích pások. Hrúbka steny: min. 8 mm, max. 35 mm 4 ks			2CPX031434R9999	1	
UK600	Typové číslo: UZ91P4					

Poznámky:
Rozvodnica UK600 je možné posúdiť ako úplný kryt pre vopred určené zariadenia PD (pokyny BB) podľa STN EN 60670-24.
Viac na **new.abb.com/low-voltage/cs/uplny-kryt**.
Rozmery sú uvádzané ako celkové (vonkajšie).

Rozvodnice a modulárne prístroje

Rozvodnice UK600

	Rad	Názov	Rozmery (Š × V × H)	Typové číslo	Objedn. kód	Jednot. bal. ks
		Technické údaje				
		**Kanál prepojovací** Pre horizontálne a vertikálne umiestnenie rozvodníc a ich vodičové prepojenie.		UZB2	2CPX031408R9999	1
	UK600					
		**Súprava na montáž na povrch** Na montáž na stenu alebo čiastočné zapustenie do steny. Vopred vyznačené reliéfne vylamovacie body. Vhodná iba pre štandardné dvierka.				
		pre 1-radovú rozvodnicu UK61...		AP612	2CPX031402R9999	1
		pre 2-radovú rozvodnicu UK62...		AP624	2CPX031403R9999	1
		pre 3-radovú rozvodnicu UK63...		AP636	2CPX031404R9999	1
		pre 4-radovú rozvodnicu UK64...		AP648	2CPX031405R9999	1
	UK600	pre 5-radovú rozvodnicu UK66...		AP660	2CPX031406R9999	1
		**Dizajn dverí rozvodnice typu "Zrkadlo"** Zostava sa skladá z rámu z lešteného hliníka a vložky typu "Zrkadlo".				
		pre 2-radovú rozvodnicu UK62...	rám:	BL620D	2CPX031794R9999	1
			vložka:	UZD622	2CPX031764R9999	1
		pre 3-radovú rozvodnicu UK63...	rám:	BL630D	2CPX031795R9999	1
			vložka:	UZD632	2CPX031770R9999	1
		pre 4-radovú rozvodnicu UK64...	rám:	BL640D	2CPX031796R9999	1
			vložka:	UZD642	2CPX031776R9999	1
		pre 5-radovú rozvodnicu UK66...	rám:	BL650D	2CPX031797R9999	1
			vložka:	UZD652	2CPX031782R9999	1
		Ďalšie možnosti designu dverí rozvodníc sú: • vložka obrazová • vložka typu "nástenka" - šedá plsť so špendlíkmi • vložka vzhľadu nerezovej ocele • vložka vzhľadu dreva s 5 magnetickými úchytkami				
	UK600	• vložka LED panel s podsvietením				

Poznámky:

Rozvodnice a modulárne prístroje
Rozvodnice ComfortLine

	Názov	Rozmery (Š × V × H)	Typové číslo	Objedn. kód	Jednot. bal. ks	
Rad	**Technické údaje**					
	Rozvodnica nástenná ComfortLine, IP 44, oceľové plné dvierka Vrátane N/PE kombinácia skrutkových a pružinových svoriek. Počet stĺpcov rozvodnice: 1 (1-krídlové dvere) Rozstup medzi lištami DIN: **125 mm** Menovité prevádzkové napätie: 400 V AC, 50/60 Hz Menovitý prúd: 125 A Stupeň krytia: IP 44. Farba: RAL 9016					
ComfortLine	72 modulov (6 radov)	300 × 950 × 160 mm	CA16V	N 2CPX052183R9999	1	
	Rozvodnica nástenná ComfortLine, IP 44, oceľové plné dvierka Vrátane N/PE kombinácia skrutkových a pružinových svoriek. Počet stĺpcov rozvodnice: 2 (1-krídlové dvere) Rozstup medzi lištami DIN: **125 mm** Menovité prevádzkové napätie: 400 V AC, 50/60 Hz Menovitý prúd: 125 A Stupeň krytia: IP 44 Farba: RAL 9016					
	72 modulov (3 rady)	550 × 500 × 160 mm	CA23V	N 2CPX052184R9999	1	
	96 modulov (4 rady)	550 × 650 × 160 mm	CA24V	N 2CPX052185R9999	1	
	120 modulov (5 radov)	550 × 800 × 160 mm	CA25V	N 2CPX052186R9999	1	
	144 modulov (6 radov)	550 × 950 × 160 mm	CA26V	N 2CPX052187R9999	1	
	168 modulov (7 radov)	550 × 1 100 × 160 mm	CA27V	N 2CPX052188R9999	1	
	192 modulov (8 radov)	550 × 1 250 × 160 mm	CA28V	N 2CPX052189R9999	1	
ComfortLine						
	Rozvodnica nástenná ComfortLine, IP 44, oceľové plné dvierka Vrátane N/PE kombinácia skrutkových a pružinových svoriek. Počet stĺpcov rozvodnice: 3 (2-krídlové dvere) Rozstup medzi lištami DIN: **125 mm** Menovité prevádzkové napätie: 400 V AC, 50/60 Hz Menovitý prúd: 125 A Stupeň krytia: IP 44 Farba: RAL 9016					
	144 modulov (4 rady)	800 × 650 × 160 mm	CA34V	N 2CPX052190R9999	1	
	180 modulov (5 radov)	800 × 800 × 160 mm	CA35V	N 2CPX052191R9999	1	
	216 modulov (6 radov)	800 × 950 × 160 mm	CA36V	N 2CPX052192R9999	1	
	252 modulov (7 radov)	800 × 1 100 × 160 mm	CA37V	N 2CPX052193R9999	1	
	288 modulov (8 radov)	800 × 1 250 × 160 mm	CA38V	N 2CPX052194R9999	1	
ComfortLine						
	Rozvodnica nástenná ComfortLine, IP 44, oceľové plné dvierka Vrátane N/PE kombinácia skrutkových a pružinových svoriek. Počet stĺpcov rozvodnice: 4 (2-krídlové dvere) Rozstup medzi lištami DIN: **125 mm** Menovité prevádzkové napätie: 400 V AC, 50/60 Hz Menovitý prúd: 125 A Stupeň krytia: IP 44. Farba: RAL 9016					
ComfortLine	240 modulov (5 radov)	1 050 × 800 × 160 mm	CA45V	N 2CPX052195R9999	1	

Poznámky:
Výrobky spĺňajú STN EN 61439-1, STN EN 61439-3 a nie sú určené pre montáž podľa STN EN 60670-24 teda Úplného krytu.
Pre rozvodnice s montážou pod omietku (zapustenú montáž, zabudovanie do dutej steny) použite typ U.
Rozmery sú uvádzané ako celkové (vonkajšie).
N Novinka

Rozvodnice a modulárne prístroje

Rozvodnice ComfortLine

	Názov	Rozmery (Š × V × H)	Typové číslo	Objedn. kód	Jednot. bal. ks
Rad	**Technické údaje**				
	**Rozvodnice nástěnná U Compact Multimediální, IP 30, ocelová dvířka s větracími otvory a plastovými vložkami, Wi-Fi** Vrátane N/PE kombinácia skrutkových a pružinových svoriek. Počet stĺpcov rozvodnice: 2 (1-krídlové dvere, prostor pro multimediální část vpravo) Rozstup medzi lištami DIN: **125 mm** Menovité prevádzkové napätie: 400 V AC, 50/60 Hz Menovitý prúd: 125 A Stupeň krytia: IP 30 Farba: RAL 9016				
	72 modulov (6 radov)	550 × 950 × 160 mm	CA26VMW	N 2CPX052222R9999	1
	84 modulov (7 radov)	550 × 1 100 × 160 mm	CA27VMW	N 2CPX052223R9999	1
	96 modulov (8 radov)	550 × 1 250 × 160 mm	CA28VMW	N 2CPX052224R9999	1
ComfortLine					
	**Rozvodnica nástenná ComfortLine, IP 44, oceľové plné dvierka** Vrátane N/PE kombinácia skrutkových a pružinových svoriek. Počet stĺpcov rozvodnice: 1 (1-krídlové dvere) Rozstup medzi lištami DIN: **150 mm** Menovité prevádzkové napätie: 400 V AC, 50/60 Hz Menovitý prúd: 125 A Stupeň krytia: IP 44 Farba: RAL 9016				
	72 modulov (6 radov)	300 × 1 100 × 160 mm	CA17R	N 2CPX052232R9999	1
	120 modulov (6 radov)	300 × 1 250 × 160 mm	CA18R	N 2CPX052233R9999	1
ComfortLine					
	**Rozvodnica nástenná ComfortLine, IP 44, oceľové plné dvierka** Vrátane N/PE kombinácia skrutkových a pružinových svoriek. Počet stĺpcov rozvodnice: 2 (1-krídlové dvere) Rozstup medzi lištami DIN: **150 mm** Menovité prevádzkové napätie: 400 V AC, 50/60 Hz Menovitý prúd: 125 A Stupeň krytia: IP 30 Farba: RAL 9016				
	72 modulov (3 rady)	550 × 650 × 160 mm	CA24R	N 2CPX052235R9999	1
	96 modulov (4 rady)	550 × 800 × 160 mm	CA25R	N 2CPX052236R9999	1
	120 modulov (5 radov)	550 × 950 × 160 mm	CA26R	N 2CPX052237R9999	1
	144 modulov (6 radov)	550 × 1 100 × 160 mm	CA27R	N 2CPX052238R9999	1
	168 modulov (7 radov)	550 × 1 250 × 160 mm	CA28R	N 2CPX052239R9999	1
ComfortLine					

Poznámky:
Výrobky spĺňajú STN EN 61439-1, STN EN 61439-3 a nie sú určené pre montáž podľa STN EN 60670-24 teda Úplného krytu.
Pre rozvodnice s montážou pod omietku (zapustenú montáž, zabudovanie do dutej steny) použite typ U.
Rozmery sú uvádzané ako celkové (vonkajšie).
N Novinka

Rozvodnice a modulárne prístroje
Rozvodnice ComfortLine

	Názov	Rozmery (Š × V × H)	Typové číslo	Objedn. kód	Jednot. bal. ks	
Rad	**Technické údaje**					
	Rozvodnica nástenná ComfortLine, IP 44, oceľové plné dvierka Vrátane N/PE kombinácia skrutkových a pružinových svoriek. Počet stĺpcov rozvodnice: 3 (2-krídlové dvere) Rozstup medzi lištami DIN: **150 mm** Menovité prevádzkové napätie: 400 V AC, 50/60 Hz Menovitý prúd: 125 A Stupeň krytia: IP 44 Farba: RAL 9016					
	108 modulov (3 rady)	800 × 650 × 160 mm	CA34R	N 2CPX052240R9999	1	
	144 modulov (4 rady)	800 × 800 × 160 mm	CA35R	N 2CPX052241R9999	1	
	180 modulov (5 radov)	800 × 950 × 160 mm	CA36R	N 2CPX052242R9999	1	
	216 modulov (6 radov)	800 × 1 100 × 160 mm	CA37R	N 2CPX052243R9999	1	
	252 modulov (7 radov)	800 × 1 250 × 160 mm	CA38R	N 2CPX052244R9999	1	
ComfortLine						
	Rozvodnica nástenná ComfortLine, IP 44, oceľové plné dvierka Vrátane N/PE kombinácia skrutkových a pružinových svoriek. Počet stĺpcov rozvodnice: 4 (2-krídlové dvere) Rozstup medzi lištami DIN: **150 mm** Menovité prevádzkové napätie: 400 V AC, 50/60 Hz Menovitý prúd: 125 A Stupeň krytia: IP 44 Farba: RAL 9016					
	192 modulov (4 rady)	1 050 × 800 × 160 mm	CA45R	N 2CPX052245R9999	1	
ComfortLine						

Poznámky:
Výrobky spĺňajú STN EN 61439-1, STN EN 61439-3 a nie sú určené pre montáž podľa STN EN 60670-24 teda Úplného krytu.
Pre rozvodnice s montážou pod omietku (zapustenú montáž, zabudovanie do dutej steny) použite typ U.
Rozmery sú uvádzané v milimetroch.
N Novinka

Rozvodnice a modulárne prístroje

Rozvodnice ComfortLine

	Názov	Rozmery (Š × V × H)		Typové číslo	Objedn. kód	Jednot. bal. ks
	Rad	**Technické údaje**				
	**Rozvodnica zapustená U Compact, IP 31, oceľové plné dvierka** Vrátane N/PE kombinácia skrutkových a pružinových svoriek. Počet stĺpcov rozvodnice: 1 (1-krídlové dvere) Rozstup medzi lištami DIN: **125 mm** Menovité prevádzkové napätie: 400 V AC, 50/60 Hz Menovitý prúd: 125 A Stupeň krytia: IP 31 Farba: RAL 9016					
		Vnútorný výrez pre montáž (mm) (Š × V × H)	Vonkajší rozmer skrine (mm) (Š × V × H)			
	72 modulov (6 radov)	310 × 984 × 120	354 × 994 × 27	U61	N 2CPX030110R9999	1
	ComfortLine					
	**Rozvodnica nástenná U Compact, IP 31, oceľové plné dvierka** Vrátane N/PE kombinácia skrutkových a pružinových svoriek. Počet stĺpcov rozvodnice: 2 (1-krídlové dvere) Rozstup medzi lištami DIN: **125 mm** Menovité prevádzkové napätie: 400 V AC, 50/60 Hz Menovitý prúd: 125 A Stupeň krytia: IP 31 Farba: RAL 9016					
		Vnútorný výrez pre montáž (mm) (Š × V × H)	Vonkajší rozmer skrine (mm) (Š × V × H)			
	72 modulov (3 rady)	560 × 534 × 120	604 × 544 × 27	U32	N 2CPX030100R9999	1
	96 modulov (4 rady)	560 × 684 × 120	604 × 694 × 27	U42	N 2CPX030102R9999	1
	120 modulov (5 radov)	560 × 834 × 120	604 × 844 × 27	U52	N 2CPX030105R9999	1
	144 modulov (6 radov)	560 × 984 × 120	604 × 994 × 27	U62	N 2CPX030111R9999	1
	168 modulov (7 radov)	560 × 1 134 × 120	604 × 1 144 × 27	U72	N 2CPX030114R9999	1
	ComfortLine					
	**Rozvodnica nástenná U Compact, IP 31, oceľové plné dvierka** Vrátane N/PE kombinácia skrutkových a pružinových svoriek. Počet stĺpcov rozvodnice: 3 (2-krídlové dvere) Rozstup medzi lištami DIN: **125 mm** Menovité prevádzkové napätie: 400 V AC, 50/60 Hz Menovitý prúd: 125 A Stupeň krytia: IP 31 Farba: RAL 9016					
		Vnútorný výrez pre montáž (mm) (Š × V × H)	Vonkajší rozmer skrine (mm) (Š × V × H)			
	144 modulov (4 rady)	810 × 684 × 120	854 × 694 × 27	U43	N 2CPX030103R9999	1
	180 modulov (5 radov)	810 × 834 × 120	854 × 844 × 27	U53	N 2CPX030107R9999	1
	216 modulov (6 radov)	810 × 984 × 120	854 × 994 × 27	U63	N 2CPX071787R9999	1
	ComfortLine					

Poznámky:
Výrobky spĺňajú STN EN 61439-1, STN EN 61439-3 a nie sú určené pre montáž podľa STN EN 60670-24 teda Úplného krytu.
Pre nástennú montáž použite typ CA.
Rozmery sú uvádzané v milimetroch.
N Novinka

Rozvodnice a modulárne prístroje
Rozvodnice ComfortLine

Rad	Názov	Rozmery (Š × V × H)		Typové číslo	Objedn. kód	Jednot. bal. ks
	Technické údaje					
	Rozvodnica zapustená U Compact, IP 31, oceľové plné dvierka Vrátane N/PE kombinácia skrutkových a pružinových svoriek. Počet stĺpcov rozvodnice: 4 (2-krídlové dvere) Rozstup medzi lištami DIN: **125 mm** Menovité prevádzkové napätie: 400 V AC, 50/60 Hz Menovitý prúd: 125 A Stupeň krytia: IP 31 Farba: RAL 9016					
		Vnútorný výrez pre montáž (mm) (Š × V × H)	Vonkajší rozmer skrine (mm) (Š × V × H)			
	240 modulov (5 radov)	1 060 × 834 × 120	1 104 × 844 × 27	U54	N 2CPX071784R9999	1



ComfortLine

	Rozvodnica nástenná U Compact Multimediálna, IP 30, oceľové dvierka s ventiláciou a plastovou vložkou, Wi-Fi Vrátane N/PE kombinácia skrutkových a pružinových svoriek. Počet stĺpcov rozvodnice: 2 (1-krídlové dvere, priestor pre multimediálnu časť vpravo) Rozstup medzi lištami DIN: **125 mm** Menovité prevádzkové napätie: 400 V AC, 50/60 Hz Menovitý prúd: 125 A Stupeň krytia: IP 30 Farba: RAL 9016					
		Vnútorný výrez pre montáž (mm) (Š × V × H)	Vonkajší rozmer skrine (mm) (Š × V × H)			
	48 modulov (4 rady)	574 × 574 × 140	604 × 694 × 27	U42MMW	N 2CPX030683R9999	1
	60 modulov (5 radov)	574 × 824 × 140	604 × 844 × 27	U52MMW	N 2CPX030684R9999	1
	72 modulov (6 radov)	574 × 974 × 140	604 × 944 × 27	U62MMW	N 2CPX030685R9999	1



ComfortLine

	Rozvodnica zapustená U Compact, IP 31, oceľové plné dvierka Vrátane N/PE kombinácia skrutkových a pružinových svoriek. Počet stĺpcov rozvodnice: 1 (1-krídlové dvere) Rozstup medzi lištami DIN: **150 mm** Menovité prevádzkové napätie: 400 V AC, 50/60 Hz Menovitý prúd: 125 A Stupeň krytia: IP 31 Farba: RAL 9016					
		Vnútorný výrez pre montáž (mm) (Š × V × H)	Vonkajší rozmer skrine (mm) (Š × V × H)			
	60 modulov (5 radov)	310 × 984 × 120	354 × 994 × 27	U61R5	N 2CPX071715R9999	1



ComfortLine

Poznámky:
Výrobky spĺňajú STN EN 61439-1, STN EN 61439-3 a nie sú určené pre montáž podľa STN EN 60670-24 teda Úplného krytu.
Pre nástennú montáž použite typ CA.
Rozmery sú uvádzané v milimetroch.
N Novinka

Rozvodnice a modulárne prístroje

Rozvodnice ComfortLine

	Názov	Rozmery (Š × V × H)		Typové číslo	Objedn. kód	Jednot. bal. ks
	Rad	**Technické údaje**				
	**Rozvodnice nástenná U Compact, IP 31, oceľové plné dvierka** Vrátane N/PE kombinácia skrutkových a pružinových svoriek. Počet stĺpcov rozvodnice: 2 (1-krídlové dvere) Rozstup medzi lištami DIN: **150 mm** Menovité prevádzkové napätie: 400 V AC, 50/60 Hz Menovitý prúd: 125 A Stupeň krytia: IP 31 Farba: RAL 9016					
	72 modulov (3 rady)	Vnútorný výrez pre montáž (mm) (Š × V × H) 560 × 684 × 120	Vonkajší rozmer skrine (mm) (Š × V × H) 604 × 694 × 27	U42R3	N 2CPX071709R9999	1
	96 modulov (4 rady)	560 × 834 × 120	604 × 844 × 27	U52R4	N 2CPX071712R9999	1
	120 modulov (5 radov)	560 × 984 × 120	604 × 994 × 27	U62R5	N 2CPX071716R9999	1
	144 modulov (6 radov)	560 × 1 134× 120	604 × 1 144 × 27	U72R6	N 2CPX071718R9999	1
	ComfortLine					
	**Rozvodnice nástenná U Compact, IP 31, oceľové plné dvierka** Vrátane N/PE kombinácia skrutkových a pružinových svoriek. Počet stĺpcov rozvodnice: 3 (2-krídlové dvere) Rozstup medzi lištami DIN: **150 mm** Menovité prevádzkové napätie: 400 V AC, 50/60 Hz Menovitý prúd: 125 A Stupeň krytia: IP 31 Farba: RAL 9016					
	108 modulov (3 rady)	Vnútorný výrez pre montáž (mm) (Š × V × H) 810 × 684 × 120	Vonkajší rozmer skrine (mm) (Š × V × H) 854 × 694 × 27	U43R3	N 2CPX071710R9999	1
	144 modulov (4 rady)	810 × 834 × 120	854 × 844 × 27	U53R4	N 2CPX071713R9999	1
	180 modulov (5 radov)	810 × 984 × 120	854 × 994 × 27	U63R5	N 2CPX071717R9999	1
	216 modulov (6 radov)	810 × 1 134 × 120	854 × 1 144 × 27	U73R6	N 2CPX071719R9999	1
	ComfortLine					
	**Rozvodnica zapustená U Compact, IP 31, oceľové plné dvierka** Vrátane N/PE kombinácia skrutkových a pružinových svoriek. Počet stĺpcov rozvodnice: 4 (2-krídlové dvere) Rozstup medzi lištami DIN: **150 mm** Menovité prevádzkové napätie: 400 V AC, 50/60 Hz Menovitý prúd: 125 A Stupeň krytia: IP 31 Farba: RAL 9016					
	192 modulov (4 rady)	Vnútorný výrez pre montáž (mm) (Š × V × H) 1 060 × 834 × 120	Vonkajší rozmer skrine (mm) (Š × V × H) 1 104 × 844 × 27	U54R4	N 2CPX071714R9999	1
	ComfortLine					
	**Sada montážna pre upevnenie v dutej stene** Určená pre skrine U pre zapustenú montáž (hrúbka steny min. 14 mm, max. 58 mm).			ZKV200P4	N 2CPX062446R9999	1
	ComfortLine					

Poznámky:
N Novinka

Rozvodnice a modulárne prístroje

Rozvodnice ARIA

	Názov	Rozmery (Š × V × H)	Objedn. kód	Jednot. bal. ks	
Rad	**Technické údaje**				
	Rozvodnica ARIA Rad univerzálnych polyesterových rozvodníc v 7 veľkostiach. Zapuzdrenie je vybavené 4 závitovanými stĺpikmi a svorníkmi pre montážnu dosku alebo pre inštaláciu montážneho rámu. Rozvodnice odolávajú teplotám až do 70 °C v nepretržitom používaní (špičkové teploty až 130 °C). Samozhášavé a bez halogénov. Polyester vystužený sklenými vláknami. 1-, 2- a 3-bodový uzatvárací mechanizmus. Montáž na stenu, stožiar, podporný rám alebo základňu (kov alebo betón). Stupeň krytia: IP 65/66. Mechanická odolnosť: IK 10 Menovité izolačné napätie U_i: 1 000 V AC, 1 500 V DC Farba: RAL 7035				
	ARIA 32, IP 65, 1-bodová	315 × 215 × 170 mm	N 831025	1	
	ARIA 43, IP 65, 1-bodová	415 × 315 × 170 mm	N 831035	1	
	ARIA 54, IP 66, 3-bodová	514 × 415 × 230 mm	N 831052	1	
	ARIA 64, IP 66, 3-bodová	615 × 415 × 230 mm	N 831065	1	
	ARIA 75, IP 66, 3-bodová	735 × 535 × 270 mm	N 831081	1	
	ARIA 86, IP 66, 3-bodová	835 × 635 × 300 mm	N 831098	1	
ARIA	ARIA 108, IP 66, 3-bodová	1 035 × 835 × 300 mm	N 831112	1	
	Doska montážna ARIA				
	Doska montážna ARIA 32, kovová pozink, hrúbka 2 mm		N 831026	1	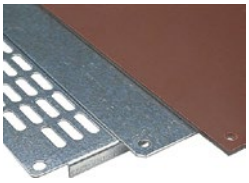
	Doska montážna ARIA 32, pertinax, hrúbka 5 mm		N 831027	1	
	Doska montážna ARIA 43, kovová pozink, hrúbka 2 mm		N 831037	1	
	Doska montážna ARIA 43, pertinax, hrúbka 5 mm		N 831038	1	
	Doska montážna ARIA 54, kovová pozink, hrúbka 2 mm		N 831053	1	
	Doska montážna ARIA 54, pertinax, hrúbka 5 mm		N 831054	1	
	Doska montážna ARIA 64, kovová pozink, hrúbka 2 mm		N 831066	1	
	Doska montážna ARIA 64, pertinax, hrúbka 5 mm		N 831067	1	
	Doska montážna ARIA 75, kovová pozink, hrúbka 2 mm		N 831082	1	
	Doska montážna ARIA 75, pertinax, hrúbka 5 mm		N 831083	1	
	Doska montážna ARIA 86, kovová pozink, hrúbka 2 mm		N 831099	1	
	Doska montážna ARIA 86, pertinax, hrúbka 5 mm		N 831100	1	
	Doska montážna ARIA 108, kovová pozink, hrúbka 2 mm		N 831113	1	
	Doska montážna ARIA 108, pertinax, hrúbka 5 mm		N 831114	1	
ARIA					
	Rám montážny ARIA				
	Rám montážny ARIA 32 DIN 2×6mod.		N 831030	1	
	Rám montážny ARIA 43 DIN 2×12mod.		N 831041	1	
	Rám montážny ARIA 54 DIN 3×18mod.		N 831057	1	
	Rám montážny ARIA 64 DIN 3×18mod.		N 831070	1	
	Rám montážny ARIA 75 DIN 4×22mod.		N 831086	1	
	Rám montážny ARIA 86 DIN 4×24mod.		N 831103	1	
	Rám montážny ARIA 108 DIN 5×36mod.		N 831117	1	
ARIA					
	Doska krycia ARIA				
	Doska krycia ARIA 32, plná		N 831028	1	
	Doska krycia ARIA 32, dierovaná, 12mod.		N 831029	1	
	Doska krycia ARIA 43, plná		N 831039	1	
	Doska krycia ARIA 43, dierovaná, 24mod.		N 831040	1	
	Doska krycia ARIA 54, plná		N 831055	1	
	Doska krycia ARIA 54, dierovaná, 54mod.		N 831056	1	
	Doska krycia ARIA 64, plná		N 831068	1	
	Doska krycia ARIA 64, dierovaná, 54mod.		N 831069	1	
	Doska krycia ARIA 75, plná		N 831084	1	
	Doska krycia ARIA 75, dierovaná, 88mod.		N 831085	1	
	Doska krycia ARIA 86, plná		N 831101	1	
	Doska krycia ARIA 86, dierovaná, 96mod.		N 831102	1	
	Doska krycia ARIA 108, plná		N 831115	1	
	Doska krycia ARIA 108, dierovaná, 180mod.		N 831116	1	
ARIA					

Poznámky:
N Novinka

Rozvodnice a modulárne prístroje

Rozvodnice ARIA

	Rad	Názov Technické údaje	Rozmery (Š × V × H)	Objedn. kód	Jednot. bal. ks
	ARIA	**Pánty pre dosku kryciu ARIA** Sada 2 ks.		N 831010	1
	ARIA	**Závesy montážne ARIA** Z kovového nerezu. Sada 4 ks.		N 831000	1
	ARIA	**Závesy montážne ARIA** Z plastového polyamidu. Sada 4 ks.		N 831001	1
	ARIA	**Rukoväť ARIA** So zámkom V2432E a 2 kľúčmi.		N 831004	1

NOVINKA
NOVINKA
NOVINKA
NOVINKA

Poznámky:
N Novinka

Rozvodnice a modulárne prístroje
Rozvodnice APO

	Názov	Rozmery (Š × V × H)	Objedn. kód	Jednot. bal. ks	
Rad	**Technické údaje**				
	Rozvodnica zostavená APO Rad polyesterových rozvodníc založených na modulových rozmeroch 300 a 185 mm. Polyester vystužený sklenými vláknami. Spĺňa podmienky pre viacúčelovú prevádzku – polyesterové zapuzdrenia môžu odolať priebežne sa meniacim teplotám až do 70 °C (špičkovo až do 150 °C). Polyesterové rozvodnice APO sú navrhnuté pre montáž ako na stenu, tak aj na stĺp. Stupeň krytia: IP 67. Mechanická odolnosť: IK 10 Menovité izolačné napätie U_i: 1 000 V AC, 1 500 V DC Farba: RAL 7035				
	APO 1, základňa + plné veko	186 × 151 × 140 mm	N 856048	1	
	APO 31, základňa + plné veko	302 × 186 × 175 mm	N 856049	1	
	APO 41, základňa + plné veko	302 × 302 × 175 mm	N 856050	1	
	APO 71, základňa + plné veko	372 × 302 × 175 mm	N 856051	1	
	APO 51, základňa + plné veko	488 × 302 × 175 mm	N 856052	1	
	APO 61, základňa + plné veko	603 × 302 × 175 mm	N 856054	1	
	APO 11, základňa + plné veko	603 × 372 × 175 mm	N 856055	1	
APO	APO 12, základňa + plné veko	603 × 603 × 175 mm	N 856056	1	
	Doska montážna APO				
	Doska montážna APO 1, pozink		N 851191	1	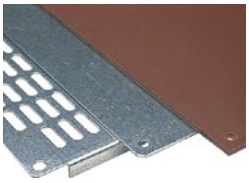
	Doska montážna APO 31, pozink		N 851188	1	
	Doska montážna APO 41, pozink		N 851279	1	
	Doska montážna APO 71, pozink		N 851185	1	
	Doska montážna APO 51, pozink		N 852095	1	
	Doska montážna APO 61, pozink		N 851287	1	
	Doska montážna APO 11, pozink		N 851292	1	
APO	Doska montážna APO 12, pozink		N 852178	1	
	Závesy montážne APO Z nerezu. Sada 4 ks.		N 852025	1	
APO					
	Závesy montážne APO Z plastu. Sada 4 ks.		N 851266	1	
APO					

Poznámky:
N Novinka

Rozvodnice a modulárne prístroje
Ističe

	Názov	Menovitý prúd	Typové číslo	Objedn. kód	Jednot. bal. ks
	Technické údaje				
	**Istič S200, 1-fázový** System pro M Compact s inštaláciou na lištu DIN. Rad S200. Menovitá skratová vypínacia schopnosť I_{cn}: 6 kA Vypínacia charakteristika: B Počet fáz (modulov): 1 Indikátor reálnej polohy kontaktov: áno Rozmery (V × H × Š): 88 × 69 × 17,5 mm Menovité napätie: 230/400 V AC; 72 V DC (min. 12 V AC; 12 V DC) Menovitá frekvencia: 50/60 Hz Stupeň krytia: IP 20 Teplota okolia: –25 až +55 °C. Skladovacia teplota: –40 °C až +70 °C Pripojenie tuhého/lankového Cu vodiča: max. 35 mm² Pripojenie flexibilného Cu vodiča: max. 25 mm² Doťahovací moment: 2,8 N·m Max. prierez prípojníc: 10 mm² Montážna poloha: ľubovoľná. Napájacia strana: ľubovoľná Možnosť dovybaviť istič príslušenstvom: áno Spĺňa normu: STN EN 60947-2				
		2 A	S201-B2	2CDS251001R0025	10/1
		6 A	S201-B6	2CDS251001R0065	10/1
		10 A	S201-B10	2CDS251001R0105	10/1
		13 A	S201-B13	2CDS251001R0135	10/1
		16 A	S201-B16	2CDS251001R1165	10/1
		20 A	S201-B20	2CDS251001R0205	10/1
		25 A	S201-B25	2CDS251001R0255	10/1
		32 A	S201-B32	2CDS251001R0325	10/1
		40 A	S201-B40	2CDS251001R0405	10/1
		50 A	S201-B50	2CDS251001R0505	10/1
		63 A	S201-B63	2CDS251001R0635	10/1
	**Istič S200, 1-fázový** System pro M Compact s inštaláciou na lištu DIN. Rad S200. Menovitá skratová vypínacia schopnosť I_{cn}: 6 kA Vypínacia charakteristika: C Počet fáz (modulov): 1 Indikátor reálnej polohy kontaktov: áno Rozmery (V × H × Š): 88 × 69 × 17,5 mm Menovité napätie: 230/400 V AC; 72 V DC (min. 12 V AC; 12 V DC) Menovitá frekvencia: 50/60 Hz Stupeň krytia: IP 20 Teplota okolia: –25 až +55 °C Skladovacia teplota: –40 °C až +70 °C Pripojenie tuhého/lankového Cu vodiča: max. 35 mm² Pripojenie flexibilného Cu vodiča: max. 25 mm² Doťahovací moment: 2,8 N·m Max. prierez prípojníc: 10 mm² Montážna poloha: ľubovoľná Napájacia strana: ľubovoľná Možnosť dovybaviť istič príslušenstvom: áno Spĺňa normu: STN EN 60947-2				
		1 A	S201-C1	2CDS251001R0014	10/1
		2 A	S201-C2	2CDS251001R0024	10/1
		3 A	S201-C3	2CDS251001R0034	10/1
		4 A	S201-C4	2CDS251001R0044	10/1
		6 A	S201-C6	2CDS251001R0064	10/1
		8 A	S201-C8	2CDS251001R0084	10/1
		10 A	S201-C10	2CDS251001R0104	10/1
		13 A	S201-C13	2CDS251001R0134	10/1
		16 A	S201-C16	2CDS251001R0164	10/1
		20 A	S201-C20	2CDS251001R0204	10/1
		25 A	S201-C25	2CDS251001R0254	10/1
		32 A	S201-C32	2CDS251001R0324	10/1
		40 A	S201-C40	2CDS251001R0404	10/1
		50 A	S201-C50	2CDS251001R0504	10/1
		63 A	S201-C63	2CDS251001R0634	10/1

Poznámky:

Rozvodnice a modulárne prístroje
Ističe

Názov	Menovitý prúd	Typové číslo	Objedn. kód	Jednot. bal. ks
Technické údaje				
Istič S200, 3-fázový System pro M Compact s inštaláciou na lištu DIN. Rad S200. Menovitá skratová vypínacia schopnosť I_{cn}: 6 kA Vypínacia charakteristika: B Počet fáz (modulov): 3 Indikátor reálnej polohy kontaktov: áno Rozmery (V × H × Š): 88 × 69 × 52,5 mm Menovité napätie: 230/400 V AC; 72 V DC (min. 12 V AC; 12 V DC) Menovitá frekvencia: 50/60 Hz Stupeň krytia: IP 20 Teplota okolia: –25 °C až +55 °C. Skladovacia teplota: –40 °C až +70 °C Pripojenie tuhého/lankového Cu vodiča: max. 35 mm² Pripojenie flexibilného Cu vodiča: max. 25 mm² Doťahovací moment: 2,8 N·m Max. prierez prípojníc: 10 mm² Montážna poloha: ľubovoľná Napájacia strana: ľubovoľná Možnosť dovybaviť istič príslušenstvom: áno Spĺňa normu: STN EN 60947-2				
	6 A	S203-B6	2CDS253001R0065	1
	10 A	S203-B10	2CDS253001R0105	1
	13 A	S203-B13	2CDS253001R0135	1
	16 A	S203-B16	2CDS253001R0165	1
	20 A	S203-B20	2CDS253001R0205	1
	25 A	S203-B25	2CDS253001R0255	1
	32 A	S203-B32	2CDS253001R0325	1
	40 A	S203-B40	2CDS253001R0405	1
	50 A	S203-B50	2CDS253001R0505	1
	63 A	S203-B63	2CDS253001R0635	1



Istič S200, 3-fázový
System pro M Compact s inštaláciou na lištu DIN.
Řada S200.

Menovitá skratová vypínacia schopnosť I_{cn}: 6 kA
Vypínacia charakteristika: C
Počet fáz (modulov): 3
Indikátor reálnej polohy kontaktov: áno
Rozmery (V × H × Š): 88 × 69 × 52,5 mm
Menovité napätie: 230/400 V AC; 72 V DC (min. 12 V AC; 12 V DC)
Menovitá frekvencia: 50/60 Hz
Stupeň krytia: IP 20
Teplota okolia: –25 °C až +55 °C
Skladovacia teplota: –40 °C až +70 °C
Pripojenie tuhého/lankového Cu vodiča: max. 35 mm²
Pripojenie flexibilného Cu vodiča: max. 25 mm²
Doťahovací moment: 2,8 N·m
Max. prierez prípojníc: 10 mm²
Montážna poloha: ľubovoľná
Napájacia strana: ľubovoľná
Možnosť dovybaviť istič príslušenstvom: áno
Spĺňa normu: STN EN 60947-2



1 A	S203-C1	2CDS253001R0014	1
2 A	S203-C2	2CDS253001R0024	1
3 A	S203-C3	2CDS253001R0034	1
4 A	S203-C4	2CDS253001R0044	1
6 A	S203-C6	2CDS253001R0064	1
8 A	S203-C8	2CDS253001R0084	1
10 A	S203-C10	2CDS253001R0104	1
13 A	S203-C13	2CDS253001R0134	1
16 A	S203-C16	2CDS253001R0164	1
20 A	S203-C20	2CDS253001R0204	1
25 A	S203-C25	2CDS253001R0254	1
32 A	S203-C32	2CDS253001R0324	1
40 A	S203-C40	2CDS253001R0404	1
50 A	S203-C50	2CDS253001R0504	1
63 A	S203-C63	2CDS253001R0634	1

Poznámky:

Rozvodnice a modulárne prístroje
Ističe

	Názov	Menovitý prúd	Typové číslo	Objedn. kód	Jednot. bal. ks
	Technické údaje				
	**Istič S200M, 1-fázový** System pro M Compact s inštaláciou na lištu DIN. Rad S200M. **Menovitá skratová vypínacia schopnosť I_{cn}: 10 kA** Vypínacia charakteristika: B Počet fáz (modulov): 1 Indikátor reálnej polohy kontaktov: áno Rozmery (V × H × Š): 88 × 69 × 17,5 mm Menovité napätie: 230/400 V AC; 72 V DC (min. 12 V AC; 12 V DC) Menovitá frekvencia: 50/60 Hz Stupeň krytia: IP 20 Teplota okolia: –25 °C až +55 °C Skladovacia teplota: –40 °C až +70 °C Pripojenie tuhého/lankového Cu vodiča: max. 35 mm² Pripojenie flexibilného Cu vodiča: max. 25 mm² Doťahovací moment: 2,8 N·m Max. prierez prípojníc: 10 mm² Montážna poloha: ľubovoľná Napájacia strana: ľubovoľná Možnosť dovybaviť istič príslušenstvom: áno Spĺňa normu: STN EN 60947-2				
		6 A	S201M-B6	2CDS271001R0065	10/1
		10 A	S201M-B10	2CDS271001R0105	10/1
		13 A	S201M-B13	2CDS271001R0135	10/1
		16 A	S201M-B16	2CDS271001R0165	10/1
		20 A	S201M-B20	2CDS271001R0205	10/1
		25 A	S201M-B25	2CDS271001R0255	10/1
		32 A	S201M-B32	2CDS271001R0325	10/1
		40 A	S201M-B40	2CDS271001R0405	10/1
		50 A	S201M-B50	2CDS271001R0505	10/1
		63 A	S201M-B63	2CDS271001R0635	10/1
	**Istič S200M, 1-fázový** System pro M Compact s inštaláciou na lištu DIN Rad S200M. **Menovitá skratová vypínacia schopnosť I_{cn}: 10 kA** Vypínacia charakteristika: C Počet fáz (modulov): 1 Indikátor reálnej polohy kontaktov: áno Rozmery (V × H × Š): 88 × 69 × 17,5 mm Menovité napätie: 230/400 V AC; 72 V DC (min. 12 V AC; 12 V DC) Menovitá frekvencia: 50/60 Hz Stupeň krytia: IP 20 Teplota okolia: –25 °C až +55 °C Skladovacia teplota: –40 °C až +70 °C Pripojenie tuhého/lankového Cu vodiča: max. 35 mm² Pripojenie flexibilného Cu vodiča: max. 25 mm² Doťahovací moment: 2,8 N·m Max. prierez prípojníc: 10 mm² Montážna poloha: ľubovoľná Napájacia strana: ľubovoľná Možnosť dovybaviť istič príslušenstvom: áno Spĺňa normu: STN EN 60947-2				
		1 A	S201M-C1	2CDS271001R0014	10/1
		2 A	S201M-C2	2CDS271001R0024	10/1
		3 A	S201M-C3	2CDS271001R0034	10/1
		4 A	S201M-C4	2CDS271001R0044	10/1
		6 A	S201M-C6	2CDS271001R0064	10/1
		8 A	S201M-C8	2CDS271001R0084	10/1
		10 A	S201M-C10	2CDS271001R0104	10/1
		13 A	S201M-C13	2CDS271001R0134	10/1
		16 A	S201M-C16	2CDS271001R0164	10/1
		20 A	S201M-C20	2CDS271001R0204	10/1
		25 A	S201M-C25	2CDS271001R0254	10/1
		32 A	S201M-C32	2CDS271001R0324	10/1
		40 A	S201M-C40	2CDS271001R0404	10/1
		50 A	S201M-C50	2CDS271001R0504	10/1
		63 A	S201M-C63	2CDS271001R0634	10/1

Poznámky:

Rozvodnice a modulárne prístroje
Ističe

Názov	Menovitý prúd	Typové číslo	Objedn. kód	Jednot. bal. ks
Technické údaje				
Istič S200M, 3-fázový				
System pro M Compact s inštaláciou na lištu DIN.				
Rad S200M.				
Menovitá skratová vypínacia schopnosť I_{cn}: 10 kA				
Vypínacia charakteristika: B				
Počet fáz (modulov): 3				
Indikátor reálnej polohy kontaktov: áno				
Rozmery (V × H × Š): 88 × 69 × 52,5 mm				
Menovité napätie: 230/400 V AC; 72 V DC (min. 12 V AC; 12 V DC)				
Menovitá frekvencia: 50/60 Hz				
Stupeň krytia: IP 20				
Teplota okolia: –25 °C až +55 °C				
Skladovacia teplota: –40 °C až +70 °C				
Pripojenie tuhého/lankového Cu vodiča: max. 35 mm^2				
Pripojenie flexibilného Cu vodiča: max. 25 mm^2				
Doťahovací moment: 2,8 N·m				
Max. prierez prípojníc: 10 mm^2				
Montážna poloha: ľubovoľná				
Napájacia strana: ľubovoľná				
Možnosť dovybaviť istič príslušenstvom: áno				
Spĺňa normu: STN EN 60947-2				
	10 A	S203M-B10	2CDS273001R0105	1
	16 A	S203M-B16	2CDS273001R0165	1
	20 A	S203M-B20	2CDS273001R0205	1
	25 A	S203M-B25	2CDS273001R0255	1
	32 A	S203M-B32	2CDS273001R0325	1
	40 A	S203M-B40	2CDS273001R0405	1
	50 A	S203M-B50	2CDS273001R0505	1
	63 A	S203M-B63	2CDS273001R0635	1



Istič S200M, 3-fázový				
System pro M Compact s inštaláciou na lištu DIN.				
Rad S200M.				
Menovitá skratová vypínacia schopnosť I_{cn}: 10 kA				
Vypínacia charakteristika: C				
Počet fáz (modulov): 3				
Indikátor reálnej polohy kontaktov: áno				
Rozmery (V × H × Š): 88 × 69 × 52,5 mm				
Menovité napätie: 230/400 V AC; 72 V DC (min. 12 V AC; 12 V DC)				
Menovitá frekvencia: 50/60 Hz				
Stupeň krytia: IP 20				
Teplota okolia: –25 °C až +55 °C				
Skladovacia teplota: –40 °C až +70 °C				
Pripojenie tuhého/lankového Cu vodiča: max. 35 mm^2				
Pripojenie flexibilného Cu vodiča: max. 25 mm^2				
Doťahovací moment: 2,8 N·m				
Max. prierez prípojníc: 10 mm^2				
Montážna poloha: ľubovoľná				
Napájacia strana: ľubovoľná				
Možnosť dovybaviť istič príslušenstvom: áno				
Spĺňa normu: STN EN 60947-2				
	1 A	S203M-C1	2CDS273001R0014	1
	2 A	S203M-C2	2CDS273001R0024	1
	3 A	S203M-C3	2CDS273001R0034	1
	4 A	S203M-C4	2CDS273001R0044	1
	6 A	S203M-C6	2CDS273001R0064	1
	8 A	S203M-C8	2CDS273001R0084	1
	10 A	S203M-C10	2CDS273001R0104	1
	13 A	S203M-C13	2CDS273001R0134	1
	16 A	S203M-C16	2CDS273001R0164	1
	20 A	S203M-C20	2CDS273001R0204	1
	25 A	S203M-C25	2CDS273001R0254	1
	32 A	S203M-C32	2CDS273001R0324	1
	40 A	S203M-C40	2CDS273001R0404	1
	50 A	S203M-C50	2CDS273001R0504	1
	63 A	S203M-C63	2CDS273001R0634	1



Poznámky:

Rozvodnice a modulárne prístroje
Ističe

	Názov	Menovitý prúd	Typové číslo	Objedn. kód	Jednot. bal. ks
	Technické údaje				
	**Istič S200C, kompaktný 1-fázový** System pro M Compact s inštaláciou na lištu DIN. Rad S200C. Menovitá skratová vypínacia schopnosť I_{cn}: 6 kA Vypínacia charakteristika: B **Počet fáz (modulov): 1P+1P (1)** Indikátor reálnej polohy kontaktov: áno Rozmery (V × H × Š): 86 × 70 × 17,8 mm Menovité napätie: 230/400 V AC; 72 V DC (min. 12 V AC; 12 V DC) Menovitá frekvencia: 50/60 Hz Stupeň krytia: IP 20 Teplota okolia: –25 °C až +55 °C Skladovacia teplota: –40 °C až +70 °C Pripojenie tuhého/lankového Cu vodiča: max. 35 mm² Pripojenie flexibilného Cu vodiča: max. 16 mm² Doťahovací moment: 3 N·m Max. prierez prípojníc: 10 mm² Montážna poloha: horizontálna/vertikálna Napájacia strana: ľubovoľná Možnosť dovybaviť istič príslušenstvom: áno (G2C-H6 L+R; G2C-S/H6 L+R; G2C-S/H6 L+R KL) Spĺňa normu: STN EN 60898-1				
		6 A	S2011C-B6	2CDS251281R0065	12/1
		10 A	S2011C-B10	2CDS251281R0105	12/1
		13 A	S2011C-B13	2CDS251281R0135	12/1
		16 A	S2011C-B16	2CDS251281R0165	12/1
		20 A	S2011C-B20	2CDS251281R0205	12/1
	**Istič S200C, kompaktný 3-fázový** System pro M Compact s inštaláciou na lištu DIN. Rad S200C. Menovitá skratová vypínacia schopnosť I_{cn}: 6 kA Vypínacia charakteristika: B **Počet fáz (modulov): 3 (2)** Indikátor reálnej polohy kontaktov: áno Rozmery (V × H × Š): 86 × 70 × 35,6 mm Menovité napätie: 230/400 V AC; 72 V DC (min. 12 V AC; 12 V DC) Menovitá frekvencia: 50/60 Hz Stupeň krytia: IP 20 Teplota okolia: –25 °C až +55 °C Skladovacia teplota: –40 °C až +70 °C Pripojenie tuhého/lankového Cu vodiča: max. 35 mm² Pripojenie flexibilného Cu vodiča: max. 16 mm² Doťahovací moment: 3 N·m Max. prierez prípojníc: 10 mm² Montážna poloha: horizontálna/vertikálna Napájacia strana: ľubovoľná Možnosť dovybaviť istič príslušenstvom: áno (G2C-H6 L+R; G2C-S/H6 L+R; G2C-S/H6 L+R KL) Spĺňa normu: STN EN 60898-1				
		6 A	S203C-B6	2CDS253280R0065	6/1
		10 A	S203C-B10	2CDS253280R0105	6/1
		16 A	S203C-B16	2CDS253280R0165	6/1
		20 A	S203C-B20	2CDS253280R0205	6/1
		25 A	S203C-B25	2CDS253280R0255	6/1
		32 A	S203C-B32	2CDS253280R0325	6/1

Poznámky:

Rozvodnice a modulárne prístroje
Prúdové chrániče

Názov	Menovitý prúd	Typové číslo	Objedn. kód	Jednot. bal. ks

Technické údaje

Kombinácia istič/chránič DS300C, 1-fázový, 1-modulový
System pro M Compact s inštaláciou na lištu DIN.
Rad DS300C.



NOVINKA

Počet modulov (pólov): 1 (1P+N)
Vypínacia charakteristika: B
Menovitá skratová vypínacia schopnosť: 6 kA
Menovitý reziduálny prúd: 30 mA
Typ: AC
Možnosť dovybaviť príslušenstvom: nie
Indikátor polohy kontaktov: áno
Indikátor zemnej poruchy: áno
Menovité napätie: 230/240 V AC
Menovitá frekvencia: 50/60 Hz
Stupeň krytia: IP 20
Teplota okolia: –25 °C až +55 °C
Skladovacia teplota: –40 °C až +70 °C
Pripojenie tuhého/lankového Cu vodiča: max. 16 mm²
Pripojenie flexibilného Cu vodiča: max.16 mm²
Doťahovací moment: 1,2 N·m
Max. prierez prípojníc: 10 mm²
Montážna poloha: ľubovoľná
Napájacia strana: ľubovoľná
Rozmery (V × H × Š): 85 × 69 × 17,6 mm
Spĺňa normu: STN EN 61009-1, STN EN 61009-2-1 a je napäťovo nezávislý

6 A	DS301C B6 AC30	N 2CSR255063R1065	1
10 A	DS301C B10 AC30	N 2CSR255063R1105	1
13 A	DS301C B13 AC30	N 2CSR255063R1135	1
16 A	DS301C B16 AC30	N 2CSR255063R1165	1
20 A	DS301C B20 AC30	N 2CSR255063R1205	1

Kombinácia istič/chránič DS300C, 1-fázový, 1-modulový
System pro M Compact s inštaláciou na lištu DIN.
Rad DS300C.



NOVINKA

Počet modulov (pólov): 1 (1P+N)
Vypínacia charakteristika: C
Menovitá skratová vypínacia schopnosť: 6 kA
Menovitý reziduálny prúd: 30 mA
Typ: AC
Možnosť dovybaviť príslušenstvom: nie
Indikátor polohy kontaktov: áno
Indikátor zemnej poruchy: áno
Menovité napätie: 230/240 V AC
Menovitá frekvencia: 50/60 Hz
Stupeň krytia: IP 20
Teplota okolia: –25 °C až +55 °C
Skladovacia teplota: –40 °C až +70 °C
Pripojenie tuhého/lankového Cu vodiča: max. 16 mm²
Pripojenie flexibilného Cu vodiča: max.16 mm²
Doťahovací moment: 1,2 N·m
Max. prierez prípojníc: 10 mm²
Montážna poloha: ľubovoľná
Napájacia strana: ľubovoľná
Rozmery (V × H × Š): 85 × 69 × 17,6 mm
Spĺňa normu: STN EN 61009-1, ČSN EN 61009-2-1 a je napäťovo nezávislý

6 A	DS301C C6 AC30	N 2CSR255063R1064	1
10 A	DS301C C10 AC30	N 2CSR255063R1104	1
13 A	DS301C C13 AC30	N 2CSR255063R1134	1
16 A	DS301C C16 AC30	N 2CSR255063R1164	1
20 A	DS301C C20 AC30	N 2CSR255063R1204	1

Poznámky:
N Novinka

Rozvodnice a modulárne prístroje
Prúdové chrániče

	Názov	Menovitý prúd	Typové číslo	Objedn. kód	Jednot. bal. ks
	Technické údaje				
	**Kombinácia istič/chránič DS300C, 1-fázový, 1-modulový** System pro M Compact s inštaláciou na lištu DIN. Rad DS300C. Počet modulov (pólov): 1 (1P+N) Vypínacia charakteristika: B Menovitá skratová vypínacia schopnosť: 6 kA Menovitý reziduálny prúd: 30 mA Typ: A Možnosť dovybaviť príslušenstvom: nie Indikátor polohy kontaktov: áno Indikátor zemnej poruchy: áno Menovité napätie: 230/240 V AC Menovitá frekvencia: 50/60 Hz Stupeň krytia: IP 20 Teplota okolia: –25 °C až +55 °C Skladovacia teplota: –40 °C až +70 °C Pripojenie tuhého/lankového Cu vodiča: max. 16 mm² Pripojenie flexibilného Cu vodiča: max.16 mm² Doťahovací moment: 1,2 N·m Max. prierez prípojníc: 10 mm² Montážna poloha: ľubovoľná Napájacia strana: ľubovoľná Rozmery (V × H × Š): 85 × 69 × 17,6 mm Spĺňa normu: STN EN 61009-1, ČSN EN 61009-2-1 a je napäťovo nezávislý				
		6 A	DS301C B6 A30	N 2CSR255163R1065	1
		10 A	DS301C B10 A30	N 2CSR255163R1105	1
		13 A	DS301C B13 A30	N 2CSR255163R1135	1
		16 A	DS301C B16 A30	N 2CSR255163R1165	1
		20 A	DS301C B20 A30	N 2CSR255163R1205	1
	**Kombinácia istič/chránič DS300C, 1-fázový, 1-modulový** System pro M Compact s inštaláciou na lištu DIN. Rad DS300C. Počet modulov (pólov): 1 (1P+N) Vypínacia charakteristika: C Menovitá skratová vypínacia schopnosť: 6 kA Menovitý reziduálny prúd: 30 mA Typ: A Možnosť dovybaviť príslušenstvom: nie Indikátor polohy kontaktov: áno Indikátor zemnej poruchy: áno Menovité napätie: 230/240 V AC Menovitá frekvencia: 50/60 Hz Stupeň krytia: IP 20 Teplota okolia: –25 °C až +55 °C Skladovacia teplota: –40 °C až +70 °C Pripojenie tuhého/lankového Cu vodiča: max. 16 mm² Pripojenie flexibilného Cu vodiča: max.16 mm² Doťahovací moment: 1,2 N·m Max. prierez prípojníc: 10 mm² Montážna poloha: ľubovoľná Napájacia strana: ľubovoľná Rozmery (V × H × Š): 85 × 69 × 17,6 mm Spĺňa normu: STN EN 61009-1, ČSN EN 61009-2-1 a je napäťovo nezávislý				
		6 A	DS301C C6 A30	N 2CSR255163R1064	1
		10 A	DS301C C10 A30	N 2CSR255163R1104	1
		13 A	DS301C C13 A30	N 2CSR255163R1134	1
		16 A	DS301C C16 A30	N 2CSR255163R1164	1
		20 A	DS301C C20 A30	N 2CSR255163R1204	1

Poznámky:
N Novinka

Rozvodnice a modulárne prístroje
Prúdové chrániče

Názov	Menovitý prúd	Typové číslo	Objedn. kód	Jednot. bal. ks

Technické údaje

Kombinácia istič/chránič DS200, 1-fázový
System pro M Compact s inštaláciou na lištu DIN.
Rad DS200.



Počet modulov/pólov: 2
Vypínacia charakteristika: B
Menovitá skratová vypínacia schopnosť: 6 kA
Menovitý reziduálny prúd: 30 mA
Typ: A
Možnosť dovybaviť príslušenstvom: áno
Indikátor polohy kontaktov: áno
Indikátor zemnej poruchy: áno
Menovité napätie: 230/400 V AC
Menovitá frekvencia: 50/60 Hz
Stupeň krytia: IP 20
Teplota okolia: –25 °C až +55 °C
Skladovacia teplota: –40 °C až +70 °C
Pripojenie tuhého/lankového Cu vodiča: max. 25 mm²
Pripojenie flexibilného Cu vodiča: max. 25 mm²
Doťahovací moment: 2,8 N·m
Max. prierez prípojníc: 10 mm²
Montážna poloha: ľubovoľná
Napájacia strana: ľubovoľná
Rozmery (V × H × Š): 85 × 69 × 35 mm
Spĺňa normu: STN EN 61009-1, ČSN EN 61009-2-1

10 A	DS201 B10 A30	2CSR255180R1105	1
16 A	DS201 B16 A30	2CSR255180R1165	1

Kombinácia istič/chránič DS200, 1-fázový
System pro M Compact s inštaláciou na lištu DIN.
Rad DS200.



Počet modulov/pólov: 2
Vypínacia charakteristika: B
Menovitá skratová vypínacia schopnosť: 10 kA
Menovitý reziduálny prúd: 30 mA
Typ: A
Možnosť dovybaviť príslušenstvom: áno
Indikátor polohy kontaktov: áno
Indikátor zemnej poruchy: áno
Menovité napätie: 230/400 V AC
Menovitá frekvencia: 50/60 Hz
Stupeň krytia: IP 20
Teplota okolia: –25 °C až +55 °C
Skladovacia teplota: –40 °C až +70 °C
Pripojenie tuhého/lankového Cu vodiča: max. 25 mm²
Pripojenie flexibilného Cu vodiča: max. 25 mm²
Doťahovací moment: 2,8 N·m
Max. prierez prípojníc: 10 mm²
Montážna poloha: ľubovoľná
Napájacia strana: ľubovoľná
Rozmery (V × H × Š): 85 × 69 × 35 mm
Spĺňa normu: STN EN 61009-1, ČSN EN 61009-2-1

10 A	DS201 M B10 A30	2CSR275180R1105	1
16 A	DS201 M B16 A30	2CSR275180R1165	1

Poznámky:

Rozvodnice a modulárne prístroje
Prúdové chrániče

Názov	Menovitý prúd	Typové číslo	Objedn. kód	Jednot. bal. ks
Technické údaje				
 **Prúdový chránič FH200, 1-fázový** System pro M Compact s inštaláciou na lištu DIN. Rad FH200 (pre domové inštalácie). Počet modulov/pólov: 2 Menovitý reziduálny prúd: 30 mA **Typ: AC** **Menovitý podmienený skratový prúd s predradenou poistkou: 6 kA** Možnosť dovybaviť prúdový chránič príslušenstvom: nie Rázová odolnosť (vlna 8/20): 250 A Menovité napätie: 230/400 V AC Menovitá frekvencia: 50/60 Hz Stupeň krytia: IP 20 Teplota okolia: –5 °C až +40 °C Skladovacia teplota: –40 °C až +70 °C Pripojenie tuhého/lankového Cu vodiča: max. 25 mm² Pripojenie flexibilného Cu vodiča: max. 25 mm² Doťahovací moment: 2,8 N·m Max. prierez prípojníc: 10 mm² Montážna poloha: ľubovoľná Napájacia strana: ľubovoľná Rozmery (V × H × Š): 85 × 69 × 35 mm Spĺňa normu: STN EN 61008; STN EN 60898-1				
	25 A	FH202 AC-25/0,03	2CSF202002R1250	1
	40 A	FH202 AC-40/0,03	2CSF202002R1400	1
 **Prúdový chránič FH200, 3-fázový** System pro M Compact s inštaláciou na lištu DIN. Rad FH200 (pre domové inštalácie). Počet modulov/pólov: 4 Menovitý reziduálny prúd: 30 mA **Typ: AC** **Menovitý podmienený skratový prúd s predradenou poistkou: 6 kA** Možnosť dovybaviť prúdový chránič príslušenstvom: nie Rázová odolnosť (vlna 8/20): 250 A Menovité napätie: 230/400 V AC Menovitá frekvencia: 50/60 Hz Stupeň krytia: IP 20 Teplota okolia: –5 °C až +40 °C Skladovacia teplota: –40 °C až +70 °C Pripojenie tuhého/lankového Cu vodiča: max. 25 mm² Pripojenie flexibilného Cu vodiča: max. 25 mm² Doťahovací moment: 2,8 N·m Max. prierez prípojníc: 10 mm² Montážna poloha: ľubovoľná Napájacia strana: ľubovoľná Rozmery (V × H × Š): 85 × 69 × 70 mm Spĺňa normu: STN EN 61008; STN EN 60898-1				
	25 A	FH204 AC-25/0,03	2CSF204002R1250	1
	40 A	FH204 AC-40/0,03	2CSF204002R1400	1
	63 A	FH204 AC-63/0,03	2CSF204002R1630	1

Poznámky:

Rozvodnice a modulárne prístroje
Prúdové chrániče

Názov	Menovitý prúd	Typové číslo	Objedn. kód	Jednot. bal. ks
Technické údaje				
Prúdový chránič FH200, 1-fázový System pro M Compact s inštaláciou na lištu DIN. Rad FH200 (pre domové inštalácie). Počet modulov/pólov: 2 Menovitý reziduálny prúd: 30 mA **Typ: A** **Menovitý podmienený skratový prúd s predradenou poistkou: 6 kA** Možnosť dovybaviť prúdový chránič príslušenstvom: nie Rázová odolnosť (vlna 8/20): 250 A Menovité napätie: 230/400 V AC Menovitá frekvencia: 50/60 Hz Stupeň krytia: IP 20 Teplota okolia: –5 °C až +40 °C Skladovacia teplota: –40 °C až +70 °C Pripojenie tuhého/lankového Cu vodiča: max. 25 mm² Pripojenie flexibilného Cu vodiča: max. 25 mm² Doťahovací moment: 2,8 N·m Max. prierez prípojníc: 10 mm² Montážna poloha: ľubovoľná Napájacia strana: ľubovoľná Rozmery (V × H × Š): 85 × 69 × 35 mm Spĺňa normu: STN EN 61008; STN EN 60898-1				
	25 A	FH202 A-25/0,03	2CSF202102R1250	1
	40 A	FH202 A-40/0,03	2CSF202102R1400	1



Prúdový chránič FH200, 3-fázový System pro M Compact s inštaláciou na lištu DIN. Rad FH200 (pre domové inštalácie). Počet modulov/pólov: 4 Menovitý reziduálny prúd: 30 mA **Typ: A** **Menovitý podmienený skratový prúd s predradenou poistkou: 6 kA** Možnosť dovybaviť prúdový chránič príslušenstvom: nie Rázová odolnosť (vlna 8/20): 250 A Menovité napätie: 230/400 V AC Menovitá frekvencia: 50/60 Hz Stupeň krytia: IP 20 Teplota okolia: –5 °C až +40 °C Skladovacia teplota: –40 °C až +70 °C Pripojenie tuhého/lankového Cu vodiča: max. 25 mm² Pripojenie flexibilného Cu vodiča: max. 25 mm² Doťahovací moment: 2,8 N·m Max. prierez prípojníc: 10 mm² Montážna poloha: ľubovoľná Napájacia strana: ľubovoľná Rozmery (V × H × Š): 85 × 69 × 70 mm Spĺňa normu: STN EN 61008; STN EN 60898-1				
	25 A	FH204 A-25/0,03	2CSF204102R1250	1
	40 A	FH204 A-40/0,03	2CSF204102R1400	1
	63 A	FH204 A-63/0,03	2CSF204102R1630	1



Poznámky:

Rozvodnice a modulárne prístroje
Prúdové chrániče

	Názov	Menovitý prúd	Typové číslo	Objedn. kód	Jednot. bal. ks
	Technické údaje				
	**Prúdový chránič F200, 1-fázový** System pro M Compact s inštaláciou na lištu DIN. Rad F200. Počet modulov/pólov: 2 Indikátor reálnej polohy kontaktov: áno Menovitý reziduálny prúd: 30 mA **Typ: AC** **Menovitý podmienený skratový prúd s predradenou poistkou: 10 kA** Možnosť dovybaviť prúdový chránič príslušenstvom: áno Rázová odolnosť (vlna 8/20): 250 A Menovité napätie: 230/400 V AC Menovitá frekvencia: 50/60 Hz Stupeň krytia: IP 20 Teplota okolia: –5 °C až +40 °C Skladovacia teplota: –40 °C až +70 °C Pripojenie tuhého/lankového Cu vodiča: max. 25 mm² Pripojenie flexibilného Cu vodiča: max. 25 mm² Doťahovací moment: 2,8 N·m Max. prierez prípojníc: 10 mm² Montážna poloha: ľubovoľná Napájacia strana: ľubovoľná Rozmery (V × H × Š): 85 × 69 × 35 mm Spĺňa normu: STN EN 61008-1				
		25 A	F202 AC-25/0,03	2CSF202001R1250	1
		40 A	F202 AC-40/0,03	2CSF202001R1400	1
	**Prúdový chránič F200, 1-fázový** System pro M Compact s inštaláciou na lištu DIN. Rad F200. Počet modulov/pólov: 2 Indikátor reálnej polohy kontaktov: áno Menovitý reziduálny prúd: 30 mA **Typ: A** **Menovitý podmienený skratový prúd s predradenou poistkou: 10 kA** Možnosť dovybaviť prúdový chránič príslušenstvom: áno Rázová odolnosť (vlna 8/20): 250 A Menovité napätie: 230/400 V AC Menovitá frekvencia: 50/60 Hz Stupeň krytia: IP 20 Teplota okolí: –5 °C až +40 °C Skladovacia teplota: –40 °C až +70 °C Pripojenie tuhého/lankového Cu vodiča: max. 25 mm² Pripojenie flexibilného Cu vodiča: max. 25 mm² Doťahovací moment:2,8 N·m Max. prierez prípojníc:10 mm² Montážna poloha: ľubovoľná Napájacia strana: ľubovoľná Rozmery (V × H × Š): 85 × 69 × 35 mm Spĺňa normu: STN EN 61008-1				
		25 A	F202 A-25/0,03	2CSF202101R1250	1
		40 A	F202 A-40/0,03	2CSF202101R1400	1

Poznámky:

Rozvodnice a modulárne prístroje
Prúdové chrániče

Názov	Menovitý prúd	Typové číslo	Objedn. kód	Jednot. bal. ks
Technické údaje				
Prúdový chránič F200, 3-fázový System pro M Compact s inštaláciou na lištu DIN. Rad F200. Počet modulov/pólov: 4 Indikátor reálnej polohy kontaktov: áno Menovitý reziduálny prúd: 30 mA **Typ: AC** **Menovitý podmienený skratový prúd s predradenou poistkou: 10 kA** Možnosť dovybaviť prúdový chránič príslušenstvom: áno Rázová odolnosť (vlna 8/20): 250 A Menovité napätie: 230/400 V AC Menovitá frekvencia: 50/60 Hz Stupeň krytia: IP 20 Teplota okolia: –5 °C až +40 °C Skladovacia teplota: –40 °C až +70 °C Pripojenie tuhého/lankového Cu vodiča: max. 25 mm² Pripojenie flexibilného Cu vodiča: max. 25 mm² Doťahovací moment: 2,8 N·m Max. prierez prípojníc: 10 mm² Montážna poloha: ľubovoľná Napájacia strana: ľubovoľná Rozmery (V × H × Š): 85 × 69 × 70 mm Spĺňa normu: STN EN 61008-1				
	25 A	F204 AC-25/0,03	2CSF204001R1250	1
	40 A	F204 AC-40/0,03	2CSF204001R1400	1
	63 A	F204 AC-63/0,03	2CSF204001R1630	1



Prúdový chránič F200, 3-fázový System pro M Compact s inštaláciou na lištu DIN. Rad F200. Počet modulov/pólov: 4 Indikátor reálnej polohy kontaktov: áno Menovitý reziduálny prúd: 300 mA **Typ: AC** **Menovitý podmienený skratový prúd s predradenou poistkou: 10 kA** Možnosť dovybaviť prúdový chránič príslušenstvom: áno Rázová odolnosť (vlna 8/20): 250 A Menovité napätie: 230/400 V AC Menovitá frekvencia: 50/60 Hz Stupeň krytia: IP 20 Teplota okolia: –5 °C až +40 °C Skladovacia teplota: –40 °C až +70 °C Pripojenie tuhého/lankového Cu vodiča: max. 25 mm² Pripojenie flexibilného Cu vodiča: max. 25 mm² Doťahovací moment: 2,8 N·m Max. prierez prípojníc: 10 mm² Montážna poloha: ľubovoľná Napájacia strana: ľubovoľná Rozmery (V × H × Š): 85 × 69 × 70 mm Spĺňa normu: STN EN 61008-1				
	25 A	F204 AC-25/0,3	2CSF204001R3250	1
	40 A	F204 AC-40/0,3	2CSF204001R3400	1
	63 A	F204 AC-63/0,3	2CSF204001R3630	1



Poznámky:

Rozvodnice a modulárne prístroje
Prúdové chrániče

Názov	Menovitý prúd	Typové číslo	Objedn. kód	Jednot. bal. ks
Technické údaje				
 **Prúdový chránič F200, 3-fázový** System pro M Compact s inštaláciou na lištu DIN. Rad F200. Počet modulov/pólov: 4 Indikátor reálnej polohy kontaktov: áno Menovitý reziduálny prúd: 30 mA **Typ: A** **Menovitý podmienený skratový prúd s predradenou poistkou: 10 kA** Možnosť dovybaviť prúdový chránič príslušenstvom: áno Rázová odolnosť (vlna 8/20): 250 A Menovité napätie: 230/400 V AC Menovitá frekvencia: 50/60 Hz Stupeň krytia: IP 20 Teplota okolia: –5 °C až +40 °C Skladovacia teplota: –40 °C až +70 °C Pripojenie tuhého/lankového Cu vodiča: max. 25 mm² Pripojenie flexibilného Cu vodiča: max. 25 mm² Doťahovací moment: 2,8 N·m Max. prierez prípojníc: 10 mm² Montážna poloha: ľubovoľná Napájacia strana: ľubovoľná Rozmery (V × H × Š): 85 × 69 × 70 mm Spĺňa normu: STN EN 61008-1				
	25 A	F204 A-25/0,03	2CSF204101R1250	1
	40 A	F204 A-40/0,03	2CSF204101R1400	1
	63 A	F204 A-63/0,03	2CSF204101R1630	1
 **Kombinácia istič/chránič DS200, 1-fázový** System pro M Compact s inštaláciou na lištu DIN. Rad DS200. Počet modulov/pólov: 2 Vypínacia charakteristika: B Menovitá skratová vypínacia schopnosť: 6 kA Menovitý reziduálny prúd: 30 mA Typ: AC Možnosť dovybaviť príslušenstvom: áno Indikátor polohy kontaktov: áno Indikátor zemnej poruchy: áno Menovité napätie: 230/400 V AC Menovitá frekvencia: 50/60 Hz Stupeň krytia: IP 20 Teplota okolia: –25 °C až +55 °C Skladovacia teplota: –40 °C až +70 °C Pripojenie tuhého/lankového Cu vodiča: max. 25 mm² Pripojenie flexibilného Cu vodiča: max. 25 mm² Doťahovací moment: 2,8 N·m Max. prierez prípojníc: 10 mm² Montážna poloha: ľubovoľná Napájacia strana: ľubovoľná Rozmery (V × H × Š): 85 × 69 × 35 mm Spĺňa normu: STN EN 61009-1, ČSN EN 61009-2-1				
	10 A	DS201 B10 AC30	2CSR255080R1105	1
	16 A	DS201 B16 AC30	2CSR255080R1165	1

Poznámky:

Rozvodnice a modulárne prístroje
Prúdové chrániče

Názov	Menovitý prúd	Typové číslo	Objedn. kód	Jednot. bal. ks

Technické údaje



Kombinácia istič/chránič DS200, 3-fázový
System pro M Compact s inštaláciou na lištu DIN.
Rad DS200.

Počet modulov/pólov: 4
Vypínacia charakteristika: B
Menovitá skratová vypínacia schopnosť: 6 kA
Menovitý reziduálny prúd: 30 mA
Typ: AC
Možnosť dovybaviť príslušenstvom: áno
Indikátor polohy kontaktov: áno
Menovité napätie: 230/400 V AC
Menovitá frekvencia: 50/60 Hz
Stupeň krytia: IP 20
Teplota okolia: –25 °C až +55 °C
Skladovacia teplota: –40 °C až +70 °C
Pripojenie tuhého/lankového Cu vodiča: max. 25 mm²
Pripojenie flexibilného Cu vodiča: max. 25 mm²
Doťahovací moment: 2,8 N·m
Max. prierez prípojníc: 10 mm²
Montážna poloha: ľubovoľná
Napájacia strana: ľubovoľná
Rozmery (V × H × Š): 85 × 69 × 105 mm
Spĺňa normu: STN EN 61009-1, STN EN 61009-2-1

16 A	DS204 AC-B16/0,03	2CSR254001R1165	1
20 A	DS204 AC-B20/0,03	2CSR254001R1205	1
25 A	DS204 AC-B25/0,03	2CSR254001R1255	1
32 A	DS204 AC-B32/0,03	2CSR254001R1325	1



Kombinácia istič/chránič DS200, 1-fázový
System pro M Compact s inštaláciou na lištu DIN.
Rad DS200.

Počet modulov/pólov: 2
Vypínacia charakteristika: B
Menovitá skratová vypínacia schopnosť: 10 kA
Menovitý reziduálny prúd: 30 mA
Typ: AC
Možnosť dovybaviť príslušenstvom: áno
Indikátor polohy kontaktov: áno
Indikátor zemnej poruchy: áno
Menovité napätie: 230/400 V AC
Menovitá frekvencia: 50/60 Hz
Stupeň krytia: IP 20
Teplota okolia: –25 °C až +55 °C
Skladovacia teplota: –40 °C až +70 °C
Pripojenie tuhého/lankového Cu vodiča: max. 25 mm²
Pripojenie flexibilného Cu vodiča: max. 25 mm²
Doťahovací moment: 2,8 N·m
Max. prierez prípojníc: 10 mm²
Montážna poloha: ľubovoľná
Napájacia strana: ľubovoľná
Rozmery (V × H × Š): 85 × 69 × 35 mm
Spĺňa normu: STN EN 61009-1, STN EN 61009-2-1

10 A	DS201 M B10 AC30	2CSR275080R1105	1
16 A	DS201 M B16 AC30	2CSR275080R1165	1

Poznámky:

Rozvodnice a modulárne prístroje
Zvodiče prepätia

Názov	Varianty	Typové číslo	Objedn. kód	Jednot. bal. ks

Technické údaje



Zvodič prepätia OVR, typ T1-T2
Zvodič prepätia OVR s technológiou QS
System pro M Compact s inštaláciou na lištu DIN.

Technológia: iskrisko, varistor
S výmenným modulom: áno
S bezpečnostnou rezervou: áno
S pomocným kontaktom: nie
Indikátor konca životnosti s technológiou QS: áno
Typ zvodiča prepätia: T1-T2
Impulzový prúd I_{imp} (10/350): 12,5 kA
Maximálny impulzový zvodový prúd I_{max} (8/20): 80 kA
Menovitý impulzový zvodový prúd I_n: 30 kA
Ochranná úroveň U_p (vyhotovenie bez N): 1,3 kV
Ochranná úroveň U_p (vyhotovenie s N): 1,1 kV
Menovité napätie U_n: 230/400 V AC
Maximálne trvalé pracovné napätie U_c: 275 V
Teplota okolia: –40 °C až +80 °C
Skladovacia teplota: –40 °C až +80 °C
Pripojenie tuhého Cu vodiča: max. 35 mm²
Pripojenie flexibilného Cu vodiča: max. 25 mm²
Doťahovací moment: 2,8 N·m
Stupeň krytia: IP 20
Spĺňa normu: STN EN 61643-11

1 modul (L1)	OVR T1-T2 12.5-275s P QS	2CTB815710R1200	1
2 moduly (L1, N)	OVR T1-T2 1N 12.5-275s P QS	2CTB815710R1300	1
4 moduly (L1, L2, L3, N)	OVR T1-T2 3N 12.5-275s P QS	2CTB815710R1900	1
3 moduly (L1, L2, L3)	OVR T1-T2 3L 12.5-275s P QS	2CTB815710R1800	1
4 moduly (L1, L2, L3, L4)	OVR T1-T2 4L 12.5-275s P QS	2CTB815710R2300	1



Zvodič prepätia OVR, typ T2
Zvodič prepätia OVR s technológiou QS
System pro M Compact s inštaláciou na lištu DIN.

Technológia: Varistor
S výmenným modulom: áno
S bezpečnostnou rezervou: nie
S pomocným kontaktom: nie
Indikátor konca životnosti s technológiou QS: áno
Typ zvodiča prepätia: T2
Impulzový prúd I_{imp} (10/350): 40 kA
Maximálny impulzový zvodový prúd I_{max} (8/20): 80 kA
Menovitý impulzový zvodový prúd I_n: 20 kA
Ochranná úroveň U_p: 1,25 kV
Menovité napätie U_n: 230/400 V AC
Maximálne trvalé pracovné napätie U_c: 275 V
Teplota okolia: –40 °C až +80 °C
Skladovacia teplota: –40 °C až +80 °C
Pripojenie tuhého Cu vodiča: max. 50 mm²
Pripojenie flexibilného Cu vodiča: max. 35 mm²
Doťahovací moment: 3,5 N·m
Krytie: IP 20
Spĺňa normu: STN EN 61643-11

3 moduly (L1, L2, L3)	OVR T2 3L 40-275 P QS	2CTB803873R2400	1
4 moduly (L1, L2, L3, N)	OVR T2 3N 40-275 P QS	2CTB803973R1100	1
4 moduly (L1, L2, L3, L4)	OVR T2 4L 40-275 P QS	2CTB803873R5600	1

Poznámky:

Rozvodnice a modulárne prístroje
Zvodiče prepätia • Odpínače

Názov	Varianty	Typové číslo	Objedn. kód	Jednot. bal. ks

Technické údaje



Zvodič prepätia OVR, typ T2, s bezpečnostnou rezervou
Zvodič prepätia OVR s technológiou QS
System pro M Compact s inštaláciou na lištu DIN.

Technológia: Varistor
S výmenným modulom: áno
S bezpečnostnou rezervou: áno
S pomocným kontaktom: nie
Indikátor konca životnosti s technológiou QS: áno
Typ zvodiča prepätia: T2
Impulzový prúd I_{imp} (10/350): 40 kA
Maximálny impulzový zvodový prúd I_{max} (8/20): 80 kA
Menovitý impulzový zvodový prúd I_n: 20 kA
Ochranná úroveň U_p: 1,25 kV
Menovité napätie U_n: 230/400 V AC
Maximálne trvalé pracovné napätie U_c: 275 V
Teplota okolia: –40 °C až +80 °C
Skladovacia teplota: –40 °C až +80 °C
Pripojenie tuhého Cu vodiča: max. 50 mm²
Pripojenie flexibilného Cu vodiča: max. 35 mm²
Doťahovací moment: 3,5 N·m
Krytie: IP 20
Spĺňa normu: STN EN 61643-11

1 modul (L1)	OVR T2 40-275s P QS	2CTB815704R1200	1
3 moduly (L1, L2, L3)	OVR T2 3L 40-275s P QS	2CTB815704R1800	1
4 moduly (L1, L2, L3, L4)	OVR T2 4L 40-275s P QS	2CTB815704R2300	1



Odpínač SHD200, 1-fázový
System pro M Compact s inštaláciou na lištu DIN.
Rad SHD200 (pre domové inštalácie).

Počet fáz (modulov): 1
Rozmery (V × H × Š): 85 × 69 × 17,5 mm
Menovité napätie: 240 V AC, 60 V DC
Menovitá frekvencia: 50/60 Hz
Stupeň krytia: IP 20
Teplota okolia: –25 °C až +55 °C
Skladovacia teplota: –40 °C až +70 °C
Pripojenie tuhého/lankového Cu vodiča: max. 25 mm²
Pripojenie flexibilného Cu vodiča: max. 25 mm²
Doťahovací moment: 2 N·m
Montážna poloha: 1
Napájacia strana: ľubovoľná
Možnosť dovybaviť odpínač príslušenstvom: nie, iba zámok a prípojnica
Spĺňa normu: STN EN 60947-3

16 A	SHD201/16	2CDD271111R0016	1
25 A	SHD201/25	2CDD271111R0025	1
32 A	SHD201/32	2CDD271111R0032	1
40 A	SHD201/40	2CDD271111R0040	1
50 A	SHD201/50	2CDD271111R0050	1
63 A	SHD201/63	2CDD271111R0063	1

Poznámky:

Rozvodnice a modulárne prístroje
Odpínače

Názov	Menovitý prúd	Typové číslo	Objedn. kód	Jednot. bal. ks
Technické údaje				
Odpínač SHD200, 3-fázový System pro M Compact s inštaláciou na lištu DIN. Rad SHD200 (pre domové inštalácie). Počet fáz (modulov): 3 Rozmery (V × H × Š): 85 × 69 × 52,5 mm Menovité napätie: 415 V AC Menovitá frekvencia: 50/60 Hz Stupeň krytia: IP 20 Teplota okolia: –25 °C až +55 °C Skladovacia teplota: –40 °C až +70 °C Pripojenie tuhého/lankového Cu vodiča: max. 25 mm² Pripojenie flexibilného Cu vodiča: max. 25 mm² Doťahovací moment: 2 N·m Montážna poloha: 1 Napájacia strana: ľubovoľná Možnosť dovybaviť odpínač príslušenstvom: nie, iba zámok a prípojnica Spĺňa normu: STN EN 60947-3				
	16 A	SHD203/16	2CDD273111R0016	1
	25 A	SHD203/25	2CDD273111R0025	1
	32 A	SHD203/32	2CDD273111R0032	1
	40 A	SHD203/40	2CDD273111R0040	1
	50 A	SHD203/50	2CDD273111R0050	1
	63 A	SHD203/63	2CDD273111R0063	1





Odpínač SD200, 1-fázový
System pro M Compact s inštaláciou na lištu DIN.
Rad SD200.

Počet fáz (modulov): 1
Indikátor reálnej polohy kontaktov: áno
Rozmery (V × H × Š): 85 × 69 × 17,5 mm
Menovité napätie: 253 V AC, 60 V DC
Menovitá frekvencia: 50/60 Hz
Stupeň krytia: IP 20
Teplota okolia: –25 °C až +55 °C
Skladovacia teplota: –40 °C až +70 °C
Pripojenie tuhého/lankového Cu vodiča: max. 35 mm²
Pripojenie flexibilného Cu vodiča: max. 35 mm²
Doťahovací moment: 2,8 N·m
Max. prierez prípojníc: 10 mm²
Montážna poloha: 1
Napájacia strana: ľubovoľná
Možnosť dovybaviť odpínač príslušenstvom: áno
Spĺňa normu: STN EN 60947-3

16 A	SD201/16	2CDD281101R0016	1
25 A	SD201/25	2CDD281101R0025	1
32 A	SD201/32	2CDD281101R0032	1
40 A	SD201/40	2CDD281101R0040	1
50 A	SD201/50	2CDD281101R0050	1
63 A	SD201/63	2CDD281101R0063	1

Poznámky:

Rozvodnice a modulárne prístroje

Odpínače • Elektromery

Názov	Menovitý prúd	Typové číslo	Objedn. kód	Jednot. bal. ks	
Technické údaje					
Odpínač SD200, 3-fázový System pro M Compact s inštaláciou na lištu DIN. Rad SD200. Počet fáz (modulov): 3 Indikátor reálnej polohy kontaktov: áno Rozmery (V × H × Š): 85 × 69 × 52,5 mm Menovité napätie: 440 V AC Menovitá frekvencia: 50/60 Hz Stupeň krytia: IP 20 Teplota okolia: –25 °C až +55 °C Skladovacia teplota: –40 °C až +70 °C Pripojenie tuhého/lankového Cu vodiča: max. 35 mm² Pripojenie flexibilného Cu vodiča: max. 35 mm² Doťahovací moment: 2,8 N·m Max. prierez prípojníc: 10 mm² Montážna poloha: 1 Napájacia strana: ľubovoľná Možnosť dovybaviť odpínač príslušenstvom: áno Spĺňa normu: STN EN 60947-3					
	16 A	SD203/16	2CDD283101R0016	1	
	25 A	SD203/25	2CDD283101R0025	1	
	32 A	SD203/32	2CDD283101R0032	1	
	40 A	SD203/40	2CDD283101R0040	1	
	50 A	SD203/50	2CDD283101R0050	1	
	63 A	SD203/63	2CDD283101R0063	1	
Elektromer na priame meranie do 40 A, jednofázový Rozmery (V × H × Š): 88 × 69 × 17,5 mm Šírka: 1 M Typové číslo: C11 110-301 IEC			2CMA103572R1000	1	
Elektromer na priame meranie do 40 A, trojfázový Rozmery (V × H × Š): 88 × 69 × 52,5 mm Šírka: 3 M Typové číslo: C13 110-301 IEC			2CMA103575R1000	1	
Elektromer na priame meranie do 65 A, jednofázový Rozmery (V × H × Š): 88 × 69 × 35 mm Šírka: 2 M Typové číslo: B21 111-100			2CMA100149R1000	1	
Elektromer na priame meranie do 65 A, trojfázový Rozmery (V × H × Š): 88 × 69 × 70 mm Šírka: 4 M Typové číslo: B23 111-100			2CMA100163R1000	1	

Poznámky:
1 M = cca 18 mm

Rozvodnice a modulárne prístroje

Elektromery • Oblúkové ochrany AFDD

	Názov	Menovitý prúd	Typové číslo	Objedn. kód	Jednot. bal. ks
	Technické údaje				
	**Elektromer na nepriame meranie, trojfázový** Rozmery (V × H × Š): 88 × 69 × 70 mm Šírka: 4 M Typové číslo: B24 111-100			2CMA100177R1000	1
	**Oblúková ochrana AFDD s ističom** System pro M Compact s inštaláciou na lištu DIN. Rad S-ARC1. Doplnková ochrana (detekcia sériových L-N a paralelných L-L/L-N oblúkov). Menovitá skratová vypínacia schopnosť I_{cn}: 6 kA Vypínacia charakteristika: B Počet modulov/pólov: 2 (1P + N) Indikátor reálnej polohy kontaktov: áno Indikátor AFDD vybavenia: áno LED dióda interného testu: áno Možnosť dovybaviť AFDD oblúkovú ochranu príslušenstvom: áno Menovité napätie: 230/240 V AC Menovitá frekvencia: 50/60 Hz Min. prevádzkové napätie: 170 V AC Prahová hodnota ochrany pred prepätím: 275 V AC Stupeň krytia: IP 20 Teplota okolia: –25 °C až +55 °C. Skladovacia teplota: –40 °C až +70 °C Pripojenie tuhého/lankového Cu vodiča: max. 25 mm² Pripojenie flexibilného Cu vodiča: max. 25 mm² Doťahovací moment: 2,8 N·m Max. prierez prípojníc: 10 mm² Montážna poloha: ľubovoľná Napájacia strana: ľubovoľná Rozmery (V × H × Š): 85 × 69 × 35 mm Spĺňa normu: STN 33 2000-4-42 ed. 2, STN EN 62606, STN EN 60898-1				
		6 A	S-ARC1 B6	2CSA255901R9065	1
		10 A	S-ARC1 B10	2CSA255901R9105	1
		13 A	S-ARC1 B13	2CSA255901R9135	1
		16 A	S-ARC1 B16	2CSA255901R9165	1
		20 A	S-ARC1 B20	2CSA255901R9205	1
	**Oblúková ochrana AFDD s kombináciou istič/chránič** System pro M Compact s inštaláciou na lištu DIN. Rad DS-ARC1. Doplnková ochrana (detekcia sériových L-N a paralelných L-L/L-N oblúkov). Menovitá skratová vypínacia schopnosť I_{cn}: 6 kA Vypínacia charakteristika: B Menovitý reziduálny prúd: 30 mA Typ: A Počet modulov/pólov: 3 (1P+N) Indikátor reálnej polohy kontaktov: áno Indikátor AFDD vybavenia: áno LED dióda interného testu: áno Možnosť dovybaviť AFDD oblúkovú ochranu príslušenstvom: áno Menovité napätie: 230/240 V AC Menovitá frekvencia: 50/60 Hz Min. prevádzkové napätie: 170 V AC Prahová hodnota ochrany pred prepätím: 275 V AC Stupeň krytia: IP 20 Teplota okolia: –25 °C až +55 °C. Skladovacia teplota: –40 °C až +70 °C Pripojenie tuhého/lankového Cu vodiča: max. 25 mm² Pripojenie flexibilného Cu vodiča: max. 25 mm² Doťahovací moment: 2,8 N·m. Max. prierez prípojníc: 10 mm² Montážna poloha: ľubovoľná. Napájacia strana: ľubovoľná Rozmery (V × H × Š): 85 × 69 × 52,5 mm Spĺňa normu: STN 33 2000-4-42 ed. 2, STN EN 62606, STN EN 60898-1, STN EN 61009-2-1				
		6 A	DS-ARC1 B6 A30	2CSA255103R1065	1
		10 A	DS-ARC1 B10 A30	2CSA255103R1105	1
		13 A	DS-ARC1 B13 A30	2CSA255103R1135	1
		16 A	DS-ARC1 B16 A30	2CSA255103R1165	1
		20 A	DS-ARC1 B20 A30	2CSA255103R1205	1

Poznámky:
1 M = cca 18 mm

Rozvodnice a modulárne prístroje
Instalačné stýkače

Názov	Ovládacie napätie	Kontakty	S páčkou	Typové číslo	Objedn. kód	Jednot. bal. ks
Technické údaje						
Stýkače inštalačné, 16 A						
System pro M Compact s inštaláciou na lištu DIN.						
Rad ESB..N.						
Počet modulov: 1						
Bezhlučná cievka.						
Menovitý prúd: 16 A (AC-1/AC-7a)						
Menovité napätie: 220 V DC, 250 V AC						
Menovitá frekvencia: DC, 50/60 Hz						
Stupeň krytia: IP 20						
Teplota okolia: –25 °C až +55 °C						
Skladovacia teplota: –40 °C až +80 °C						
Pripojenie tuhého/lankového Cu vodiča: max. 10 mm^2						
Pripojenie flexibilného Cu vodiča: max. 6 mm^2						
Rozmery (V × H × Š): 85 × 65 × 18 mm						
	230 V AC/DC	1 NO + 1 NC	Nie	ESB16-11N-06	1SBE111111R0611	1
	230 V AC/DC	2 NO	Nie	ESB16-20N-06	1SBE111111R0620	1
	24 V AC/DC	1 NO + 1 NC	Nie	ESB16-11N-01	1SBE111111R0111	1
	24 V AC/DC	2 NO	Nie	ESB16-20N-01	1SBE111111R0120	1
Pomocný kontakt:						
		1 NO + 1 NC		EH04-11N	1SAE901901R1011	1
		2 NO		EH04-20N	1SAE901901R1020	1



Stýkače inštalačné, 20 A
System pro M Compact s inštaláciou na lištu DIN.
Rad ESB..N, EN..N.

Počet modulov: 1
Bezhlučná cievka.
Verziu EN..N je možné ovládať automaticky,
alebo manuálne páčkovým prepínačom.
Menovitý prúd: 20 A (AC-1/AC-7a)
Menovité napätie: 220 V DC, 250 V AC
Menovitá frekvencia: DC, 50/60 Hz
Stupeň krytia: IP 20
Teplota okolia: –25 °C až +55 °C
Skladovacia teplota: –40 °C až +80 °C
Pripojenie tuhého/lankového Cu vodiča: max. 10 mm^2
Pripojenie flexibilného Cu vodiča: max. 6 mm^2
Rozmery (V × H × Š): 85 × 65 × 18 mm

	230 V AC/DC	1 NO + 1 NC	Nie	ESB20-11N-06	1SBE121111R0611	1
	230 V AC/DC	2 NO	Nie	ESB20-20N-06	1SBE121111R0620	1
	24 V AC/DC	1 NO + 1 NC	Nie	ESB20-11N-01	1SBE121111R0111	1
	24 V AC/DC	2 NO	Nie	ESB20-20N-01	1SBE121111R0120	1
	230 V AC/DC	2 NO	Áno	EN20-20N-06	1SBE122111R0620	1
	24 V AC/DC	2 NO	Áno	EN20-20N-01	1SBE122111R0120	1
Pomocný kontakt:						
		1 NO + 1 NC		EH04-11N	1SAE901901R1011	1
		2 NO		EH04-20N	1SAE901901R1020	1





Poznámky:

Rozvodnice a modulárne prístroje
Inštalačné stýkače

Názov	Ovládacie napätie	Kontakty	S páčkou	Typové číslo	Objedn. kód	Jednot. bal. ks
Technické údaje						
Stýkače inštalačné, 25 A						
System pro M Compact s inštaláciou na lištu DIN.						
Rad ESB..N, EN..N.						
Počet modulov: 2						
Bezhlučná cievka.						
Verziu EN..N je možné ovládať automaticky,						
alebo manuálne páčkovým prepínačom.						
Menovitý prúd: 25 A (AC-1/AC-7a)						
Menovité napätie: 220 V DC, 400 V AC						
Menovitá frekvencia: DC, 50/60 Hz						
Stupeň krytia: IP 20						
Teplota okolia: –25 °C až +55 °C						
Skladovacia teplota: –40 °C až +80 °C						
Pripojenie tuhého/lankového Cu vodiča: max. 10 mm^2						
Pripojenie flexibilného Cu vodiča: max. 10 mm^2						
Rozmery (V × H × Š): 85 × 65 × 36 mm						
	230 V AC/DC	2 NO	Nie	ESB25-20N-06	1SAE231111R0620	1
	230 - 240 V AC/DC	2 NO + 2 NC	Nie	ESB25-22N-06	1SAE231111R0622	1
	24 V AC/DC	2 NO + 2 NC	Nie	ESB25-22N-01	1SAE231111R0122	1
	230 - 240 V AC/DC	4 NO	Nie	ESB25-40N-06	1SAE231111R0640	1
	24 V AC/DC	4 NO	Nie	ESB25-40N-01	1SAE231111R0140	1
	230 - 240 V AC/DC	4 NO	Áno	EN25-40N-06	1SAE232111R0640	1
	24 V AC/DC	4 NO	Áno	EN25-40N-01	1SAE232111R0140	1
Pomocný kontakt:						
		1 NO + 1 NC		EH04-11N	1SAE901901R1011	1
		2 NO		EH04-20N	1SAE901901R1020	1
Stýkače inštalačné, 40 A						
System pro M Compact s inštaláciou na lištu DIN.						
Rad ESB..N, EN..N.						
Počet modulov: 3						
Bezhlučná cievka.						
Verziu EN..N je možné ovládať automaticky,						
alebo manuálne páčkovým prepínačom.						
Menovitý prúd pre NO: 40 A, pre NC: 30 A (AC-1/AC-7a)						
Menovité napätie: 220 V DC, 400 V AC						
Menovitá frekvencia: DC, 50/60 Hz						
Stupeň krytia: IP 20						
Teplota okolia: –25 °C až +55 °C						
Skladovacia teplota: –40 °C až +80 °C						
Pripojenie tuhého/lankového Cu vodiča: max. 25 mm^2						
Pripojenie flexibilného Cu vodiča: max. 16 mm^2						
Rozmery (V × H × Š): 85 × 65 × 54 mm						
	230 V AC/DC	4 NO	Nie	ESB40-40N-06	1SAE341111R0640	1
	24 V AC/DC	2 NO + 2 NC	Nie	ESB40-22N-01	1SAE341111R0122	1
	230 V AC/DC	4 NO	Áno	EN40-40N-06	1SAE342111R0640	1
	24 V AC/DC	4 NO	Áno	EN40-40N-01	1SAE342111R0140	1
Pomocný kontakt:						
		1 NO + 1 NC		EH04-11N	1SAE901901R1011	1
		2 NO		EH04-20N	1SAE901901R1020	1

Poznámky:

Rozvodnice a modulárne prístroje
Inštalačné stýkače

Názov	Ovládacie napätie	Kontakty	S páčkou	Typové číslo	Objedn. kód	Jednot. bal. ks

Technické údaje

Stýkače inštalačné, 63 A
System pro M Compact s inštaláciou na lištu DIN.
Rad ESB..N.



Počet modulov: 3
Bezhlučná cievka.
Menovitý prúd pre NO: 63 A, pre NC: 30 A (AC-1/AC-7a)
Menovité napätie: 220 V DC, 400 V AC
Menovitá frekvencia: DC, 50/60 Hz
Stupeň krytia: IP 20
Teplota okolia: –25 °C až +55 °C
Skladovacia teplota: –40 °C až +80 °C
Pripojenie tuhého/lankového Cu vodiča: max. 25 mm²
Pripojenie flexibilného Cu vodiča: max. 16 mm²
Rozmery (V × H × Š): 85 × 65 × 54 mm

230 V AC/DC	2 NO + 2 NC	Nie	ESB63-22N-06	1SAE351111R0622	1
230 V AC/DC	3 NO	Nie	ESB63-30N-06	1SAE351111R0630	1
230 V AC/DC	4 NO	Nie	ESB63-40N-06	1SAE351111R0640	1
24 V AC/DC	4 NO	Nie	ESB63-40N-01	1SAE351111R0140	1

Pomocný kontakt:

1 NO + 1 NC	EH04-11N	1SAE901901R1011	1
2 NO	EH04-20N	1SAE901901R1020	1

Stýkače inštalačné, 100 A
System pro M Compact s inštaláciou na lištu DIN.
Rad ESB..N.





Počet modulov: 3 (dvojpólový), alebo 6 (štvorpólový)
Bezhlučná cievka.
Menovitý prúd: 100 A (AC-1/AC-7a)
Menovité napätie: 220 V DC, 400 V AC
Menovitá frekvencia: DC, 50/60 Hz
Stupeň krytia: IP 20
Teplota okolia: –25 °C až +55 °C
Skladovacia teplota: –40 °C až +80 °C
Pripojenie tuhého/lankového Cu vodiča: max. 50 mm²
Pripojenie flexibilného Cu vodiča: max. 35 mm²
Rozmery (V × H × Š): 85 × 65 × 54 mm (dvojpólový),
alebo 85 × 65 × 108 mm (štvorpólový)

230 V AC/DC	2 NO	Nie	ESB100-20N-06	1SAE361111R0620	1
230 V AC/DC	4 NO	Nie	ESB100-40N-06	1SAE661111R0640	1

Pomocný kontakt:

1 NO + 1 NC	EH04-11N	1SAE901901R1011	1
2 NO	EH04-20N	1SAE901901R1020	1

Ďalšie inštalačné stýkače a príslušenstvo nájdete v katalógu na stránke https://new.abb.com/low-voltage/cs/nizke-napeti/produkty/rizeni-a-ochrana-motoru/instalacni-stykace

Poznámky:

Rozvodnice a modulárne prístroje
Ostatné modulárne prístroje

Názov	Rozmery (Š × V × H)	Typové číslo	Objedn. kód	Jednot. bal. ks
Technické údaje				
 **Odpínač poistkový** System pro M Compact s inštaláciou na lištu DIN. Rad E90 Menovitý prúd: 32 A Určené na poistky: 10,3 × 38 mm (AC-22B) Bez indikátora prepálenej poistky. Menovité napätie: 230/400 V AC Menovitá frekvencia: 50/60 Hz Stupeň krytia: IP 20 Teplota okolia: –5 °C až +40 °C Skladovacia teplota: –25 °C až +70 °C Pripojenie tuhého/lankového Cu vodiča: max. 25 mm² Pripojenie flexibilného Cu vodiča: max. 16 mm² Doťahovací moment: 2,5 N·m				
1-fázový (1 modul)	85 × 64 × 18 mm	E91/32	2CSM200923R1801	1
3-fázový (3 moduly)	85 × 64 × 54 mm	E93/32	2CSM204753R1801	1
 **Prepínač 16 A** System pro M Compact s inštaláciou na lištu DIN. Rad E211, E213 Počet pólov (modulov): 1 (0,5) Menovitý prúd: 16 A Funkcia: ON/OFF Menovité napätie: 250 V AC Menovitá frekvencia: 50/60 Hz Teplota okolia: –25 °C až +55 °C Skladovacia teplota: –40 °C až +70 °C Pripojenie: od 1× 1 mm² do 1× 6 mm², alebo 2× 2,5 mm², tuhé vodiče; od 1× 0,75 mm² do 2× 1,5 mm² flexibilné vodiče s koncovou dutinkou alebo kolíkovým zakončením vodiča Doťahovací moment: 1,5 N·m Rozmery (V × H × Š): 85 × 68 × 9 mm				
Kontakty: 1NO		E211-16-10	2CCA703000R0001	10/1
Kontakty: 1CO		E213-16-001	2CCA703040R0001	10/1
 **Prepínač 25 A** System pro M Compact s inštaláciou na lištu DIN. Rad E213 Počet pólov (modulov): 1 (0,5) Menovitý prúd: 25 A Kontakty: 1CO Funkcia: ON/OFF Menovité napätie: 250 V AC Menovitá frekvencia: 50/60 Hz Teplota okolia: –25 °C až +55 °C Skladovacia teplota: –40 °C až +70 °C Pripojenie: od 1× 1 mm² do 1× 6 mm², alebo 2× 2,5 mm², tuhé vodiče; od 1× 0,75 mm² do 2× 1,5 mm² flexibilné vodiče s koncovou dutinkou alebo kolíkovým zakončením vodiča Doťahovací moment: 1,5 N·m Rozmery (V × H × Š): 85 × 68 × 9 mm				
		E213-25-001	2CCA703041R0001	10/1

Poznámky:

Rozvodnice a modulárne prístroje
Ostatné modulárne prístroje

Názov	Rozmery (Š × V × H)	Typové číslo	Objedn. kód	Jednot. bal. ks
Technické údaje				
Spínač skupinový 16 A System pro M Compact s inštaláciou na lištu DIN. Rad E214 Počet pólov (modulov): 1 (0,5); 2 (1) Menovitý prúd: 16 A Funkce: I-0-II Menovité napätie: 250 V AC Menovitá frekvencia: 50/60 Hz Teplota okolia: –25 °C až +55 °C Skladovacia teplota: –40 °C až +70 °C Pripojenie: od 1× 1 mm² do 1× 6 mm², alebo 2× 2,5 mm², tuhé vodiče; od 1× 0,75 mm² do 2× 1,5 mm² flexibilné vodiče s koncovou dutinkou alebo kolíkovým zakončením vodiča Doťahovací moment: 1,5 N·m Rozmery (V × H × Š): 85 × 68 × 9 (18) mm				
Kontakty: 1CO		E214-16-101	2CCA703025R0001	10/1
Kontakty: 2CO		E214-16-202	2CCA703030R0001	10/1
Spínač skupinový 25 A System pro M Compact s inštaláciou na lištu DIN. Rad E214 Počet pólov (modulov): 1 (0,5); 2 (1) Menovitý prúd: 25 A Funkce: I-0-II Menovité napätie: 250 V AC Menovitá frekvencia: 50/60 Hz Teplota okolia: –25 °C až +55 °C Skladovacia teplota: –40 °C až +70 °C Pripojenie: od 1× 1 mm² do 1× 6 mm², alebo 2× 2,5 mm², tuhé vodiče; od 1× 0,75 mm² do 2× 1,5 mm² flexibilné vodiče s koncovou dutinkou alebo kolíkovým zakončením vodiča Doťahovací moment: 1,5 N·m Rozmery (V × H × Š): 85 × 68 × 9 (18) mm				
Kontakty: 1CO		E214-25-101	N 2CCA703026R0001	10/1
Kontakty: 2CO		E214-25-202	N 2CCA703031R0001	10/1
Tlačidlo System pro M Compact s inštaláciou na lištu DIN. Rad E215 Počet pólov (modulov): 0,5 Menovitý prúd: 16 A Kontakty: 1NO+1NC Farba tlačidla: čierna Menovité napätie: 250 V AC Menovitá frekvencia: 50/60 Hz Teplota okolia: –25 °C až +55 °C Skladovacia teplota: –40 °C až +70 °C Pripojenie: od 1× 1 mm² do 1× 6 mm², alebo 2× 2,5 mm², tuhé vodiče; od 1× 0,75 mm² do 2× 1,5 mm² flexibilné vodiče s koncovou dutinkou alebo kolíkovým zakončením vodiča Doťahovací moment: 1,5 N·m Rozmery (V × H × Š): 85 × 68 × 9 mm				
		E215-16-11F	2CCA703154R0001	10/1

NOVINKA

Poznámky:
N Novinka

Rozvodnice a modulárne prístroje
Ostatné modulárne prístroje

	Názov	Typové číslo	Objedn. kód	Jednot. bal. ks
	Technické údaje			
	**Spínač ovládací** System pro M Compact s inštaláciou na lištu DIN. Rad E218 Počet pólov (modulov): 1 Menovitý prúd: 16 A Kontakty: 2NO+2NC Menovité napätie: 250 V AC Menovitá frekvencia: 50/60 Hz Teplota okolia: –25 °C až +55 °C Skladovacia teplota: –40 °C až +70 °C Pripojenie: od 1× 1 mm² do 1× 6 mm², alebo 2× 2,5 mm², tuhé vodiče; od 1× 0,75 mm² do 2× 1,5 mm² flexibilné vodiče s koncovou dutinkou alebo kolíkovým zakončením vodiča Doťahovací moment: 1,5 N·m Rozmery (V × H × Š): 85 × 68 × 18 mm	E218-16-22	2CCA703060R0001	10/1
	**Signálne svetlo** System pro M Compact s inštaláciou na lištu DIN. Rad E219 Počet pólov (modulov): 0,5 Farba signálneho svetla: zelená/červená Menovité napätie: 115 - 250 V AC Menovitá frekvencia: 50/60 Hz Teplota okolia: –25 °C až +55 °C Skladovacia teplota: –40 °C až +70 °C Pripojenie: od 1× 1 mm² do 1× 6 mm², alebo 2× 2,5 mm², tuhé vodiče; od 1× 0,75 mm² do 2× 1,5 mm² flexibilné vodiče s koncovou dutinkou alebo kolíkovým zakončením vodiča Doťahovací moment: 1,5 N·m Rozmery (V × H × Š): 85 × 68 × 9 mm	E219-2CD	2CCA703910R0001	10/1
	**Signálne svetlo** System pro M Compact s inštaláciou na lištu DIN. Rad E219. Počet pólov (modulov): 0,5 Farba signálneho svetla: červená/žltá/zelená Menovité napätie: 115 - 250 V AC Menovitá frekvencia: 50/60 Hz Teplota okolia: –25 °C až +55 °C Skladovacia teplota: –40 °C až +70 °C Pripojenie: od 1× 1 mm² do 1× 6 mm², alebo 2× 2,5 mm², tuhé vodiče; od 1× 0,75 mm² do 2× 1,5 mm² flexibilné vodiče s koncovou dutinkou alebo kolíkovým zakončením vodiča Doťahovací moment: 1,5 N·m Rozmery (V × H × Š): 85 × 68 × 9 mm	E219-3CDE	2CCA703902R0001	10/1

Poznámky:

Rozvodnice a modulárne prístroje
Ostatné modulárne prístroje

Názov	Typové číslo	Objedn. kód	Jednot. bal. ks
Technické údaje			
Relé impulzné System pro M Compact s inštaláciou na lištu DIN. Rad E290 Počet pólov (modulov): 1 Menovitý prúd: 16 A Menovité napätie: 250 V AC Ovládacie napätie cievky: 230 V AC /110 V DC Menovitá frekvencia: 50 Hz Stupeň krytia: IP 20 Teplota okolia: –25 °C až +55 °C Skladovacia teplota: –40 °C až +70 °C Pripojenie tuhého/lankového Cu vodiča: max. 25 mm² Pripojenie flexibilného Cu vodiča: max. 16 mm² Doťahovací moment: 1,5 N·m Rozmery (V × H × Š): 85 × 68 × 18 mm			
Kontakty: 1NO	E290-16-10/230	2TAZ312000R2011	10/1
Kontakty: 2NO	E290-16-20/230	2TAZ312000R2012	10/1
Relé inštalačné System pro M Compact s inštaláciou na lištu DIN. Rad E297 Počet pólov (modulov): 1 Menovitý prúd: 16 A Menovité napätie: 250 V AC Ovládacie napätie cievky: 230 V AC / 110 V DC Menovitá frekvencia: 50 Hz Stupeň krytia: IP 20 Teplota okolia: –25 °C až +55 °C Skladovacia teplota: –40 °C až +70 °C Pripojenie tuhého/lankového Cu vodiča: max. 25 mm² Pripojenie flexibilného Cu vodiča: max. 16 mm² Doťahovací moment: 1,5 N·m Rozmery (V × H × Š): 85 × 68 × 18 mm			
Kontakty: 1NO	E297-16-10/230	2TAZ311000R2011	10/1
Kontakty: 2NO	E297-16-20/230	2TAZ311000R2012	10/1
Zásuvka s ochranným kolíkom, s clonkami System pro M Compact s inštaláciou na lištu DIN. Zásuvka M1174 (podľa LCIE a CEBEC) je určená na slovenské/české/francúzske vidlice do 16 A. Menovitý prúd: 16 A Menovité napätie: 230 V AC Farba: šedá Rozmery (V × H × Š): 85 × 68 × 40 mm			
	M1174	2CSM110000R0711	1
Zvonček System pro M Compact s inštaláciou na lištu DIN. Rad RM. Určené na prerušovaný chod , max. 15 s. Ovládacie napätie: 230 V AC / 12 V AC Menovitá frekvencia: 50 Hz Príkon: 6 V·A / 4 V·A Max. prierez vodiča: 10 mm² Stupeň krytia: IP 40 Montážna poloha: vertikálna Rozmery (V × H × Š): 87,5 × 60 × 18 mm			
230 V AC / 6 V·A	RI230	2CSM232335R0821	1
12 V AC / 4 V·A	RI12	2CSM232345R0821	1

Poznámky:

Rozvodnice a modulárne prístroje
Ostatné modulárne prístroje

	Názov	Typové číslo	Objedn. kód	Jednot. bal. ks
	Technické údaje			
	**Spínač časový elektromechanický** System pro M Compact s inštaláciou na lištu DIN. Rad AT1e Časový rozsah: 0,05 s - 15 min. Počet modulov: 1 Menovitý zaťažovací prúd kontaktov: 16 A Kontakt: 1 NO, beznapäťový Napájacie napätie: 230 V Menovitá frekvencia: 45 - 60 Hz Verzia: denná Rezerva chodu: nie Teplota okolia: –10 °C až +50 °C Pripojenie tuhého/lankového Cu vodiča: 1,5 - 4 mm^2 Rozmery (V × H × Š): 80 × 63 × 18 mm	AD1NO-15m	2CSM222471R1000	1
	**Spínač časový elektromechanický** System pro M Compact s inštaláciou na lištu DIN. Rad CT-D Časový rozsah: 0,05 s - 100 h v 7 rozsahoch Počet modulov: 1 Menovitý zaťažovací prúd kontaktov: 6 A (AC-12 pri 230 V AC); 3 A (AC-15 pri 230 V AC) Kontakt: 1CO Napájacie napätie: duálne 24 - 240 V AC, 24 - 48 V DC Menovitá frekvencia: 50/60 Hz alebo DC Časové funkcie: oneskorený príťah, oneskorený odpad, jeden impulz začínajúci príťahom, jeden impulz začínajúci medzerou, blikač štartujúci impulzom, blikač štartujúci medzerou, tvarovač pulzu, generátor pulzov, prepínač hviezda – trojuholník Stupeň krytia: IP 50 prístroj, IP 20 svorky Teplota okolia: –20 °C až +60 °C Skladovacia teplota: –40 °C až +85 °C Pripojenie tuhého/lankového Cu vodiča: max. 2× 0,5 - 1,5 mm^2, 1× 0,5 - 4 mm^2 Pripojenie flexibilného Cu vodiča: max. 2× 0,5 - 1,5 mm^2, 1× 0,5 - 4 mm^2 Rozmery (V × H × Š): 70 × 63 × 17,5 mm			
	multifunkčný	CT-MFD.12	N 1SVR500020R0000	1
	multifunkčný	CT-MFD.21	N 1SVR500020R1100	1
	oneskorený príťah/ON-delay	CT-ERD.12	N 1SVR500100R0000	1
	oneskorený odpad/OFF-delay	CT-AHD.12	N 1SVR500110R0000	1
	hviezda-trojuholník	CT-SDD.22	N 1SVR500211R0100	1
	generátor pulzu	CT-TGD.12	N 1SVR500160R0000	1
	**Spínač časový digitálny** System pro M Compact s inštaláciou na lištu DIN. Rad DW1. Časový rozsah: 0,05 s - 15 min. Počet modulov: 2 Počet kanálov: 1 Menovitý zaťažovací prúd kontaktov: 16 A Kontakt: 1CO Napájacie napätie: 230 V Menovitá frekvencia: 50/60 Hz Verzia: týždenná Stupeň krytia: IP 20 Teplota okolia: –20 °C až +50 °C Skladovacia teplota: –25 °C až +70 °C Pripojenie tuhého/lankového Cu vodiča: 2,5 mm^2 Rozmery (V × H × Š): 80 × 63 × 35 mm	DW1	2CSM222531R1000	1

Poznámky:
N Novinka

Rozvodnice a modulárne prístroje
Ostatné modulárne prístroje

Názov	Typové číslo	Objedn. kód	Jednot. bal. ks	
Technické údaje				
Spínač schodišťový System pro M Compact s inštaláciou na lištu DIN. Rad E232. Časový rozsah (plynule): 0,5 - 20 min. Napájacie napätie: 230 V AC Žiarovková záťaž: 150 mA Ovládanie vodiče 3/4: automaticky Možnosť zapojenia do série. Spínač s trvalým svetlom. Menovité napätie: 240 V AC, 50/60 Hz Zaťažiteľnosť: 16 A, 230 V AC Žiarovková/halogénová záťaž: 2 300 W Žiarivky bez/s kompenzáciou: 2 300 V·A Žiarivka s bočníkom a kompenzáciou: 400 V·A Elektronické riadiace zariadenie: 9×7 W, 7×11 W, 7×20 W, 7×23 W Maximálny prierez vodiča: 4 mm²	E232E-230N	2CDE110003R0511	10/1	
Spínač súmrakový radový System pro M Compact s inštaláciou na lištu DIN. Rad TL1. Napájacie napätie: 110 - 230 V AC Kontakty: 1NO Menovitý prúd: 16 A Počet modulov: 1 Rozsah nastavenia úrovne osvetlenia: 2 - 200 lx Stupeň krytia: IP 20 Teplota okolia: –25 °C až +55 °C Indikácia: 2× LED Elektromechanický. Vrátane čidla TLs.	TL1	2CSM229921R1341	1	
Spínač súmrakový radový System pro M Compact s inštaláciou na lištu DIN. Rad TL. Senzor pre súmrakový spínač TL1. Stupeň krytia: IP 65 Napájacie napätie: 230 V Teplota okolia: –40 °C až +70 °C	TLs	2CSM229931R1341	1	
Primárne spínané zdroje napájania System pro M Compact s inštaláciou na lištu DIN. Rad CP-D. Menovité výstupné napätie: 12 V DC Menovité výstupný prúd: 2,1 A Menovité výstupný výkon: 25 W Napájacie napätie: duálne 90 - 264 V AC, 120 - 375 V DC Menovité vstupné napätie: 100 - 240 V AC Menovitá frekvencia: 50/60 Hz alebo DC Výstupná charakteristika: U/I Stupeň krytia: IP 20 prístroj, IP 20 svorky Teplota okolia: –40 °C až +70 °C. Skladovacia teplota: –40 °C až +85 °C. Pripojenie tuhého/lankového Cu vodiča: max. 0,2 - 2,5 mm² Pripojenie flexibilného Cu vodiča: max. 0,2 - 2,5 mm²				
Výstup 12 V DC/ 2,1 A	CP-D 12/2.1	N 1SVR427043R1200	1	
Výstup 12 V DC/ 0,83 A	CP-D 12/0.83	N 1SVR427041R1000	1	
Výstup 24 V DC/ 0,42 A	CP-D 24/0.42	N 1SVR427041R0000	1	
Výstup 24 V DC/ 1,3 A	CP-D 24/1.3	N 1SVR427043R0100	1	
Výstup 24 V DC/ 2,5 A	CP-D 24/2.5	N 1SVR427044R0200	1	
Výstup 24 V DC/ 4,2 A	CP-D 24/4.2	N 1SVR427045R0400	1	

NOVINKA

Poznámky:
N Novinka

Rozvodnice a modulárne prístroje
Príslušenstvo

	Názov	Typové číslo	Objedn. kód	Jednot. bal. ks
	Technické údaje			
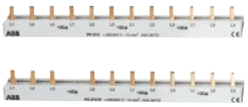	**Prípojnica** System pro M Compact s inštaláciou na lištu DIN. Rad PS. Počet fáz: 3 Počet modulov: 12 Prierez: 10 mm² Max. prúd: 63 A			
	Radenie: L1, L2, L3, L1 …	PS3/12	2CDL230001R1012	1
	Radenie: L1, L2, L3, medzera (N), L1 …	PS3/12FI	2CDL231002R1012	1
	**Prípojnica** System pro M Compact s inštaláciou na lištu DIN. Rad PS. Počet fáz: 1 Počet modulov: 12 Prierez: 10 mm² Max. prúd: 63 A Radenie: L1, L1 …			
		PS1/12	2CDL210001R1012	1
	**Prípojnica** System pro M Compact s inštaláciou na lištu DIN. Rad PS. Počet fáz: 1 Počet modulov: 3 Prierez: 10 mm² Max. prúd: 63 A Radenie: L1, L1, L1			
		PS1/3	2CDL210001R1003	1
	**Prípojnica** System pro M Compact s inštaláciou na lištu DIN. Rad PS. Počet fáz: 3 Počet modulov: 60 Prierez: 10 mm² Max. prúd: 63 A Radenie: L1, L2, L3, L1 …			
		PS3/60	2CDL230001R1060	1
	**Prípojnica** System pro M Compact s inštaláciou na lištu DIN. Rad PS. Počet fáz: 1 Počet modulov: 60 Prierez: 10 mm² Max. prúd: 63 A Radenie: L1, L1 …			
		PS1/60	2CDL210001R1060	1
	**Prípojnica - koncový kryt** System pro M Compact s inštaláciou na lištu DIN. Rad PS.			
	Určené na 2- a 3-fázové prípojnice	PS-END	2CDL200001R0001	50/1
	Určené na 1-fázové prípojnice	END1.1	2CDL200011R0011	50/1
	**Prípojnica** System pro M Compact s inštaláciou na lištu DIN. Rad DS300C. Počet fáz: 1 Prierez: 10 mm² Max. prúd: 63 A Radenie: L1, N, L1…			
	Počet prístrojov: 12	PSc 1/24/10 N	N 2CDL210331R1012	1
	Počet prístrojov: 56	PSc 1/120/10 N	N 2CDL210331R1060	1

NOVINKA

Poznámky:
N Novinka

Rozvodnice a modulárne prístroje
Príslušenstvo

Názov	Typové číslo	Objedn. kód	Jednot. bal. ks	
Technické údaje				
Prípojnica pre DS300C System pro M Compact s inštaláciou na lištu DIN. Rad DS300C. Počet fáz: 3 Prierez: 10 mm² Max. prúd: 63 A Radenie: L1, N, L2, N, L3, N, L1, N…				
Počet prístrojov: 12	PSc 3/24/10 N	N 2CDL230331R1012	1	
Počet prístrojov: 56	PSc 3/120/10 N	N 2CDL230331R1060	1	
Kryt koncový pre prípojnice System pro M Compact s inštaláciou na lištu DIN. Rad DS300C.				
	PSc-END	N 2CDL200331R0003	50/1	
Svorka napájacia pre prípojnice System pro M Compact s inštaláciou na lištu DIN. Rad DS300C.				
	AST25/27QS	N 2CDL200001R2506	10/1	
Kryt ochranný pre prípojnice System pro M Compact s inštaláciou na lištu DIN. Rad DS300C.				
	BSKc	N 2CDL200331R0013	10/1	
Kontakt pomocný System pro M Compact s inštaláciou na lištu DIN. Rad S2C Montáž na ľavú stranu. Kontakty: 1NO/1NC Max. prierez: 2× 1,5mm²				
	S2C-H11L	2CDS200936R0001	10/1	
Kontakt pomocný System pro M Compact s inštaláciou na lištu DIN. Rad S2C Montáž na pravú stranu. Kontakty: 1CO (prepínací) Max. prierez: 2× 1,5mm²				
	S2C-H6R	2CDS200912R0001	10/1	
Kryt ističa Plastový kryt ističa pre montáž na povrch alebo na prístrojovú dosku. 2 (4) otvory pre upevnenie, 4 predlisované otvory pre kábel Ø 15 mm. Na vnútornej strane zadnej steny je plastová DIN lišta. Súčasťou dodávky je kolíček na pripevnenie plomby.				
– pre prístroj šírky 1 modulu (Š × V × H: 26 × 130 × 60 mm)		KJ-B 181	250/1	
– pre prístroj šírky 3 modulov (Š × V × H: 65 × 130 × 60 mm)		KJ-B 183	100/1	
– pre prístroj šírky 4 modulov (Š × V × H: 85 × 130 × 60 mm)		KJ-B 184	100/1	

Poznámky:
N Novinka

28

Spínače a zásuvky IP 44, IP 54, IP 55, IP 66

Spínače a zásuvky IP 44, IP 54, IP 55, IP 66

Prístroje pre zapustenú montáž	6
Bezpečnostné zásuvky FI-DOS s prúdovým chráničom	15
Prístroje pre nástennú montáž	16
Špeciálne zásuvky podľa STN 35 4517	29

28

Spínače a zásuvky
IP 44, IP 54, IP 55, IP 66



V designoch
- Swing®
- Swing®L
- basic55®
- Zenit
- Tango®
- Levit®
- Levit®M
- Element®
- Time®
- Praktik
- Variant+
- Garant
- FI-DOS



Prístroje IP 44
pre zapustenú montáž
Sú určené pre pevné rozvody elektrického prúdu pod omietkou, najmä v mokrom prostredí. Svojím tvarom ladí s ostatnými prístrojmi.



Praktik IP 44
Veľmi rozšírená rada prístrojov pre povrchovú montáž, ktorá vyhovie vo väčšine praktických aplikácií v prostredí obyčajnom aj v prostredí so striekajúcou vodou.



Garant
Má vysoké krytie a je mechanicky odolný. Dobré prístrojové vybavenie radu Garant uľahčuje realizáciu inštalácií. Prístroje je možné montovať aj na horľavé podklady.



Variant+ IP 54
Používa sa v prostredí obyčajnom, prašnom i mokrom. Rad je veľmi variabilný a prístrojovo široko vybavený. V šedej farbe je vhodná aj pre montáž na horľavé podklady.

Variant+
Variabilný, odolný, moderný

Prístroje so zvýšeným stupňom krytia IP 54

Výhody a prednosti
- Tiež v bezskrutkovom prevedení
- Prístroje s krytím IP 54
- Moderný dizajn a farebné vyhotovenia
- Možnosť priebežnej montáže
- Možnosť otočenia o 180° pre prívod zhora alebo zospodu pri zachovaní správnej funkcie spínačov a zásuviek
- Prívodný kábel môže pri použití krabice so štyrmi vývodkami vstupovať do prístroja z akejkoľvek strany
- Pre montáž na podklady triedy reakcie na oheň B, C, D, E
- Kryty prístrojov sú vyrobené z kvalitného a mechanicky odolného materiálu (PC)
- Možnosť vkladania modulov Profil 45
- Krabica IP 20, bez viečka pre Profil 45

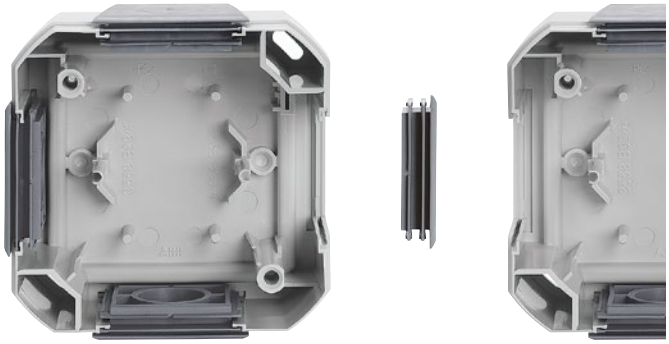

- Žalúziový spínač s blokovaním
- Špeciálne zásuvky s kontaktmi vzor C, C1, C2, D, K, L podľa STN 35 4517
- Balenie uľahčujúce prácu elektromontérom
- Prepájacia (svorkovacia) krabica v dizajne pre vloženie venčeka alebo „wago“ svoriek

Vytvorte zostavu, ktorú potrebujete
- Možnosť viacnásobných zásuviek a kombinácií zásuvka + spínač
- Prístroje môžu mať 1 alebo 4 priechodky, ktoré umožňujú nielen privedenie vodičov, ale tiež spájanie prístrojov do viacnásobných vyhotovení vodorovne, zvisle a tiež plošne



Jasné určenie miesta pripojenia
Jednotné popisové pole ako pri spínačoch, tak zásuvkách ako voľba.

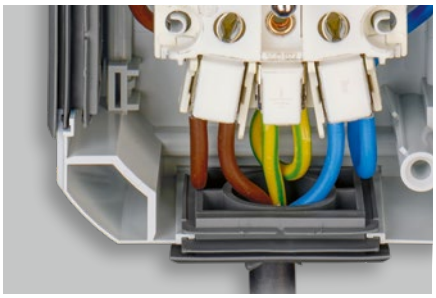

Ľahké pripojenie
Veľký pripájací prierez pre vodiče 6× 2,5 mm². Dostatok voľného priestoru na úpravu a ľahké pretiahnutie a pripojenie vodičov.



Jednoduchá montáž použitím PZ skrutky
Odolnosť (+/-) PZ 1 skrutky v mokrom prostredí je zaistená zinkovaním.



Prepájacia krabica v dizajne zásuviek a spínačov
Krabica má štyri vstupy. Možno použiť aj kruhové svorkovnice (tzv. venčeky).



Priechod ochranného vodiča
Na zaistenie priechodu ochranného vodiča je možné použiť bezskrutkovú prepájaciu svorku.

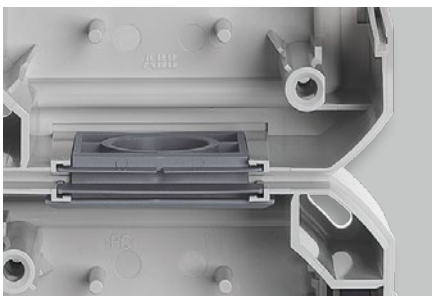

Priebežná montáž spínačov a zásuviek
Kryty prístrojov je možné vzájomne prepojovať do násobných kombinácií využitím špeciálnej konštrukcie priechodiek.

Spínače a zásuvky IP 44, IP 54, IP 55, IP 66

Prístroje pre zapustenú montáž

Radenie	Názov	Farba	Objedn. kód	Jednot. bal. ks	
Pre dizajn	**Technické údaje**		**Kompletnosť**		
6	**Prepínač striedavý** [26]				
	Na kompletizáciu sa používajú štandardné rámčeky 1725-0-14.. (2CKA001725A14..). Na zaistenie **uvedeného stupňa krytia sa odporúča montáž** maximálne do trojnásobných rámčekov.	biela slonová kosť šampanská metalíza grafitová šedá	2CHB210699A4094 2CHB210699A4092 2CHB210699A4093 2CHB210699A4095	10/1 10/1 10/1 10/1	
	IP 44				
basic55®	10 AX, 250 V AC		1 **2** 3 4 **5** 6 7 8		
7	**Prepínač krížový** [26]				
	Na kompletizáciu sa používajú štandardné rámčeky 1725-0-14.. (2CKA001725A14..). Na zaistenie uvedeného stupňa krytia sa odporúča montáž maximálne do trojnásobných rámčekov.	biela slonová kosť šampanská metalíza grafitová šedá	2CHB210799A4094 2CHB210799A4092 2CHB210799A4093 2CHB210799A4095	10/1 10/1 10/1 10/1	
	IP 44				
basic55®	10 AX, 250 V AC		1 **2** 3 4 **5** 6 7 8		
6/0	**Ovládač prepínací** [26]				
	Na kompletizáciu sa používajú štandardné rámčeky 1725-0-14.. (2CKA001725A14..). Na zaistenie uvedeného stupňa krytia sa odporúča montáž maximálne do trojnásobných rámčekov.	biela slonová kosť šampanská metalíza grafitová šedá	2CHB218699A4094 2CHB218699A4092 2CHB218699A4093 2CHB218699A4095	10/1 10/1 10/1 10/1	
	IP 44				
basic55®	10 A, 250 V AC		1 **2** 3 4 **5** 6 7 8		
6/0, 6/0So, 6/0S (1/0, 1/0So, 1/0S)	**Ovládač prepínací so svorkou N, s priezorom** [1] [26]				
	Na kompletizáciu sa používajú štandardné rámčeky 1725-0-14.. (2CKA001725A14..). Na zaistenie uvedeného stupňa krytia sa odporúča montáž maximálne do trojnásobných rámčekov. Tlejivka ani LED nie je súčasťou spínača. Pre radenie So je nutné doobjednať tlejivku (3916-1222.) alebo LED (3916-0544.). Pre radenie S je nutné doobjednať tlejivku (3916-22221) alebo LED (3916-10444).	biela slonová kosť šampanská metalíza grafitová šedá	2CHB218199A4094 2CHB218199A4092 2CHB218199A4093 2CHB218199A4095	10/1 10/1 10/1 10/1	
	IP 44				
basic55®	10 AX, 250 V AC		1 **2** 3 4 **5** 6 7 8		
5	**Prepínač sériový** [26]				
	Na kompletizáciu sa používajú štandardné rámčeky 1725-0-14.. (2CKA001725A14..). Na zaistenie uvedeného stupňa krytia sa odporúča montáž maximálne do trojnásobných rámčekov.	biela slonová kosť šampanská metalíza grafitová šedá	2CHB210599A4094 2CHB210599A4092 2CHB210599A4093 2CHB210599A4095	10/1 10/1 10/1 10/1	
	IP 44				
basic55®	10 AX, 250 V AC		1 **2** 3 4 **5** 6 7 8		
2P+PE	**Zásuvka jednonásobná s ochranným kolíkom, s clonkami, s viečkom** [26] [38]				
	Na kompletizáciu sa používajú štandardné rámčeky 1725-0-14.. (2CKA001725A14..). Na zaistenie uvedeného stupňa krytia sa odporúča montáž maximálne do trojnásobných rámčekov.	biela slonová kosť šampanská metalíza grafitová šedá	2CHB192999A4094 2CHB192999A4092 2CHB192999A4093 2CHB192999A4095	10/1 10/1 10/1 10/1	
	IP 44				
basic55®	16 A, 250 V AC		1 **2** 3 4 **5** 6 7 8		

Poznámky:

[1] Tlejivka ani LED nie je súčasťou spínača – pozrite kapitolu Prístroje pre zapustenú montáž.

[2] Orientačná tlejivka alebo LED osadená v spínači môže spôsobovať blikanie úsporných svetelných zdrojov (pozrite tiež 2CKA006599A2290 v kapitole Prístroje pre zapustenú montáž).

[26] Prístroj spĺňa uvedený stupeň krytia pri montáži na zvislú, hladkú a neporéznu stenu.

[38] Uvedený stupeň krytia je zaistený iba pri zatvorenom viečku.

Exportné typy zásuviek v kapitole „Zásuvky iných systémov“.

Spínače a zásuvky IP 44, IP 54, IP 55, IP 66

Prístroje pre zapustenú montáž

	Radenie	Názov	Farba	Objedn. kód	Jednot. bal. ks
	Pre dizajn	**Technické údaje**		**Kompletnosť**	
	6	**Prepínač – súprava pre zapustená montáž** Súprava obsahuje: – N3271 BL: IP 55 rámček pre zapustenú montáž, 1-násobný – 2M – N2202 BL: prepínač striedavý/127 - 250 V AC/16 AX – montážny rámik, 1-násobný, 2M Stupeň krytia: IP 55 (so zatvoreným krytom) Uhol otvorenia krytu: 120° Kryt umožňuje ovládať vypínač aj v zavretej polohe.	biela	N 2CLA300200N1101	10
	Zenit	Typové číslo: N3002		1 2 **3** 4 5 6 7 8	
	1/0	**Ovládač zapínací – súprava pre zapustená montáž** Súprava obsahuje: – N3271 BL: IP 55 rámček pre zapustenú montáž, 1-násobný – 2M – N2204 BL: ovládač zapínací/127 - 250 V AC/16 A – montážny rámik, 1-násobný, 2M Stupeň krytia: IP 55 (so zatvoreným krytom) Uhol otvorenia krytu: 120° Kryt umožňuje ovládať vypínač aj v zavretej polohe.	biela	N 2CLA300400N1101	10
	Zenit	Typové číslo: N3004		1 2 **3** 4 5 6 7 8	
	2P+PE	**Zásuvka SCHUKO – súprava pre zapustená montáž** Súprava obsahuje: – N3271 BL: IP 55 rámček pre zapustenú montáž, 1-násobný – 2M – N2288 BL: zásuvka SCHUKO/127 - 250 V AC/16 A – montážny rámik, 1-násobný, 2M Stupeň krytia: IP 55 (so zatvoreným krytom) Uhol otvorenia krytu: 120°	biela	N 2CLA308800N1101	10
	Zenit	Typové číslo: N3088		1 2 **3** 4 5 6 7 8	
	2P+PE	**Rámčeky pre zapustenú montáž – 2M** Rámčeky pre zapustenú montáž s krytím IP 55, 1-násobný – 2M. Pre prístroje 1M a 2M. Rozmery (výška × šírka): 90 × 90 mm Súčasť dodávky: 1 ks montážny rámik, 1-nás. 2M Stupeň krytia: IP 55 (so zatvoreným krytom). Uhol otvorenia krytu: 120° Kryt umožňuje ovládať vypínač aj v zavretej polohe. Vhodné pre krabice s rozstupom skrutiek 60 mm.	biela šedá antracitová	N 2CLA327100N1101 N 2CLA327100N1701 N 2CLA327100N1801	10 10 10
	Zenit	Typové číslo: N3271 xx		1 2 3 4 **5** 6 7 8	
	2P+PE	**Rámčeky pre zapustenú montáž – 2+2M** Rámčeky pre horizontálnu a zvislú zapustenú montáž s krytím IP 55, 2-nás. – 2+2M. Pre prístroje 1M a 2M. Rozmery (výška × šírka): 161 × 90 mm Súčasť dodávky: 2 ks montážne rámiky, 1-nás. 2M Stupeň krytia: IP 55 (so zatvoreným krytom). Uhol otvorenia krytu: 120° Kryt umožňuje ovládať vypínač aj v zavretej polohe. Vhodné pre krabice s rozstupom skrutiek 60 mm.	biela šedá antracitová	N 2CLA327200N1101 N 2CLA327200N1701 N 2CLA327200N1801	10 10 10
	Zenit	Typové číslo: N3272 xx		1 2 3 4 **5** 6 7 8	
	1	**Spínač jednopólový** [26] Na kompletizáciu sa používajú štandardné rámčeky (3901J-A000.0 ..). Na zaistenie uvedeného stupňa krytia je dovolená montáž do viacnásobných rámčekov iba vo vodorovnej orientácii. Upevnenie skrutkami a rozperkami. IP 44	biela krémová slonová kosť béžová svetlo šedá hnedá	3557G-A01940 B1 3557G-A01940 C1 3557G-A01940 C2 3557G-A01940 D1 3557G-A01940 S1 3557G-A01940 H1	10/1 10/1 10/1 10/1 10/1 10/1
	Swing®L	10 AX, 250 V AC		1 **2** 3 4 5 6 7 8	
	6	**Prepínač striedavý** [26] Na kompletizáciu sa používajú štandardné rámčeky (3901J-A000.0 ..). Na zaistenie uvedeného stupňa krytia je dovolená montáž do viacnásobných rámčekov iba vo vodorovnej orientácii. Upevnenie skrutkami a rozperkami. IP 44	biela krémová slonová kosť béžová svetlo šedá hnedá	3557G-A06940 B1 3557G-A06940 C1 3557G-A06940 C2 3557G-A06940 D1 3557G-A06940 S1 3557G-A06940 H1	10/1 10/1 10/1 10/1 10/1 10/1
	Swing®L	10 AX, 250 V AC		1 **2** 3 4 5 6 7 8	

Poznámky:
[26] Prístroj spĺňa uvedený stupeň krytia pri montáži na zvislú, hladkú a neporéznu stenu.
N Novinka
Exportné typy zásuviek v kapitole „Zásuvky iných systémov“.

Spínače a zásuvky IP 44, IP 54, IP 55, IP 66

Prístroje pre zapustenú montáž

Radenie	Názov	Farba	Objedn. kód	Jednot. bal. ks	
Pre dizajn	**Technické údaje**		**Kompletnosť**		
7	**Prepínač krížový** [26]				
	Na kompletizáciu sa používajú štandardné	biela	3557G-A07940 B1	10/1	
	rámčeky (3901J-A000.0 ..). Na zaistenie	krémová	3557G-A07940 C1	10/1	
	uvedeného stupňa krytia je dovolená	slonová kosť	3557G-A07940 C2	10/1	
	montáž do viacnásobných rámčekov	béžová	3557G-A07940 D1	10/1	
	iba vo vodorovnej orientácii.	svetlo šedá	3557G-A07940 S1	10/1	
		hnedá	3557G-A07940 H1	10/1	
	Upevnenie skrutkami a rozperkami.				
	IP 44				
Swing®L	10 AX, 250 V AC		1 **2** 3 4 **5** 6 7 8		
1/0	**Ovládač zapínací** [26]				
	Na kompletizáciu sa používajú štandardné	biela	3557G-A80940 B1	10/1	
	rámčeky (3901J-A000.0 ..). Na zaistenie	krémová	3557G-A80940 C1	10/1	
	uvedeného stupňa krytia je dovolená	slonová kosť	3557G-A80940 C2	10/1	
	montáž do viacnásobných rámčekov	béžová	3557G-A80940 D1	10/1	
	iba vo vodorovnej orientácii.	svetlo šedá	3557G-A80940 S1	10/1	
		hnedá	3557G-A80940 H1	10/1	
	Upevnenie skrutkami a rozperkami.				
	IP 44				
Swing®L	10 A, 250 V AC		1 **2** 3 4 **5** 6 7 8		
2P+PE	**Zásuvka jednonásobná**				
	s ochranným kolíkom, s viečkom [26] [38]	biela	5518G-A02989 B	10	
	Na kompletizáciu sa používajú štandardné	(s bielym viečkom)			
	rámčeky (3901J-A000.0 ..). Na zaistenie	biela	5518G-A02989 B1	10	
	uvedeného stupňa krytia je dovolená	(s priehľadným viečkom)			
	montáž do viacnásobných rámčekov	slonová kosť	5518G-A02989 C2	10	
	iba vo vodorovnej orientácii.				
	Upevnenie skrutkami a rozperkami.				
	IP 44				
Swing®L	16 A, 250 V AC		1 **2** 3 4 **5** 6 7 8		
6 (1)	**Prepínač striedavý** [26]				
	Na kompletizáciu sa používajú štandardné	biela	3559A-A06940 B	10	
	rámčeky (3901A-B.. ..). Na zaistenie	slonová kosť	3559A-A06940 C	10/1	
	uvedeného stupňa krytia sa odporúča	šedá	3559A-A06940 S	10/1	
	montáž maximálne do trojnásobných	béžová	3559A-A06940 D	10/1	
	rámčekov (vo vodorovnej i zvislej orientácii).	hnedá	3559A-A06940 H	10/1	
		dymová šedá	3559A-A06940 S2	10/1	
	Bezskrutkové pripojenie vodičov.	vresová červená	3559A-A06940 R2	10/1	
	IP 44				
Tango®	10 AX, 250 V AC		1 **2** 3 4 **5** 6 7 8		
7	**Prepínač krížový** [26]				
	Na kompletizáciu sa používajú štandardné	biela	3559A-A07940 B	10	
	rámčeky (3901A-B.. ..). Na zaistenie	slonová kosť	3559A-A07940 C	10/1	
	uvedeného stupňa krytia sa odporúča	šedá	3559A-A07940 S	10/1	
	montáž maximálne do trojnásobných	béžová	3559A-A07940 D	10/1	
	rámčekov (vo vodorovnej i zvislej orientácii).	hnedá	3559A-A07940 H	10/1	
		dymová šedá	3559A-A07940 S2	10/1	
	Bezskrutkové pripojenie vodičov.	vresová červená	3559A-A07940 R2	10/1	
	IP 44				
Tango®	10 AX, 250 V AC		1 **2** 3 4 **5** 6 7 8		
6/0 (1/0)	**Ovládač prepínací** [26]				
	Na kompletizáciu sa používajú štandardné	biela	3559A-A86940 B	10	
	rámčeky (3901A-B.. ..). Na zaistenie	slonová kosť	3559A-A86940 C	10/1	
	uvedeného stupňa krytia sa odporúča	šedá	3559A-A86940 S	10/1	
	montáž maximálne do trojnásobných	béžová	3559A-A86940 D	10/1	
	rámčekov (vo vodorovnej i zvislej orientácii).	hnedá	3559A-A86940 H	10/1	
		dymová šedá	3559A-A86940 S2	10/1	
	Bezskrutkové pripojenie vodičov.	vresová červená	3559A-A86940 R2	10/1	
	IP 44				
Tango®	10 A, 250 V AC		1 **2** 3 4 **5** 6 7 8		
5	**Prepínač sériový** [26]				
	Na kompletizáciu sa používajú štandardné	biela	3559A-A05940 B	10	
	rámčeky (3901A-B.. ..). Na zaistenie	slonová kosť	3559A-A05940 C	10/1	
	uvedeného stupňa krytia sa odporúča	šedá	3559A-A05940 S	10/1	
	montáž maximálne do trojnásobných	béžová	3559A-A05940 D	10/1	
	rámčekov (vo vodorovnej i zvislej orientácii).	hnedá	3559A-A05940 H	10/1	
		dymová šedá	3559A-A05940 S2	10/1	
	Bezskrutkové pripojenie vodičov.	vresová červená	3559A-A05940 R2	10/1	
	IP 44				
Tango®	10 AX, 250 V AC		1 **2** 3 4 **5** 6 7 8		

Poznámky:

[26] Prístroj spĺňa uvedený stupeň krytia pri montáži na zvislú, hladkú a neporéznu stenu.

[38] Uvedený stupeň krytia je zaistený iba pri zatvorenom viečku.

Exportné typy zásuviek v kapitole „Zásuvky iných systémov“.

Spínače a zásuvky IP 44, IP 54, IP 55, IP 66

Prístroje pre zapustenú montáž

	Radenie	Názov	Farba	Objedn. kód	Jednot. bal. ks
	Pre dizajn	**Technické údaje**		**Kompletnosť**	
	6+6 (6+1)	**Prepínač striedavý dvojitý** [26]			
		Na kompletizáciu sa používajú štandardné	biela	3559A-A52940 B	10
		rámčeky (3901A-B.. ..). Na zaistenie	slonová kosť	3559A-A52940 C	10/1
		uvedeného stupňa krytia sa odporúča	šedá	3559A-A52940 S	10/1
		montáž maximálne do trojnásobných	béžová	3559A-A52940 D	10/1
		rámčekov (vo vodorovnej i zvislej orientácii).	hnedá	3559A-A52940 H	10/1
			dymová šedá	3559A-A52940 S2	10/1
		Bezskrutkové pripojenie vodičov.	vresová červená	3559A-A52940 R2	10/1
		IP 44			
	Tango®	10 AX, 250 V AC		1 **2** 3 4 **5** 6 7 8	
	1/0, 1/0So	**Ovládač zapínací**			
		s presvetleným popisovým poľom [1) 2) 26)]	biela	3558A-80920 B	10
			slonová kosť	3558A-80920 C	10/1
		Pre radenie So je nutné použiť orientačnú	šedá	3558A-80920 S	10/1
		tlejivku (3916-1222.).	béžová	3558A-80920 D	10/1
		Nie je možné použiť pre montáž	hnedá	3558A-80920 H	10/1
		do viacnásobných rámčekov.	vresová červená	3558A-80920 R2	10/1
		Upevnenie skrutkami a rozperkami.	dymová šedá	3558A-80920 S2	10/1
		IP 44			
	Tango®	10 A, 250 V AC		1 2 **3** 4 5 6 7 8	
		**Spínač automatický so snímačom pohybu IP 44**			
		Spínací prvok: relé	biela	3299A-C22184 B	1
		Uhol pokrytia: cca 180° (1 rovina – pozrite kapitolu	slonová kosť	3299A-C22184 C	1
		Technické údaje)	šedá	3299A-C22184 S	1
			béžová	3299A-C22184 D	1
		Nastaviteľné hodnoty (na zadnej strane krytu):	hnedá	3299A-C22184 H	1
		– prahové osvetlenie (cca 5 - 1 000 lx)	dymová šedá	3299A-C22184 S2	1
		– citlivosť snímania	vresová červená	3299A-C22184 R2	1
		– oneskorenie vypnutia (5 s - 10 min.)			
		Stupeň krytia: IP 44			
		Pracovná teplota: –25 °C až +55 °C			
		Súčasťou dodávky je tesniaca manžeta pre			
		ochranu svoriek a rámček s tesnením.			
		Nie je možné inštalovať do viacnásobného rámčeka.			
		2 300 W pre ☼, 1 750 V·A pre [42)],			
		500 V·A / 64 µF pre ⊣▭⊢			
		3-vodičové pripojenie			
	Tango®	230 V AC		1 **2** 3 4 **5** 6 7 8	
	2P+PE	**Zásuvka jednonásobná s ochranným kolíkom,**			
		s clonkami, s viečkom [26) 38)]	biela	N 6619A-A06997 B	10
		Na kompletizáciu sa používajú štandardné	slonová kosť	N 6619A-A06997 C	10/1
		rámčeky (3901A-B.. ..). Na zaistenie	šedá	N 6619A-A06997 S	10/1
		uvedeného stupňa krytia sa odporúča	béžová	N 6619A-A06997 D	10/1
		montáž maximálne do trojnásobných	hnedá	N 6619A-A06997 H	10/1
		rámčekov (vo vodorovnej i zvislej orientácii).	dymová šedá	N 6619A-A06997 S2	10/1
		Bezskrutkové pripojenie vodičov.	vresová červená	N 6619A-A06997 R2	10/1
		IP 44			
	Tango®	16 A, 250 V AC		1 **2** 3 4 **5** 6 7 8	
	2P+PE	**Zásuvka jednonásobná s ochranným kolíkom,**			
		s clonkami, s viečkom [26) 38)]	biela	V 5519A-A02997 B	10
		Na kompletizáciu sa používajú štandardné	slonová kosť	V 5519A-A02997 C	10/1
		rámčeky (3901A-B.. ..). Na zaistenie	šedá	V 5519A-A02997 S	10/1
		uvedeného stupňa krytia sa odporúča	béžová	V 5519A-A02997 D	10/1
		montáž maximálne do trojnásobných	hnedá	V 5519A-A02997 H	10/1
		rámčekov (vo vodorovnej i zvislej orientácii).	dymová šedá	V 5519A-A02997 S2	10/1
		Bezskrutkové pripojenie vodičov.	vresová červená	V 5519A-A02997 R2	10/1
		IP 44			
	Tango®	16 A, 250 V AC		1 **2** 3 4 **5** 6 7 8	
	2P+PE	**Zásuvka jednonásobná**			
		s ochranným kolíkom, s clonkami,	biela	5598A-2999B	1
		s viečkom, s ochranou pred prepätím [26) 38)]			
		Optická signalizácia poruchy. Nie je možné			
		použiť pre montáž do viacnásobných rámčekov.			
		Technické parametre – pozrite kapitolu			
		Technické údaje.			
		Upevnenie skrutkami a rozperkami.			
		IP 44			
	Tango®	16 A, 230 V AC		1 2 **3** 4 5 6 7 8	

Poznámky:

[1)] Tlejivka ani LED nie je súčasťou spínača – pozrite kapitolu Prístroje pre zapustenú montáž.

[2)] Orientačná tlejivka alebo LED osadená v spínači môže spôsobovať blikanie úsporných svetelných zdrojov (pozrite tiež 2CKA006599A2290 v kapitole Prístroje pre zapustenú montáž).

[26)] Prístroj spĺňa uvedený stupeň krytia pri montáži na zvislú, hladkú a neporéznu stenu.

[38)] Uvedený stupeň krytia je zaistený iba pri zatvorenom viečku.

[42)] Tiež napr. pre svietidlá s LED alebo kompaktné žiarivky na 230 V AC (tzv. úsporné žiarovky).

N Novinka

V Výbeh – v období po 1. 3. 2024 už materiál nemusí byť dostupný.

Spínače a zásuvky IP 44, IP 54, IP 55, IP 66

Prístroje pre zapustenú montáž

Radenie	Názov	Farba	Objedn. kód	Jednot. bal. ks	
Pre dizajn	**Technické údaje**		**Kompletnosť**		
6 (1)	**Prepínač striedavý** [26]				
	Na kompletizáciu sa používajú štandardné rámčeky (3901H-A050.0 ..). Na zaistenie uvedeného stupňa krytia sa odporúča montáž maximálne do trojnásobných rámčekov (vo vodorovnej aj zvislej orientácii).	**Levit®**			
		biela / biela	3559H-A06940 03	10/1	
		macchiato / biela	3559H-A06940 18	10/1	
		biela / dymová čierna	3559H-A06940 62	10/1	
		Levit®M			
	Bezskrutkové pripojenie vodičov.	onyx / dymová čierna	3559H-A06940 63	10/1	
Levit®	IP 44	titánová / dym. čierna	3559H-A06940 70	10/1	
Levit®M	10 AX, 250 V AC		1 **2** 3 4 **5** 6 7 8		
7	**Prepínač krížový** [26]				
	Na kompletizáciu sa používajú štandardné rámčeky (3901H-A050.0 ..). Na zaistenie uvedeného stupňa krytia sa odporúča montáž maximálne do trojnásobných rámčekov (vo vodorovnej aj zvislej orientácii).	**Levit®**			
		biela / biela	3559H-A07940 03	10/1	
		macchiato / biela	3559H-A07940 18	10/1	
		biela / dymová čierna	3559H-A07940 62	10/1	
		Levit®M			
	Bezskrutkové pripojenie vodičov.	onyx / dymová čierna	3559H-A07940 63	10/1	
Levit®	IP 44	titánová / dym. čierna	3559H-A07940 70	10/1	
Levit®M	10 AX, 250 V AC		1 **2** 3 4 **5** 6 7 8		
6/0 (1/0)	**Ovládač prepínací** [26]				
	Na kompletizáciu sa používajú štandardné rámčeky (3901H-A050.0 ..). Na zaistenie uvedeného stupňa krytia sa odporúča montáž maximálne do trojnásobných rámčekov (vo vodorovnej aj zvislej orientácii).	**Levit®**			
		biela / biela	3559H-A86940 03	10/1	
		macchiato / biela	3559H-A86940 18	10/1	
		biela / dymová čierna	3559H-A86940 62	10/1	
		Levit®M			
	Bezskrutkové pripojenie vodičov.	onyx / dymová čierna	3559H-A86940 63	10/1	
Levit®	IP 44	titánová / dym. čierna	3559H-A86940 70	10/1	
Levit®M	10 A, 250 V AC		1 **2** 3 4 **5** 6 7 8		
5	**Prepínač sériový** [26]				
	Na kompletizáciu sa používajú štandardné rámčeky (3901H-A050.0 ..). Na zaistenie uvedeného stupňa krytia sa odporúča montáž maximálne do trojnásobných rámčekov (vo vodorovnej aj zvislej orientácii).	**Levit®**			
		biela / biela	3559H-A05940 03	10/1	
		macchiato / biela	3559H-A05940 18	10/1	
		biela / dymová čierna	3559H-A05940 62	10/1	
		Levit®M			
	Bezskrutkové pripojenie vodičov.	onyx / dymová čierna	3559H-A05940 63	10/1	
Levit®	IP 44	titánová / dym. čierna	3559H-A05940 70	10/1	
Levit®M	10 AX, 250 V AC		1 **2** 3 4 **5** 6 7 8		
2P+PE	**Zásuvka jednonásobná s ochranným kolíkom, s clonkami, s viečkom** [26] [38]				
	Na kompletizáciu sa používajú štandardné rámčeky (3901H-A050.0 ..). Na zaistenie uvedeného stupňa krytia sa odporúča montáž maximálne do trojnásobných rámčekov (vo vodorovnej aj zvislej orientácii).	**Levit®**			
		biela / biela	N 6619H-A06997 03	10/1	
		macchiato / biela	N 6619H-A06997 18	10/1	
		biela / dymová čierna	N 6619H-A06997 62	10/1	
		Levit®M			
	Bezskrutkové pripojenie vodičov.	onyx / dymová čierna	N 6619H-A06997 63	10/1	
Levit®	IP 44	titánová / dym. čierna	N 6619H-A06997 70	10/1	
Levit®M	16 A, 250 V AC		1 **2** 3 4 **5** 6 7 8		
2P+PE	**Zásuvka jednonásobná s ochranným kolíkom, s clonkami, s viečkom** [26] [38]				
	Na kompletizáciu sa používajú štandardné rámčeky (3901H-A050.0 ..). Na zaistenie uvedeného stupňa krytia sa odporúča montáž maximálne do trojnásobných rámčekov (vo vodorovnej aj zvislej orientácii).	**Levit®**			
		biela / biela	V 5519H-A02997 03	10/1	
		macchiato / biela	V 5519H-A02997 18	10/1	
		biela / dymová čierna	V 5519H-A02997 62	10/1	
		Levit®M			
	Bezskrutkové pripojenie vodičov.	onyx / dymová čierna	V 5519H-A02997 63	10/1	
Levit®	IP 44	titánová / dym. čierna	V 5519H-A02997 70	10/1	
Levit®M	16 A, 250 V AC		1 **2** 3 4 **5** 6 7 8		

PREVIEW

Poznámky:

[26] Prístroj spĺňa uvedený stupeň krytia pri montáži na zvislú, hladkú a neporéznu stenu.

[38] Uvedený stupeň krytia je zaistený iba pri zatvorenom viečku.

N Novinka

V Výbeh – v období po 1. 3. 2024 už materiál nemusí byť dostupný.

Spínače a zásuvky IP 44, IP 54, IP 55, IP 66

Prístroje pre zapustenú montáž

	Radenie	Názov	Farba	Objedn. kód	Jednot. bal. ks
	Pre dizajn	**Technické údaje**		**Kompletnosť**	
	6 (1)	**Prepínač striedavý** [26]	biela / ľadová biela biela / biela	3558E-A06940 01 3558E-A06940 03	5 5
	Element®	Upevnenie skrutkami a rozperkami. IP 44 10 AX, 250 V AC		1 2 3 4 5 6 7 8	
	7	**Prepínač krížový** [26]	biela / ľadová biela biela / biela	3558E-A07940 01 3558E-A07940 03	5 5
	Element®	Upevnenie skrutkami a rozperkami. IP 44 10 AX, 250 V AC		1 2 3 4 5 6 7 8	
	6/0	**Ovládač prepínací** [26]	biela / ľadová biela biela / biela	3558E-A86940 01 3558E-A86940 03	5 5
	Element®	Upevnenie skrutkami a rozperkami. IP 44 10 A, 250 V AC		1 2 3 4 5 6 7 8	
	6 (1)	**Prepínač striedavý** [26] **s popisovým poľom**	biela / ľadová biela biela / biela	3558E-A06910 01 3558E-A06910 03	5/1 5/1
	Element®	Upevnenie skrutkami a rozperkami. IP 44 10 AX, 250 V AC		1 2 3 4 5 6 7 8	
	6/0	**Ovládač prepínací** [26] **s popisovým poľom**	biela / ľadová biela biela / biela	3558E-A86910 01 3558E-A86910 03	5/1 5/1
	Element®	Upevnenie skrutkami a rozperkami. IP 44 10 A, 250 V AC		1 2 3 4 5 6 7 8	
	1/0, 1/0So	**Ovládač zapínací** **s presvetleným popisovým poľom** [1) 2) 26)] Pre radenie So je nutné použiť orientačnú tlejivku (3916-1222.).	biela / ľadová biela biela / biela	3558E-A80920 01 3558E-A80920 03	5/1 5/1
	Element®	Upevnenie skrutkami a rozperkami. IP 44 10 A, 250 V AC		1 2 3 4 5 6 7 8	
	5	**Prepínač sériový** [26]	biela / ľadová biela biela / biela	3558E-A05940 01 3558E-A05940 03	5 5
	Element®	Upevnenie skrutkami a rozperkami. IP 44 10 AX, 250 V AC		1 2 3 4 5 6 7 8	

Poznámky:

[1)] Tlejivka ani LED nie je súčasťou spínača – pozrite kapitolu Prístroje pre zapustenú montáž.

[2)] Orientačná tlejivka alebo LED osadená v spínači môže spôsobovať blikanie úsporných svetelných zdrojov (pozrite tiež 2CKA006599A2290 v kapitole Prístroje pre zapustenú montáž).

[26)] Prístroj spĺňa uvedený stupeň krytia pri montáži na zvislú, hladkú a neporéznu stenu.

Spínače a zásuvky IP 44, IP 54, IP 55, IP 66

Prístroje pre zapustenú montáž

Radenie	Názov	Farba	Objedn. kód	Jednot. bal. ks	
Pre dizajn	**Technické údaje**		**Kompletnosť**		
6+6 (6+1)	**Prepínač striedavý dvojitý** [26]	biela / ľadová biela biela / biela	3558E-A52940 01 3558E-A52940 03	5 5	
	Upevnenie skrutkami a rozperkami. IP 44				
Element®	10 AX, 250 V AC		1 **2** 3 4 **5** 6 7 8		
1/0+1/0 s blokovaním	**Ovládač žalúziový jednopólový** [26]	biela / ľadová biela biela / biela	3558E-A88943 01 3558E-A88943 03	5/1 5/1	
	Upevnenie skrutkami a rozperkami. IP 44				
Element®	10 A, 250 V AC		1 **2** 3 4 **5** 6 7 8		
2P+PE	**Zásuvka jednonásobná s ochranným kolíkom, s clonkami, s viečkom** [26] [38]	biela / ľadová biela biela / biela	5518E-A02999 01 5518E-A02999 03	5 5	
	Upevnenie skrutkami a rozperkami. IP 44				
Element®	16 A, 250 V AC		1 **2** 3 4 **5** 6 7 8		
	Rámček pre elektroinštalačné prístroje jednonásobný [26] S tesniacou manžetou.	biela	3901E-A00941 B	10	
Element®	IP 44		1 2 3 4 **5** 6 7 8		
	Rámček pre elektroinštalačné prístroje dvojnásobný, vodorovný [26] S tesniacou manžetou.	biela	3901E-A00942 B	10/1	
Element®	IP 44		1 2 3 4 **5** 6 7 8		

Poznámky:

[26] Prístroj spĺňa uvedený stupeň krytia pri montáži na zvislú, hladkú a neporéznu stenu.

[38] Uvedený stupeň krytia je zaistený iba pri zatvorenom viečku.

Exportné typy zásuviek v kapitole „Zásuvky iných systémov“.

Spínače a zásuvky IP 44, IP 54, IP 55, IP 66

Prístroje pre zapustenú montáž

	Radenie	Názov	Farba	Objedn. kód	Jednot. bal. ks
	Pre dizajn	**Technické údaje**		**Kompletnosť**	
	6 (1)	**Prepínač striedavý** [26]			
			biela / ľadová biela	3558E-A06940 01	5
			biela / biela	3558E-A06940 03	5
			titánová	3558E-A06940 08	5/1
			šampanská	3558E-A06940 33	5/1
		Upevnenie skrutkami a rozperkami. IP 44			
	Time®	10 AX, 250 V AC		1 **2** 3 4 **5** 6 7 8	
	7	**Prepínač krížový** [26]			
			biela / ľadová biela	3558E-A07940 01	5
			biela / biela	3558E-A07940 03	5
			titánová	3558E-A07940 08	5/1
			šampanská	3558E-A07940 33	5/1
		Upevnenie skrutkami a rozperkami. IP 44			
	Time®	10 AX, 250 V AC		1 **2** 3 4 **5** 6 7 8	
	6/0	**Ovládač prepínací** [26]			
			biela / ľadová biela	3558E-A86940 01	5
			biela / biela	3558E-A86940 03	5
			titánová	3558E-A86940 08	5/1
			šampanská	3558E-A86940 33	5/1
		Upevnenie skrutkami a rozperkami. IP 44			
	Time®	10 A, 250 V AC		1 **2** 3 4 **5** 6 7 8	
	6 (1)	**Prepínač striedavý** [26] **s popisovým poľom**			
			biela / ľadová biela	3558E-A06910 01	5/1
			biela / biela	3558E-A06910 03	5/1
			titánová	3558E-A06910 08	5/1
			šampanská	3558E-A06910 33	5/1
		Upevnenie skrutkami a rozperkami. IP 44			
	Time®	10 AX, 250 V AC		1 **2** 3 4 **5** 6 7 8	
	6/0	**Ovládač prepínací** [26] **s popisovým poľom**			
			biela / ľadová biela	3558E-A86910 01	5/1
			biela / biela	3558E-A86910 03	5/1
			titánová	3558E-A86910 08	5/1
			šampanská	3558E-A86910 33	5/1
		Upevnenie skrutkami a rozperkami. IP 44			
	Time®	10 A, 250 V AC		1 **2** 3 4 **5** 6 7 8	
	1/0, 1/0So	**Ovládač zapínací s presvetleným popisovým poľom** [1) 2) 26)]			
			biela / ľadová biela	3558E-A80920 01	5/1
			biela / biela	3558E-A80920 03	5/1
		Pre radenie So je nutné použiť orientačnú tlejivku (3916-1222.).	titánová	3558E-A80920 08	5/1
			šampanská	3558E-A80920 33	5/1
		Upevnenie skrutkami a rozperkami. IP 44			
	Time®	10 A, 250 V AC		1 **2** 3 4 **5** 6 7 8	
	5	**Prepínač sériový** [26]			
			biela / ľadová biela	3558E-A05940 01	5
			biela / biela	3558E-A05940 03	5
			titánová	3558E-A05940 08	5/1
			šampanská	3558E-A05940 33	5/1
		Upevnenie skrutkami a rozperkami. IP 44			
	Time®	10 AX, 250 V AC		1 **2** 3 4 **5** 6 7 8	

Poznámky:

[1)] Tlejivka ani LED nie je súčasťou spínača – pozrite kapitolu Prístroje pre zapustenú montáž.

[2)] Orientačná tlejivka alebo LED osadená v spínači môže spôsobovať blikanie úsporných svetelných zdrojov (pozrite tiež 2CKA006599A2290 v kapitole Prístroje pre zapustenú montáž).

[26)] Prístroj spĺňa uvedený stupeň krytia pri montáži na zvislú, hladkú a neporéznu stenu.

Spínače a zásuvky IP 44, IP 54, IP 55, IP 66

Prístroje pre zapustenú montáž

Radenie	Názov	Farba	Objedn. kód	Jednot. bal. ks	
Pre dizajn	**Technické údaje**		**Kompletnosť**		
6+6 (6+1)	**Prepínač striedavý dvojitý** [26]				
		biela / ľadová biela	3558E-A52940 01	5	
		biela / biela	3558E-A52940 03	5	
		titánová	3558E-A52940 08	5/1	
		šampanská	3558E-A52940 33	5/1	
	Upevnenie skrutkami a rozperkami.				
	IP 44				
Time®	10 AX, 250 V AC		1 **2** 3 4 **5** 6 7 8		
1/0+1/0	**Ovládač žalúziový jednopólový** [26]				
s blokovaním		biela / ľadová biela	3558E-A88943 01	5/1	
		biela / biela	3558E-A88943 03	5/1	
		titánová	3558E-A88943 08	5/1	
		šampanská	3558E-A88943 33	5/1	
	Upevnenie skrutkami a rozperkami.				
	IP 44				
Time®	10 A, 250 V AC		1 **2** 3 4 **5** 6 7 8		
2P+PE	**Zásuvka jednonásobná s ochranným kolíkom, s clonkami, s viečkom** [26] [38]				
		biela / ľadová biela	5518E-A02999 01	5	
		biela / biela	5518E-A02999 03	5	
		titánová	5518E-A02999 08	5/1	
		šampanská	5518E-A02999 33	5/1	
	Upevnenie skrutkami a rozperkami.				
	IP 44				
Time®	16 A, 250 V AC		1 **2** 3 4 **5** 6 7 8		
	Rámček pre elektroinštalačné prístroje jednonásobný [26]				
	S tesniacou manžetou.	biela	3901F-A00941 B	10	
		titánová	3901F-A00941 G	10/1	
		šampanská	3901F-A00941 K3	10/1	
Time®	IP 44		1 2 3 4 **5** 6 7 8		
	Rámček pre elektroinštalačné prístroje dvojnásobný, vodorovný [26]				
	S tesniacou manžetou.	biela	3901F-A00942 B	10/1	
		titánová	3901F-A00942 G	10/1	
		šampanská	3901F-A00942 K3	10/1	
Time®	IP 44		1 2 3 4 **5** 6 7 8		

Poznámky:

[26] Prístroj spĺňa uvedený stupeň krytia pri montáži na zvislú, hladkú a neporéznu stenu.

[38] Uvedený stupeň krytia je zaistený iba pri zatvorenom viečku.

Exportné typy zásuviek v kapitole „Zásuvky iných systémov“.

Spínače a zásuvky IP 44, IP 54, IP 55, IP 66

Bezpečnostné zásuvky FI-DOS s prúdovým chráničom

	Radenie	Názov	Farba	Objedn. kód	Jednot. bal. ks
	Pre dizajn	**Technické údaje**		**Kompletnosť**	
	2P+PE	**Zásuvka bezpečnostná FI-DOS so vstavaným prúdovým chráničom, s clonkami, zapustená** [26) 38) 59)] Reziduálny pracovný prúd $I_{\Delta n}$: 30 mA Typ A, citlivosť na striedavý i impulzný prúd Menovitý prúd I_n: 16 A Menovitá frekvencia: 45 - 60 Hz Vybavovací čas pri 5× $I_{\Delta n}$: max. 30 ms Menovitý skratový prúd: 3 000 A Odolnosť voči impulzným prúdom: 3 000 A, 8/20 µs Stupeň ochrany krytím: IP 44 Pripájací prierez: 1,5 až 2,5 mm² Vstavaná hĺbka: 27 mm Inštalácia je možná v sústavách TN-S, TN-C, TT. K svorkám L', N' je možné pripojiť ďalšie zásuvky, ktoré budú tiež pod kontrolou prúdového chrániča. Bezskrutkové pripojenie vodičov. 16 A, 230 V AC	biela	5526N-C26469 B 1 2 **3** 4 5 6 7 8	1
	2P+PE	**Zásuvka bezpečnostná FI-DOS so vstavaným prúdovým chráničom, s clonkami, zapustená** [27) 38) 59)] Reziduálny pracovný prúd $I_{\Delta n}$: 30 mA Typ A, citlivosť na striedavý i impulzný prúd Menovitý prúd I_n: 16 A Menovitá frekvencia: 45 - 60 Hz Vybavovací čas pri 5× $I_{\Delta n}$: max. 30 ms Menovitý skratový prúd: 3 000 A Odolnosť voči impulzným prúdom: 3 000 A, 8/20 µs Stupeň ochrany krytím: IP 44 Pripájací prierez: 1,5 až 2,5 mm² Inštalácia je možná v sústavách TN-S, TN-C, TT. K svorkám L', N' je možné pripojiť ďalšie zásuvky, ktoré budú tiež pod kontrolou prúdového chrániča. Bezskrutkové pripojenie vodičov. 16 A, 230 V AC	biela	5526N-C26410 B 1 2 **3** 4 5 6 7 8	1

Poznámky:

[26)] Prístroj spĺňa uvedený stupeň krytia pri montáži na zvislú, hladkú a neporéznu stenu.

[27)] Ak dochádza vplyvom vonkajších podmienok k roseniu vnútri prístroja, je nutné pri krabici prístroja otvoriť odkvapový otvor smerom k zemi.

[38)] Uvedený stupeň krytia je zaistený iba pri zatvorenom viečku.

[59)] Tento produkt bude dostupný pravdepodobne v 2. polroku 2024.

Schéma zapojenia k bezpečnostným zásuvkám FI-DOS – pozrite kapitolu Technické údaje.

Spínače a zásuvky IP 44, IP 54, IP 55, IP 66
Prístroje pre nástennú montáž

Radenie	Názov	Farba	Objedn. kód	Jednot. bal. ks	
Pre dizajn	**Technické údaje**		**Kompletnosť**		
6	**Prepínač – súprava pre povrchovú montáž** Súprava obsahuje: – N3291: Krabica pre povrchovú montáž IP 55, 1-násobný – 2M – N2202 BL: prepínač striedavý/127 - 250 V AC/16 AX Stupeň krytia: IP 55 (so zatvoreným krytom). Farba: prístroj biely/krabica šedá RAL 7035. Uhol otvorenia krytu: 120°. Kryt umožňuje ovládať vypínač aj v zavretej polohe. Kužeľová priechodka pre chráničky a káble, max. Ø 20. Súčasťou dodávky je zaklapávací systém na upevnenie prístrojov (bez rámu a montážneho rámika).	šedá	N 2CLA320200N1101	10	
Zenit	Typové číslo: N3202		1 2 **3** 4 5 6 7 8		
1/0	**Ovládač zapínací – súprava pre povrchovú montáž** Súprava obsahuje: – N3291: Krabica pre povrchovú montáž IP 55, 1-násobný – 2M – N2204 BL: ovládač zapínací/127 - 250 V AC/16 A Stupeň krytia: IP 55 (so zatvoreným krytom). Farba: prístroj biely/krabica šedá RAL 7035. Uhol otvorenia krytu: 120°. Kryt umožňuje ovládať vypínač aj v zavretej polohe. Kužeľová priechodka pre chráničky a káble, max. Ø 20. Súčasťou dodávky je zaklapávací systém na upevnenie prístrojov (bez rámu a montážneho rámika).	šedá	N 2CLA320400N1101	10	
Zenit	Typové číslo: N3204		1 2 **3** 4 5 6 7 8		
1/0	**Zásuvka SCHUKO – súprava pre povrchovú montáž** Súprava obsahuje: – N3291: Krabica pre povrchovú montáž IP 55, 1-násobný – 2M – N2288 BL: zásuvka SCHUKO/127 - 250 V AC/16 A Stupeň krytia: IP 55 (so zatvoreným krytom). Farba: prístroj biely/krabica šedá RAL 7035. Uhol otvorenia krytu: 120°. Kryt umožňuje ovládať vypínač aj v zavretej polohe. Kužeľová priechodka pre chráničky a káble, max. Ø 20. Súčasťou dodávky je zaklapávací systém na upevnenie prístrojov (bez rámu a montážneho rámika).	šedá	N 2CLA328800N1101	10	
Zenit	Typové číslo: N3288		1 2 **3** 4 5 6 7 8		

Poznámky:
N Novinka

Spínače a zásuvky IP 44, IP 54, IP 55, IP 66
Prístroje pre nástennú montáž

	Radenie	Názov	Farba	Objedn. kód	Jednot. bal. ks
	Pre dizajn	**Technické údaje**		**Kompletnosť**	
		**Krabica pre povrchovú montáž jednonásobná – 2M** S krytím IP 55. Pre prístroje 1M a 2M. Rozmery (výška × šírka × hĺbka): 80 × 65 × 55 mm. Farba: šedá – RAL 7035. Stupeň krytia: IP 55 (so zatvoreným krytom) Uhol otvorenia krytu: 120° Kryt umožňuje ovládať vypínač aj v zavretej polohe. Kužeľová priechodka pre chráničky a káble, max. Ø 20. Súčasťou dodávky je zaklapávací systém na upevnenie prístrojov (bez rámu a montážneho rámika).	šedá	N 2CLA329100N1101	10
	Zenit	Typové číslo: N3291		1 2 3 4 5 6 7 8	
		**Krabica pre povrchovú montáž dvojnásobná – 2+2M** S krytím IP 55. Pre prístroje 1M a 2M. Rozmery (výška × šírka × hĺbka): 80 × 130 × 55 mm. Farba: šedá – RAL 7035. Stupeň krytia: IP 55 (so zatvoreným krytom) Uhol otvorenia krytu: 120° Kryt umožňuje ovládať vypínač aj v zavretej polohe. Kužeľová priechodka pre chráničky a káble, max. Ø 20. Súčasťou dodávky je zaklapávací systém na upevnenie prístrojov (bez rámu a montážneho rámika).	šedá	N 2CLA329200N1101	10
	Zenit	Typové číslo: N3292		1 2 3 4 5 6 7 8	
		**Krabica pre povrchovú montáž trojnásobná – 2+2+2M** S krytím IP 55. Pre prístroje 1M a 2M. Rozmery (výška × šírka × hĺbka): 80 × 195 × 55 mm. Farba: šedá – RAL 7035. Stupeň krytia: IP 55 (so zatvoreným krytom) Uhol otvorenia krytu: 120° Kryt umožňuje ovládať vypínač aj v zavretej polohe. Kužeľová priechodka pre chráničky a káble, max. Ø 20. Súčasťou dodávky je zaklapávací systém na upevnenie prístrojov (bez rámu a montážneho rámika).	šedá	N 2CLA329300N1101	10
	Zenit	Typové číslo: N3293		1 2 3 4 5 6 7 8	

Poznámky:
N Novinka

Spínače a zásuvky IP 44, IP 54, IP 55, IP 66

Prístroje pre nástennú montáž

Radenie	Názov	Farba	Objedn. kód	Jednot. bal. ks	
Pre dizajn	**Technické údaje**		**Kompletnosť**		
	Krabica pre povrchovú montáž jednonásobná – 2M S krytím IP 40. Pre prístroje 1M a 2M. Rozmery (výška × šírka × hĺbka): 80 × 65 × 55 mm. Farba: šedá – RAL 7035. Stupeň krytia: IP 40/IK 06. Kužeľová priechodka pre chráničky a káble, max. Ø 20. Súčasťou dodávky je zaklapávací systém na upevnenie prístrojov (bez rámu a montážneho rámika).	šedá	N 2CLA329110N1101	10	
Zenit	Typové číslo: N3291.1		1 2 3 **4** 5 6 7 8		
	Krabica pre povrchovú montáž dvojnásobná – 2+2M S krytím IP 40. Pre prístroje 1M a 2M. Rozmery (výška × šírka × hĺbka): 80 × 130 × 55 mm. Farba: šedá – RAL 7035. Stupeň krytia: IP 40/IK 06. Dve kužeľové priechodky pre chráničky a káble, max. Ø 20. Súčasťou dodávky je zaklapávací systém na upevnenie prístrojov (bez rámu a montážneho rámika).	šedá	N 2CLA329210N1101	10	
Zenit	Typové číslo: N3292.1		1 2 3 **4** 5 6 7 8		
	Krabica pre povrchovú montáž trojnásobná – 2+2+2M S krytím IP 40. Pre prístroje 1M a 2M. Rozmery (výška × šírka × hĺbka): 80 × 195 × 55 mm. Farba: šedá – RAL 7035. Stupeň krytia: IP 40/IK 06. Dve kužeľové priechodky pre chráničky a káble, max. Ø 20. Súčasťou dodávky je zaklapávací systém na upevnenie prístrojov (bez rámu a montážneho rámika).	šedá	N 2CLA329310N1101	5	
Zenit	Typové číslo: N3293.1		1 2 3 **4** 5 6 7 8		

Poznámky:
N Novinka

Spínače a zásuvky IP 44, IP 54, IP 55, IP 66

Prístroje pre nástennú montáž

	Radenie	Názov	Farba	Objedn. kód	Jednot. bal. ks
	Pre dizajn	**Technické údaje**		**Kompletnosť**	
	1	**Spínač jednopólový** [27) 28)]			
		IP 44	biela	3553-01929 B	26
		10 AX, 250 V AC	šedá	3553-01929 S	26
			béžová	3553-01929 D	26
			hnedá	3553-01929 H	26
	6	**Prepínač striedavý** [27) 28)]			
		IP 44	biela	3553-06929 B	26
		10 AX, 250 V AC	šedá	3553-06929 S	26
			béžová	3553-06929 D	26
			hnedá	3553-06929 H	26
	7	**Prepínač krížový** [27) 28)]			
		IP 44	biela	3553-07929 B	26
		10 AX, 250 V AC	šedá	3553-07929 S	26
			béžová	3553-07929 D	26
			hnedá	3553-07929 H	26
	1/0	**Ovládač zapínací** [27) 28)]			
		IP 44	biela	3553-80929 B	26
		10 A, 250 V AC	šedá	3553-80929 S	26
			béžová	3553-80929 D	26
			hnedá	3553-80929 H	26
	Praktik	Typový rad: 3558		1 2 **3** 4 5 6 7 8	
	6S, 6So (1S, 1So)	**Prepínač striedavý s čírym priezorom, so svorkou N** [1) 2) 27) 28)]	biela	3553-25922 B	26/1
		IP 44	šedá	3553-25922 S	26/1
		10 AX, 250 V AC	béžová	3553-25922 D	26/1
			hnedá	3553-25922 H	26/1
	7So	**Prepínač krížový s čírym priezorom** [1) 2) 27) 28)]			
		IP 44	biela	3553-07921 B	26/1
		10 AX, 250 V AC	šedá	3553-07921 S	26/1
			béžová	3553-07921 D	26/1
			hnedá	3553-07921 H	26/1
	1/0S, 1/0So	**Ovládač zapínací s čírym priezorom, so svorkou N** [1) 2) 27) 28)]	biela	3553-91922 B	26/1
		IP 44	šedá	3553-91922 S	26/1
		10 A, 250 V AC	béžová	3553-91922 D	26/1
			hnedá	3553-91922 H	26/1
		Pre radenie So je nutné použiť orientačnú tlejivku (3916-1222.). Pre radenie S je nutné použiť signalizačnú tlejivku (3916-22221).			
	Praktik	Typový rad: 3558		1 2 **3** 4 5 **6** 7 8	
	2S	**Spínač dvojpólový s čírym priezorom, so signalizačnou tlejivkou** [27) 28)]	biela	3553-02922 B	26/1
			šedá	3553-02922 S	26/1
		Náhradná tlejivka: 3916-22221	béžová	3553-02922 D	26/1
			hnedá	3553-02922 H	26/1
		Typový rad: 3558 IP 44			
	Praktik	10 AX, 250 V AC		1 2 **3** 4 5 6 7 8	
	5	**Prepínač sériový** [27) 28)]	biela	3553-05929 B	26
			šedá	3553-05929 S	26
			béžová	3553-05929 D	26
			hnedá	3553-05929 H	26
		Typový rad: 3558 IP 44			
	Praktik	10 AX, 250 V AC		1 2 **3** 4 5 6 7 8	

Poznámky:

[1)] Tlejivka ani LED nie je súčasťou spínača – pozrite kapitolu Prístroje pre zapustenú montáž.

[2)] Orientačná tlejivka alebo LED osadená v spínači môže spôsobovať blikanie úsporných svetelných zdrojov (pozrite tiež 2CKA006599A2290 v kapitole Prístroje pre zapustenú montáž).

[27)] Ak dochádza vplyvom vonkajších podmienok k roseniu vnútri prístroja, je nutné pri krabici prístroja otvoriť odkvapový otvor smerom k zemi.

[28)] Spodnú časť krabice prístroja je možné otočiť o 180° pre prívod kábla zospodu.

Spínače a zásuvky IP 44, IP 54, IP 55, IP 66

Prístroje pre nástennú montáž

Radenie	Názov	Farba	Objedn. kód	Jednot. bal. ks	
Pre dizajn	**Technické údaje**		**Kompletnosť**		
6+6	**Prepínač striedavý dvojitý** [27) 28)]				
		biela	3553-52929 B	24/1	
		šedá	3553-52929 S	24/1	
		béžová	3553-52929 D	24/1	
		hnedá	3553-52929 H	24/1	
	Typový rad: 3558				
	IP 44				
Praktik	10 AX, 250 V AC		1 2 **3** 4 5 6 7 8		
6, 2P+PE	**Kombinácia prepínača striedavého a zásuvky jednonásobnej s ochranným kolíkom a viečkom** [27) 28) 38)]				
		biela	3932-20062 B	12/1	
		šedá	3932-20062 S	12/1	
		béžová	3932-20062 D	12/1	
		hnedá	3932-20062 H	12/1	
	Typový rad: 3558				
	IP 44				
	10 AX, 250 V AC				
Praktik	16 A, 250 V AC		1 2 **3** 4 5 6 7 8		
2P+PE	**Zásuvka jednonásobná s ochranným kolíkom, s viečkom** [27) 28) 38)]				
		biela	5518-2929 B	28	
		šedá	5518-2929 S	28	
		béžová	5518-2929 D	28	
		hnedá	5518-2929 H	28	
	IP 44				
Praktik	16 A, 250 V AC		1 2 **3** 4 5 6 7 8		
2P+PE	**Zásuvka jednonásobná s ochranným kolíkom, s viečkom, pre priebežnú montáž** [27) 38)]				
		biela	5518-2969 B	24	
		šedá	5518-2969 S	24	
		béžová	5518-2969 D	24	
		hnedá	5518-2969 H	24	
	IP 44				
Praktik	16 A, 250 V AC		1 2 **3** 4 5 6 7 8		
2P+PE	**Zásuvka jednonásobná s ochranným kolíkom, s viečkom, s ochranou pred prepätím** [27) 28) 38)] Optická signalizácia poruchy.				
		biela	5598-2929B	1	
		šedá	5598-2929S	1	
		béžová	5598-2929D	1	
		hnedá	5598-2929H	1	
	Technické parametre – pozrite kapitolu Technické údaje.				
	IP 44				
Praktik	16 A, 230 V AC		1 2 **3** 4 5 6 7 8		
2×(2P+PE)	**Zásuvka dvojnásobná s ochrannými kolíkmi, s viečkami** [27) 28) 38)] Zásuvky sú vzájomne prepojené 3 vodičmi.				
		biela	5518-2029 B	14	
		šedá	5518-2029 S	14	
		béžová	5518-2029 D	14	
		hnedá	5518-2029 H	14	
	IP 44				
Praktik	16 A, 250 V AC		1 2 **3** 4 5 6 7 8		
2×(2P+PE)	**Zásuvka dvojnásobná s ochrannými kolíkmi, s viečkami, pre priebežnú montáž** [27) 28) 38)] Zásuvky sú vzájomne prepojené 3 vodičmi.				
		biela	5518-2069 B	14	
		šedá	5518-2069 S	14	
		béžová	5518-2069 D	14	
		hnedá	5518-2069 H	14	
	IP 44				
Praktik	16 A, 250 V AC		1 2 **3** 4 5 6 7 8		

Poznámky:

[27)] Ak dochádza vplyvom vonkajších podmienok k roseniu vnútri prístroja, je nutné pri krabici prístroja otvoriť odkvapový otvor smerom k zemi.

[28)] Spodnú časť krabice prístroja je možné otočiť o 180° pre prívod kábla zospodu.

[38)] Uvedený stupeň krytia je zaistený iba pri zatvorenom viečku.

Exportné typy zásuviek v kapitole „Zásuvky iných systémov“.

Spínače a zásuvky IP 44, IP 54, IP 55, IP 66

Prístroje pre nástennú montáž

	Radenie	Názov	Farba	Objedn. kód	Jednot. bal. ks
	Pre dizajn	**Technické údaje**		**Kompletnosť**	
	2×(2P+PE)	**Zásuvka dvojnásobná** **s ochrannými kolíkmi, s viečkami,** **pre priebežnú montáž,** **s ochranou pred prepätím** [27) 28) 38)] Optická signalizácia poruchy. Zásuvky sú vzájomne prepojené 3 vodičmi. Technické parametre – pozrite kapitolu Technické údaje. IP 44	biela šedá béžová hnedá	5598-2069 B 5598-2069 S 5598-2069 D 5598-2069 H	1 1 1 1
	Praktik	16 A, 230 V AC		1 2 **3** 4 5 6 7 8	
		Priechodka náhradná Pre priemer kábla 6 - 16 mm (pozrite kapitolu Technické údaje).	biela šedá béžová hnedá	ND3553-G50 B ND3553-G50 S ND3553-G50 D ND3553-G50 H	100/10 100/10 100/10 100/10
	Praktik	IP 44		1 2 3 4 5 6 7 **8**	
	1	**Spínač jednopólový** [28) 46)] IP 54 10 AX, 250 V AC	biela šedá	3559N-C01510 B 3559N-C01510 S	10 10
	6	**Prepínač striedavý** [28) 46)] IP 54 10 AX, 250 V AC	biela šedá	3559N-C06510 B 3559N-C06510 S	10 10
	7	**Prepínač krížový** [28) 46)] IP 54 10 AX, 250 V AC	biela šedá	3559N-C07510 B 3559N-C07510 S	10 10
	6/0 (1/0)	**Ovládač prepínací** [28) 46)] IP 54 10 A, 250 V AC	biela šedá	3559N-C86510 B 3559N-C86510 S	10 10
	Variant+	Bezskrutkové pripojenie vodičov		1 2 **3** 4 5 6 7 8	
	6	**Prepínač striedavý pre priebežnú montáž** [46)] Krabica obsahuje 1 priechodku a 3 záslepky.	biela šedá	3559N-C06540 B 3559N-C06540 S	10 10
	Variant+	Bezskrutkové pripojenie vodičov IP 54 10 AX, 250 V AC		1 2 **3** 4 5 6 7 8	
	6S, 6So (1S, 1So)	**Prepínač striedavý s čírym priezorom,** **so svorkou N** [1) 2) 28) 46)] IP 54 10 AX, 250 V AC	biela šedá	3559N-C25511 B 3559N-C25511 S	10/1 10/1
	7So	**Prepínač krížový s čírym priezorom** [1) 2) 28) 46)] IP 54 10 AX, 250 V AC	biela šedá	3559N-C07511 B 3559N-C07511 S	10/1 10/1
	6/0So, 6/0S (1/0So, 1/0S)	**Ovládač prepínací s čírym priezorom,** **so svorkou N** [1) 28) 46)] IP 54 10 A, 250 V AC Pre radenie So je nutné použiť orientačnú tlejivku (3916-1222.). Pre radenie S je nutné použiť signalizačnú tlejivku (3916-22221).	biela šedá	3559N-C86511 B 3559N-C86511 S	10/1 10/1
	Variant+	Bezskrutkové pripojenie vodičov		1 2 **3** 4 5 **6** 7 8	

Poznámky:

[1)] Tlejivka ani LED nie je súčasťou spínača – pozrite kapitolu Prístroje pre zapustenú montáž.
[27)] Ak dochádza vplyvom vonkajších podmienok k roseniu vnútri prístroja, je nutné pri krabici prístroja otvoriť odkvapový otvor smerom k zemi.
[28)] Spodnú časť krabice prístroja je možné otočiť o 180° pre prívod kábla zospodu.
[38)] Uvedený stupeň krytia je zaistený iba pri zatvorenom viečku.
[46)] Ak dochádza vplyvom vonkajších podmienok k roseniu vnútri prístroja, je nutné otvoriť odkvapový otvor smerom k zemi. Krytie sa tým zníži na IP 44.

Spínače a zásuvky IP 44, IP 54, IP 55, IP 66

Prístroje pre nástennú montáž

Radenie	Názov	Farba	Objedn. kód	Jednot. bal. ks	
Pre dizajn	**Technické údaje**		**Kompletnosť**		
6S, 6So (1S, 1So)	**Prepínač striedavý s čírym priezorom,** **s popisovým poľom, so svorkou N** [1) 2) 28) 46)] IP 54 10 AX, 250 V AC	biela šedá	3559N-C25512 B 3559N-C25512 S	10/1 10/1	
1/0S, 1/0So	**Ovládač zapínací s čírym priezorom,** **s popisovým poľom, so svorkou N** [1) 2) 28) 46)] IP 54 10 A, 250 V AC	biela šedá	3559N-C91512 B 3559N-C91512 S	10/1 10/1	
	Pre radenie So je nutné použiť orientačnú tlejivku (3916-1222.). Pre radenie S je nutné použiť signalizačnú tlejivku (3916-22221).				
Variant+	Bezskrutkové pripojenie vodičov		1 2 **3** 4 5 **6** 7 8		
2S	**Spínač dvojpólový s červeným priezorom,** **so signalizačnou tlejivkou,** **s popisovým poľom** [28) 46)] Náhradná tlejivka: 3916-22221	biela šedá	3559N-C02512 B 3559N-C02512 S	10/1 10/1	
Variant+	Bezskrutkové pripojenie vodičov IP 54 10 AX, 250 V AC		1 2 **3** 4 5 6 7 8		
5	**Prepínač sériový** [28) 46)] IP 54 10 AX, 250 V AC	biela šedá	3559N-C05510 B 3559N-C05510 S	10 10	
1/0+1/0	**Ovládač zapínací dvojitý** [28) 46)] IP 54 10 A, 250 V AC	biela šedá	3559N-C87510 B 3559N-C87510 S	10/1 10/1	
Variant+	Bezskrutkové pripojenie vodičov		1 2 **3** 4 5 6 7 8		
1/0+1/0 s blokovaním	**Ovládač žalúziový jednopólový** [28) 46)]	biela šedá modrá	3559N-C88510 B 3559N-C88510 S 3559N-C88510 M	10/1 10/1 10/1	
Variant+	Bezskrutkové pripojenie vodičov IP 54 10 A, 250 V AC		1 2 **3** 4 5 6 7 8		
1+1 s blokovaním	**Spínač žalúziový jednopólový** [28) 46)]	biela šedá	3559N-C89510 B 3559N-C89510 S	10/1 10/1	
Variant+	Bezskrutkové pripojenie vodičov IP 54 10 AX, 250 V AC		1 2 **3** 4 5 6 7 8		
2P+PE	**Zásuvka jednonásobná** **s ochranným kolíkom, s clonkami,** **s viečkom** [28) 38) 46)]	biela šedá	5519N-C02510 B 5519N-C02510 S	10 10	
Variant+	Bezskrutkové pripojenie vodičov IP 54 16 A, 250 V AC		1 2 **3** 4 5 6 7 8		

Poznámky:

[1)] Tlejivka ani LED nie je súčasťou spínača – pozrite kapitolu Prístroje pre zapustenú montáž.

[2)] Orientačná tlejivka alebo LED osadená v spínači môže spôsobovať blikanie úsporných svetelných zdrojov (pozrite tiež 2CKA006599A2290 v kapitole Prístroje pre zapustenú montáž).

[28)] Spodnú časť krabice prístroja je možné otočiť o 180° pre prívod kábla zospodu.

[38)] Uvedený stupeň krytia je zaistený iba pri zatvorenom viečku.

[46)] Ak dochádza vplyvom vonkajších podmienok k roseniu vnútri prístroja, je nutné otvoriť odkvapový otvor smerom k zemi. Krytie sa tým zníži na IP 44.

Spínače a zásuvky IP 44, IP 54, IP 55, IP 66

Prístroje pre nástennú montáž

	Radenie	Názov	Farba	Objedn. kód	Jednot. bal. ks
	Pre dizajn	**Technické údaje**		**Kompletnosť**	
	2P+PE	**Zásuvka jednonásobná s ochranným kolíkom, s clonkami, s viečkom, pre priebežnú montáž** [28) 38) 46)]	biela šedá	5519N-C02540 B 5519N-C02540 S	10 10
		Bezskrutkové pripojenie vodičov IP 54			
	Variant+	16 A, 250 V AC		1 2 **3** 4 5 6 7 8	
	2P+PE	**Zásuvka jednonásobná s ochranným kolíkom, s clonkami, s viečkom, s popisovým poľom, pre priebežnú montáž** [28) 38) 46)]	biela šedá	5519N-C02542 B 5519N-C02542 S	10/1 10/1
		Bezskrutkové pripojenie vodičov IP 54			
	Variant+	16 A, 230 V AC		1 2 **3** 4 5 6 7 8	
	1	**Spínač jednopólový** [28) 46)] IP 54 10 AX, 250 V AC	biela šedá	3558N-C01510 B 3558N-C01510 S	10 10
	6	**Prepínač striedavý** [28) 46)] IP 54 10 AX, 250 V AC	biela šedá	3558N-C06510 B 3558N-C06510 S	10 10
	7	**Prepínač krížový** [28) 46)] IP 54 10 AX, 250 V AC	biela šedá	3558N-C07510 B 3558N-C07510 S	10 10
	6/0 (1/0)	**Ovládač prepínací** [28) 46)] IP 54 10 A, 250 V AC	biela šedá	3558N-C86510 B 3558N-C86510 S	10 10
	Variant+			1 2 **3** 4 5 6 7 8	
	6	**Prepínač striedavý pre priebežnú montáž** [46)] IP 54 10 AX, 250 V AC	biela šedá	3558N-C06540 B 3558N-C06540 S	10 10
	Variant+			1 2 **3** 4 5 6 7 8	
	6S, 6So (1S, 1So)	**Prepínač striedavý s čírym priezorom, so svorkou N** [1) 2) 28) 46)] IP 54 10 AX, 250 V AC	biela šedá	3558N-C25511 B 3558N-C25511 S	10/1 10/1
	7So	**Prepínač krížový s čírym priezorom** [1) 2) 28) 46)] IP 54 10 AX, 250 V AC	biela šedá	3558N-C07511 B 3558N-C07511 S	10/1 10/1
	6/0So, 6/0S (1/0So, 1/0S)	**Ovládač prepínací s čírym priezorom, so svorkou** N [1) 28) 46)] IP 54 10 A, 250 V AC	biela šedá	3558N-C86511 B 3558N-C86511 S	10/1 10/1
		Pre radenie So je nutné použiť orientačnú tlejivku (3916-1222.). Pre radenie S je nutné použiť signalizačnú tlejivku (3916-22221).			
	Variant+			1 2 **3** 4 5 **6** 7 8	

Poznámky:

[1)] Tlejivka ani LED nie je súčasťou spínača – pozrite kapitolu Prístroje pre zapustenú montáž.

[2)] Orientačná tlejivka alebo LED osadená v spínači môže spôsobovať blikanie úsporných svetelných zdrojov (pozrite tiež 2CKA006599A2290 v kapitole Prístroje pre zapustenú montáž).

[28)] Spodnú časť krabice prístroja je možné otočiť o 180° pre prívod kábla zospodu.

[38)] Uvedený stupeň krytia je zaistený iba pri zatvorenom viečku.

[46)] Ak dochádza vplyvom vonkajších podmienok k roseniu vnútri prístroja, je nutné otvoriť odkvapový otvor smerom k zemi. Krytie sa tým zníži na IP 44.

Spínače a zásuvky IP 44, IP 54, IP 55, IP 66

Prístroje pre nástennú montáž

Radenie	Názov	Farba	Objedn. kód	Jednot. bal. ks	
Pre dizajn	**Technické údaje**		**Kompletnosť**		
6S, 6So (1S, 1So)	**Prepínač striedavý s čírym priezorom, s popisovým poľom, so svorkou N** [1) 2) 28) 46)] IP 54 10 AX, 250 V AC	biela šedá	3558N-C25512 B 3558N-C25512 S	10/1 10/1	
1/0S, 1/0So	**Ovládač zapínací s čírym priezorom, s popisovým poľom, so svorkou N** [1) 2) 28) 46)] IP 54 10 A, 250 V AC	biela šedá	3558N-C91512 B 3558N-C91512 S	10/1 10/1	
	Pre radenie So je nutné použiť orientačnú tlejivku (3916-1222.). Pre radenie S je nutné použiť signalizačnú tlejivku (3916-22221).				
Variant+			1 2 **3** 4 5 6 7 8		
2S	**Spínač dvojpólový s červeným priezorom, so signalizačnou tlejivkou, s popisovým poľom** [28) 46)] Náhradná tlejivka: 3916-22221	biela šedá	3558N-C02512 B 3558N-C02512 S	10/1 10/1	
Variant+	IP 54 10 AX, 250 V AC		1 2 **3** 4 5 6 7 8		
5	**Prepínač sériový** [28) 46)] IP 54 10 AX, 250 V AC	biela šedá	3558N-C05510 B 3558N-C05510 S	10 10	
6+6	**Prepínač striedavý dvojitý** [28) 46)] IP 54 10 AX, 250 V AC	biela šedá	3558N-C52510 B 3558N-C52510 S	10/1 10/1	
1/0+1/0	**Ovládač zapínací dvojitý** [28) 46)] IP 54 10 A, 250 V AC	biela šedá	3558N-C87510 B 3558N-C87510 S	10/1 10/1	
Variant+			1 2 **3** 4 5 6 7 8		
1/0+1/0 s blokováním	**Ovládač žalúziový jednopólový** [28) 46)]	biela šedá	3558N-C88510 B 3558N-C88510 S	10/1 10/1	
Variant+	IP 54 10 A, 250 V AC		1 2 **3** 4 5 6 7 8		
1+1 s blokováním	**Spínač žalúziový jednopólový** [28) 46)]	biela šedá	3558N-C89510 B 3558N-C89510 S	10/1 10/1	
Variant+	IP 54 10 AX, 250 V AC		1 2 **3** 4 5 6 7 8		

Poznámky:

[1)] Tlejivka ani LED nie je súčasťou spínača – pozrite kapitolu Prístroje pre zapustenú montáž.

[2)] Orientačná tlejivka alebo LED osadená v spínači môže spôsobovať blikanie úsporných svetelných zdrojov (pozrite tiež 2CKA006599A2290 v kapitole Prístroje pre zapustenú montáž).

[28)] Spodnú časť krabice prístroja je možné otočiť o 180° pre prívod kábla zospodu.

[46)] Ak dochádza vplyvom vonkajších podmienok k roseniu vnútri prístroja, je nutné otvoriť odkvapový otvor smerom k zemi. Krytie sa tým zníži na IP 44.

Spínače a zásuvky IP 44, IP 54, IP 55, IP 66

Prístroje pre nástennú montáž

	Radenie	Názov	Farba	Objedn. kód	Jednot. bal. ks
	Pre dizajn	**Technické údaje**		**Kompletnosť**	
	2P+PE	**Zásuvka jednonásobná** **s ochranným kolíkom, s viečkom** [28) 38) 46)]	biela šedá	5518N-C02510 B 5518N-C02510 S	10 10
	Variant+	IP 54 16 A, 250 V AC		1 2 **3** 4 5 6 7 8	
	2P+PE	**Zásuvka jednonásobná** **s ochranným kolíkom, s viečkom,** **pre priebežnú montáž** [28) 38) 46)] Krabica obsahuje 1 priechodku a 3 záslepky.	biela šedá	5518N-C02540 B 5518N-C02540 S	10 10
	Variant+	IP 54 16 A, 250 V AC		1 2 **3** 4 5 6 7 8	
	2P+PE	**Zásuvka jednonásobná** **s ochranným kolíkom, s viečkom,** **s popisovým poľom,** **pre priebežnú montáž** [28) 38) 46)] Krabica obsahuje 1 priechodku a 3 záslepky.	biela šedá	5518N-C02542 B 5518N-C02542 S	10/1 10/1
	Variant+	IP 54 16 A, 230 V AC		1 2 **3** 4 5 6 7 8	
		**Krabica nástenná so štyrmi vstupmi,** **pre násobnú montáž prístrojov Variant+** [46)] Krabica 3903N-A04540 je určená pre zásuvky 5518N-C025xx, 5519N-C025xx a pre spínače so skrutkovými svorkami 3558N-Cxxxx.	biela šedá	3903N-A04540 B 3903N-A04540 S	10/1 10/1
		Krabica 3959N-A05450 je určena iba pre spínače s bezskrutkovými svorkami 3559N-Cxxxx.	biela šedá	3559N-A05450 B 3559N-A05450 S	10/1 10/1
	Variant+			1 2 3 4 5 6 **7** 8	
		**Krabica nástenná prepojovacia** **so štyrmi vstupmi** [46)] V krabici je možné použiť i kruhové svorkovnice (tzv. venčeky), napr. typ S-66 alebo typ 6303-13.	biela šedá	3903N-C05540 B 3903N-C05540 S	10/1 10/1
	Variant+	IP 54		1 2 **3** 4 5 6 7 8	
		**Krabica nástenná pre prístroje 45×45** **s viečkom, pre priebežnú montáž** [28) 38) 46)]	biela šedá	3903N-C06541 B 3903N-C06541 S	10/1 10/1
		Je možné kompletizovať s prístrojom osvetlenia s LED a so všetkými prístrojmi radu Profil 45: 3917U-A0005. **Prístroj osvetlenia signalizačného a orientačného s LED** 5525N-C02357 . **Zásuvka** 5525N-C02347 . Zásuvka (bez cloniek) 5525N-C05359 R1 **Zásuvka kódovaná** 5595N-C02357 . **Zásuvka s ochranou pred prepätím**, s optickou signalizáciou poruchy 5585N-C02357 . Zásuvka s ochranou pred prepätím, s akustickou signalizáciou poruchy 5595N-C05359 R1 Zásuvka kódovaná s ochranou pred prepätím, s optickou signalizáciou poruchy 5585N-C05359 R1 Zásuvka kódovaná s ochranou pred prepätím, s akust. signalizáciou poruchy 5580N-C02357 . **Zásuvka so signalizáciou prevádzkového stavu** 5525N-C03357 . **Zásuvka s bočnými kontaktmi** 136811-1 **Modul 22,5 × 45 mm pre komunikačnú zásuvku** 5525-C00100 B **Záslepka 45 × 45 mm**			
		Krabica obsahuje 1 priechodku a 3 záslepky.			
	Variant+	IP 54		1 2 3 **4** 5 6 7 8	

Poznámky:

[28)] Spodnú časť krabice prístroja je možné otočiť o 180° pre prívod kábla zospodu.

[38)] Uvedený stupeň krytia je zaistený iba pri zatvorenom viečku.

[46)] Ak dochádza vplyvom vonkajších podmienok k roseniu vnútri prístroja, je nutné otvoriť odkvapový otvor smerom k zemi. Krytie sa tým zníži na IP 44.

Exportné typy zásuviek v kapitole „Zásuvky iných systémov“.

Spínače a zásuvky IP 44, IP 54, IP 55, IP 66

Prístroje pre nástennú montáž

Radenie	Názov	Farba	Objedn. kód	Jednot. bal. ks
Pre dizajn	**Technické údaje**		**Kompletnosť**	
	Krabica nástenná pre prístroje 45×45, pre priebežnú montáž [28]	biela	3903N-C03540 B	10/1
	Určené pre inštalácie na omietku v prípadoch, kde pri zásuvke nie je vyžadovaný zvýšený stupeň krytia.	šedá	3903N-C03540 S	10/1
	Je možné kompletizovať s prístrojom osvetlenia s LED a so všetkými prístrojmi radu Profil 45:			
	3917U-A0005. **Prístroj osvetlenia signalizačného a orientačného s LED**			
	5525N-C02357 . **Zásuvka**			
	5525N-C02347 . Zásuvka (bez cloniek)			
	5525N-C05359 R1 **Zásuvka kódovaná**			
	5595N-C02357 . **Zásuvka s ochranou pred prepätím**, s optickou signalizáciou poruchy			
	5585N-C02357 . Zásuvka s ochranou pred prepätím, s akustickou signalizáciou poruchy			
	5595N-C05359 R1 Zásuvka kódovaná s ochranou pred prepätím, s optickou signalizáciou poruchy			
	5585N-C05359 R1 Zásuvka kódovaná s ochranou pred prepätím, s akustickou signalizáciou poruchy			
	5580N-C02357 . **Zásuvka so signalizáciou prevádzkového stavu**			
	5525N-C03357 . **Zásuvka s bočnými kontaktmi**			
	136811-1 **Modul 22,5 × 45 mm pre komunikačnú zásuvku**			
	5525-C00100 B **Záslepka 45 × 45 mm**			
	Krabica obsahuje 1 priechodku a 3 záslepky.			
Variant+	IP 20		1 2 3 **4** 5 6 7 8	
	Zásuvka jednonásobná s viečkom, s popisovým poľom, nástenná [28) 38) 46)]			
C (2P+PE)	10 A, 250 V	biela	5515N-C05521 B	10/1
		šedá	5515N-C05521 S	10/1
C1 (2P+PE)	10 A, 250 V	biela	5515N-C05522 B	10/1
		šedá	5515N-C05522 S	10/1
C2 (2P+PE)	10 A, 250 V	biela	5515N-C05523 B	10/1
		šedá	5515N-C05523 S	10/1
D (3P+PE)	10 A, 400 V	biela	5515N-C05524 B	10/1
		šedá	5515N-C05524 S	10/1
K (2P)	10 A, 48 V	biela	5515N-C05525 B	10/1
		šedá	5515N-C05525 S	10/1
L (3P+N)	10 A, 48 V	biela	5515N-C05526 B	10/1
		šedá	5515N-C05526 S	10/1
	Usporiadanie kontaktov a odporúčané pracovné napätia – pozrite kapitolu Technické údaje. Iba pre vidlice typu 5538N – pozrite kapitolu Pohyblivé prívody.			
Variant+	IP 54		1 2 **3** 4 5 6 7 8	
	Priechodka			
	Predlisovaný otvor pre kábel o priemere 4,5 - 13 mm.	biela	ND3558-G102 B	100/10
		šedá	ND3558-G102 S	100/10
Variant+	IP 54		1 2 3 4 5 6 7 **8**	
	Záslepka / priechodka membránová			
		biela	ND3558-G102/1 B	100/10
		šedá	ND3558-G102/1 S	100/10
Variant+	IP 54		1 2 3 4 5 6 7 **8**	







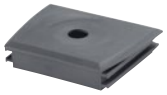



Poznámky:

[28] Spodnú časť krabice prístroja je možné otočiť o 180° pre prívod kábla zospodu.

[38] Uvedený stupeň krytia je zaistený iba pri zatvorenom viečku.

[46] Ak dochádza vplyvom vonkajších podmienok k roseniu vnútri prístroja, je nutné otvoriť odkvapový otvor smerom k zemi. Krytie sa tým zníži na IP 44.

Spínače a zásuvky IP 44, IP 54, IP 55, IP 66

Prístroje pre nástennú montáž

	Radenie	Názov	Farba	Objedn. kód	Jednot. bal. ks
	Pre dizajn	**Technické údaje**		**Kompletnosť**	
	1	**Spínač jednopólový** [46]	šedá strieborná	3558-01750 3558-01750 39	10 10
	6	**Prepínač striedavý** [46]	šedá strieborná	3558-06750 3558-06750 39	10/1 10/1
	7	**Prepínač krížový** [46]	šedá strieborná	3558-07750 3558-07750 39	10/1 10/1
		Diera pre priechodku nie je opatrená závitom.			
	Garant	IP 66, 10 AX, 250 V AC		1 2 **3** 4 5 6 7 8	
	1/0	**Ovládač zapínací** [46]	šedá strieborná	3558-80750 3558-80750 39	10/1 10/1
		Diera pre priechodku nie je opatrená závitom. IP 66			
	Garant	10 A, 250 V AC		1 2 **3** 4 5 6 7 8	
	2S	**Spínač dvojpólový s červeným priezorom, so signalizačnou tlejivkou** [46] Náhradná tlejivka: 3916-22221	šedá strieborná	3558-02752 3558-02752 39	10/1 10/1
		Diera pre priechodku nie je opatrená závitom. IP 66			
	Garant	10 AX, 250 V AC		1 2 **3** 4 5 6 7 8	
	6S, 6So (1S, 1So)	**Prepínač striedavý s čírym priezorom, so svorkou N** [1) 2) 46] Pre radenie So je nutné použiť orientačnú tlejivku (3916-1222.). Pre radenie S je nutné použiť signalizačnú tlejivku (3916-22221).	šedá strieborná	3558-25752 3558-25752 39	10/1 10/1
		Diera pre priechodku nie je opatrená závitom. IP 66			
	Garant	10 AX, 250 V AC		1 2 **3** 4 5 **6** 7 8	
	7So	**Prepínač krížový s čírym priezorom** [1) 2) 46] Pre radenie So je nutné použiť orientačnú tlejivku (3916-1222.).	šedá strieborná	3558-07751 3558-07751 39	10/1 10/1
		Diera pre priechodku nie je opatrená závitom. IP 66			
	Garant	10 AX, 250 V AC		1 2 **3** 4 5 **6** 7 8	
	1/0S, 1/0So	**Ovládač zapínací s čírym priezorom so svorkou N** [1) 46] Pre radenie So je nutné použiť orientačnú tlejivku (3916-1222.). Pre radenie S je nutné použiť signalizačnú tlejivku (3916-22221).	šedá strieborná	3558-91752 3558-91752 39	10/1 10/1
		Diera pre priechodku nie je opatrená závitom. IP 66			
	Garant	10 A, 250 V AC		1 2 **3** 4 5 **6** 7 8	
	5	**Prepínač sériový** [46]	šedá strieborná	3558-05750 3558-05750 39	10/1 10/1
		Diera pre priechodku nie je opatrená závitom. IP 66			
	Garant	10 AX, 250 V AC		1 2 **3** 4 5 6 7 8	

Poznámky:

[1)] Tlejivka ani LED nie je súčasťou spínača – pozrite kapitolu Prístroje pre zapustenú montáž.

[2)] Orientačná tlejivka alebo LED osadená v spínači môže spôsobovať blikanie úsporných svetelných zdrojov (pozrite tiež 2CKA006599A2290 v kapitole Prístroje pre zapustenú montáž).

[46)] Ak dochádza vplyvom vonkajších podmienok k roseniu vnútri prístroja, je nutné otvoriť odkvapový otvor smerom k zemi. Krytie sa tým zníži na IP 44.

Spínače a zásuvky IP 44, IP 54, IP 55, IP 66

Prístroje pre nástennú montáž

Radenie	Názov	Farba	Objedn. kód	Jednot. bal. ks	
Pre dizajn	**Technické údaje**		**Kompletnosť**		
6+6 (6+1, 1+1)	**Prepínač striedavý dvojitý** [46] Pre priemer kábla do 13 mm (nie je možné pripojiť kábel napr. CYKY 7×2,5C).	šedá strieborná	3558-52750 3558-52750 39	10/1 10/1	
	Diera pre priechodku nie je opatrená závitom. IP 66				
Garant	10 AX, 250 V AC		1 2 **3** 4 5 6 7 8		
2P+PE	**Zásuvka jednonásobná** **s ochranným kolíkom, s viečkom** [38] [46]	šedá strieborná	5518-2750 5518-2750 39	10 10	
	Diera pre priechodku nie je opatrená závitom. IP 55				
Garant	16 A, 250 V AC		1 2 **3** 4 5 6 7 8		
2P+PE	**Zásuvka jednonásobná** **s ochranným kolíkom, s viečkom,** **zapustená** [26] [38] Zásuvku je možné pripevniť k inštalačnej krabici (s rozstupom otvorov pre skrutky 60 mm).	šedá strieborná	5518-2790 5518-2790 39	10 10	
	IP 55				
Garant	16 A, 250 V AC		1 2 **3** 4 5 6 7 8		
2P+PE	**Zásuvka jednonásobná** **s ochranným kolíkom, s viečkom,** **s kovovou káblovou priechodkou** [38] [46] V ďalších predlisovaných otvoroch krabice zásuvky je možné vyrezať závit PG 16 pre upchávkovú priechodku.	šedá strieborná	5518-2760 5518-2760 39	6/1 6/1	
	IP 55				
Garant	16 A, 250 V AC		1 2 **3** 4 5 6 7 8		
	Priechodka káblová náhradná Pre priemer kábla do 13 mm.	krémová biela	NDEMT-F20	100/10	
Garant	IP 66		1 2 3 4 5 6 7 **8**		
	Priechodka káblová náhradná Pre priemer kábla 8 - 14 mm. S tesniacim krúžkom. Materiál: poniklovaná mosadz Typ: SKINTOP® MS PG 16 Do krabice zásuvky Garant je nutné v predlisovanom otvore vyrezať závit PG 16.		ND52015740	50/1	
Garant	IP 68		1 2 3 4 5 6 7 **8**		
	Membrána spínača náhradná	priehľadná	ND0025-1-0029	50/10	
Garant	IP 66		1 2 3 4 5 6 7 **8**		

Poznámky:

[26] Prístroj spĺňa uvedený stupeň krytia pri montáži na zvislú, hladkú a neporéznu stenu.

[38] Uvedený stupeň krytia je zaistený iba pri zatvorenom viečku.

[46] Ak dochádza vplyvom vonkajších podmienok k roseniu vnútri prístroja, je nutné otvoriť odkvapový otvor smerom k zemi. Krytie sa tým zníži na IP 44.

Exportné typy zásuviek v kapitole „Zásuvky iných systémov".

Spínače a zásuvky IP 44, IP 54, IP 55, IP 66
Špeciálne zásuvky podľa STN 35 4517

	Radenie	Názov	Farba	Objedn. kód	Jednot. bal. ks
	Pre dizajn	**Technické údaje**		**Kompletnosť**	
		**Zásuvka jednonásobná s viečkom, s popisovým poľom, nástenná** [28) 38) 46)]			
	C (2P+PE)	10 A, 250 V	biela	5515N-C05521 B	10/1
			šedá	5515N-C05521 S	10/1
	C1 (2P+PE)	10 A, 250 V	biela	5515N-C05522 B	10/1
			šedá	5515N-C05522 S	10/1
	C2 (2P+PE)	10 A, 250 V	biela	5515N-C05523 B	10/1
			šedá	5515N-C05523 S	10/1
	D (3P+PE)	10 A, 400 V	biela	5515N-C05524 B	10/1
			šedá	5515N-C05524 S	10/1
	K (2P)	10 A, 48 V	biela	5515N-C05525 B	10/1
			šedá	5515N-C05525 S	10/1
	L (3P+N)	10 A, 48 V	biela	5515N-C05526 B	10/1
			šedá	5515N-C05526 S	10/1
		Usporiadanie kontaktov a odporúčané pracovné napätia – pozrite kapitolu Technické údaje. Iba pre vidlice typu 5538N – pozrite kapitolu Pohyblivé prívody.			
	Variant+	IP 54		1 2 **3** 4 5 6 7 8	
		**Zásuvka jednonásobná s viečkom, nástenná** [38) 46)]			
	C (2P+PE)	10 A, 250 V	šedá	5515N-C05751	10/1
	C1 (2P+PE)	10 A, 250 V	šedá	5515N-C05752	10/1
	C2 (2P+PE)	10 A, 250 V	šedá	5515N-C05753	10/1
	D (3P+PE)	10 A, 400 V	šedá	5515N-C05754	10/1
	K (2P)	10 A, 48 V	šedá	5515N-C05755	10/1
	L (3P+N)	10 A, 48 V	šedá	5515N-C05756	10/1
		Usporiadanie kontaktov a odporúčané pracovné napätia – pozrite kapitolu Technické údaje. Iba pre vidlice typu 5538N – pozrite kapitolu Pohyblivé prívody. Diera pre priechodku nie je opatrená závitom.			
	Garant	IP 55		1 2 **3** 4 5 6 7 8	
		**Zásuvka jednonásobná s viečkom, vstavaná** [26) 38)]			
	C (2P+PE)	10 A, 250 V	šedá	5515N-C05761	10/1
	C1 (2P+PE)	10 A, 250 V	šedá	5515N-C05762	10/1
	C2 (2P+PE)	10 A, 250 V	šedá	5515N-C05763	10/1
	D (3P+PE)	10 A, 400 V	šedá	5515N-C05764	10/1
	K (2P)	10 A, 48 V	šedá	5515N-C05765	10/1
	L (3P+N)	10 A, 48 V	šedá	5515N-C05766	10/1
		Usporiadanie kontaktov a odporúčané pracovné napätia – pozrite kapitolu Technické údaje. Iba pre vidlice typu 5538N – pozrite kapitolu Pohyblivé prívody. Zásuvku je možné pripevniť k inštalačnej krabici (s rozstupom otvorov pre skrutky 60 mm). Zásuvka nie je určená na priebežnú montáž. Diera pre priechodku nie je opatrená závitom.			
	Garant	IP 55		1 2 **3** 4 5 6 7 8	

Poznámky:
[26)] Prístroj spĺňa uvedený stupeň krytia pri montáži na zvislú, hladkú a neporéznu stenu.
[28)] Spodnú časť krabice prístroja je možné otočiť o 180° pre prívod kábla zospodu.
[38)] Uvedený stupeň krytia je zaistený iba pri zatvorenom viečku.
[46)] Ak dochádza vplyvom vonkajších podmienok k roseniu vnútri prístroja, je nutné otvoriť odkvapový otvor smerom k zemi. Krytie sa tým zníži na IP 44.

Poznámky

29

Profil 45

Profil 45

Profil 45	
Zásuvky	5
Adaptéry	6
Zásuvkové moduly	6
Príslušenstvo	6

Zenit – pracovné stanice	
Rozvodnice pre povrchovú montáž	9
Rozvodnice pre zapustenú montáž	10
Krycie rámy	11
Zapustené veko	12
Podlahové krabice	13
Montážne rámiky pre podlahové krabice	13
Dvojzásuvky	14
Adaptéry	14

29

Profil 45



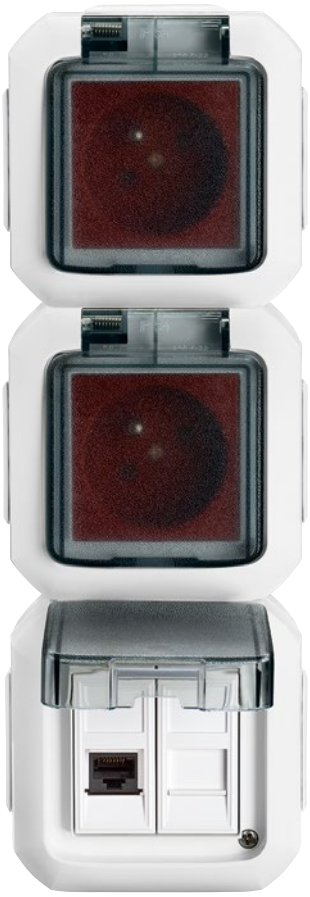

Trojnásobná kombinácia zásuviek
Konštrukcia krabíc umožňuje kombinovať prístroje radov Variant+ a Profil 45 do zostáv. Také zostavy uľahčujú priebežné zhotovovanie násobnej montáže zásuviek ako v silových, tak i v dátových obvodoch. Používajú sa na inštalácie na povrch, kde je požadovaný zvýšený stupeň krytia, a to až do stupňa IP 54.



Zásuvka s ochranou pred prepätím
Je určená na inštalácie do káblových žľabov, podlahových krabíc a špeciálnych krabíc na povrch. Je vybavená prepäťovou ochranou.



Kódovaná zásuvka
Vidlicu bez špeciálneho odlišovacieho adaptéra nie je možné do tejto zásuvky zapojiť. Zásuvka tak chráni pred pripojením spotrebičov, ktoré môžu pôsobiť ako zdroje rušenia.

Profil 45
Zásuvky

	Radenie	Názov	Farba	Objedn. kód	Jednot. bal. ks
	Pre dizajn	**Technické údaje**		**Kompletnosť**	
	2P+PE	**Zásuvka 45×45** **s ochranným kolíkom**	biela (RAL 9010)	5525N-C02347 B	20
			karmínová (RAL 3003)	5525N-C02347 R1	20
			hnedá (RAL 8014)	5525N-C02347 H	20/1
			žltá (RAL 1018)	5525N-C02347 Y	20/1
			zelená (RAL 6018)	5525N-C02347 Z	20/1
			oranžová (RAL 2004)	5525N-C02347 P	20/1
			modrá (RAL 5005)	5525N-C02347 M	20/1
		Svorky sú určené pre 2 vodiče 1,5 - 2,5 mm².	zafír. modrá (RAL 5003)	5525N-C02347 M5	20/1
	Profil 45	16 A, 250 V AC		1 2 **3** 4 5 6 7 8	
	2P+PE	**Zásuvka 45×45** **s ochranným kolíkom, s clonkami**	biela (RAL 9010)	5525N-C02357 B	20
			karmínová (RAL 3003)	5525N-C02357 R1	20
			hnedá (RAL 8014)	5525N-C02357 H	20/1
			žltá (RAL 1018)	5525N-C02357 Y	20/1
			zelená (RAL 6018)	5525N-C02357 Z	20/1
			oranžová (RAL 2004)	5525N-C02357 P	20/1
			modrá (RAL 5005)	5525N-C02357 M	20/1
		Svorky sú určené pre 2 vodiče 1,5 - 2,5 mm².	zafír. modrá (RAL 5003)	5525N-C02357 M5	20/1
	Profil 45	16 A, 250 V AC		1 2 **3** 4 5 6 7 8	
	2P+PE	**Zásuvka 45x45 kódovaná** **s ochranným kolíkom, s clonkami**	karmínová (RAL 3003)	5525N-C05359 R1	20
		Kódovacia clonka v pokojnom stave blokuje obe pracovné dutinky zásuvky. Dutinky sa sprístupnia iba pri zasunutí vidlice vybavenej odlišovacím adaptérom obj. č. ND5525-B6 R1, ktorý je dodávaný so zásuvkou. Slúži napr. na ochranu pred pripojením spotrebičov, ktoré môžu pôsobiť ako zdroje rušenia.			
	Profil 45	16 A, 230 V AC (Svorky sú určené pre 2 vodiče 1,5 - 2,5 mm²)		1 2 **3** 4 5 6 7 8	
	2P+PE	**Zásuvka 45×45** **s ochranným kolíkom, s clonkami,** **s ochranou pred prepätím** Akustická signalizácia poruchy.	biela (RAL 9010)	5585N-C02357 B	1
			karmínová (RAL 3003)	5585N-C02357 R1	1
		Technické parametre – pozrite kapitolu Technické údaje. Svorky sú určené pre 2 vodiče 1,5 - 2,5 mm².			
	Profil 45	16 A, 230 V AC		1 2 **3** 4 5 6 7 8	
	2P+PE	**Zásuvka 45×45** **s ochranným kolíkom, s clonkami,** **s ochranou pred prepätím** Optická signalizácia poruchy.	biela (RAL 9010)	5595N-C02357 B	1
			karmínová (RAL 3003)	5595N-C02357 R1	1
		Technické parametre – pozrite kapitolu Technické údaje. Svorky sú určené pre 2 vodiče 1,5 - 2,5 mm².			
	Profil 45	16 A, 230 V AC		1 2 **3** 4 5 6 7 8	
	2P+PE	**Zásuvka 45×45** **s ochranným kolíkom, s clonkami,** so signalizáciou prevádzkového stavu	biela (RAL 9010)	5580N-C02357 B	1
			karmínová (RAL 3003)	5580N-C02357 R1	1
			hnedá (RAL 8014)	5580N-C02357 H	1
			žltá (RAL 1018)	5580N-C02357 Y	1
			zelená (RAL 6018)	5580N-C02357 Z	1
			oranžová (RAL 2004)	5580N-C02357 P	1
			modrá (RAL 5005)	5580N-C02357 M	1
		Svorky sú určené pre 2 vodiče 1,5 - 2,5 mm².			
	Profil 45	16 A, 250 V AC		1 2 **3** 4 5 6 7 8	
	2P+PE	**Zásuvka 45×45 kódovaná** **s ochranným kolíkom, s clonkami,** **s ochranou pred prepätím**	karmínová (RAL 3003)	5585N-C05359 R1	1
		Akustická signalizácia poruchy. Slúži na ochranu pred pripojením spotrebičov, ktoré môžu pôsobiť ako zdroje rušenia. Kódovacia clonka v pokojovom stave blokuje obe pracovné dutinky zásuvky. Dutinky sa sprístupnia iba pri zasunutí vidlice vybavenej odlišovacím adaptérom obj. č. ND5525-B6 R1, ktorý je dodávaný so zásuvkou. Technické parametre – pozrite kapitolu Technické údaje.			
	Profil 45	16 A, 230 V AC (Svorky sú určené pre 2 vodiče 1,5 - 2,5 mm²)		1 2 **3** 4 5 6 7 8	

Poznámky:

Profil 45

Zásuvky • Adaptéry • Zásuvkové moduly • Príslušenstvo

Radenie / Pre prístroje	Názov	Farba	Objedn. kód	Jednot. bal. ks	
Pre dizajn	**Technické údaje**		**Kompletnosť**		
2P+PE	**Zásuvka 45×45 kódovaná** **s ochranným kolíkom, s clonkami,** **s ochranou pred prepätím** Optická signalizácia poruchy. Slúži na ochranu pred pripojením spotrebičov, ktoré môžu pôsobiť ako zdroje rušenia. Kódovacia clonka v pokojovom stave blokuje obe pracovné dutinky zásuvky. Dutinky sa sprístupnia iba pri zasunutí vidlice vybavenej odlišovacím adaptérom obj. č. ND5525-B6 R1, ktorý je dodávaný so zásuvkou. Technické parametre – pozrite kapitolu Technické údaje.	karmínová (RAL 3003)	5595N-C05359 R1	1	
Profil 45	16 A, 230 V AC (Svorky sú určené pre 2 vodiče 1,5 - 2,5 mm²)		1 2 **3** 4 5 6 7 8		
	Adaptér odlišovací na vidlice **pre kódované zásuvky 45×45** pre bezpečné odlíšenie napájacích obvodov Adaptér sa navlieka na kolíky bežnej vidlice. Vidlicu vybavenú adaptérom je možné zasunúť iba do nasledujúcich kódovaných zásuviek: 5525N-C05359 R1, 5585N-C05359 R1, 5595N-C05359 R1.	karmínová	ND5525-B6 R1	50/10	
Profil 45			1 2 3 4 5 6 7 **8**		
2P+PE	**Zásuvka 45×45** [20] **s bočnými kontaktmi, s clonkami**	biela (RAL 9010) karmínová (RAL 3003) hnedá (RAL 8014) žltá (RAL 1018) zelená (RAL 6018) oranžová (RAL 2004) modrá (RAL 5005)	5525N-C03357 B 5525N-C03357 R1 5525N-C03357 H 5525N-C03357 Y 5525N-C03357 Z 5525N-C03357 P 5525N-C03357 M	20/1 20/1 20/1 20/1 20/1 20/1 20/1	
Profil 45	Svorky sú určené pre 2 vodiče 1,5 - 2,5 mm². 16 A, 250 V AC		1 2 **3** 4 5 6 7 8		
Swing® (L) **Tango®** **Levit® (M)** **Neo® (Tech)** **Element®** **Time® (Arbo)** **Profil 45**	**Adaptér pre prístroje Profil 45** Pre zapustenú montáž ľubovoľných prístrojov Profil 45 do dizajnových radov. Pre kompletizáciu je nutné použiť kryt 5016.-A00070 .. a rámček vo zvolenom dizajnovom rade.		5525U-A00100 1 2 3 4 5 6 7 8	5/1	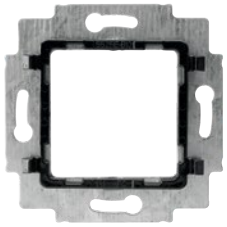
KEJ-C5E-U-TL KEJ-C5E-S-TL KEJ-C6-U-TL KEJ-C6-S-TL KEJ-C6A-S-10G KEJ-C6A-S-HD 90	**Modul zásuvkový 22,5×45 so záclonkou** Rozmery otvoru: 19,4 × 14,8 mm Pre komunikačné zásuvky RJ 12, RJ 45 typu Modular-Jack (keystone), ktoré sú vhodné na prichytenie do otvoru s výškou 19,4 mm.	biela	136811-1	25/1	
Profil 45			1 2 3 **4** 5 6 7 8		
	Záslepka 45×45	biela	5525-C00100 B	10/1	
Profil 45			1 2 3 4 5 6 **7** 8		

Poznámky:

[20] Nie je určené pre slovenský trh – len pre export.

Systémy Zenit pre pracovné stanice

Rozvodnice pre povrchovú montáž na steny a nábytok


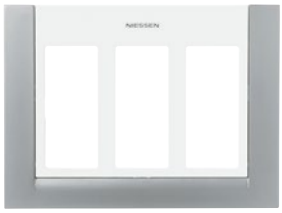


Rozvodnica pre povrchovú montáž s montážnym rámikom + krycí rám s lištou + prístroje

Výberová tabuľka	3-radová	4-radová	5-radová
Rozvodnica pre povrchovú montáž	T1193 XX	T1194 XX	T1195 XX
Krycí rám	T1173 XX	T1174 XX	T1175 XX
Prístroj	T1088 XX, T1087, T1018.X	T1088 XX, T1087 RJ, T1018.X	T1088 XX, T1087 RJ, T1018.X
Zapustený kryt (voliteľný)	T1173.5	T1174.5	T1175.5

Rozvodnice pre zapustenú montáž do steny a nábytku

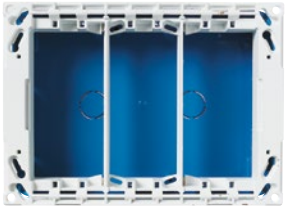



Rozvodnica pre zapustenú montáž s montážnym rámikom + krycí rám s lištou + prístroje

Výberová tabuľka	3-radová	4-radová
Rozvodnica pre zapustenú montáž	T1093	T1094
Krycí rám	T1173 XX	T1174 XX
Prístroj	T1088 XX, T1087 RJ, T1018.X	T1088 XX, T1087 RJ, T1018.X
Zapustený kryt (voliteľný)	T1173.5	T1174.5

Rozvodnice pre zapustenú montáž do podlahy







Podlahová krabica + krycí rám s montážnym rámikom + prístroje

Výberová tabuľka	**3-radová**
Podlahová krabica	T1393, T1393.1
Krycí rám	T1373
Prístroje	T1088 XX, T1087 RJ, T1018.X
Kovová skriňa pre klasické/betónové podlahy (voliteľná)	T1393.9

Príklady zostáv pre pracovné stanice

- **Rozvodnica na stenu alebo nábytok**
- **Pre povrchovú montáž**
- **S prúdovými chráničmi Zenit**

Rozvodnica pre pracovnú stanicu, 4-radová (strieborná), 3 sieťové zásuvky SCHUKO, 2 červené zásuvky UPS, jeden držiak pre 4 dátové/telefónne konektory.

Popis	**Obj.č.**
Rozvodnica pre povrchovú montáž s montážnym rámikom, strieborná	T1194 PL
Krycí rám s lištou, strieborný	T1174 PL
Dvojzásuvka SCHUKO, strieborná	T1088 PL
Dvojzásuvka SCHUKO, strieborná-červená	T1088 RP
Držiak pre 4 dátové/telefónne konektory, strieborný	T1018.4 BL
Adaptér pre modulárne prístroje Zenit	T1000
Zásuvka Zenit SCHUKO, strieborná	N2288 PL
Prúdový chránič Zenit (10 A) + RCD (10 mA), strieborný	N2234.2 PL

- **Rozvodnica na stenu alebo nábytok**
- **Pre zapustenú montáž**
- **S dátovými a telefónnymi konektormi**

Rozvodnica pre pracovnú stanicu, 3-radová (biela) so zapusteným krytom, 2 sieťové zásuvky SCHUKO, 2 červené zásuvky UPS, 1 telefónna a dátová zásuvka CAT5e UTP.

Popis	**Obj.č.**
Rozvodnica pre zapustenú montáž s montážnym rámikom	T1093
Krycí rám s lištou, biely	T1173 BL
Zapustený kryt	T1173.5
Dvojzásuvka SCHUKO, biela	T1088 BL
Dvojzásuvka SCHUKO, červená	T1088 RJ
Adaptér pre modulárne prístroje Zenit	T1000
Telefónna zásuvka Zenit RJ12	2017.2
Dátová zásuvka Zenit RJ45 CAT5e UTP	2018.5
Zenit jednonásobný krycí rám pre telefónne a dátové zásuvky, biely	N2218.1 BL (2 ks)

- **Pracovná stanica pre montáž do podlahy**
- **So sieťovými zásuvkami Schuko a dátovými konektormi**

Rozvodnica pre pracovnú stanicu, 3-radová, 1 sieťová dvojzásuvka Schuko, 1 červená zásuvka UPS, 1 telefónna a dátová zásuvka CAT6 FTP.

Popis	**Obj.č.**
Podlahová krabica s antikorovým krytom	T1393.1
Krycí rám s montážnym rámčekom	T1373
Dvojzásuvka SCHUKO, biela	T1088 BL
Dvojzásuvka SCHUKO, červená	T1088 RJ
Držiak pre 2 dátové/telefónne konektory, strieborný	T1018.2
Zenit RJ12 telefónna zásuvka	2017.2
Dátová zásuvka Zenit RJ45 CAT6 FTP	2018.6F

Zenit – pracovné stanice

Rozvodnice pre povrchovú montáž

	Radenie	Názov	Farba	Objedn. kód	Jednot. bal. ks
	Pre dizajn	**Technické údaje**		**Kompletnosť**	
		**Rozvodnica pre povrchovú montáž – 2-radová**			
		Rozvodnica pre povrchovú montáž.	biela	N 2CLA119200T1001	1
		2-radová – 2 + 2 + 2 + 2 moduly.	strieborná	N 2CLA119200T1301	1
		Pre prístroje 1M a 2M. Vhodná aj pre prístroje T10XX. Rozmery (výška × šírka × hĺbka): 176 × 175 × 45 mm. Súčasť dodávky: - Montážne rámiky (zvislé vyklápanie prístrojov pre uľahčenie montáže) - Príslušenstvo na prepájanie rozvodníc - Skrutky - Krytky - Bočný kryt pre chráničky káblov, kovová priečka na oddelenie dátových liniek od siete Vhodné pre rámy: T1172			
	Zenit	Typové číslo: T1192 XX			
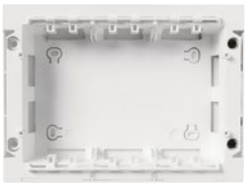		**Rozvodnica pre povrchovú montáž – 3-radová**			
		Rozvodnica pre povrchovú montáž.	biela	N 2CLA119300T1001	1
		3-radová – 2 + 2 + 2 + 2 + 2 + 2 moduly.	strieborná	N 2CLA119300T1301	1
		Pre prístroje 1M a 2M. Vhodná aj pre prístroje T10XX. Rozmery (výška × šírka × hĺbka): 176 × 235 × 45 mm. Súčasť dodávky: - Montážne rámiky (zvislé vyklápanie prístrojov pre uľahčenie montáže) - Príslušenstvo na prepájanie rozvodníc - Skrutky - Krytky - Bočný kryt pre chráničky káblov, kovová priečka na oddelenie dátových liniek od siete Vhodné pre rámy: T1173			
	Zenit	Typové číslo: T1193 XX			
		**Rozvodnica pre povrchovú montáž – 4-radová**			
		Rozvodnica pre povrchovú montáž.	biela	N 2CLA119400T1001	1
		4-radová – 2 + 2 + 2 + 2 + 2 + 2 + 2 + 2 moduly.	strieborná	N 2CLA119400T1301	1
		Pre prístroje 1M a 2M. Vhodná aj pre prístroje T10XX. Rozmery (výška × šírka × hĺbka): 176 × 295 × 45 mm. Súčasť dodávky: - Montážne rámiky (zvislé vyklápanie prístrojov pre uľahčenie montáže) - Príslušenstvo na prepájanie rozvodníc - Skrutky - Krytky - Bočný kryt pre chráničky káblov, kovová priečka na oddelenie dátových liniek od siete Vhodné pre rámy: T1174			
	Zenit	Typové číslo: T1194 XX			

Poznámky:
N Novinka

Zenit – pracovné stanice

Rozvodnice pre povrchovú montáž • Rozvodnice pre zapustenú montáž

Radenie	Názov	Farba	Objedn. kód	Jednot. bal. ks	
Pre dizajn	**Technické údaje**		**Kompletnosť**		
	Rozvodnica pre povrchovú montáž – 5-radová				
	Rozvodnica pre povrchovú montáž.	biela	N 2CLA119500T1001	1	
	5-radová – 2 + 2 + 2 + 2 + 2 + 2 + 2 + 2 + 2 + 2 moduly.	strieborná	N 2CLA119500T1301	1	
	Pre prístroje 1M a 2M.				
	Vhodná aj pre prístroje T10XX.				
	Rozmery (výška × šírka × hĺbka): 176 × 355 × 45 mm.				
	Súčasť dodávky:				
	- Montážne rámiky (zvislé vyklápanie prístrojov pre uľahčenie montáže)				
	- Príslušenstvo na prepájanie rozvodníc				
	- Skrutky				
	- Krytky				
	- Bočný kryt pre chráničky káblov, kovová priečka na oddelenie dátových liniek od siete				
	Vhodné pre rámy: T1175				
Zenit	Typové číslo: T1195 XX				
	Rozvodnica pre zapustenú montáž – 2-radová				
	Rozvodnica pre zapustenú montáž.		N 2CLA109200T1001	1	
	2-radová – 2 + 2 + 2 + 2 moduly.				
	Pre prístroje 1M a 2M.				
	Vhodná aj pre prístroje T10XX.				
	Rozmery (výška × šírka × hĺbka): 150 × 151 × 45 mm.				
	Súčasť dodávky:				
	- Montážne rámiky (zvislé vyklápanie prístrojov pre uľahčenie montáže)				
	- Príslušenstvo na prepájanie rozvodníc				
	- Skrutky				
	- Krytky				
	- Kovová priečka na oddelenie dátových liniek od siete, rozperky pre suchú stavbu				
	Vhodné pre rámy: T1172				
Zenit	Typové číslo: T1092 XX				
	Rozvodnica pre zapustenú montáž – 3-radová				
	Rozvodnica pre zapustenú montáž.		N 2CLA109300T1001	1	
	3-radová – 2 + 2 + 2 + 2 + 2 + 2 moduly.				
	Pre prístroje 1M a 2M.				
	Vhodná aj pre prístroje T10XX.				
	Rozmery (výška × šírka × hĺbka): 150 × 211 × 45 mm.				
	Súčasť dodávky:				
	- Montážne rámiky (zvislé vyklápanie prístrojov pre uľahčenie montáže)				
	- Príslušenstvo na prepájanie rozvodníc				
	- Skrutky				
	- Krytky				
	- Kovová priečka na oddelenie dátových liniek od siete, rozperky pre suchú stavbu				
	Vhodné pre rámy: T1173				
Zenit	Typové číslo: T1093 XX				

Poznámky:
N Novinka

Zenit – pracovné stanice

Rozvodnice pre zapustenú montáž • Krycie rámy

	Radenie	Názov	Farba	Objedn. kód	Jednot. bal. ks
	Pre dizajn	**Technické údaje**		**Kompletnosť**	
		**Rozvodnica pre zapustenú montáž – 4-radová** Rozvodnica pre zapustenú montáž. 4-radová – 2 + 2 + 2 + 2 + 2 + 2 + 2 + 2 moduly. Pre prístroje 1M a 2M. Vhodná aj pre prístroje T10XX. Rozmery (výška × šírka × hĺbka): 150 × 271 × 45 mm. Súčasť dodávky: - Montážne rámiky (zvislé vyklápanie prístrojov pre uľahčenie montáže) - Príslušenstvo na prepájanie rozvodníc - Skrutky - Krytky - Kovová priečka na oddelenie dátových liniek od siete, rozperky pre suchú stavbu Vhodné pre rámy: T1174		N 2CLA109400T1001	1
	Zenit	Typové číslo: T1094 XX			
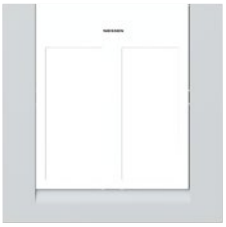		**Rám rozvodnice pre pracovné stanice – 2-radové** Farba: - BL: biely montážny rámik/biely krycí rám - PL: strieborný montážny rámik/strieborný krycí rám - TT: biely montážny rámik/krycí rám titánová metalická Pracovné stanice Zenit, krycie rámy pre zapustené rozvodnice T1092 a nástenné rozvodnice T1192. 2-radová, 4-násobná – 2 + 2 + 2 + 2 moduly. Pre prístroje 1M a 2M. Vhodný aj pre prístroje T10XX. Rozmery (výška × šírka): 176 × 175 mm	biela strieborná	N 2CLA117200T1101 N 2CLA117200T1301	1 1
	Zenit	Typové číslo: T1172 XX			
		**Rám rozvodnice pre pracovné stanice – 3-radové** Farba: - BL: biely montážny rámik/biely krycí rám - PL: strieborný montážny rámik/strieborný krycí rám - TT: biely montážny rámik/krycí rám titánová metalická Pracovné stanice Zenit, krycie rámy pre zapustené rozvodnice T1093 a nástenné rozvodnice T1193. 3-radová, 6-násobná – 2 + 2 + 2 + 2 + 2 + 2 moduly. Pre prístroje 1M a 2M. Vhodný aj pre prístroje T10XX. Rozmery (výška × šírka): 176 × 235 mm	biela strieborná	N 2CLA117300T1101 N 2CLA117300T1301	1 1
	Zenit	Typové číslo: T1173 XX			

Poznámky:
N Novinka

Zenit – pracovné stanice

Krycie rámy • Zapustené veko

Radenie	Názov	Farba	Objedn. kód	Jednot. bal. ks	
Pre dizajn	**Technické údaje**		**Kompletnosť**		
	Rám rozvodnice pre pracovné stanice – 4-radové				
	Farba:	biela	N 2CLA117400T1101	1	
	- BL: biely montážny rámik/biely krycí rám	strieborná	N 2CLA117400T1301	1	
	- PL: strieborný montážny rámik/strieborný krycí rám				
	- TT: biely montážny rámik/krycí rám titánová metalická				
	Pracovné stanice Zenit, krycie rámy pre zapustené rozvodnice T1094 a nástenné rozvodnice T1194.				
	4-radová, 8-násobná – 2 + 2 + 2 + 2 + 2 + 2 + 2 + 2 moduly.				
	Pre prístroje 1M a 2M.				
	Vhodný aj pre prístroje T10XX.				
	Rozmery (výška × šírka): 176 × 295 mm				
Zenit	Typové číslo: T1174 XX				
	Rám rozvodnice pre pracovné stanice – 5-radové				
	Farba:	biela	N 2CLA117500T1101	1	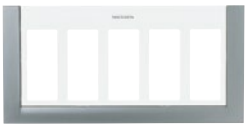
	- BL: biely montážny rámik/biely krycí rám	strieborná	N 2CLA117500T1301	1	
	- PL: strieborný montážny rámik/strieborný krycí rám				
	- TT: biely montážny rámik/krycí rám titánová metalická				
	Pracovné stanice Zenit, krycie rámy pre zapustené rozvodnice T1095 a nástenné rozvodnice T1195.				
	5-radová, 10-násobná – 2 + 2 + 2 + 2 + 2 + 2 + 2 + 2 + 2 + 2 moduly.				
	Pre prístroje 1M a 2M.				
	Vhodný aj pre prístroje T10XX.				
	Rozmery (výška × šírka): 176 × 355 mm				
Zenit	Typové číslo: T1175 XX				
	Zapustené veko pre pracovné stanice				
	Zapustené veko na prekrytie prístrojov a káblov v rozvodnici.	čierna	N 2CLA117350T1001	1	
	Pre 3-radové rozvodnice.				
	Je to voliteľný doplnok pre nástenné a zapustené rozvodnice.				
Zenit	Typové číslo: T1173.5				
	Zapustené veko pre pracovné stanice				
	Zapustené veko na prekrytie prístrojov a káblov v rozvodnici.	čierna	N 2CLA117450T1001	1	
	Pre 4-radové rozvodnice.				
	Je to voliteľný doplnok pre nástenné a zapustené rozvodnice.				
Zenit	Typové číslo: T1174.5				
	Zapustené veko pre pracovné stanice				
	Zapustené veko na prekrytie prístrojov a káblov v rozvodnici.	čierna	N 2CLA117550T1001	1	
	Pre 5-radové rozvodnice.				
	Je to voliteľný doplnok pre nástenné a zapustené rozvodnice.				
Zenit	Typové číslo: T1175.5				

Poznámky:
N Novinka

Zenit – pracovné stanice

Podlahové krabice • Montážne rámiky pre podlahové krabice

	Radenie	Názov	Farba	Objedn. kód	Jednot. bal. ks
	Pre dizajn	**Technické údaje**		**Kompletnosť**	
		**Podlahová krabica – 3-radová – veko hr. 5 mm** Rozvodnica s vekom hr. 5 mm pre koberec, linoleum a pod. Stupeň krytia: - IP 52 medzi krabicou a podlahou, so zabezpečeným tesnením. - IP 4x na okraji veka. - IP 2x na vstupe kábla. Pevnosť veka: 1 500 N podľa DIN VDE 0364 Odolnosť proti chemikáliám v bežných čistiacich prostriedkoch. Priama montáž do technických podláh a nadstavieb. Montáž do tradičných podláh s využitím zapustenej kovovej skrine T1393.9. Farba: tmavošedá RAL 7021. Rozmery (výška × šírka × hĺbka): 235 × 300 × 100 mm Rozmer otvoru (výška × šírka): 211 × 275 mm Vhodný montážny rámik: T1373 a T1371.4	tmavošedá	N M109020000	1
	Zenit	Typové číslo: T1393			
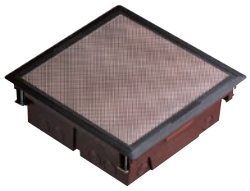		**Podlahová krabica – 3-radová – antikorové veko** Rozvodnica s protišmykovou úpravou povrchu antikorového veka. Stupeň krytia: - IP 52 medzi krabicou a podlahou, so zabezpečeným tesnením. - IP 4x na okraji veka. - IP 2x na vstupe kábla. Pevnosť veka: 1 500 N podľa DIN VDE 0364 Odolnosť proti chemikáliám v bežných čistiacich prostriedkoch. Priama montáž do technických podláh a nadstavieb. Montáž do tradičných podláh s využitím zapustenej kovovej skrine T1393.9. Farba: tmavošedá RAL 7021 Rozmery (výška × šírka × hĺbka): 235 × 300 × 100 mm Rozmer otvoru (výška × šírka): 211 × 275 mm Vhodný montážny rámik: T1373 a T1371.4	tmavošedá	N M109030000	1
	Zenit	Typové číslo: T1393.1			
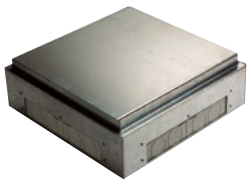		**Kovová skriňa pre zapustenú montáž** Príslušenstvo pre montáž podlahových krabíc T1393 a T1393.1 do tradičných/betónových podláh. Súčasťou dodávky je ochranné veko a kryty pre káblové vstupy 70 × 30 mm, 95 × 30 mm a káble Ø 25 mm a 32 mm. Rozmery (výška × šírka × hĺbka): 230 × 305 × 105 mm		N M109300000	1
	Zenit	Typové číslo: T1393.9			
		**Montážny rámik pre podlahovú krabicu – 3-radový** 3-radový adaptér pre montáž prístrojov Zenit a zariadení T10XX do podlahovej krabice T1393 a T1393.1. 3-radový – 2 + 2 + 2 + 2 + 2 + 2 moduly. Pre prístroje 1M a 2M. Vhodný aj pre prístroje T10XX. Súčasť dodávky: montážne rámiky, rám a skrutky.	biela	N 2CLA137300T1101	20
	Zenit	Typové číslo: T1373			
		**Doska adaptéra pre podlahovú krabicu – 4 moduly** 4-modulová doska adaptéra pre montáž prístrojov Zenit do podlahových krabíc T1393 a T1393.1. V kombinácii so 4-modulovými montážnymi rámikmi Zenit N1374.9 a rámom N2374.1. Pre prístroje 1-, 2- a 3-modulové. Súčasť dodávky: skrutky.	tmavošedá	N M109190000	6
	Zenit	Typové číslo: T1371.4			

Poznámky:
N Novinka

Zenit – pracovné stanice

Dvojzásuvky • Adaptéry

Radenie	Názov	Farba	Objedn. kód	Jednot. bal. ks	
Pre dizajn	**Technické údaje**		**Kompletnosť**		
2P + E	**Dvojzásuvka SCHUKO**				
	Typ F: 2P + E	biela/biela	N 2CLA108800T1001	5	
	S clonkami na ochranu detí.	strieborná/strieborná	N 2CLA108800T1301	5	
	Skrutkové svorky (spoločné pre obe zásuvky).	biela/červená	N 2CLA108800T7001	5	
	Skladací systém pre ľahkú montáž.	strieborná/červená	N 2CLA108800T7301	5	
	S popisovým poľom.				
	Voliteľné: kontrolka LED 6192.				
	Vhodné pre krabice T1193, T1194, T1195, T1093, T1094 a montážne rámiky T1373.				
	Farby biela/červená a strieborná/červená sa používajú na označenie špeciálnych obvodov.				
	Typové číslo: T1088 XX				
Zenit	16 A, 250 V AC				
2P + E	**Zásuvka s ochranným kolíkom**				
	Typ E: 2P + E	biela/biela	N 2CLA108700T1001	5	
	S clonkami na ochranu detí.	biela/červená	N 2CLA108700T7001	5	
	Skrutkové svorky (spoločné pre obe zásuvky).				
	Skladací systém pre ľahkú montáž.				
	S popisovým poľom.				
	Voliteľné: kontrolka LED 6192.				
	Vhodné pre krabice T1193, T1194, T1195, T1093, T1094 a montážne rámiky T1373.				
	Farba RJ sa používa pre špeciálne obvody.				
	Typové číslo: T1087 XX				
Zenit	16 A, 250 V AC				
	2-nás. vývod rovný bez clonky				
	Vývod rovný bez clonky. 2-nás.	biela	N 2CLA101610T1001	10	
	S popisovým poľom. Bez clonky.	strieborná	N 2CLA101610T1301	10	
	Vhodné pre krabice T1193, T1194, T1195, T1093, T1094 a montážne rámiky T1373.				
	Používa sa s adaptérmi konektorov 2016, 2016.1, 2016.2 alebo 2016.3.				
	Súčasť dodávky: 2 × adaptéry konektorov 2016.				
Zenit	Typové číslo: T1016.1 XX				
	4-nás. vývod rovný bez clonky				
	Vývod rovný bez clonky. 4-nás.	biela	N 2CLA101620T1001	10	
	S popisovým poľom. Bez clonky.	strieborná	N 2CLA101620T1301	10	
	Vhodné pre krabice T1193, T1194, T1195, T1093, T1094 a montážne rámiky T1373.				
	Používa sa s adaptérmi konektorov 2016, 2016.1, 2016.2 alebo 2016.3.				
	Súčasť dodávky: 4 × adaptéry konektorov 2016.				
Zenit	Typové číslo: T1016.2 XX				
	2-nás. vývod rovný s clonkou				
	Vývod rovný s clonkou. 2-nás.	biela	N 2CLA101630T1001	10	
	S popisovým poľom. Bez clonky.	strieborná	N 2CLA101630T1301	10	
	Vhodné pre krabice T1193, T1194, T1195, T1093, T1094 a montážne rámiky T1373.				
	Používa sa s adaptérmi konektorov 2016, 2016.1, 2016.2 alebo 2016.3.				
	Súčasť dodávky: 2 × adaptéry konektorov 2016.				
Zenit	Typové číslo: T1016.3 XX				

Poznámky:
N Novinka

Zenit – pracovné stanice
Adaptéry

	Radenie	Názov	Farba	Objedn. kód	Jednot. bal. ks
	Pre dizajn	**Technické údaje**		**Kompletnosť**	
		**4-nás. vývod rovný s clonkou** Vývod rovný s clonkou. 4-nás. S popisovým poľom. Bez clonky. Vhodné pre krabice T1193, T1194, T1195, T1093, T1094 a montážne rámiky T1373. Používa sa s adaptérmi konektorov 2016, 2016.1, 2016.2 alebo 2016.3. Súčasť dodávky: 4 × adaptéry konektorov 2016.	biela strieborná	N 2CLA101640T1001 N 2CLA101640T1301	10 10
	Zenit	Typové číslo: T1016.4 XX			
		**2-nás. vývod šikmý 45° bez clonky** Vývod šikmý 45° bez clonky. 2-nás. S popisovým poľom. S clonkou. Vhodné pre krabice T1193, T1194, T1195, T1093, T1094 a montážne rámiky T1373. Používa sa s adaptérmi konektorov 2016, 2016.1, 2016.2 alebo 2016.3. Súčasť dodávky: 2 × adaptéry konektorov 2016.	biela strieborná	N 2CLA101650T1001 N 2CLA101650T1301	5 5
	Zenit	Typové číslo: T1016.5 XX			
		**4-nás. vývod šikmý 45° bez clonky** Vývod šikmý 45° bez clonky. 4-nás. S popisovým poľom. S clonkou. Vhodné pre krabice T1193, T1194, T1195, T1093, T1094 a montážne rámiky T1373. Používa sa s adaptérmi konektorov 2016, 2016.1, 2016.2 alebo 2016.3. Súčasť dodávky: 4 × adaptéry konektorov 2016.	biela strieborná	N 2CLA101660T1001 N 2CLA101660T1301	5 5
	Zenit	Typové číslo: T1016.6 XX			
		**2-nás. vývod šikmý 45° s clonkou** Vývod šikmý 45° s clonkou. 2-nás. S popisovým poľom. S clonkou. Vhodné pre krabice T1193, T1194, T1195, T1093, T1094 a montážne rámiky T1373. Používa sa s adaptérmi konektorov 2016, 2016.1, 2016.2 alebo 2016.3. Súčasť dodávky: 2 × adaptéry konektorov 2016.	biela strieborná	N 2CLA101670T1001 N 2CLA101670T1301	5 5
	Zenit	Typové číslo: T1016.7 XX			
		**4-nás. vývod šikmý 45° s clonkou** Vývod šikmý 45° s clonkou. 4-nás. S popisovým poľom. S clonkou. Vhodné pre krabice T1193, T1194, T1195, T1093, T1094 a montážne rámiky T1373. Používa sa s adaptérmi konektorov 2016, 2016.1, 2016.2 alebo 2016.3. Súčasť dodávky: 4 × adaptéry konektorov 2016.	biela strieborná	N 2CLA101680T1001 N 2CLA101680T1301	10 10
	Zenit	Typové číslo: T1016.8 XX			
		Rámik adaptéra pre prístroje na DIN lištu Adaptér pre modulárne prístroje ABB System Pro M na DIN lištu. 2 moduly. Pre prístroje 1M a 2M. Vhodné pre krabice T1193, T1194, T1195, T1093, T1094 a montážne rámiky T1373.	biela strieborná	N 2CLA103400T1001 N 2CLA103400T1301	10 10
	Zenit	Typové číslo: T1034 XX			
		**Rámik adaptéra pre prístroje Zenit** Adaptér pre prístroje Zenit. 2 + 2 moduly. Pre prístroje 1M a 2M. S popisovým poľom. Vhodné pre krabice T1193, T1194, T1195, T1093, T1094 a montážne rámiky T1373.		N 2CLA100000T1001	10
	Zenit	Typové číslo: T1000 XX			

Poznámky:
N Novinka

Poznámky

← Návrat na obsah

30

Zásuvky iných systémov

Zásuvky iných systémov

Zásuvky pre zapustenú montáž	5
Zásuvky so zvýšeným stupňom krytia	9
Zásuvky Profil 45	12

30

Zásuvky iných systémov



—

V designoch

- Swing®
- Swing®L
- basic55®
- Zenit
- Tango®
- Levit®
- Levit®M
- Neo®
- Neo® Tech
- Element®
- Time®
- Time® Arbo
- Decento®
- Praktik
- Variant^{+}
- Garant
- Profil 45









Zásuvka s bočnými kontaktmi
Systém ochrany uzemňovacím kolíkom sa používa iba v niekoľkých krajinách. Iný, v Európe rozšírený systém, využíva pásku s kontaktmi hore a dole.

V tuzemsku nie je dovolené inštalovať zásuvky s iným systémom ochrany než s kolíkom. Využitie nachádzajú pri výrobcoch zariadení určených na export.

Zásuvky iných systémov

Zásuvky pre zapustenú montáž

	Radenie	Názov	Farba	Objedn. kód	Jednot. bal. ks
	Pre dizajn	**Technické údaje**		**Kompletnosť**	
	2P+PE	**Zásuvka jednonásobná s bočnými kontaktmi, s clonkami** [20]	biela	5518G-A03459 B1	10
			krémová	5518G-A03459 C1	10
			slonová kosť	5518G-A03459 C2	10
			béžová	5518G-A03459 D1	10
			svetlo šedá	5518G-A03459 S1	10
			hnedá	5518G-A03459 H1	10
	Swing® **Swing®L**	Upevnenie skrutkami a rozperkami. 16 A, 250 V AC		1 **2** 3 4 **5** 6 7 8	
	2×(2P+PE)	**Zásuvka dvojnásobná s bočnými kontaktmi, s clonkami** [20]	biela	5512J-C03459 B1	10
			krémová	5512J-C03459 C1	10
			béžová	5512J-C03459 D1	10
			svetlo šedá	5512J-C03459 S1	10
			hnedá	5512J-C03459 H1	10
	Swing®L	Upevnenie skrutkami a rozperkami. 16 A, 250 V AC		1 2 **3** 4 5 6 7 8	
	2P+PE	**Zásuvka SCHUKO jednonásobná s bočnými kontaktmi** [20]	biela	2CKA002011A3855	10/1
			slonová kosť	2CKA002011A3857	10/1
			šampanská metalíza	2CKA002011A6140	10/1
			grafitová šedá	2CKA002011A6142	10/1
	basic55®	Bezskrutkové pripojenie vodičov. Typové číslo: 20 EUC-9x-507 16 A, 250 V AC		1 **2** 3 4 **5** 6 7 8	
	2P+PE	**Zásuvka SCHUKO jednonásobná s bočnými kontaktmi, s clonkami** [20]	biela	2CKA002013A5278	10/1
			slonová kosť	2CKA002013A5279	10/1
			šampanská metalíza	2CKA002013A5337	10/1
			grafitová šedá	2CKA002013A5338	10/1
	basic55®	Bezskrutkové pripojenie vodičov. Typové číslo: 20 EUCKS-9x-507 16 A, 250 V AC		1 **2** 3 4 **5** 6 7 8	
	2P+PE	**Zásuvka SCHUKO jednonásobná s bočnými kontaktmi, s viečkom** [20]	biela	2CKA002018A0350	10/1
			slonová kosť	2CKA002018A0351	10/1
			šampanská metalíza	2CKA002018A1498	10/1
			grafitová šedá	2CKA002018A1499	10/1
	basic55®	Upevnenie skrutkami a rozperkami. Typové číslo: 20 EUK-9x-507 16 A, 250 V AC		1 **2** 3 4 **5** 6 7 8	
	2P+PE	**Zásuvka SCHUKO jednonásobná s bočnými kontaktmi, s clonkami, s USB nabíjaním** [20]	biela	N 2CKA002011A6326	1
			slonová kosť	N 2CKA002011A6325	1
			grafitová šedá	N 2CKA002011A6327	1
	basic55®	Na súčasné používanie zásuvky a nabíjanie alebo napájanie dvoch mobilných koncových zariadení pomocou USB kábla typu A alebo C. Výstup USB-A: podpora nabíjacieho protokolu Apple MFI s 2,4 A a BC 1.2 s 1,5 A Výstup USB-C: podpora nabíjacieho protokolu USB PD (Power Delivery) s 3 A, Apple MFi s 2,4 A a BC 1.2 DCP s 1,5 A Elektronická ochrana pred skratom a preťažením. Menovitý prúd jedného výstupu (druhý výstup nepoužiť): 3 A Kľudová spotreba: 75 mW Nie je možné používať na dátový prenos. Pracovná teplota: 0 °C až +35 °C Stupeň krytia: IP 20, SELV Vstavaná hĺbka: 39,5 mm Bezskrutkové pripojenie vodičov. Typové číslo: 20 EUCB2USBAC-9x-507 16 A, 250 V AC , 50/60 Hz		1 **2** 3 4 **5** 6 7 8	

Poznámky:

[20] Nie je možné používať v SR – iba na export.

N Novinka

Nekompletné prístroje sa osadzujú do rámčekov v dizajnových radoch Swing®, Swing®L a basic55® – pozrite príslušné kapitoly.

Zásuvky iných systémov

Zásuvky pre zapustenú montáž

Radenie	Názov	Farba	Objedn. kód	Jednot. bal. ks	
Pre dizajn	**Technické údaje**		**Kompletnosť**		
2P+E	**Zásuvka jednonásobná s bočnými kontaktmi, s clonkami – 2M** [20]	biela	N 2CLA228800N1101	10	
	NOVINKA	strieborná	N 2CLA228800N1301	10	
		antracitová	N 2CLA228800N1801	10	
		šampanská	N 2CLA228800N1901	10	
		červená	N 2CLA228800N7001	5	
		zelená	N 2CLA228800N8001	5	
	Upevnenie skrutkovými svorkami.	oranžová	N 2CLA228800N9001	5	
	Typové číslo: N2288 xx				
Zenit	16 A, 250 V AC		1 **2** 3 4 **5** 6 7 8		
2P+E	**Zásuvka jednonásobná s bočnými kontaktmi, s clonkami – 2M** [20]	biela	N 2CLA228860N1101	10	
	NOVINKA	strieborná	N 2CLA228860N1301	10	
		antracitová	N 2CLA228860N1801	10	
		šampanská	N 2CLA228860N1901	10	
	Bezskrutkové pripojenie vodičov.				
	Typové číslo: N2288.6 xx				
Zenit	16 A, 250 V AC		1 **2** 3 4 **5** 6 7 8		
2P+E	**Zásuvka jednonásobná s bočnými kontaktmi, s clonkami, s viečkom – 2M** [20]	biela	N 2CLA228810N1101	10	
	Viečko so zarážkou. Otvorenie 180°.	strieborná	N 2CLA228810N1301	10	
	NOVINKA	antracitová	N 2CLA228810N1801	10	
		šampanská	N 2CLA228810N1901	10	
	Upevnenie skrutkovými svorkami.				
	Typové číslo: N2288.1 xx				
Zenit	16 A, 250 V AC		1 **2** 3 4 **5** 6 7 8		
2P+PE	**Zásuvka jednonásobná s bočnými kontaktmi, s clonkami** [20]	biela	5518A-A3459 BX	10	
	Upevnenie skrutkami a rozperkami.				
Tango®	16 A, 250 V AC		1 **2** 3 4 **5** 6 7 8		
2×(2P+PE)	**Zásuvka dvojnásobná s ochrannými kontaktmi, s clonkami** [20]	biela	5512A-3459 B	10	
	Upevnenie skrutkami a rozperkami.				
Tango®	16 A, 250 V AC		1 2 **3** 4 5 6 7 8		
2P+PE	**Zásuvka jednonásobná s bočnými kontaktmi, s clonkami** [20]	**Levit®**			
		biela / ľadová biela	2CHH203457A6001	14/1	
		biela / biela	2CHH203457A6003	14/1	
		šedá / biela	2CHH203457A6016	14/1	
		slonová kosť / biela	2CHH203457A6017	14/1	
		macchiato / biela	2CHH203457A6018	14/1	
		biela / dymová čierna	2CHH203457A6062	14/1	
		žltá / dymová čierna	2CHH203457A6064	14/1	
		červená / dymová čierna	2CHH203457A6065	14/1	
		oranžová / dymová čierna	2CHH203457A6066	14/1	
		zelená / dymová čierna	2CHH203457A6067	14/1	
		Levit®M			
		onyx / dymová čierna	2CHH203457A6063	14/1	
		perleťová / ľadová biela	2CHH203457A6068	14/1	
		oceľová / dymová čierna	2CHH203457A6069	14/1	
		titánová / dymová čierna	2CHH203457A6070	14/1	
	Bezskrutkové pripojenie vodičov.				
Levit®	Upevnenie skrutkami a rozperkami.				
Levit®M	16 A, 250 V AC		1 **2** 3 4 **5** 6 7 8		

Poznámky:

[20] Nie je možné používať v SR – iba na export.

N Novinka

Nekompletné prístroje sa osadzujú do rámčekov v dizajnových radoch Zenit, Tango®, Levit® a Levit®M – pozrite príslušné kapitoly.

Zásuvky iných systémov

Zásuvky pre zapustenú montáž

	Radenie	Názov	Farba	Objedn. kód	Jednot. bal. ks
	Pre dizajn	**Technické údaje**		**Kompletnosť**	
	2×(2P+PE)	**Zásuvka dvojnásobná s bočnými kontaktmi, s clonkami** [20]	**Levit®**		
			biela / ľadová biela	5522H-C03457 01	10/1
			biela / biela	5522H-C03457 03	10/1
			šedá / biela	5522H-C03457 16	10/1
			slonová kosť / biela	5522H-C03457 17	10/1
			macchiato / biela	5522H-C03457 18	10/1
			biela / dymová čierna	5522H-C03457 62	10/1
			žltá / dymová čierna	5522H-C03457 64	10/1
			červená / dymová čierna	5522H-C03457 65	10/1
			oranžová / dymová čierna	5522H-C03457 66	10/1
			zelená / dymová čierna	5522H-C03457 67	10/1
			Levit®M		
			onyx / dymová čierna	5522H-C03457 63	10/1
			perleťová / ľadová biela	5522H-C03457 68	10/1
			oceľová / dymová čierna	5522H-C03457 69	10/1
			titánová / dymová čierna	5522H-C03457 70	10/1
		Bezskrutkové pripojenie vodičov.			
	Levit®	Upevnenie skrutkami a rozperkami.			
	Levit®M	16 A, 250 V AC		1 2 **3** 4 5 6 7 8	
	2P+PE	**Zásuvka jednonásobná s bočnými kontaktmi, s clonkami** [20]	**Neo®**		
			biela / ľadová biela	Ⓥ 5518M-A03459 01	10/1
			biela / ľadová modrá	Ⓥ 5518M-A03459 41	10/1
			biela / ľadová zelená	Ⓥ 5518M-A03459 42	10/1
			biela / ľadová oranžová	Ⓥ 5518M-A03459 43	10/1
			biela / ľadová šedá	Ⓥ 5518M-A03459 44	10/1
			grafitová / ľadová biela	Ⓥ 5518M-A03459 61	10/1
			Neo® Tech		
			oceľová / teracotta	Ⓥ 5518M-A03459 71	10/1
			titánová / onyx	Ⓥ 5518M-A03459 72	10/1
			oceľová / titánová	Ⓥ 5518M-A03459 73	10/1
			onyx / titánová	Ⓥ 5518M-A03459 74	10/1
	Neo®	Upevnenie skrutkami a rozperkami.			
	Neo® Tech	16 A, 250 V AC		1 **2** 3 4 5 6 7 8	
	2×(2P+PE)	**Zásuvka dvojnásobná s bočnými kontaktmi, s clonkami** [20]	biela / ľadová biela	Ⓥ 5512M-C03459 01	10/1
			biela / biela	Ⓥ 5512M-C03459 03	10/1
			biela / ľadová modrá	Ⓥ 5512M-C03459 41	10/1
			biela / ľadová zelená	Ⓥ 5512M-C03459 42	10/1
			biela / ľadová oranžová	Ⓥ 5512M-C03459 43	10/1
			biela / ľadová šedá	Ⓥ 5512M-C03459 44	10/1
			grafitová / ľadová biela	Ⓥ 5512M-C03459 61	10/1
		Upevnenie skrutkami a rozperkami.			
	Neo®	16 A, 250 V AC		1 2 **3** 4 5 6 7 8	
	2P+PE	**Zásuvka jednonásobná s bočnými kontaktmi, s clonkami** [20]	biela / ľadová biela	5518E-A03459 01	10
			biela / biela	5518E-A03459 03	10
			biela / ľadová šedá	5518E-A03459 04	10
		Upevnenie skrutkami a rozperkami.			
	Element®	16 A, 250 V AC		1 **2** 3 4 5 6 7 8	
	2P+PE	**Zásuvka jednonásobná s bočnými kontaktmi, s clonkami** [20]	biela / ľadová biela	5518E-A03459 01	10
			biela / biela	5518E-A03459 03	10
			titánová	5518E-A03459 08	10
			starostrieborná	5518E-A03459 32	10
			šampanská	5518E-A03459 33	10
			antracitová	5518E-A03459 34	10
			oceľová	5518E-A03459 36	10
	Time®	Upevnenie skrutkami a rozperkami.			
	Time® Arbo	16 A, 250 V AC		1 **2** 3 4 5 6 7 8	

Poznámky:

[20] Nie je možné používať v SR – iba na export.

Ⓥ Výbeh – v období po 1. 3. 2024 už materiál nemusí byť dostupný.

Nekompletné prístroje sa osadzujú do rámčekov v dizajnových radoch Levit®, Levit®M Neo®, Neo® Tech, Element®, Time® a Time® Arbo – pozrite príslušné kapitoly.

Zásuvky iných systémov

Zásuvky pre zapustenú montáž

Radenie	Názov	Farba	Objedn. kód	Jednot. bal. ks	
Pre dizajn	**Technické údaje**		**Kompletnosť**		
2P+PE	**Zásuvka jednonásobná s bočnými kontaktmi, s clonkami** [20]	biela [25]	5520K-C03459	1	
		biela / prírodný buk [25]	5520K-C03459 50	1	
		biela / čerešňa [25]	5520K-C03459 52	1	
		čierna [25]	5520K-C03459 N	1	
	Bezskrutkové pripojenie vodičov. Upevnenie skrutkami a rozperkami.				
Decento®	16 A, 250 V AC		1 2 **3** 4 5 6 7 8		

Poznámky:
[20] Nie je možné používať v SR – iba na export.
[25] Kryt je vyrobený z plastu.

Zásuvky iných systémov

Zásuvky so zvýšeným stupňom krytia

	Radenie	Názov	Farba	Objedn. kód	Jednot. bal. ks
	Pre dizajn	**Technické údaje**		**Kompletnosť**	
	2P+PE	**Zásuvka SCHUKO – súprava pre zapustená montáž** Súprava obsahuje: – N3271 BL: IP 55 rámček pre zapustenú montáž, 1-násobný – 2M – N2288 BL: zásuvka SCHUKO/127 - 250 V AC/16 A – montážny rámik, 1-násobný, 2M Stupeň krytia: IP 55 (so zatvoreným krytom) Uhol otvorenia krytu: 120°	biela	N 2CLA308800N1101	10
	Zenit	Typové číslo: N3088		1 2 **3** 4 5 6 7 8	
	1/0	**Zásuvka SCHUKO – súprava pre povrchovú montáž** Súprava obsahuje: – N3291: Krabica pre povrchovú montáž IP 55, 1-násobný – 2M – N2288 BL: zásuvka SCHUKO/127 - 250 V AC/16 A Stupeň krytia: IP 55 (so zatvoreným krytom). Farba: prístroj biely/krabica šedá RAL 7035. Uhol otvorenia krytu: 120°. Kryt umožňuje ovládať vypínač aj v zavretej polohe. Kužeľová priechodka pre chráničky a káble, max. ∅ 20. Súčasťou dodávky je zaklapávací systém na upevnenie prístrojov (bez rámu a montážneho rámika).	šedá	N 2CLA328800N1101	10
	Zenit	Typové číslo: N3288		1 2 **3** 4 5 6 7 8	
	2P+PE	**Zásuvka SCHUKO jednonásobná s bočnými kontaktmi, s clonkami, s viečkom** [20]	biela slonová kosť šampanská metalíza grafitová šedá	2CKA002018A1505 2CKA002018A1504 2CKA002018A1501 2CKA002018A1502	10/1 10/1 10/1 10/1
		Medzirámček nie je možné vymeniť. Upevnenie skrutkami a rozperkami. IP 44 16 A, 250 V AC			
	basic55®	Typové číslo: 20 EUCKD-9x-507		1 2 **3** 4 5 6 7 8	
	2P+PE	**Zásuvka jednonásobná s bočnými kontaktmi, s clonkami, s viečkom** [20] [26] [38]	biela slonová kosť šedá béžová hnedá dymová šedá vresová červená	5518A-3999 B 5518A-3999 C 5518A-3999 S 5518A-3999 D 5518A-3999 H 5518A-3999 S2 5518A-3999 R2	10 10 10 10 10/1 10/1 10/1
		Upevnenie skrutkami a rozperkami. IP 44			
	Tango®	16 A, 250 V AC		1 2 **3** 4 5 6 7 8	

Poznámky:
[20] Nie je možné používať v SR – iba na export.
[28] Spodnú časť krabice prístroja je možné otočiť o 180° pre prívod kábla zospodu.
[38] Uvedený stupeň krytia je zaistený iba pri zatvorenom viečku.
[46] Ak dochádza vplyvom vonkajších podmienok k roseniu vnútri prístroja, je nutné otvoriť odkvapkávací otvor smerom k zemi. Krytie sa tým zníži na IP 44.

Poznámky:
[20] Nie je možné používať v SR – iba na export.
[26] Prístroj spĺňa uvedený stupeň krytia pri montáži na zvislú, hladkú a neporéznu stenu.
[38] Uvedený stupeň krytia je zaistený iba pri zatvorenom viečku.
N Novinka

Zásuvky iných systémov

Zásuvky so zvýšeným stupňom krytia

Radenie	Názov	Farba	Objedn. kód	Jednot. bal. ks	
Pre dizajn	**Technické údaje**		**Kompletnosť**		
2P+PE	**Zásuvka jednonásobná** **s bočnými kontaktmi, s viečkom** [20) 27) 28) 38)]	biela šedá béžová hnedá	5518-3929 B 5518-3929 S 5518-3929 D 5518-3929 H	28 28 28 28	
Praktik	IP 44 16 A, 250 V AC		1 2 **3** 4 5 6 7 8		
2P+PE	**Zásuvka jednonásobná** **s bočnými kontaktmi, s viečkom,** **na priebežnú montáž** [20) 27) 28) 38)]	biela šedá béžová hnedá	5518-3969 B 5518-3969 S 5518-3969 D 5518-3969 H	24 24 24 24	
Praktik	IP 44 16 A, 250 V AC		1 2 **3** 4 5 6 7 8		
2×(2P+PE)	**Zásuvka dvojnásobná** **s bočnými kontaktmi, s viečkami** [20) 27) 28) 38)] Zásuvky sú vzájomne prepojené 3 vodičmi.	biela šedá béžová hnedá	5518-3029 B 5518-3029 S 5518-3029 D 5518-3029 H	14 14 14 14	
Praktik	IP 44 16 A, 250 V AC		1 2 **3** 4 5 6 7 8		
2×(2P+PE)	**Zásuvka dvojnásobná** **s bočnými kontaktmi, s viečkami,** **na priebežnú montáž** [20) 27) 28) 38)] Zásuvky sú vzájomne prepojené 3 vodičmi.	biela šedá béžová hnedá	5518-3069 B 5518-3069 S 5518-3069 D 5518-3069 H	14 14 14 14	
Praktik	IP 44 16 A, 250 V AC		1 2 **3** 4 5 6 7 8		
	Priechodka náhradná Pre priemer kábla 6 - 16 mm (pozrite stranu 628).	biela šedá béžová hnedá	ND3553-G50 B ND3553-G50 S ND3553-G50 D ND3553-G50 H	100/10 100/10 100/10 100/10	
Praktik	IP 44		1 2 3 4 5 6 7 **8**		

Poznámky:

[20)] Nie je možné používať v SR – iba na export.

[27)] Ak dochádza vplyvom vonkajších podmienok k roseniu vnútri prístroja, je nutné na krabici prístroja otvoriť odkvapový otvor smerom k zemi.

[28)] Spodnú časť krabice prístroja je možné otočiť o 180° pre prívod kábla zospodu.

[38)] Uvedený stupeň krytia je zaistený iba pri zatvorenom viečku.

Zásuvky iných systémov

Zásuvky so zvýšeným stupňom krytia

	Radenie	Názov	Farba	Objedn. kód	Jednot. bal. ks
	Pre dizajn	**Technické údaje**		**Kompletnosť**	
	2P+PE	**Zásuvka jednonásobná s bočnými kontaktmi, s viečkom** [20) 28) 38) 46)]	biela šedá	5518N-C03510 B 5518N-C03510 S	10/1 10/1
	Variant+	IP 54 16 A, 230 V AC		1 2 **3** 4 5 6 7 8	
	2P+PE	**Zásuvka jednonásobná s bočnými kontaktmi, s viečkom, na priebežnú montáž** [20) 28) 38) 46)]	biela šedá	5518N-C03540 B 5518N-C03540 S	10/1 10/1
	Variant+	IP 54 16 A, 230 V AC		1 2 **3** 4 5 6 7 8	
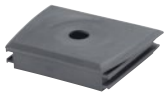		**Priechodka** Predlisovaný otvor na kábel s priemerom 4,5 - 13 mm.	biela šedá	ND3558-G102 B ND3558-G102 S	100/10 100/10
	Variant+	IP 54		1 2 3 4 5 6 7 **8**	
		**Záslepka / priechodka membránová**	biela šedá	ND3558-G102/1 B ND3558-G102/1 S	100/10 100/10
	Variant+	IP 54		1 2 3 4 5 6 7 **8**	
	2P+PE	**Zásuvka jednonásobná s bočnými kontaktmi, s viečkom** [20) 38) 46)]	šedá strieborná	5518-3750 5518-3750 39	10/1 10/1
	Garant	IP 55 16 A, 250 V AC		1 2 **3** 4 5 6 7 8	
		**Priechodka náhradná** Pre priemer kábla do 13 mm.	krémová biela	NDEMT-F20	100/10
	Garant	IP 66		1 2 3 4 5 6 7 **8**	

Poznámky:

[20)] Nie je možné používať v SR – iba na export.

[28)] Spodnú časť krabice prístroja je možné otočiť o 180° pre prívod kábla zospodu.

[38)] Uvedený stupeň krytia je zaistený iba pri zatvorenom viečku.

[46)] Ak dochádza vplyvom vonkajších podmienok k roseniu vnútri prístroja, je nutné otvoriť odkvapkávací otvor smerom k zemi. Krytie sa tým zníži na IP 44.

Zásuvky iných systémov

Zásuvky Profil 45

Radenie	Názov	Farba	Objedn. kód	Jednot. bal. ks
Pre dizajn	**Technické údaje**		**Kompletnosť**	
2P+PE	**Zásuvka 45×45 s bočnými kontaktmi, s clonkami** [20]	biela (RAL 9010)	5525N-C03357 B	20/1
		karmínová (RAL 3003)	5525N-C03357 R1	20/1
		hnedá (RAL 8014)	5525N-C03357 H	20/1
		žltá (RAL 1018)	5525N-C03357 Y	20/1
		zelená (RAL 6018)	5525N-C03357 Z	20/1
		oranžová (RAL 2004)	5525N-C03357 P	20/1
		modrá (RAL 5005)	5525N-C03357 M	20/1
	Svorky sú určené na 2 vodiče 1,5 - 2,5 mm².			
Profil 45	16 A, 250 V AC		1 2 **3** 4 5 6 7 8	



Poznámky:
[20] Nie je možné používať v SR – iba na export.
Prístroje Profil 45 sú vhodné tiež na parapetné kanály fy KOPOS KOLÍN a.s. (typy PK 90X55 D HD, PK 120X55 D HD, PK 160X65 D HD a PK 210X70 D HD).

31

Ostatné prístroje

Ostatné prístroje

Odpínače ONE20	5
Stláčací spínače	6
Páčkové spínače	7
Ostatné spínače	7
Príslušenstvo	8

31

Ostatné prístroje





Odpínač ONE20 v kryte IP 67
Odpínač do 20 A v 2-, 3- a 4-pólovom prevedení av troch farebných variantoch. Na bezpečné odpájanie pri aplikáciách v technologickom zázemí obytných a komerčných budov.



Stláčací spínač PRESSTO
Trojpólový spínač 25 A s krytím IP 55, so svorkami N a PE, so signalizáciou zapnutého stavu je určený pre priestory s nárokmi na technické parametre i dizajn, napr. v priemyselných kuchyniach či v kúpeľníctve.



Páčkový trojpólový spínač
Tzv. sporáková kombinácia je páčkový trojpólový spínač 16 A so svorkami N a PE. Je vybavený krabicou na zapustenú montáž v obyčajnom prostredí.



Dvojnásobný zvončekový ovládač
Zostava dvoch jednopólových ovládačov malého napätia je určená na spínanie signálnych obvodov, predovšetkým zvončekových.

Ostatné prístroje
Odpínače ONE20

	Počet pólov	Názov	Typ	Objedn. kód	Jednot. bal. ks
		Technické údaje			
		**Odpínač ONE20 v kryte IP 67** Farba: biela/biela Vhodný pre bezpečné odpojenie. Ovládacia páka uzamykateľná až tromi zámkami. Na vnútorné aj vonkajšie použitie. Jednotná veľkosť krytu pre všetky prevedenia. Kryt odolný voči UV žiareniu. Mechanická odolnosť krytu IK 09. Pracovná teplota: –30 °C až +60 °C Menovitý tepelný prúd: I_{th} = 20 A Pripojovacie Cu vodiče: 0,75 až 4 mm² Prepojovacie svorky PE pri 2-pólovej verzii. Prepojovacie svorky PE a N pri 3- a 4-pólovej verzii. Súčasťou dodávky sú 2 priechodky M20×1,5 / IP 67.			
	2	20 A / 240 V / AC-22A; 15,2 A / 230 V / AC-23A	ONE20M2W	1SCA138456R1001	10/1
	3	20 A / 415 V / AC-22A; 15,2 A / 400 V / AC-23A	ONE20M3W	1SCA138457R1001	10/1
	4	20 A / 415 V / AC-22A; 15,2 A / 400 V / AC-23A	ONE20M4W	1SCA138459R1001	10/1
		**Odpínač ONE20 v kryte IP 67** Farba: šedá/šedá Vhodný pre bezpečné odpojenie. Ovládacia páka uzamykateľná až tromi zámkami. Na vnútorné aj vonkajšie použitie. Jednotná veľkosť krytu pre všetky prevedenia. Kryt odolný voči UV žiareniu. Mechanická odolnosť krytu IK 09. Pracovná teplota: –30 °C až +60 °C Menovitý tepelný prúd: I_{th} = 20 A Pripojovacie Cu vodiče: 0,75 až 4 mm² Prepojovacie svorky PE pri 2-pólovej verzii. Prepojovacie svorky PE a N pri 3- a 4-pólovej verzii. Súčasťou dodávky sú 2 priechodky M20×1,5 / IP 67.			
	2	20 A / 240 V / AC-22A; 15,2 A / 230 V / AC-23A	ONE20M2G	1SCA135532R1001	10/1
	3	20 A / 415 V / AC-22A; 15,2 A / 400 V / AC-23A	ONE20M3G	1SCA135535R1001	10/1
	4	20 A / 415 V / AC-22A; 15,2 A / 400 V / AC-23A	ONE20M4G	1SCA135538R1001	10/1
		**Odpínač ONE20 v kryte IP 67** Farba: žltá/červená Vhodný pre bezpečné odpojenie. Ovládacia páka uzamykateľná až tromi zámkami. Na vnútorné aj vonkajšie použitie. Jednotná veľkosť krytu pre všetky prevedenia. Kryt odolný voči UV žiareniu. Mechanická odolnosť krytu IK 09. Pracovná teplota: –30 °C až +60 °C Menovitý tepelný prúd: I_{th} = 20 A Pripojovacie Cu vodiče: 0,75 až 4 mm² Prepojovacie svorky PE pri 2-pólovej verzii. Prepojovacie svorky PE a N pri 3- a 4-pólovej verzii. Súčasťou dodávky sú 2 priechodky M20×1,5 / IP 67.			
	2	20 A / 240 V / AC-22A; 15,2 A / 230 V / AC-23A	ONE20M2Y	1SCA135533R1001	10/1
	3	20 A / 415 V / AC-22A; 15,2 A / 400 V / AC-23A	ONE20M3Y	1SCA135536R1001	10/1
	4	20 A / 415 V / AC-22A; 15,2 A / 400 V / AC-23A	ONE20M4Y	1SCA135540R1001	10/1

Poznámky:

Ostatné prístroje
Stláčací spínače

Radenie/Pre prístroje	Názov	Farba	Objedn. kód	Jednot. bal. ks	
Pre dizajn	**Technické údaje**		**Kompletnosť**		
3S	**Spínač stláčací PRESSTO, zapustený, so signalizačnou tlejivkou** S prepojovacími svorkami N a PE. Farba za lomítkom sa vzťahuje na krytku tlačidla. Súčasťou dodávky je žltý a červený kryt tlačidla. Možnosť upevnenia do dutých priečok. Pre vodiče max. 6mm². Typové číslo: 3536N IP 55 25 (10) A, 400 V AC	biela / biela biela / šedá šedá / tmavošedá	3536N-C03252 11 3536N-C03252 12 3536N-C03252 23 1 2 **3** 4 5 6 7 8	5/1 5/1 5/1	
3S	**Spínač stláčací PRESSTO, nástenný, so signalizačnou tlejivkou** S prepojovacími svorkami N a PE. Farba za lomítkom sa vzťahuje na krytku tlačidla. Súčasťou dodávky je žltý a červený kryt tlačidla a 4 prepichovacie priechodky pre priemer kábla do 18 mm. Pre vodiče max. 6mm². Typové číslo: 3536N IP 55 25 (10) A, 400 V AC	biela / šedá šedá / tmavošedá	3536N-C03251 12 3536N-C03251 23 1 2 **3** 4 5 6 7 8	5/1 5/1	
3536N-C03251 ..	**Priechodka náhradná** Pre priemer kábla do 18 mm. IP 55	krémová biela	NDEMT-F25 1 2 3 4 5 6 7 **8**	100/10	
3	**Spínač stláčací, nástenný** S prepojovacími svorkami N a PE. IP 30 16 (6) A, 400 V AC		35303-10 1 2 **3** 4 5 6 7 8	8	
3	**Spínač stláčací, nástenný** S prepojovacími svorkami N a PE. Gumové tesniace priechodky pre vodiče vonkajšieho priemeru 10,5 až 19 mm. IP 43 16 (6) A, 400 V AC		35303-71 1 2 **3** 4 5 6 7 8	4	
3	**Spínač stláčací, nástenný** S prepojovacími svorkami N a PE. IP 20 25 (10) A, 400 V AC		35363-10 1 2 **3** 4 5 6 7 8	12	
3	**Spínač stláčací, nástenný** S prepojovacími svorkami N a PE. Priechodka Pg 29. IP 55 25 (10) A, 400 V AC		35363-81 1 2 **3** 4 5 6 7 8	5	

Poznámky:

Ostatné prístroje

Páčkové spínače • Ostatné spínače

	Radenie/Pre prístroje	Názov	Farba	Objedn. kód	Jednot. bal. ks
	Pre dizajn	**Technické údaje**		**Kompletnosť**	
	3	**Spínač páčkový, nástenný** S prepojovacími svorkami N a PE. IP 20 16 (6) A, 400 V AC		34253-10 1 2 **3** 4 5 6 7 8	16
	3 **Tango®**	**Spínač páčkový trojpólový** **s inštalačnou krabicou a upevňovacou sponou** S prepojovacími svorkami N a PE. Možnosť upevnenia do dutých priečok. IP 20 16 (6) A, 400 V AC	biela slonová kosť šedá béžová hnedá čierna dymová šedá vresová červená	3425A-0344 B 3425A-0344 C 3425A-0344 S 3425A-0344 D 3425A-0344 H 3425A-0344 N 3425A-0344 S2 3425A-0344 R2 1 2 **3** 4 5 6 7 8	6 6 6/1 6 6/1 6/1 6/1 6/1
	3S	**Prípojka sporáková pre zapustenú montáž** **so signalizačnou tlejivkou** S prepojovacími svorkami N a PE. IP 20 25 (10) A, 400 V AC		39563-23 1 2 **3** 4 5 6 7 8	10
	3S	**Prípojka sporáková nástenná** **so signalizačnou tlejivkou** S prepojovacími svorkami N a PE. IP 20 25 (10) A, 400 V AC		39563-13 1 2 **3** 4 5 6 7 8	14
	3536N-C03252 .. 3536N-C03251 .. 39563-13 39563-23	**Tlejivka signalizačná náhradná** Pre spínač stláčací PRESSTO a sporákovú prípojku. 1 mA, 400 V AC		3916-23330 1 2 3 4 5 6 7 **8**	100/10
	6 (1) 1/0	**Prepínač striedavý zárubňový** **Ovládač zapínací zárubňový** Iba pre náhradnú spotrebu – nepoužívajte pre nové projekty. 10 A, 250 V AC		3555-06428 3555-80428 1 2 **3** 4 5 6 7 8	10 10
	1/0 1/0	**Ovládač zvončekový jednonásobný** **Ovládač zvončekový dvojnásobný** Pri viacpodlažných domoch je možné použiť násobky alebo súčty uvedených vyhotovení. Môžu byť použité i mimo budovy, pokiaľ sú chránené pred dažďom. 1 A, 50 V	biela šedá biela	3171-80114 3171-80119 3171-80124 1 2 **3** 4 5 6 7 8	20 20 20

Poznámky:

Ostatné prístroje
Príslušenstvo

Radenie	Názov	Farba	Objedn. kód	Jednot. bal. ks	
Pre dizajn	**Technické údaje**		**Kompletnosť**		
	Zátka bezpečnostná Na zaslepenie dutín zásuviek bez cloniek.		5912-91004	400	
	Kľúčik zátky bezpečnostný Na vybratie zátky zo zásuvky.		5910-91011	2000/100	
			1 2 3 4 5 6 **7** 8		
	Ochrana pre malovanie Zabraňuje vniknutiu maliarskej farby do prístrojov Určená pre spínače typových radov 3557, 3558, 3559 a pre spínače dizajnového radu **impuls**, pre zásuvky typových radov 5518, 5519, 5598, 5599, pre elektronické prístroje a základné prístroje ABB-freehome®. Inštaluje sa na prístroje po odobratí krytov a rámčekov. Balenie obsahuje 20 ks ochrán.		9999-B5	1	
			1 2 3 4 5 6 **7** 8		

Poznámky:

← Návrat na obsah

32

Úložný materiál

Úložný materiál

Prístrojové krabice pre nástennú montáž	5
Prístrojové krabice pre zapustenú montáž	8

32

Úložný materiál



—

V designoch

- Classic
- Swing®
- Swing®L
- basic55®
- Zenit
- Tango®
- Levit®
- Levit®M
- Neo®
- Neo® Tech
- Element®
- Time®
- Time® Arbo
- Decento®
- future® linear
- solo®
- solo® carat
- Busch-axcent®
- Reflex SI
- Reflex SI Linear



Krabice pre viacnásobnú montáž
Krabice pre zapustenú montáž sú základné možnosti pre upevnenie elektroinštalačných prístrojov. Výstupky po oboch stranách krabíc umožňujú ich jednoduché zostavenie vo vodorovnom alebo zvislom smere. Vzdialenosť stredov krabíc v oboch smeroch je konštantná a umožňuje použitie do viacnásobného rámčeka.



Krabice pre lištové rozvody
Tieto krabice sú potrebné pre povrchovú montáž spínačov, zásuviek a pod. Vonkajším tvarom zodpovedajú rámčekom prístrojov, káble a vodiče sú skryté v lištách.



Krabice do dutých priečok
Do sádrokartónových priečok alebo stropov je ideálna krabica, ktorá má zadné upevňovacie háčiky. Dostatočná vnútorná hĺbka umožňuje použitie všetkých prístrojov.

Úložný materiál

Prístrojové krabice pre nástennú montáž

	Pre pristroje	Názov	Farba	Objedn. kód	Jednot. bal. ks
	Pre dizajn	**Technické údaje**		**Kompletnosť**	
	**Classic Swing®**	**Krabica prístrojová jednonásobná na lištové rozvody** Na spínače a zásuvky dvojnásobné polozapustené. Vnútorná hĺbka: 14 mm Vonkajšie rozmery: 81 × 81 × 16 mm Súčasťou dodávky sú skrutky na upevnenie prístrojov.	biela	LK 80R/1 1 2 3 4 5 6 **7** 8	10
	**Classic Swing®**	**Rámček dištančný** Na spínače a zásuvky. Vonkajšie rozmery: 81 × 81 × 12,5 mm Súčasťou dodávky sú skrutky na upevnenie prístrojov.	biela	NR 80/R 1 2 3 4 5 6 **7** 8	10
	**Classic Swing®**	**Krabica prístrojová na lištové rozvody** Na zásuvky dvojnásobné. Pre zásuvky s chranou pred prepätím je nutné použiť dištančný rámček 5914-0169 B1. Vnútorná hĺbka: 26 mm Vonkajšie rozmery: 81 × 105 × 28 mm	biela	LK 80X28 2ZK 1 2 3 4 5 6 **7** 8	10
	**Classic Swing®**	**Rámček dištančný** Na zásuvky dvojnásobné. Rozmery: 81 × 105 × 12,5 mm Súčasťou dodávky sú skrutky na upevnenie prístrojov.	biela	5914-0169 B1 1 2 3 4 5 6 **7** 8	35
	**Swing®L**	**Krabica prístrojová jednonásobná na lištové rozvody** Vnútorná hĺbka: 26 mm Vonkajšie rozmery: 85 × 85 × 28 mm Súčasťou dodávky sú skrutky na upevnenie prístrojov.	biela	3900J-C00001 B 1 2 3 4 5 6 **7** 8	10
	**Swing®L**	**Krabica prístrojová na lištové rozvody** Na zásuvky dvojnásobné 5513J-C02357 .. Vnútorná hĺbka: 26 mm Vonkajšie rozmery: 85 × 109 × 28 mm Súčasťou dodávky sú skrutky na upevnenie prístrojov.	biela	3900J-C00002 B 1 2 3 4 5 6 **7** 8	10
	**basic55®**	**Krabica prístrojová jednonásobná na povrch** Vonkajší rozmer a použiteľná hĺbka (š × v × h): 83,6 × 83,6 × 42,5 mm Typové číslo: 1701-9x-507	biela slonová kosť šampanská metalíza grafitová šedá	2CKA001799A0974 2CKA001799A0971 2CKA001799A0962 2CKA001799A0965 1 2 3 4 5 6 **7** 8	10/1 10/1 10/1 10/1

Poznámky:

Úložný materiál

Prístrojové krabice pre nástennú montáž

Pre pristroje	Názov	Farba	Objedn. kód	Jednot. bal. ks	
Pre dizajn	**Technické údaje**		**Kompletnosť**		
	Krabica prístrojová dvojnásobná na povrch Vonkajší rozmer a použiteľná hĺbka (š × v × h): 83,9 × 154,5 × 42,5 mm	biela slonová kosť šampanská metalíza grafitová šedá	2CKA001799A0975 2CKA001799A0972 2CKA001799A0963 2CKA001799A0966	10/1 10/1 10/1 10/1	
basic55®	Typové číslo: 1702-9x-507		1 2 3 4 5 6 **7** 8		
	Krabica prístrojová trojnásobná na povrch Vonkajší rozmer a použiteľná hĺbka (š × v × h): 83,6 × 225,1 × 42,5 mm	biela slonová kosť šampanská metalíza grafitová šedá	2CKA001799A0976 2CKA001799A0973 2CKA001799A0964 2CKA001799A0967	10/1 10/1 10/1 10/1	
basic55®	Typové číslo: 1703-9x-507		1 2 3 4 5 6 **7** 8		
	Montážna krabica s rámom pre nástennú montáž – 2M S krytím IP 20. Pre prístroje 1M a 2M. Súčasťou dodávky je zaklapávací systém na upevnenie prístrojov (bez montážneho rámika). Súčasť dodávky: rám – 2M Rozmery (šírka × výška × hĺbka): 64 × 70 × 47 mm Predvýseky na 4 stranách pre adaptéry N2999. Stupeň krytia: IP 20	biela	N 2CLA299110N1101	10	
Zenit	Typové číslo: N2991.1 BL		1 2 3 **4** 5 6 7 8		
	Montážna krabica nástenná – 2M S krytím IP 20. Pre prístroje 1M a 2M. Vhodná pre 2-modulové montážne rámiky N2271.9. Vhodná pre rámčeky N2171 a N2271. Rozmery (šírka × výška × hĺbka): 86 × 86 × 44 mm Predvýseky na 4 stranách pre adaptéry N2999. Stupeň krytia: IP 20	biela	N 2CLA859100N1101	6	
Zenit	Typové číslo: 8591 BL		1 2 3 4 5 6 **7** 8		
	Krabica prístrojová jednonásobná na lištové rozvody Na spínače a zásuvky. Vnútorná hĺbka: 25 mm Vonkajšie rozmery: 81 × 81 × 28 mm Súčasťou dodávky sú skrutky na upevnenie prístrojov.	biela	LK 80X28/T	10	
Tango®			1 2 3 4 5 6 **7** 8		
	Krabica prístrojová dvojnásobná vodorovná, na lištové rozvody Na spínače a zásuvky. Vnútorná hĺbka: 25 mm Vonkajšie rozmery: 150 × 81 × 28 mm Rozstup stredov jednotlivých pozícií: 71 mm Súčasťou dodávky sú skrutky na upevnenie prístrojov.	biela	LK 80X28/2T	10	
Tango®			1 2 3 4 5 6 **7** 8		
	Krabica prístrojová jednonásobná nízka, na lištové rozvody Na telefónne a komunikačné zásuvky. Vnútorná hĺbka: 14 mm Vonkajšie rozmery: 81 × 81 × 16 mm Súčasťou dodávky sú skrutky na upevnenie prístrojov.	biela	LK 80X16/T	10	
Tango®			1 2 3 4 5 6 **7** 8		

Poznámky:
N Novinka

Úložný materiál

Prístrojové krabice pre nástennú montáž

	Pre pristroje	Názov	Farba	Objedn. kód	Jednot. bal. ks
	Pre dizajn	**Technické údaje**		**Kompletnosť**	
	**Tango®**	**Krabica prístrojová na lištové rozvody** Na zásuvky dvojnásobné. Vnútorná hĺbka: 26 mm Vonkajšie rozmery: 81 × 105 × 28 mm Súčasťou dodávky sú skrutky na upevnenie prístrojov.	biela	LK 80X28/2ZT 1 2 3 4 5 6 **7** 8	10
	Tango®	**Veko krabice prístrojovej jednonásobnej**	biela	VLK 80/T 1 2 3 4 5 6 **7** 8	10
	**Decento®**	**Krabica prístrojová na lištové rozvody** [59] NOVINKA Vnútorná hĺbka: 36 mm Vonkajšie rozmery: průměr 95,5 × 40,5 mm Dva protiľahlé vstupy pre kábel s priemerom max. 21 mm.	biela čierna	N 2CHK000102C4300 N 2CHK000102C4301	1 1
	**future® linear** [58]	**Krabica prístrojová jednonásobná na lištové rozvody** Na spínače a zásuvky. Vnútorná hĺbka: 39 mm Výška krabice: 42 mm Súčasťou dodávky sú skrutky na upevnenie prístrojov, pružná káblová priechodka, prepájacia svorka a 2 kryty skrutiek do dna krabice. Typové číslo: 1701-8xx	antracitová slonová kosť hliníková strieborná štúdiová biela zamatová biela zamatová čierna 1 2 3 4 5 6 **7** 8	2CKA001799A0895 2CKA001799A0896 2CKA001799A0905 2CKA001799A0897 2CKA001799A0921 2CKA001799A0923	10/1 10/1 10/1 10/1 10/1 10/1
	**future® linear** [58]	**Krabica prístrojová dvojnásobná na vodorovnú i zvislú montáž, na lištové rozvody** Na spínače a zásuvky. Vnútorná hĺbka / výška krabice: 39 / 42 mm Rozstup stredov jednotlivých pozícií: 71 mm Súčasťou dodávky sú skrutky na upevnenie prístrojov, pružná káblová priechodka, prepájacia svorka a 4 kryty skrutiek do dna krabice. Typové číslo: 1702-8xx	antracitová slonová kosť hliníková strieborná štúdiová biela zamatová biela zamatová čierna 1 2 3 4 5 6 **7** 8	2CKA001799A0900 2CKA001799A0901 2CKA001799A0906 2CKA001799A0902 2CKA001799A0922 2CKA001799A0924	10/1 10/1 10/1 10/1 10/1 10/1
	**future® linear** [58]	**Krabica prístrojová trojnásobná na vodorovnú i zvislú montáž, na lištové rozvody** Na spínače a zásuvky. Vnútorná hĺbka/výška krabice: 39 / 42 mm Rozstup stredov jednotlivých pozícií: 71 mm Súčasťou dodávky sú skrutky na upevnenie prístrojov, pružná káblová priechodka, prepájacia svorka a 6 krytov skrutiek do dna krabice. Typové číslo: 1703-8xx	antracitová slonová kosť hliníková strieborná štúdiová biela zamatová biela zamatová čierna 1 2 3 4 5 6 **7** 8	2CKA001799A0915 2CKA001799A0916 2CKA001799A0917 2CKA001799A0918 2CKA001799A0955 2CKA001799A0956	1 1 1 1 1 1
	**Reflex SI** **Reflex SI Linear**	**Krabice inštalačná nástenná** – jednonásobná (typové číslo: 1701-214) – dvojnásobná (typové číslo: 1702-214) – trojnásobná (typové číslo: 1703-214) Výška krabice: 42 mm Rozostup stredov jednotlivých krabíc: 71 mm Súčasťou dodávky sú skrutky na upevnenie prístroja.	alpská biela alpská biela alpská biela 1 2 3 4 5 6 **7** 8	2CKA001799A0295 2CKA001799A0345 2CKA001799A0394	10/1 10/1 1

Poznámky:

[58] Krabicu je možné obmedzene použiť aj pre dizajnový rad Levit®(M), s rešpektovaním odlišností vo farebných odtieňoch.

[59] Tento produkt bude dostupný pravdepodobne v 2. polroku 2024.

N Novinka

Úložný materiál

Prístrojové krabice pre nástennú montáž • Prístrojové krabice pre zapustenú montáž

Pre pristroje	Názov	Farba	Objedn. kód	Jednot. bal. ks	
Pre dizajn	**Technické údaje**		**Kompletnosť**		
	Priechodka na kábel Pre nástennú krabicu. Priemer kábla: max. 10 mm		2CKA001761A1301	10/1	
Reflex SI **Reflex SI Linear**	Typové číslo: 2088-214		1 2 3 4 5 6 **7** 8		
	Priechodka na kábel lištová Pre nástennú krabicu. So zakončením pre nástennú lištu. Priemer kábla: max. 13 mm Rozmery lišty: 13 × 15 až 19 × 19 mm		2CKA001761A1236	10/1	
Reflex SI **Reflex SI Linear**	Typové číslo: 2087-214		1 2 3 4 5 6 **7** 8		
Classic, Swing® (L) **basic55®, Tango®** **Levit® (M)** **Neo® (Tech)** **Time® (Arbo)** **Element®, Decento®** **future® linear** **solo® (carat)** **Busch-axcent®** **Reflex SI (Linear)**	**Krabica univerzálna na montáž do dutých priečok** Vnútorná hĺbka: 46 mm Hĺbka krabice: 47 mm Prístroje dizajnového radu Decento® nie je možné inštalovať do viacnásobných rámčekov. Pri inštalácii viacerých prístrojov tohto radu vo vodorovnom alebo zvislom smere musí byť rozostup stredov inštalačných krabíc aspoň 91 mm.		9063-32 1 2 3 4 5 6 **7** 8	25/1	
Classic, Swing® (L) **basic55®, Tango®** **Levit® (M)** **Neo® (Tech)** **Time® (Arbo)** **Element®, Decento®** **future® linear** **solo® (carat)** **Busch-axcent®** **Reflex SI (Linear)**	**Krabica univerzálna na montáž násobných prístrojov** Rozostup stredov krabíc pri zostavení je 71 mm. Vnútorná hĺbka: 44 mm Hĺbka krabice: 46 mm Typové číslo: 1055-04 Prístroje dizajnového radu Decento® nie je možné inštalovať do viacnásobných rámčekov. Pri inštalácii viacerých prístrojov tohto radu vo vodorovnom alebo zvislom smere musí byť rozostup stredov inštalačných krabíc aspoň 91 mm.		1055-41 1 2 3 4 5 6 **7** 8	25/1	
Zenit	**Krabica, systém EU – steny tehla a betón – 2M** Montážna krabica pre tehlové a betónové steny. Vzdialenosť medzi skrutkami: 60 mm. Vhodné pre montážne rámiky: N2271.9, N2271.9G, N2272.9, N2273.9 a Z2271.91. Umožňuje založiť 2 chráničky na stranách. Nadpájateľné pre viacnásobné rámčeky. Súčasť dodávky: 2 skrutky na upevnenie montážneho rámika. Skrutky možno založiť na každú zo 4 strán, takže rámčeky sa dajú inštalovať horizontálne aj zvislo. Typové číslo: 1199		N 2CLA019900A1001 1 2 3 4 5 6 7 **8**	250	
Decento®	**Rozpera krabíc** Na nastavenie rozostupu stredov krabíc 1055-41 na 91 mm pre prípad viacnásobnej montáže prístrojov Decento®.		1159-34 1 2 3 4 5 6 7 **8**	25/1	

Poznámky:
N Novinka

← Návrat na obsah

33

Elektroinštalačný materiál pre pohyblivé prívody

Elektroinštalačný materiál pre pohyblivé prívody

Vidlice a pohyblivé zásuvky v kaučukovom puzdre	5
Vidlice	6
Špeciálne vidlice podľa STN 35 4517	7
Pohyblivé zásuvky	8
Adaptéry	9
Šnúrové spínače	10

33

Elektroinštalačný materiál pre pohyblivé prívody





Zásuvka pohyblivá štvornásobná s ochrannými kolíkmi, s clonkami
Štvornásobná zásuvka s clonkami dimenzovaná na 16 A.



Trojnásobný rozbočovací adaptér
Používa sa na napájanie až troch spotrebičov z jednej zásuvky vo vnútorných rozvodoch elektrickej energie.



Dvojpólová vidlica s uškom
Vidlica má praktické uško pre ľahké vybratie zo zásuvky. Je určená pre zásuvky s kolíkom i ochrannými bočnými kontaktmi tzv. nemeckého systému.



Trojnásobná zásuvka v kaučukovom puzdre
Táto zásuvka sa vyznačuje dobrou mechanickou odolnosťou a stupňom krytia IP 44, ktorý umožňuje jej použitie vo vonkajšom prostredí.

Pohyblivé prívody

Vidlice a pohyblivé zásuvky v kaučukovom puzdre

	Radenie	Názov	Farba	Objedn. kód	Jednot. bal. ks
	Pre dizajn	**Technické údaje**		**Kompletnosť**	
	2P+PE	**Vidlica dvojpólová s ochranným kontaktom, s priamym vývodom** Pre kábel H07RN-F3G1,5 max. Typové číslo: 214.71 Stupeň krytia: IP 44 16 A, 250 V AC	čierna	1.214.71	100/1
	2P+PE	**Zásuvka pohyblivá s ochranným kontaktom, s clonkami, s priamym vývodom** Pre kábel H07RN-F3G1,5 max. Typové číslo: 214.74 Stupeň krytia: IP 40 16 A, 250 V AC	čierna	1.214.74	50/1
	2P+PE	**Vidlica dvojpólová s ochranným kontaktom, s priamym vývodom** Pre kábel H07RN-F3G1,5 max. Typové číslo: 214.77 Stupeň krytia: IP 65 (v kombinácii s pohyblivou zásuvkou 1.214.80) Stupeň mechanickej ochrany: IK 08 [37)] 16 A, 250 V AC	čierna	1.214.77	50/1
	2P+PE	**Zásuvka pohyblivá s ochranným kontaktom, s clonkami, s priamym vývodom** Pre kábel H07RN-F3G1,5 max. Typové číslo: 214.80 Stupeň krytia: IP 65 Stupeň mechanickej ochrany: IK 08 [37)] 16 A, 250 V AC	čierna	1.214.80	50/1
	3×(2P+PE)	**Zásuvka trojnásobná pohyblivá s ochranným kontaktom, s clonkami, s priamym vývodom** Pre kábel H07RN-F3G1,5 max. Typové číslo: 214.85 Stupeň krytia: IP 44 16 A, 250 V AC	čierna	214.85	5/1

Poznámky:

[37)] V zmysle STN EN 50102 vyjadruje IK kód odolnosť krytov proti vonkajším mechanickým rázom. Konkrétne kódu IK 08 zodpovedá energia rázu 5 J.

Pohyblivé prívody
Vidlice

Radenie	Názov	Farba	Objedn. kód	Jednot. bal. ks	
Pre dizajn	**Technické údaje**		**Kompletnosť**		
2P+PE	**Vidlica dvojpólová** **s ochranným kontaktom,** **s postranným vývodom** S možnosťou natočenia vnútornej vložky 4× 90°. 16 A, 250 V AC	biela hnedá čierna	5536-2154 5536-2159 H1 5536-2159 N	60 60 60	
2P+PE	**Vidlica dvojpólová** **s dvojitými ochrannými kontaktmi,** **s postranným vývodom a uškom** Pre vodiče 0,75 - 1,5 mm². 16 A, 250 V AC	biela (RAL 9003) čierna (RAL 9005) hnedá (RAL 8014) oranžová (RAL 2004)	5537-206 B 5537-206 N 5537-206 H 5537-206 P	40/1 40/1 40/1 40/1	
2P+PE	**Vidlica dvojpólová** **s dvojitými ochrannými kontaktmi,** **s postranným vývodom** Spojenie krytu a vložky s kolíkmi je vykonané pružnými príchytkami. Pre vodiče 0,75 - 1,5 mm². 16 A, 250 V AC	biela	5537-2004	60	
2P+PE	**Vidlica dvojpólová** **s dvojitými ochrannými kontaktmi**, **s postranným vývodom** Spojenie krytu a vložky s kolíkmi je vykonané skrutkou. Pre vodiče 0,75 - 1,5 mm². 16 A, 250 V AC	biela čierna	5537-2054 5537-2050	60 60	
2P+PE	**Vidlica dvojpólová** **s ochranným kontaktom,** **s priamym vývodom** 16 A, 250 V AC	biela šedá čierna	5534N-C02100 B 5534N-C02100 S 5534N-C02100 N	28 28 28	

Poznámky:

Pohyblivé prívody
Špeciálne vidlice podľa STN 35 4517

	Radenie	Názov	Farba	Objedn. kód	Jednot. bal. ks
	Pre dizajn	**Technické údaje**		**Kompletnosť**	
	C (2P+PE)	**Vidlica s plochými kontaktmi, s priamym vývodom** Usporiadanie kontaktov a odporúčané pracovné napätia – pozrite kapitolu Technické údaje. Iba pre zásuvky typu 5515N – pozrite kapitolu Spínače a zásuvky IP 44, IP 54, IP 55, IP 66 10 A, 250 V	biela šedá	5538N-C01701 B 5538N-C01701 S	10 10
	C1 (2P+PE)	**Vidlica s plochými kontaktmi, s priamym vývodom** Usporiadanie kontaktov a odporúčané pracovné napätia – pozrite kapitolu Technické údaje. Iba pre zásuvky typu 5515N – pozrite kapitolu Spínače a zásuvky IP 44, IP 54, IP 55, IP 66 10 A, 250 V	biela šedá	5538N-C01702 B 5538N-C01702 S	10/1 10/1
	C2 (2P+PE)	**Vidlica s plochými kontaktmi, s priamym vývodom** Usporiadanie kontaktov a odporúčané pracovné napätia – pozrite kapitolu Technické údaje. Iba pre zásuvky typu 5515N – pozrite kapitolu Spínače a zásuvky IP 44, IP 54, IP 55, IP 66 10 A, 250 V	biela šedá	5538N-C01703 B 5538N-C01703 S	10 10
	D (3P+PE)	**Vidlica s plochými kontaktmi, s priamym vývodom** Usporiadanie kontaktov a odporúčané pracovné napätia – pozrite kapitolu Technické údaje. Iba pre zásuvky typu 5515N – pozrite kapitolu Spínače a zásuvky IP 44, IP 54, IP 55, IP 66 10 A, 400 V	biela šedá	5538N-C01704 B 5538N-C01704 S	10 10
	K (2P)	**Vidlica s plochými kontaktmi, s priamym vývodom** Usporiadanie kontaktov a odporúčané pracovné napätia – pozrite kapitolu Technické údaje. Iba pre zásuvky typu 5515N – pozrite kapitolu Spínače a zásuvky IP 44, IP 54, IP 55, IP 66 10 A, 48 V	biela šedá	5538N-C01705 B 5538N-C01705 S	10 10
	L (3P+N)	**Vidlica s plochými kontaktmi, s priamym vývodom** Usporiadanie kontaktov a odporúčané pracovné napätia – pozrite kapitolu Technické údaje. Iba pre zásuvky typu 5515N – pozrite kapitolu Spínače a zásuvky IP 44, IP 54, IP 55, IP 66 10 A, 48 V	biela šedá	5538N-C01706 B 5538N-C01706 S	10 10

Poznámky:

Pohyblivé prívody
Pohyblivé zásuvky

Radenie	Názov	Farba	Objedn. kód	Jednot. bal. ks	
Pre dizajn	**Technické údaje**		**Kompletnosť**		
2P+PE	**Zásuvka pohyblivá s ochranným kolíkom, s priamym vývodom**	biela šedá čierna	5543N-C02100 B 5543N-C02100 S 5543N-C02100 N	18 18 18	
	16 A, 250 V AC				
4×(2P+PE)	**Zásuvka pohyblivá štvornásobná s ochrannými kolíkmi, s clonkami**	biela	N 2CDB720016R0000	1	
	NOVINKA Typové číslo: 31220-000 16 A, 250 V AC, celkom max. 3 680 W				
4×(2P+PE)	**Zásuvka pohyblivá štvornásobná s ochrannými kolíkmi, s clonkami**	čierna	N 2CDB720010R0000	1	
	NOVINKA Typové číslo: 31220-002 16 A, 250 V AC, celkom max. 3 680 W				

Poznámky:
N Novinka

Pohyblivé prívody
Adaptéry

	Radenie	Názov	Farba	Objedn. kód	Jednot. bal. ks
	Pre dizajn	**Technické údaje**		**Kompletnosť**	
	2P+PE	**Adaptér bezpečnostný FI-DOS ELGARDplus so vstavaným prúdovým chráničom, s clonkami** [59] Reziduálny pracovný prúd $I_{\Delta n}$: 30 mA Typ A, citlivosť na striedavý i impulzný prúd Menovitý prúd I_n: 10 A Menovitá frekvencia: 45 - 60 Hz Vybavovací čas pri 5× $I_{\Delta n}$: max. 30 ms Menovitý skratový prúd: 3 000 A Odolnosť voči impulzným prúdom: 3 000 A, 8/20 µs Stupeň ochrany krytím: IP 20 Klimatická odolnosť: v súlade s STN EN 61008-1	biela	5526N-C02310 B	1
		10 A, 230 V AC		1 2 **3** 4 5 6 7 8	
	2×(2P+PE) 1×2P	**Adaptér trojnásobný rozbočovací** S jednou zásuvkou bez ochranného kontaktu.	biela slonová kosť šedá béžová čierna	5323-23 B 5323-23 C 5323-23 S 5323-23 D 5323-23 N	40 20 20 20 20
		Menovité hodnoty zásuviek: 2× 16 A + 1× 2,5 A, 250 V AC Celkom max. 16 A (1× 2,5 A + 2× 16 A), 250 V AC			
		**Svetielko orientačné** Vyhotovenie s tlejivkou. Farba svetla: oranžová	biela	5913-1019 B	50
		0,25 W, 230 V AC			

Poznámky:
[59] Tento produkt bude dostupný pravdepodobne v 2. polroku 2024.

Pohyblivé prívody
Šnúrové spínače

Radenie	Názov	Farba	Objedn. kód	Jednot. bal. ks	
Pre dizajn	**Technické údaje**		**Kompletnosť**		
1	**Spínač šnúrový priebežný** Pre montáž na pohyblivé prívody CYLY 2× 0,5 mm² (H03VV-F 2X0,5). 2 A, 250 V AC	biela šedá čierna	3251-01915 3251-01919 3251-01910	50 50 50	
1/0	**Ovládač šnúrový priebežný** Pre montáž na pohyblivé prívody CYLY 2× 0,5 mm² (H03VV-F 2X0,5). 2 A, 250 V AC	šedá	3251-80919	50	
1	**Spínač šnúrový koncový** Pre montáž na pohyblivé prívody. Páčka má čiernu farbu. 10 A, 250 V AC	biela šedá čierna	3555-01927 3555-01921 3555-01920	85 85 85	
1/0	**Ovládač šnúrový koncový** Pre montáž na pohyblivé prívody. Páčka má čiernu farbu. 10 A, 250 V AC	šedá	3555-80921	85	

Poznámky:

34

Elektroinštalačné prístroje pre rozvody v zdravotníctve

Elektroinštalačné prístroje pre rozvody v zdravotníctve

Zásuvky	5
Komponenty pre vyrovnanie potenciálu	6
Spínače	7
Komunikačná technika	8
Stmievače	8
Žalúziové spínače	8
Ostatné prístroje	9
Rámčeky	9
Úložný materiál	10

34

Elektroinštalačné prístroje pre rozvody v zdravotníctve



—

V designoch
- Reflex SI
- Reflex SI Linear



Dvojnásobná svorka na vyrovnanie potenciálov
Je súčasťou sústavy ochranného prepojenia. Umožňuje prepojenie mobilných zariadení s pevnými vodivými časťami budovy.



Zásuvka so signalizáciou prevádzkového stavu
Zelené zásuvky označujú tzv. dôležité obvody zálohované dieselagregátom. Zelená LED indikuje prítomnosť napájacieho napätia.



Zásuvka v oranžovej farbe
Zásuvky s oranžovým krytom označujú veľmi dôležité obvody, ktoré sú napájané špeciálnym núdzovým zdrojom s obnovením dodávky prúdu do 0,5 s.



Uhlová zdierka pre ochranné pospájanie
Používa sa na zakončenie kábla ochranného pospájania. Skrutkové pripojenie zjednodušuje montáž zdierky na kábel bez nutnosti použitia špeciálnych lisovacích kliešť.

Elektroinštalačné prístroje pre rozvody v zdravotníctve

Zásuvky

	Radenie	Názov	Farba	Objedn. kód	Jednot. bal. ks
	Pre dizajn	**Technické údaje**		**Kompletnosť**	
	2P+PE	**Zásuvka jednonásobná s ochranným kolíkom, s clonkami**	alpská biela	N 6619B-A06357 B	10/1
		Dizajnový kryt i pod ním umiestnený kryt svoriek majú rovnakú farbu. Uľahčuje to namontovanie krytu správnej farby po predchádzajúcej demontáži (napr. pri maľovaní).	hnedá	N 6619B-A06357 H	10/1
			zelená	N 6619B-A06357 Z	10/1
			žltá	N 6619B-A06357 Y	10/1
			oranžová	N 6619B-A06357 P	10/1
			červená	N 6619B-A06357 R	10/1
		Bezskrutkové pripojenie vodičov.			
	Reflex SI	IP 40			
	Reflex SI Linear	16 A, 250 V AC		1 **2** 3 4 **5** 6 7 8	
	2P+PE	**Zásuvka jednonásobná s ochranným kolíkom, s viečkom**	alpská biela	N 6619B-A06387 B	10/1
		Dizajnový kryt i pod ním umiestnený kryt svoriek majú rovnakú farbu. Uľahčuje to namontovanie krytu správnej farby po predchádzajúcej demontáži (napr. pri maľovaní).	zelená	N 6619B-A06387 Z	10/1
			žltá	N 6619B-A06387 Y	10/1
			oranžová	N 6619B-A06387 P	10/1
		Pre inú než zvislú montáž je nutné doplniť objednávacie číslo poznámkou „**s pružinou**“.			
	Reflex SI	Bezskrutkové pripojenie vodičov.			
	Reflex SI Linear	16 A, 250 V AC		1 **2** 3 4 **5** 6 7 8	
	2P+PE	**Zásuvka jednonásobná s ochranným kolíkom, s clonkami, so signalizáciou prevádzkového stavu** [59]	alpská biela	N 6689B-A06357 B	1
		Dizajnový kryt i pod ním umiestnený kryt svoriek majú rovnakú farbu. Uľahčuje to namontovanie krytu správnej farby po predchádzajúcej demontáži (napr. pri maľovaní).	hnedá	N 6689B-A06357 H	1
			zelená	N 6689B-A06357 Z	1
			žltá	N 6689B-A06357 Y	1
			oranžová	N 6689B-A06357 P	1
		Bezskrutkové pripojenie vodičov.			
	Reflex SI	IP 40			
	Reflex SI Linear	16 A, 230 V AC		1 **2** 3 4 **5** 6 7 8	
	2P+PE	**Zásuvka jednonásobná s ochranným kolíkom, s clonkami, s ochranou pred prepätím** [59]	alpská biela	N 6699B-A06357 B	1
		Optická signalizácia poruchy. Dizajnový kryt i pod ním umiestnený kryt svoriek majú rovnakú farbu. Uľahčuje to namontovanie krytu správnej farby po predchádzajúcej demontáži (napr. pri maľovaní).	hnedá	N 6699B-A06357 H	1
			zelená	N 6699B-A06357 Z	1
			žltá	N 6699B-A06357 Y	1
			oranžová	N 6699B-A06357 P	1
		Technické parametre – pozrite kap. Techn. údaje.			
	Reflex SI	Bezskrutkové pripojenie vodičov. IP 40.			
	Reflex SI Linear	16 A, 250 V AC		1 **2** 3 4 **5** 6 7 8	
	2P+PE	**Zásuvka jednonásobná s ochranným kolíkom**	alpská biela	V 5519B-A02347 B	10/1
		Dizajnový kryt i pod ním umiestnený kryt svoriek majú rovnakú farbu. Uľahčuje to namontovanie krytu správnej farby po predchádzajúcej demontáži (napr. pri maľovaní).	hnedá	V 5519B-A02347 H	10/1
			zelená	V 5519B-A02347 Z	10/1
			žltá	V 5519B-A02347 Y	10/1
			oranžová	V 5519B-A02347 P	10/1
	Reflex SI	Bezskrutkové pripojenie vodičov.			
	Reflex SI Linear	16 A, 250 V AC		1 **2** 3 4 **5** 6 7 8	
	2P+PE	**Zásuvka jednonásobná s ochranným kolíkom, s clonkami**	alpská biela	V 5519B-A02357 B	10/1
		Dizajnový kryt i pod ním umiestnený kryt svoriek majú rovnakú farbu. Uľahčuje to namontovanie krytu správnej farby po predchádzajúcej demontáži (napr. pri maľovaní).	hnedá	V 5519B-A02357 H	10/1
			zelená	V 5519B-A02357 Z	10/1
			žltá	V 5519B-A02357 Y	10/1
			oranžová	V 5519B-A02357 P	10/1
			červená	V 5519B-A02357 R	10/1
	Reflex SI	Bezskrutkové pripojenie vodičov.			
	Reflex SI Linear	16 A, 250 V AC		1 **2** 3 4 **5** 6 7 8	
	2P+PE	**Zásuvka jednonásobná s ochranným kolíkom, s viečkom**	alpská biela	V 5519B-A02387 B	10/1
		Dizajnový kryt i pod ním umiestnený kryt svoriek majú rovnakú farbu. Uľahčuje to namontovanie krytu správnej farby po predchádzajúcej demontáži (napr. pri maľovaní).	zelená	V 5519B-A02387 Z	10/1
			žltá	V 5519B-A02387 Y	10/1
			oranžová	V 5519B-A02387 P	10/1
		Pre inú než zvislú montáž je nutné doplniť objednávacie číslo poznámkou „**s pružinou**“.			
	Reflex SI	Bezskrutkové pripojenie vodičov.			
	Reflex SI Linear	16 A, 250 V AC		1 **2** 3 4 **5** 6 7 8	

Poznámky:

[59] Tento produkt bude dostupný pravdepodobne v 2. polroku 2024.

N Novinka

V Výbeh – v období po 1. 3. 2024 už materiál nemusí byť dostupný.

Na zákazku je možné vyrobiť zásuvky Reflex SI vo farbe svetlo modrá (M2). Je nutné počítať s dlhšou dodacou lehotou. Nepoužívať pre nové projekty!

Rámčeky k prístrojom v dizajnovom rade Reflex SI – pozrite stranu 9.

Elektroinštalačné prístroje pre rozvody v zdravotníctve

Zásuvky • Komponenty pre vyrovnanie potenciálu

Radenie	Názov	Farba	Objedn. kód	Jednot. bal. ks	
Pre dizajn	**Technické údaje**		**Kompletnosť**		
2P+PE	**Zásuvka jednonásobná s ochranným kolíkom, s clonkami, so signalizáciou prevádzkového stavu**	alpská biela	Ⓥ 5589B-A02357 B	1	
		hnedá	Ⓥ 5589B-A02357 H	1	
		zelená	Ⓥ 5589B-A02357 Z	1	
		žltá	Ⓥ 5589B-A02357 Y	1	
		oranžová	Ⓥ 5589B-A02357 P	1	
	Dizajnový kryt i pod ním umiestnený kryt svoriek majú rovnakú farbu. Uľahčuje to namontovanie krytu správnej farby po predchádzajúcej demontáži (napr. pri maľovaní).				
Reflex SI **Reflex SI Linear**	Bezskrutkové pripojenie vodičov. 16 A, 250 V AC		1 **2** 3 4 **5** 6 7 8		
2P+PE	**Zásuvka jednonásobná s ochranným kolíkom, s clonkami, s ochranou pred prepätím**	alpská biela	Ⓥ 5599B-A02357 B	1	
		hnedá	Ⓥ 5599B-A02357 H	1	
		zelená	Ⓥ 5599B-A02357 Z	1	
		žltá	Ⓥ 5599B-A02357 Y	1	
		oranžová	Ⓥ 5599B-A02357 P	1	
	Optická signalizácia poruchy. Dizajnový kryt i pod ním umiestnený kryt svoriek majú rovnakú farbu. Uľahčuje to namontovanie krytu správnej farby po predchádzajúcej demontáži (napr. pri maľovaní). Technické parametre – pozrite kap. Techn. údaje.				
Reflex SI **Reflex SI Linear**	Bezskrutkové pripojenie vodičov. 16 A, 250 V AC		1 **2** 3 4 **5** 6 7 8		
2P+PE	**Zásuvka jednonásobná s ochranným kolíkom, s clonkami** [41]	zelená	Ⓥ 5519A-A02357 Z	10/1	
	Bezskrutkové pripojenie vodičov. IP 40				
Tango®	16 A, 250 V AC		1 **2** 3 4 **5** 6 7 8		
2P+PE	**Zásuvka jednonásobná s ochranným kolíkom, s clonkami, so signalizáciou prevádzkového stavu** [41]	biela	Ⓥ 5588A-A2359B	1	
Tango®	16 A, 250 V AC		1 **2** 3 4 **5** 6 7 8		
	Svorka na vyrovnanie potenciálov, dvojnásobná	alpská biela	2CKA002495A0059	10/1	
	Zapustené vyhotovenie do inštalačnej krabice. Pre uhlové zdierky 0299-0-0032, ...0032.2. Pripojovacie svorky: 1× 6 mm², 4× 2,5 mm²				
Reflex SI **Reflex SI Linear**	Vstavaná hĺbka: 17 mm Typové číslo: 2095 UC-214		1 **2** 3 4 **5** 6 7 8		
	Svorka na vyrovnanie potenciálov		SVP-6	20/1	
	Vyhotovenie pre vodivé upevnenie na kostru prístroja skrutkou M6. Dĺžka závitu: 20 mm Pre uhlové zdierky 0299-0-0032, ...0032.2.				
	Súčasťou dodávky je matica M6, podložky a samolepka.		1 2 **3** 4 5 6 7 8		
	Svorka na vyrovnanie potenciálov		0471-0-0037	10/1	
	Vstavané vyhotovenie pre izolované upevnenie do otvoru Ø 18 mm a pre vodivé spojenie s prístrojom skrutkou M6. Pre uhlové zdierky 0299-0-0032, ...0032.2. Dodáva sa s maticou a podložkami.		1 2 **3** 4 5 6 7 8		

Poznámky:

[41] Pohľadová strana prístroja zásuvky je farebne zhodná s krytom.

Ⓥ Výbeh – v období po 1. 4. 2023 už materiál nemusí byť dostupný.

Na zákazku je možné vyrobiť zásuvky Reflex SI vo farbe svetlo modrá (M2). Je nutné počítať s dlhšou dodacou lehotou. Nepoužívať pre nové projekty!

Rámčeky k prístrojom v dizajnovom rade Reflex SI – pozrite stranu 9.

Rámčeky k prístrojom v dizajnovom rade Tango® – pozrite príslušnú kapitolu.

Elektroinštalačné prístroje pre rozvody v zdravotníctve

Komponenty pre vyrovnanie potenciálu • Spínače

	Pre prístroje Pre dizajn	Názov Technické údaje	Farba	Objedn. kód Kompletnosť	Jednot. bal. ks
		**Zdierka uhlová na ochranné prepojenie** Pre zakončenie kábla ochranného prepojenia (pre vodič s prierezom max. 6 mm²). Skrutkové pripojenie kábla.		0299-0-0032.2 1 2 **3** 4 5 6 7 8	10/1
		**Zdierka uhlová na ochranné prepojenie** Pre zakončenie kábla ochranného prepojenia (pre vodič s prierezom max. 6 mm²). Pripojenie kábla zalisovaním.		0299-0-0032 1 2 **3** 4 5 6 7 8	10/1
		**Svorka na vyrovnanie potenciálov trojnásobná** Trojnásobný pohyblivý rozbočovač pre ochranné prepojenie až 3 mobilných zariadení.		0471-0-0037/3 1 2 **3** 4 5 6 7 8	1
	3559-A01345 3559-A06345 3559-A07345 3559-A91345 3559-A86345 **Reflex SI** **Reflex SI Linear**	**Kryt jednoduchý** Pre spínače radenia 1, 6, 7. Pre ovládače radenia 1/0, 6/0.	alpská biela	3559B-A00651214 1 2 3 **4** **5** 6 7 8	20/1
	3559-A05345 3559-A52345 3559-A53345 3559-A87345 **Reflex SI** **Reflex SI Linear**	**Kryt delený** Pre spínače radenia 5, 6+6 (6+1), 6+6/0 (6+1/0). Pre ovládač radenia 1/0+1/0.	alpská biela	3559B-A00652214 1 2 3 **4** **5** 6 7 8	20/1
	3559-A01345 3559-A06345 3559-A07345 3559-A91345 3559-A86345 **Reflex SI** **Reflex SI Linear**	**Kryt jednoduchý s popisovým poľom** Pre spínače radenia 1, 6, 7. Pre ovládače radenia 1/0, 6/0.	alpská biela	3559B-A00620214 1 2 3 **4** **5** 6 7 8	20/1
	3559-A01345 3559-A21345 3559-A06345 3559-A25345 3559-A07345 3559-A91345 3559-A86345 **Reflex SI** **Reflex SI Linear**	**Kryt jednoduchý s čírym priezorom** Pre spínače radenia 1So, 1S, 6So, 6S, 7So. Pre ovládače radenia 1/0So (1/0S), 6/0So (6/0S).	alpská biela	3559B-A00653214 1 2 3 **4** **5** 6 7 8	20/1

Poznámky:
Prístroje pre kompletizáciu s krytmi nájdete v príslušných kapitolách katalógu.
Rámčeky k prístrojom v dizajnovom rade Reflex SI – pozrite stranu 9.

Elektroinštalačné prístroje pre rozvody v zdravotníctve

Komunikačná technika • Stmievače • Žalúziové spínače

Pre prístroje / kryty	Názov	Farba	Objedn. kód	Jednot. bal. ks	
Pre dizajn	**Technické údaje**		**Kompletnosť**		
TV+R 5011-A3503 5011-A3607 5011-A3610 5011-A3614	**Kryt zásuvky** **– televíznej a rozhlasovej** Typové číslo: 2531-214	alpská biela	2CKA001724A0897	10/1	
TV+R+SAT 5011-A3303	**– televíznej, rozhlasovej a satelitnej** Typové číslo: 1743-03-214	alpská biela	2CKA001724A1754	10/1	
Reflex SI **Reflex SI Linear**			1 2 3 **4** **5** 6 7 8		
2CKA001764A0174 2CKA001764A0182 2CKA001764A0208	**Kryt zásuvky komunikačnej** S popisovým poľom. S kovovým upevňovacím strmeňom. Pre rôzne komunikačné zásuvky s použitím zodpovedajúcej nosnej masky.	alpská biela	2CKA001724A1663	10/1	
Reflex SI **Reflex SI Linear**	Typové číslo: 1758-214		1 2 3 **4** **5** **6** 7 8		
2CKA001724A1663 KEJ-C5E-U-TL KEJ-C5E-S-TL KEJ-C6-U-TL KEJ-C6-S-TL KEJ-C6A-S-10G KEJ-C6A-S-HD 90	**Maska nosná pre komunikačné prístroje** – s jedným otvorom 19,4 × 14,8 mm – s dvoma otvormi 19,4 × 14,8 mm – uzatvorená		2CKA001764A0174 2CKA001764A0182 2CKA001764A0208	10/1 10/1 10/1	
Reflex SI **Reflex SI Linear**	ABB s.r.o. dodáva pre nosné masky iba moduly uvedené v kapitole Komunukačná technika.		1 2 3 4 5 **6** 7 8		
2CKA001753A8030 KEJ-C5E-U-TL KEJ-C5E-S-TL KEJ-C6-U-TL KEJ-C6-S-TL KEJ-C6A-S-10G KEJ-C6A-S-HD 90	**Strmeň so soklom pod kryt zásuvky komunikačnej dvojnásobnej** Na upevnenie dvoch komunikačných zásuviek typu Modular-Jack (keystone). Rozmery otvorov: 19,4 × 14,8 mm ABB s.r.o. dodáva pre strmeň iba moduly uvedené v kapitole Komunukačná technika. Do sokla je možné zabudovať tiež moduly	červená	2CKA001753A8055	10/1	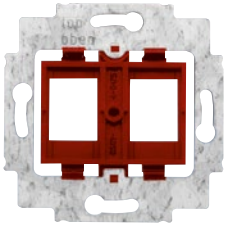
Reflex SI **Reflex SI Linear**	typu keystone RJ45 značky AMP, Panduit a i. Farba sokla: červená. Typové číslo: 1812		1 2 3 4 5 **6** 7 8		
2CKA001753A8055 2CKA001753A8057	**Kryt zásuvky komunikačnej dvojnásobnej** S popisovým poľom a krycími clonkami, pre dve komunikačné zásuvky keystone. Pre strmeň so soklom 2CKA001753A8055, 2CKA001753A8057.	alpská biela	2CKA001753A8030	10/1	
Reflex SI **Reflex SI Linear**	Typové číslo: 1800-214		1 2 3 **4** **5** 6 7 8		
2CKA006512A0345 2CKA006515A0704 2CKA006520A0227 2CKA006599A2035 [16)] 2CKA006599A2988 2CKA006599A2987 2CKA006599A3026 2CKA006599A3025	**Kryt stmievača s otočným ovládačom** S upevňovacou maticou a tlejivkou.	alpská biela	2CKA006599A0237	10/1	
Reflex SI **Reflex SI Linear**	Typové číslo: 2115-214		1 2 3 **4** **5** 6 7 8		
2CKA001012A1309 2CKA001413A0590	**Kryt spínača žalúziového delený s potlačou** Pre spínač radenia 1+1 s blokovaním. Pre ovládač radenia 1/0+1/0 s blokovaním.	alpská biela	2CKA001713A0163	10/1	
Reflex SI **Reflex SI Linear**	Typové číslo: 2504-214		1 2 3 **4** **5** 6 7 8		

Poznámky:

[16)] Podsvietenie krytu tlejivkou ani LED nie je možné použiť.

Prístroje pre kompletizáciu s krytmi nájdete v príslušných kapitolách katalógu.

Rámčeky k prístrojom v dizajnovom rade Reflex SI – pozrite stranu 9.

Elektroinštalačné prístroje pre rozvody v zdravotníctve

Žalúziové spínače • Ostatné prístroje • Rámčeky

	Pre prístroje	Názov	Farba	Objedn. kód	Jednot. bal. ks
	Pre dizajn	**Technické údaje**		**Kompletnosť**	
	2CKA001101A0534 2CKA001101A0542 2CKA001101A0559 2CKA001101A0567	**Kryt spínača žalúziového s otočným ovládačom** Pre spínač radenia 1+1 s blokovaním. Pro ovládač radenia 1/0+1/0 s blokovaním.	alpská biela	2CKA001753A2264	10/1
	Reflex SI **Reflex SI Linear**	Typové číslo: 2542 DR-214		1 2 3 **4** **5** 6 7 8	
		**Kryt zaslepovací** S kovovým upevňovacím strmeňom.	alpská biela	2CKA001715A0275	10/1
	Reflex SI **Reflex SI Linear**	Typové číslo: 2538-214		1 **2** 3 4 **5** 6 7 8	
		**Rámček pre elektroinštalačné prístroje pre vodorovnú i zvislú montáž** 1-násobný 2-násobný 3-násobný 4-násobný 5-násobný	 alpská biela alpská biela alpská biela alpská biela alpská biela	 2CKA001725A0928 2CKA001725A0936 2CKA001725A0944 2CKA001725A0951 2CKA001725A0969	 10/1 10/1 10/1 10/1 10/1
	Reflex SI	Typové číslo: 251x-214		1 2 3 4 **5** 6 7 8	
		**Rámček pre elektroinštalačné prístroje pre vodorovnú i zvislú montáž** 1-násobný 2-násobný 3-násobný 4-násobný 5-násobný	 žltá žltá žltá žltá žltá	 1725-0-0928 Y 1725-0-0936 Y 1725-0-0944 Y 1725-0-0951 Y 1725-0-0969 Y	 10/1 10/1 10/1 10/1 10/1
	Reflex SI	Dodáva sa na špecifické požiadavky jednotlivých zdravotníckych zariadení.		1 2 3 4 **5** 6 7 8	
		**Rámček pre elektroinštalačné prístroje s popisovým poľom pre vodorovnú montáž** 1-násobný 2-násobný 3-násobný 4-násobný 5-násobný	 alpská biela alpská biela alpská biela alpská biela alpská biela	 2CKA001754A2155 2CKA001754A2171 2CKA001754A3732 2CKA001754A4101 1754-0-4102/1	 10/1 10/1 10/1 10/1 10/1
	Reflex SI	Typové číslo: 172x NS-214		1 2 3 4 **5** 6 7 8	
		**Rámček pre elektroinštalačné prístroje, pre vodorovnú i zvislú montáž v kanálových rozvodoch** 1-násobný 2-násobný 3-násobný 4-násobný 5-násobný	 alpská biela alpská biela alpská biela alpská biela alpská biela	 2CKA001725A1494 2CKA001725A1495 2CKA001725A1496 2CKA001725A1497 2CKA001725A1498	 10/1 10/1 10/1 10/1 10/1
	Reflex SI Linear	Typové číslo: 251x-214K-102		1 2 3 4 **5** 6 7 8	
		**Rámček pre elektroinštalačné prístroje s popisovým poľom, pre vodorovnú montáž v kanálových rozvodoch** 1-násobný 2-násobný 3-násobný 4-násobný 5-násobný	 alpská biela alpská biela alpská biela alpská biela alpská biela	 2CKA001754A4058 2CKA001754A4060 2CKA001754A4062 2CKA001754A4064 1754-0-4209/1	 10/1 10/1 10/1 1 1
	Reflex SI Linear	Typové číslo: 173x NSKA-214		1 2 3 4 **5** 6 7 8	

Poznámky:
Prístroje pre kompletizáciu s krytmi nájdete v príslušných kapitolách katalógu.

Elektroinštalačné prístroje pre rozvody v zdravotníctve
Úložný materiál

Pre prístroje	Názov	Farba	Objedn. kód	Jednot. bal. ks	
Pre dizajn	**Technické údaje**		**Kompletnosť**		
	Krabice inštalačná nástenná				
	– jednonásobná (typové číslo: 1701-214)	alpská biela	2CKA001799A0295	10/1	
	– dvojnásobná (typové číslo: 1702-214)	alpská biela	2CKA001799A0345	10/1	
	– trojnásobná (typové číslo: 1703-214)	alpská biela	2CKA001799A0394	1	
	Výška krabice: 42 mm Rozostup stredov jednotlivých krabíc: 71 mm				
Reflex SI	Súčasťou dodávky sú skrutky na upevnenie prístroja.		1 2 3 4 5 6 **7** 8		
	Priechodka na kábel				
	Pre nástennú krabicu.		2CKA001761A1301	10/1	
	Priemer kábla: max. 10 mm				
Reflex SI	Typové číslo: 2088-214		1 2 3 4 5 6 **7** 8		
	Priechodka na kábel lištová				
	Pre nástennú krabicu. So zakončením pre nástennú lištu.		2CKA001761A1236	10/1	
	Priemer kábla: max. 13 mm Rozmery lišty: 13 × 15 až 19 × 19 mm				
Reflex SI	Typové číslo: 2087-214		1 2 3 4 5 6 **7** 8		

Poznámky:

← Návrat na obsah

35

Núdzová signalizácia

Núdzová signalizácia

Súprava na núdzovú signalizáciu	6
Prvky systému núdzovej signalizácie	6
Príslušenstvo	8

35

Núdzová signalizácia







—
V designoch
- Reflex SI
- Reflex SI Linear



Kontrolný modul s alarmom
Základný prvok privolávacieho systému. Na akúkoľvek zmenu v kontrolnej slučke reaguje spustením optického a akustického poplachu, s možnosťou informácie na inom mieste.



Bzučiak
Intenzita alarmu sa plynule reguluje zabudovaným potenciometrom, frekvencia je voliteľná prepojkou. Alarm sa najčastejšie aktivuje napäťovým výstupom kontrolného modulu.



Transformátor
Poskytuje bezpečné malé napätie pre napájanie až dvoch kontrolných modulov s alarmom alebo až troch kontrolných modulov bez alarmu.



Ťahové signálne tlačidlo
Zapínací bezpotenciálový kontakt je ovládaný ťahom za šnúru a je paralelne pripojený k vedľajšiemu presvetlenému tlačidlu.

Núdzová signalizácia
Prehľad základných aplikácií

—
01 Privolanie pomoci invalidnou osobou
—
02 Núdzové privolanie v saune
—
03 Signalizácia pacient – personál

Komponenty systému núdzovej signalizácie tvoria sústavu elektronických prvkov pre široké využitie v rámci signálnych, komunikačných a kontrolných aplikácií. Základnou charakteristikou je modulová konštrukcia a otvorená architektúra, čo v praktickom využití umožňuje vytvoriť zostavy zodpovedajúce konkrétnej požiadavke užívateľa. Systém nepotrebuje centrálnu jednotku (ústredňu), čo je výhoda pri jednoduchých inštaláciách s minimálnym osadením prvkov.

Tým však nie je obmedzené rozširovanie vstupov a výstupov v budúcnosti. Zároveň táto koncepcia umožňuje prepojovanie menších celkov do väčších. Prednosťou je vyššia spoľahlivosť, pretože prípadná porucha, prerušenie napájania alebo odpojenie časti systému nespôsobí vyradenie inštalovaného celku. K bezpečnosti inštalácie i ľahkému prepájaniu vodičmi prispieva napájanie malým napätím, ktoré môže byť striedavé alebo jednosmerné.



—
01



—
02



—
03

Prehľad aplikácií

Privolanie pomoci invalidnou osobou
Využitie:
WC alebo kúpeľne v zdravotníckych zariadeniach, opatrovateľských domoch, hoteloch, na čerpacích staniciach.

Princip:
Jednoduchý spôsob privolania pomoci hendikepovanou osobou napr. z WC v prípade, že dôjde v tomto prechodne uzatvorenom priestore k náhlemu zhoršeniu zdravotného stavu. Po stlačení volacieho tlačidla je nad dverami z vonkajšej strany aktivovaný zvukový a svetelný poplach. Osoba, ktorá po zaregistrovaní alarmu a poskytnutí pomoci opúšťa miestnosť, aktivovaný alarm zruší.

Núdzové privolanie v saune
Využitie:
V prípade nevoľnosti, kritického zvýšenia teploty alebo zablokovania dverí.

Princip:
S ohľadom na extrémne prostredie v saune je privolávacie tlačidlo inštalované mimo kabíny a v drevenom obložení je iba priechodka pre ťahovú šnúru, ktorou sa aktivuje alarm v prípade núdzového volania. Externú signalizáciu je nutné vyviesť do miesta trvalej prítomnosti personálu. Zrušenie alarmu sa prevádza resetovacím tlačidlom a je možné iba zvonku saunového priestoru.

Signalizácia pacient – personál
Využitie:
Nemocnice, opatrovateľské domy, penzióny pre seniorov, liečebne dlhodobo chorých.

Princip:
Potrebná osoba (napr. pacient) kontaktuje prostredníctvom volacieho tlačidla obslužný personál. V miestnosti personálu je aktivovaný zvukový alarm a rozsvieti sa LED dióda identifikujúca miesto volania. Súčasne sa rozsvieti zvonku nad dverami svetlo alarmu pre prípad, že sa obsluha pohybuje po chodbe. Po odbavení volajúceho obsluha v izbe alarm v celom rozsahu zruší.

Poznámky:
Schémy zapojenia aplikácií a technické dáta jednotlivých prvkov systému núdzovej signalizácie – pozrite kapitolu Technické údaje.

Núdzová signalizácia

Súprava na núdzovú signalizáciu • Prvky systému núdzovej signalizácie

Pre prístroje	Názov	Farba	Objedn. kód	Jednot. bal. ks	
Pre dizajn	**Technické údaje**		**Kompletnosť**		
	Súprava pre núdzovú signalizáciu Na privolanie pomoci telesne postihnutým osobám (podľa vyhlášky č. 532/2002 Z. z. o bezbariérovom používaní stavieb), napr. na WC. Skladá sa z nasledujúcich prvkov: kontrolný modul s alarmom, tlačidlo signálne ťahové, tlačidlo resetovacie, transformátor. Súčasťou dodávky sú rámčeky (1× 2-násobný, 2× 1-násobný). Stlačením tlačidla alebo ťahom za šnúru (dĺžka 2,5 m) sa vyvolá alarm zvonku miestnosti. LED v tlačidle sa rozsvieti ako znamenie, že príde pomoc. Resetovacím tlačidlom sa alarm zruší. Optický/akustický alarm: blikajúce červené svetlo / 2,3 kHz, 78 dB K výstupom kontrolného modulu je možné pripojiť ďalšie prvky systému núdzovej signalizácie. Do kontrolnej slučky je možné tiež doplniť ďalšie signálne tlačidlá, napr. 2TKA002095G1. Napäťový výstup: 15 V AC Bezpotenciálový výstup: reléový prepínač Hĺbka zapustenia: 21,5 mm Vstupné svorky transformátora: skrutkové, max. 4 mm² Ostatné svorky prístrojov: skrutkové, max. 1 mm² Pracovná teplota: +5 °C až +40 °C 230 V AC, 50/60 Hz	alpská biela	3280B-C10001 B 1 2 **3** 4 5 6 7 8	1	
Reflex SI **Reflex SI Linear**	**Modul kontrolný s alarmom** Kontrolný modul s alarmom je prvok zlučujúci v sebe kontrolnú prúdovú slučku, bzučiak a blikajúce signálne svetlo. Slučka je napájaná konštantným prúdom; tým je možné do nej zapájať zapínacie i vypínacie kontakty. Má resetovací vstup, napäťový a bezpotenciálový výstup. Voliteľná funkcia pamäte. Zakončovací rezistor je súčasťou dodávky. Vstavaná hĺbka: 21,5 mm. Skrutkové svorky, max. 1 mm². Typové číslo: FEH 2001. 15 - 28 V AC / 18 - 35 V DC	alpská biela	2TKA002112G1 1 **2** 3 4 **5** 6 7 8	10/1	
Reflex SI **Reflex SI Linear**	**Modul kontrolný s resetovacím tlačidlom** Kontrolný modul s jednou prúdovou slučkou napájanou konštantným prúdom; tým je možné do nej zapájať zapínacie aj vypínacie kontakty. LED v resetovacom tlačidle pri aktivácii bliká. Napäťový a bezpotenciálový výstup. Voliteľné časové oneskorenie a pamäť. Popisový štítok a farebné označovacie pole. Zakončovací rezistor je súčasťou dodávky. Vstavaná hĺbka: 21,5 mm. Skrutkové svorky, max. 1 mm². Typové číslo: FEH 1001. 15 - 28 V AC / 18 - 35 V DC	alpská biela	2TKA002107G1 1 **2** 3 4 **5** 6 7 8	10/1	
Reflex SI **Reflex SI Linear**	**Modul kontrolný dvojitý s resetovacími tlačidlami** Kontrolný modul s dvoma nezávislými prúdovými slučkami napájanými konštantným prúdom; tým je možné do nich zapájať zapínacie aj vypínacie kontakty. LED v resetovacích tlačidlách pri aktivácii blikajú. Spoločný napäťový a bezpotenciálový výstup. Voliteľné časové oneskorenie a pamäť. Popisový štítok a farebné označovacie pole. Zakončovací rezistor je súčasťou dodávky. Vstavaná hĺbka: 21,5 mm Skrutkové svorky, max. 1 mm². Typové číslo: FEH 1002 15 - 28 V AC / 18 - 35 V DC	alpská biela	2TKA002110G1 1 **2** 3 4 **5** 6 7 8	10/1	
Reflex SI **Reflex SI Linear**	**Tlačidlo signálne/resetovacie presvetlené** Presvetlené signálne tlačidlo so zapínacím kontaktom. Presvetlenie plní úlohu upokojovacieho svetla. Programovateľná funkcia identifikácie miesta, z ktorého bolo volané. Môže byť použitý aj vo funkcii resetovacieho tlačidla pre kontrolný modul 2TKA002112G1. Miesto na popisový štítok a farebné označovacie pole na ploche tlačidla. Vstavaná hĺbka: 21,5 mm. Skrutkové svorky, max. 1 mm². Typové číslo: FAP 2001. 9,5 - 28 V AC / 9,5 - 35 V DC	alpská biela	2TKA002095G1 1 **2** 3 4 **5** 6 7 8	10/1	

Poznámky:
Rámčeky k prístrojom – pozrite stranu 8.
Schemy zapojenia a ďalšie technické informácie – pozrite kapitolu Technické údaje.

Núdzová signalizácia

Prvky systému núdzovej signalizácie

	Pre prístroje	Názov	Farba	Objedn. kód	Jednot. bal. ks
	Pre dizajn	**Technické údaje**		**Kompletnosť**	
		**Tlačidlo signálne ťahové** Ťahové signálne tlačidlo slúži na aktiváciu alarmu na WC, v kúpeľniach alebo sprchách. Má jedno zapínacie presvetlené tlačidlo na čelnej ploche modulu a jedno zapínacie ťahové tlačidlo so šnúrou s dĺžkou 2,5 m. Programovateľná funkcia identifikácie miesta, z ktorého bolo volané. Vstavaná hĺbka: 21,5 mm	alpská biela	2TKA002098G1	10/1
	Reflex SI **Reflex SI Linear**	Skrutkové svorky, max. 1 mm². Typové číslo: FAP 3002. 9,5 - 28 V AC / 9,5 - 35 V DC		1 **2** 3 4 **5** 6 7 8	
		**Tlačidlo signálne s konektorom** Signálne tlačidlo má jedno zapínacie presvetlené tlačidlo na čelnej ploche modulu a zásuvku na pripojenie šnúrového tlačidla s konektorom Jack 6,3 mm. Programovateľná funkcia identifikácie miesta, z ktorého bolo volané. Vstavaná hĺbka: 21,5 mm	alpská biela	2TKA002103G1	10/1
	Reflex SI **Reflex SI Linear**	Skrutkové svorky, max. 1 mm². Typové číslo: FAP 3011. 9,5 - 28 V AC / 9,5 - 35 V DC		1 **2** 3 4 **5** 6 7 8	
		**Jednotka spínacia adresná** Adresná spínacia jednotka slúži na pripojenie šnúry s privolávacím tlačidlom. Voliteľná funkcia pamäte miesta volania, presvetlený štítok. Popisový štítok so signálnou diódou LED. Vstavaná hĺbka: 21,5 mm Skrutkové svorky, max. 1 mm².	alpská biela	2TKA002102G1	10/1
	Reflex SI **Reflex SI Linear**	Typové číslo: FAP 3010 9,5 - 28 V AC / 9,5 - 35 V DC		1 **2** 3 4 **5** 6 7 8	
	2TKA002103G1 2TKA002102G1	**Ovládač šnúrový koncový** Šnúra je zakončená konektorom Jack 6,3 mm na pripojenie k signálnemu tlačidlu 2TKA002103G1. Po odstránení konektora je možné šnúru pripojiť priamo na svorkovnicu adresnej spínacej jednotky (2TKA002102G1). Dĺžka kábla: 2 m	biela	2TKA002105G1	10/1
		Typové číslo: FAP 9001		1 2 **3** 4 5 6 7 8	
		**Alarm** Akustická a optická signalizácia. Zdrojom červeného blikajúceho svetla sú LED diódy. Kryt tvaru zakrivenej šošovky je dobre viditeľný i zo strany. Modul môže pracovať tiež ako blikajúce svetlo (bzučiak je možné deaktivovať vnútornou prepojkou). Môže byť použitý ako samostatný signalizačný prvok alebo ako súčasť poplachového systému.	alpská biela	2TKA002131G1	10/1
	Reflex SI **Reflex SI Linear**	Vstavaná hĺbka: 21,5 mm. Skrutkové svorky, max. 1 mm². Typové číslo: FIM 1200. 9,5 - 28 V AC / 9,5 - 35 V DC		1 **2** 3 4 **5** 6 7 8	
		**Svetlo signálne** Farba svetla: – červená (typové číslo: FIM 1000) – žltá (typové číslo: FIM 1010) – zelená (typové číslo: FIM 1020) Môže byť použité ako samostatný signalizačný prvok alebo ako súčasť poplachového systému. Vstavaná hĺbka: 21,5 mm	 alpská biela alpská biela alpská biela	 2TKA002120G1 2TKA002123G1 2TKA002125G1	 10/1 10/1 10/1
	Reflex SI **Reflex SI Linear**	Skrutkové svorky, max. 1 mm². 9,5 - 28 V AC / 9,5 - 35 V DC		1 **2** 3 4 **5** 6 7 8	
		**Bzučiak** Bzučiak je akustický poplachový prvok. Kmitočet zvuku je prepínateľný vnútornou prepojkou. Regulátory hlasitosti pre denný a nočný režim. Možnosť zníženia hlasitosti vonkajším bezpotenciálovým kontaktom (nočný režim). Môže byť použitý ako samostatný signalizačný prvok alebo ako súčasť poplachového systému.	alpská biela	2TKA002128G1	10/1
	Reflex SI **Reflex SI Linear**	Vstavaná hĺbka: 21,5 mm. Skrutkové svorky, max. 1 mm². Typové číslo: FIM 1100. 9,5 - 28 V AC / 9,5 - 35 V DC		1 **2** 3 4 **5** 6 7 8	

Poznámky:
Rámčeky k prístrojom – pozrite stranu 8.
Schemy zapojenia a ďalšie technické informácie – pozrite kapitolu Technické údaje.

Núdzová signalizácia

Prvky systému núdzovej signalizácie • Príslušenstvo

Pre prístroje	Názov	Farba	Objedn. kód	Jednot. bal. ks	
Pre dizajn	**Technické údaje**		**Kompletnosť**		
	Panel signalizačný Signalizačné LED diódy v troch radoch, je možné ich použiť na signalizáciu 3 alebo 6 samostatných napäťových vstupov. Tri popisové polia, spoločný napäťový výstup. Vstavaná hĺbka: 21,5 mm Skrutkové svorky, max. 1 mm².	alpská biela	2TKA002136G1	10/1	
Reflex SI **Reflex SI Linear**	Typové číslo: FIM 1300 12 - 24 V AC/DC		1 **2** 3 4 **5** 6 7 8		
2TKA002112G1 2TKA002107G1 2TKA002110G1	**Relé pomocné** Pre spínanie väčších záťaží, napr. pri požiadavke na pripojenie externej signalizácie ku kontrolnému modulu. Cievka sa ovláda bezpotenciálovým kontaktom, nie je teda potrebný pomocný zdroj malého napätia. Bezpečné oddelenie malého a nízkeho napätia. Vstavaná hĺbka: 21,5 mm Skrutkové svorky: max. 4 mm² pre prívod 230 V AC, max. 1 mm² pre ovládanie Zaťaženie: 10 A / 230 V AC, max. 300 V·A pre žiarivky	alpská biela	2TKA002152G1	10/1	
Reflex SI **Reflex SI Linear**	Typové číslo: FIR 1000 230 V AC		1 **2** 3 4 **5** 6 7 8		
	Transformátor Transformátor 230/15 V, 2 V·A, na zabudovanie do inštalačnej krabice. Slúži ako napájací zdroj pre moduly núdzovej signalizácie. Výstupy transformátorov nie je dovolené prepájať. Vstavaná hĺbka: 21,5 mm Vstupné svorky: skrutkové, max. 4 mm² Výstupné svorky: skrutkové, max. 1 mm²	alpská biela	2TKA002168G1	10/1	
Reflex SI **Reflex SI Linear**	Typové číslo: FLM 1000 230 V AC		1 **2** 3 4 **5** 6 7 8		
	Zdroj napájací 2 500 mA, SELV, radový Na centrálne napájanie prvkov núdzového systému. Menovité napätie: 230 V AC +10 % / –15 % Menovitý kmitočet: 50 až 60 Hz Výstupné napätie: 24 V DC ±1 % Menovitý prúd: 2 500 mA Stupeň krytia: IP 20 Rozsah pracovných teplôt: –5 °C až +45 °C Šírka: 4 M Typové číslo: CP-D 24/2.5		2CDG120037R0011 1 2 **3** 4 5 6 7 8	1	
	Rámček pre elektroinštalačné prístroje pre vodorovnú i zvislú montáž 1-násobný 2-násobný 3-násobný 4-násobný 5-násobný	 alpská biela alpská biela alpská biela alpská biela alpská biela	 2CKA001725A0928 2CKA001725A0936 2CKA001725A0944 2CKA001725A0951 2CKA001725A0969	 10/1 10/1 10/1 10/1 10/1	
Reflex SI	Typové číslo: 251x-214		1 2 3 4 **5** 6 7 8		
	Krabica inštalačná nástenná – jednonásobná (typové číslo: 1701-214) – dvojnásobná (typové číslo: 1702-214) – trojnásobná (typové číslo: 1800-214) Výška krabice: 42 mm	alpská biela alpská biela alpská biela	2CKA001799A0295 2CKA001799A0345 2CKA001799A0394	10/1 10/1 1	
Reflex SI **Reflex SI Linear**	Rozstup stredov jednotlivých krabíc: 71 mm Súčasťou dodávky sú skrutky na upevnenie prístroja.		1 2 3 4 5 6 **7** 8		

Poznámky:
1 M = cca 18 mm
Ďalšie možnosti rámčekov k prístrojom – pozrite kapitolu Elektroinštalačné prístroje pre rozvody v zdravotníctve.
Schemy zapojenia a ďalšie technické informácie – pozrite kapitolu Technické údaje.

36

Technické údaje

Technické údaje

Použité značky a symboly	5
Klasifikácia rôznych stupňov ochrany podľa STN EN 60529	5
Spínače	6
Classic	11
Swing®, Swing®L	11
basic55®	13
Zenit	14
Tango®	15
Levit®, Levit®M	18
Neo®, Neo® Tech	20
Element®	21
Time®, Time® Arbo	23
Decento®	26
future® linear	27
solo®, solo® carat	27
Busch-axcent®	27
Reflex SI	27
Reflex SI Linear	27
Rozmery rámčekov dizajnových radov	28
Zásuvky s ochranou pred prepätím	29
Anténne zásuvky	30
Telefónne zásuvky	31
Zásuvky ISDN	31
Dátové zásuvky	32
Nosné masky pre dátové zásuvky	34
Termostaty	37
Časové spínače	38
Stmievače	39
Stmievače pre radovú montáž	40
Automatické spínače	41
Snímače pohybu BasicLINE	47
Snímače prítomnosti flex	48
Domoví strážcovia	49
Bezdrôtové diaľkové ovládanie rádiofrekvenčným signálom (RF)	53
Chytré ovládače Bluetooth Low Energy (BLE)	56
Žalúziové spínače	57
AudioWorld	58
Hlásiče dymu	59
Snímač kvality vzduchu	60
Bezpečnostné zásuvky FI-DOS s prúdovým chráničom	60
Spínače a zásuvky IP 44 zapustené	62
Spínače a zásuvky IP 44 až IP 66 nástenné	64
Špeciálne zásuvky a vidlice podľa STN 35 4517	67
Profil 45	68
Odpínače ONE20 a spínače Pressto	69
Ostatné prístroje	69
Úložný materiál	70
Elektroinštalačné prístroje pre rozvody v zdravotníctve	71
Prvky systému núdzovej signalizácie	73

Technické údaje

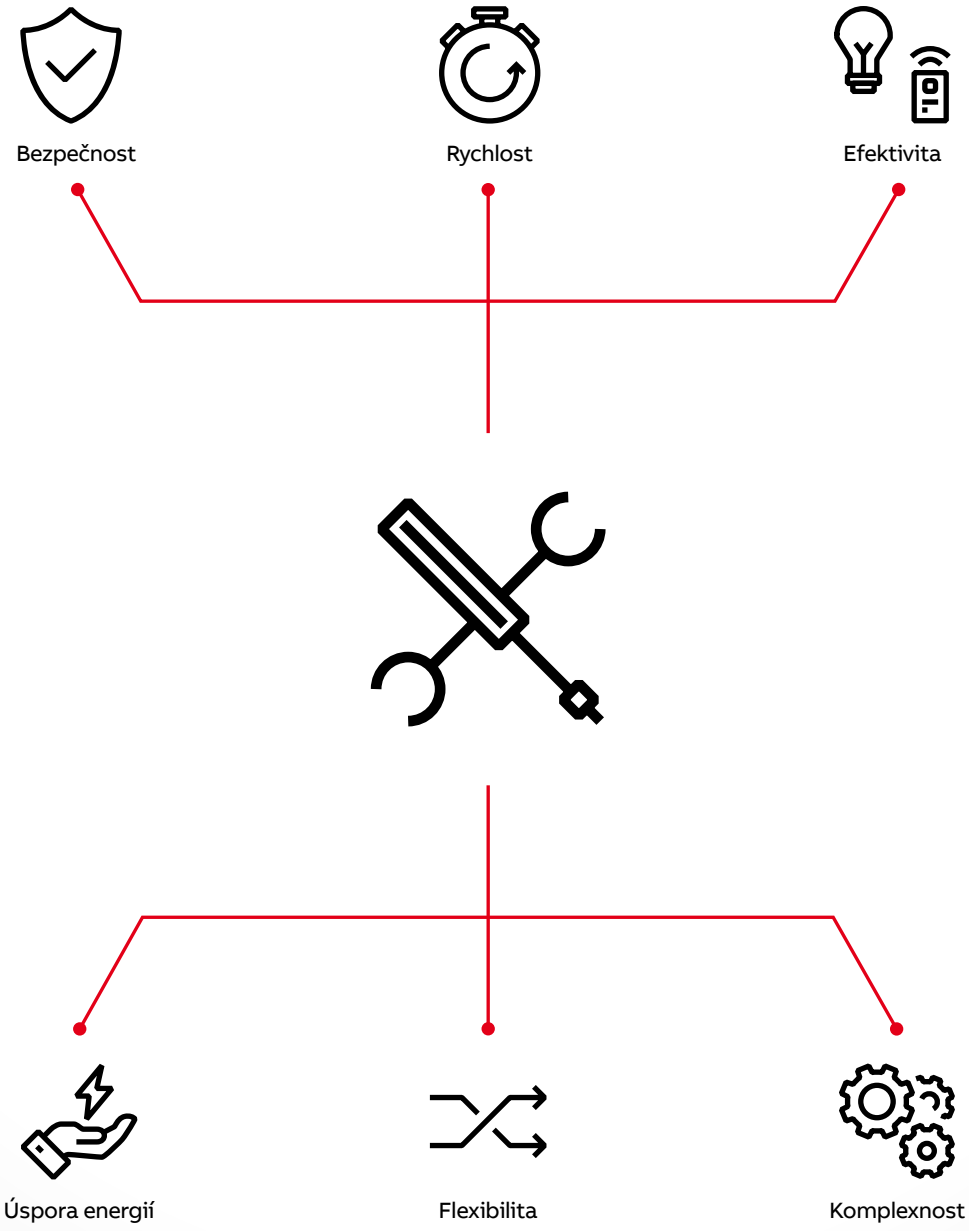

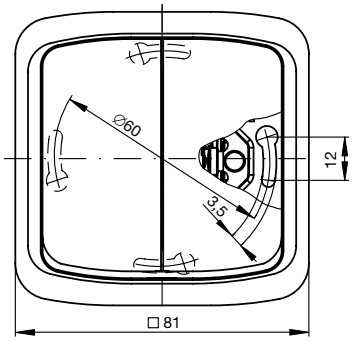
Ø60
12
3,5
□ 81

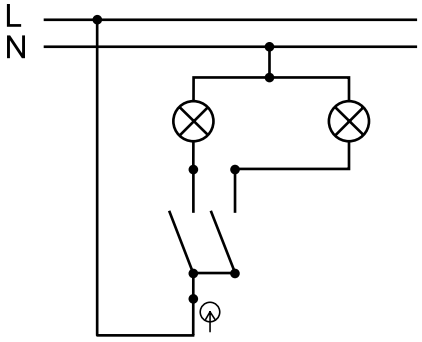
L
N

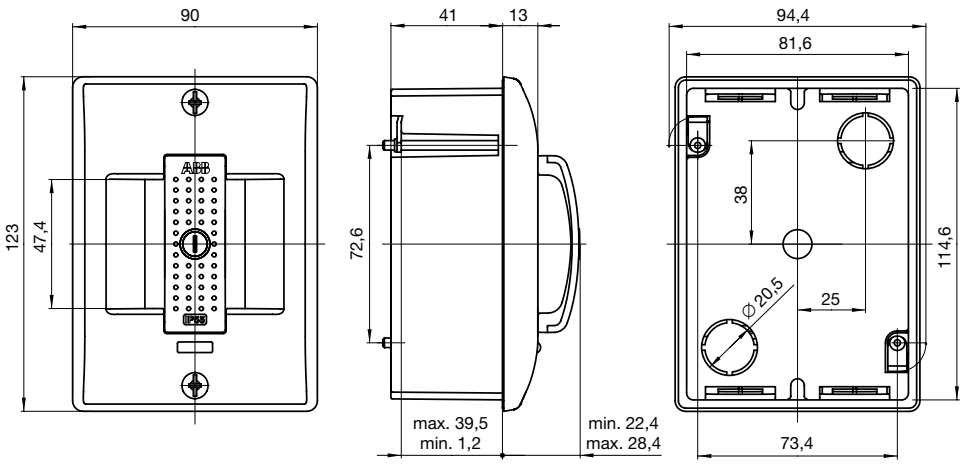
90
123
47,4
41
13
72,6
max. 39,5
min. 1,2
min. 22,4
max. 28,4
94,4
81,6
38
114,6
Ø 20,5
25
73,4

Technické údaje

Použité značky a symboly

Značka/symbol	Význam
AC	Striedavý prúd
DC	Jednosmerný prúd
P, L	Svorky prístroja pre fázový vodič (farba čierna, hnedá)
N	Svorky pre stredný vodič (farba svetlomodrá)
PE	Svorky pre ochranný vodič (farba zelená/žltá)
A	Ampér (iné prúdy)
AX	Ampér (prúd žiarivky)
K	Kelvin (rozdiel teplôt, absolútna teplota)
M	Šírka jedného modulu pri prístrojoch pre radovú montáž (cca 18 mm)
mn	Malé napätie, malonapěťový
V	Volt
V·A	Voltampér (všeobecná záťaž)
W	Watt (ohmická záťaž)
I, ZAP, ON	Poloha „zapnuté“ – zapnutie
O, VYP, OFF	Poloha „vypnuté“ – vypnutie
⊙	Poloha „vypnuté“, „zapnuté“ (pri ovládačoch)
IK xx	Stupeň mechanickej ochrany podľa STN EN 50102
IP xx	Stupeň ochrany pred vniknutím pevných cudzích telies a vody podľa STN EN 60 529
So	Orientačné osvetlenie (indikuje vypnutý stav spotřebiča)
S	Signalizačné osvetlenie (indikuje zapnutý stav spotřebiča)
Cat. 3, 5e, 6	Prenosové kategórie v oznamovacej technike
RF	Rádiofrekvenčný
RJ	Systém prepájania v oznamovacej technike
RJ 12-6	6-pólový konektor / zásuvka typu Modular-Jack
RJ 45-8	8-pólový konektor / zásuvka typu Modular-Jack
STP, UTP	Tienený, netienený krútený pár vodičov

Značka/symbol	Význam
LED	Svietivá dióda (LED dióda)
LEDi	Stmievateľná LED žiarovka
	Žiarovka na 230 V AC
	Halogénová žiarovka na 230 V AC
(L)	Konvenčný (vinutý) transformátor pre žiarovky (halogénové, LEDi) na nízke napätie
(C, LC)	Elektronický transformátor pre žiarovky (halogénové, LEDi) na nízke napätie
	Žiarivková záťaž
DALI, DALI-2	Protokol pre digitálne spínanie a stmievanie svietidiel
0 - 10 V	Rozhranie pre analógové ovládanie premenným napätím
1 - 10 V	Rozhranie pre analógové ovládanie premenným odporom
Ⓜ	Motorová záťaž
AC-1	Ohmická záťaž
AC-3	Motory s kotvou nakrátko – spúšťanie a vypínanie v chode
AC-22A	Spínanie zmiešaných odporových a induktívnych záťaží, vrátane mierneho preťaženia
AC-23A	Spínanie motorových alebo iných vysoko induktívnych záťaží
1 2 3 **4** **5** 6 7 8	Kód na zostavovanie kompletných prístrojov – pozrite stranu 15
r	Označenie prístrojov s bezskrutkovými svorkami na montáž tuhých lankových vodičov (platí len pre zásuvky, spínače sa takto neoznačujú)
N	Novinka
V	Výbeh – v období po 1. 3. 2024 už materiál nemusí byť dostupný.

Klasifikácia rôznych stupňov ochrany podľa STN EN 60529

Stupeň ochrany pred dotykom nebezpečných častí a pred vniknutím pevných cudzích telies

1. číslica kódu	Význam	Skoršie označenie
0x	Žiadna ochrana	–
1x	Ochrana proti telesám s priemerom 50 mm a väčším	–
2x	Ochrana proti telesám s priemerom 12,5 mm a väčším	–
3x	Ochrana proti telesám s priemerom 2,5 mm a väčším	–
4x	Ochrana proti telesám s priemerom 1 mm a väčším	–
5x	Ochrana zhodná so 4x, ochrana pred prachom	
6x	Ochrana zhodná so 4x, prachotesné	

Stupeň ochrany proti vniknutiu vody

2. číslica kódu	Význam	Grafický symbol
x0	Žiadna ochrana	–
x1	Ochrana proti zvisle padajúcim vodným kvapkám	
x2	Ochrana zhodná s x1, sklon krytu pod uhlom max. 15° (od zvislej osi)	–
x3	Ochrana proti kropení vodou (dažďom) pod uhlom max. 60° (od zvislej osi)	
x4	Ochrana proti striekajúcej vode z akéhokoľvek ľubovoľného smeru	
x5	Ochrana proti tryskajúcej vode z akéhokoľvek ľubovoľného smeru	
x6	Ochrana proti intenzívne tryskajúcej vode z akéhokoľvek ľubovoľného smeru	–
x7	Ochrana proti účinkom dočasného ponorenia do vody	.. m
x8	Ochrana proti účinkom trvalého ponorenia do vody	
x9	Ochrana proti striekajúcej vysokotlakovej horúcej vode	

Poznámky:

Technické údaje
Spínače

Spínač nn 3521, 3559, 3558, 3557 3553

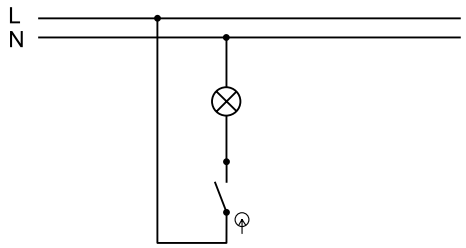

Radenie 1

Spínač nn 3521, 3559, 3558, 3557

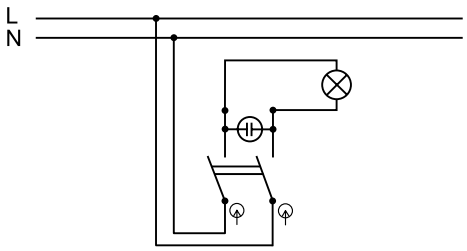

Radenie 2S

Spínač nn 3521, 3559, 3558, 3557 3553

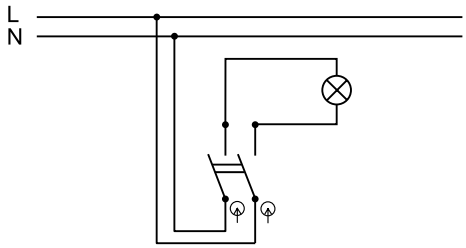

Radenie 2

Spínač nn 3521, 3559, 3558, 3557 3553

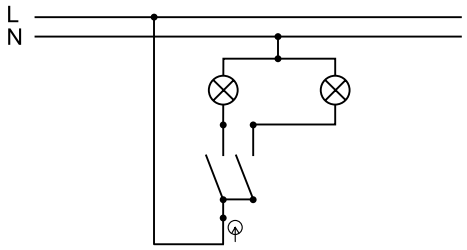

Radenie 5

Spínač nn 3521, 3559, 3558, 3557 3553

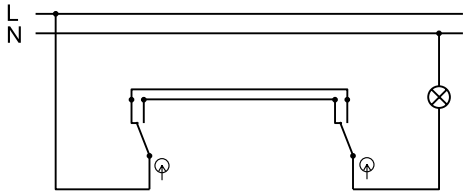

Radenie 6 6

Spínač nn 3521, 3559, 3558, 3557 3553

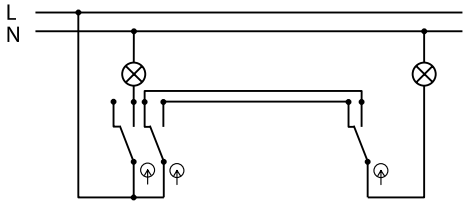

Radenie 6+1 (použiť 6+6) 6

Spínač nn 3521, 3559, 3558, 3557 3553

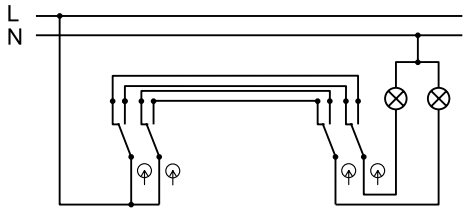

Radenie 6+6 6+6

Spínač nn 3521, 3559, 3558, 3557 3553

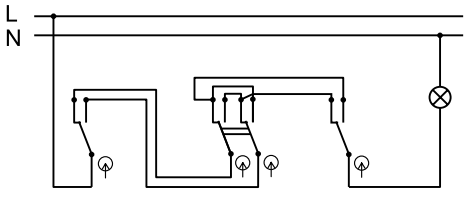

Radenie 6 7 6

Poznámky:
S signalizačné osvetlenie tlejivkou (indikuje zapnutý stav spotrebiča)

Technické údaje
Spínače

Spínač nn 3521, 3559, 3558, 3553

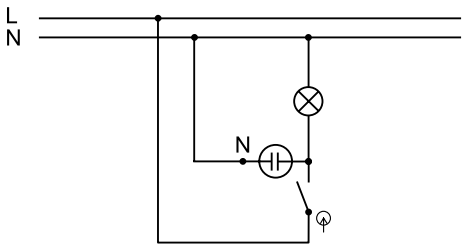

Radenie 1S

Spínač nn 3521, 3559, 3558, 3557
3553

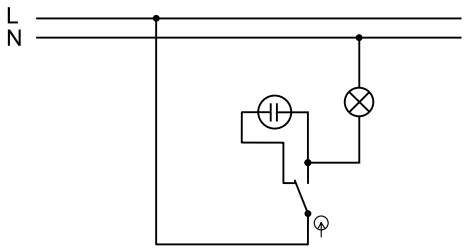

Radenie 6So

Spínač nn 3521, 3559, 3558, 3557
3553

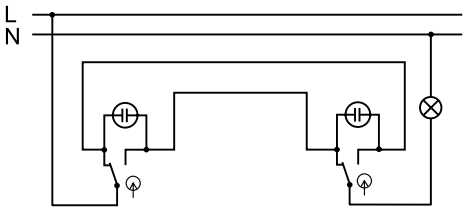

Radenie 6So 6So

Spínač nn 3559-A25345
Ovládanie svietidla s elektronickým predradníkom z jedného miesta (zamedzenie blikaniu) 3558-A25342
3521B-A25346..

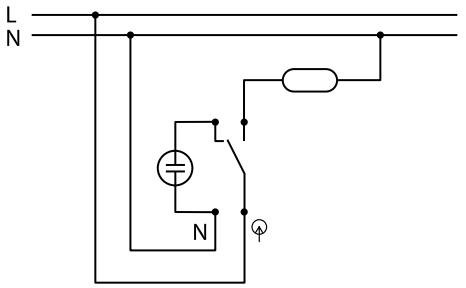

Radenie 1So (se svorkou N)

Ovládač nn 3559-A91345
3558-A91342
3557G-.91342
3521B-A91345..

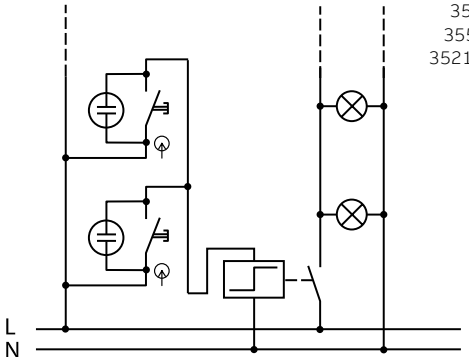

Radenie 1/0So impulzné relé [61)]

Ovládač nn 3559-A86345
3521B-A86346..

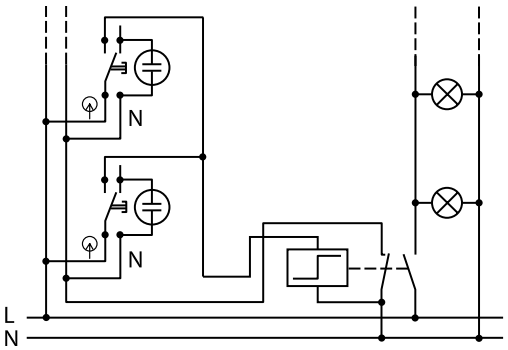

Radenie 1/0So impulzné relé

Ovládač nn 3559-A86345

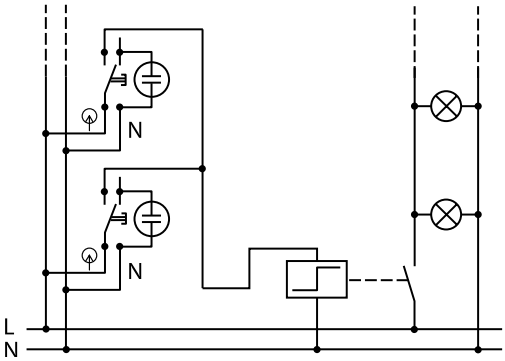

Radenie 1/0So impulzné relé

Ovládač nn 3559-A86345

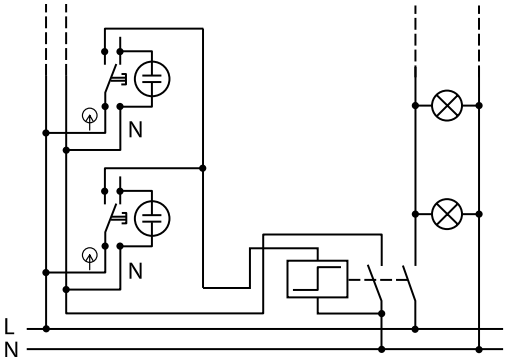

Radenie 1/0S impulzné relé

Poznámky:
[61)] Použitie tlejiviek alebo LED musí byť dovolené výrobcom impulzného relé. Je nutné sa riadiť presne informáciami v návodoch výrobcov impulzného relé.
So orientačné osvetlenie tlejivkou (indikuje vypnutý stav spotrebiča)
S signalizačné osvetlenie tlejivkou (indikuje zapnutý stav spotrebiča)

Technické údaje
Spínače

Ovládač nn dvojitý — 3559-A87345, 3558-A87340, 3557G-A87340, 3521B-A87345..

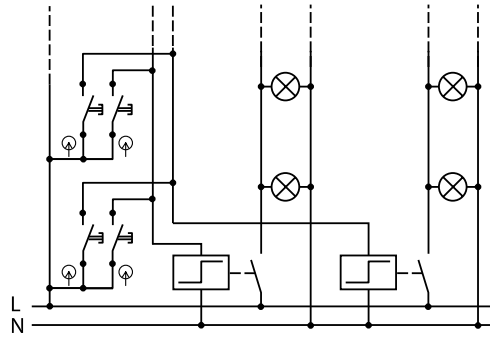

Radenie	1/0+1/0	impulzné relé

Ovládač nn — 3559-A86345, 3251B-A86346..

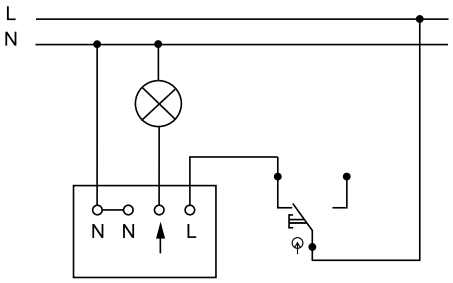

Radenie	3299U-A00006	6/0

Spínač nn — 3559-A53345

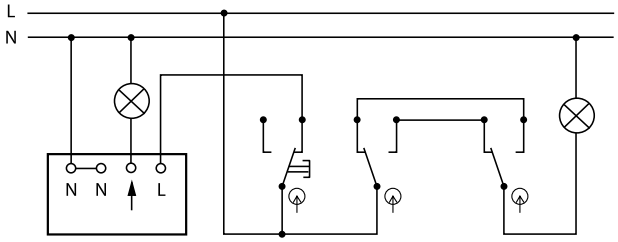

Radenie	3299U-A00006	6+6/0	6

Spínač nn trojnásobný — 2TKA000153G1

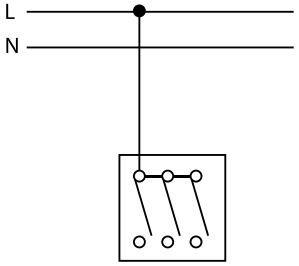

Spínač nn kartový — 3559-A92445, 2CKA001012A1713

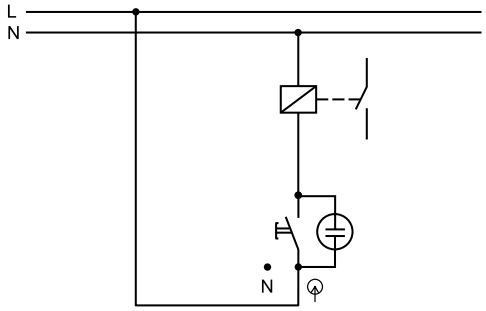

Radenie	1/0So

Spínač nn trojpólový — 1011-0-0816 CZ

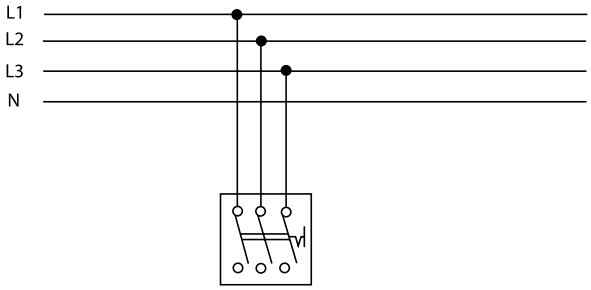

Radenie	3

Spínač otočný trojstupňový, s nulovou polohou — 2CKA001101A0918

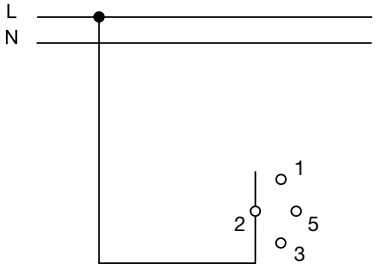

Spínač nn trojpólový s inštalačnou krabicou — 3425A-0344

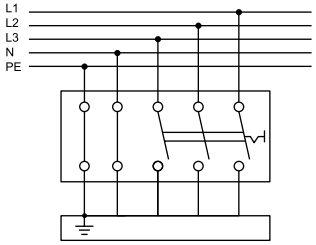

Radenie	3

Poznámky:
So orientačné osvetlenie tlejivkou (indikuje vypnutý stav spotrebiča)

Technické údaje
Spínače

Spínač jednopólový **Zenit**

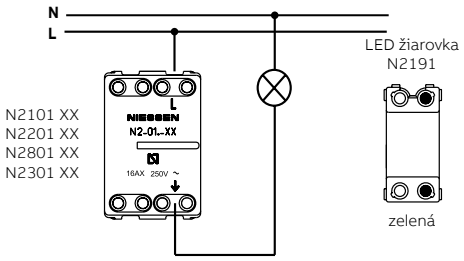

Voliteľné: orientačné svetlo

Spínač so signálkou **Zenit**

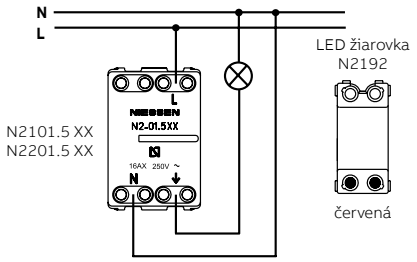

Prepínač striedavý **Zenit**

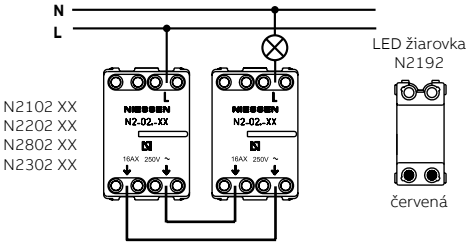

Voliteľné: orientačné svetlo

Prepínač so signálkou **Zenit**

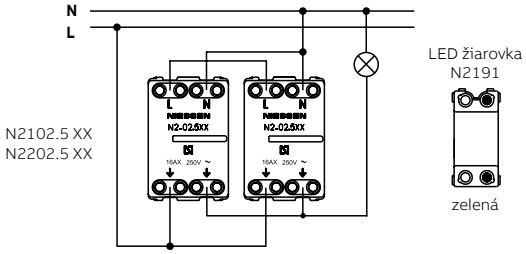

Prepínač dvojpólový **Zenit**

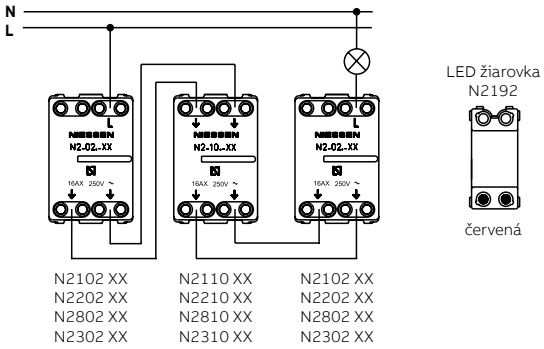

Voliteľné: orientačné svetlo

Prepínač striedavý **Zenit**

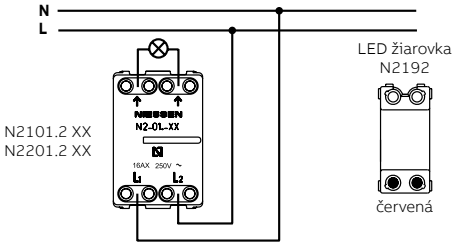

Voliteľné: orientačné svetlo

Poznámky:

Technické údaje
Spínače

Ovládače zapínacie **Zenit**

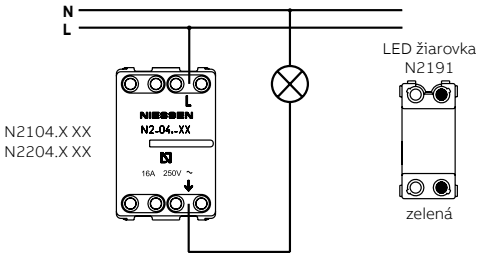

Ovládače zapínacie **Zenit**
S orientačným svetlom alebo signálkou

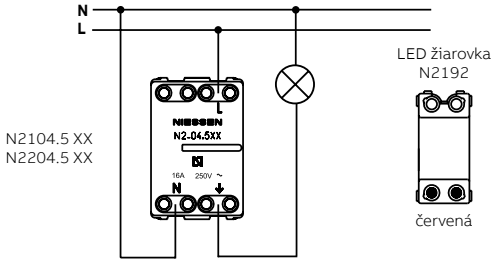

Voliteľné: orientačné svetlo

Ovládač zapínací bzučiaka/zvončeka **Zenit**
S orientačným svetlom

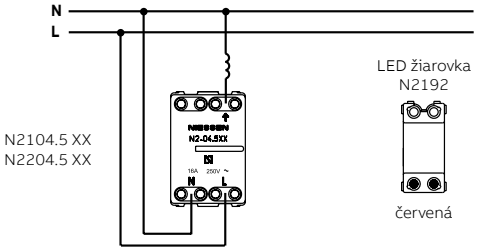

Ovládač zapínací pre relé **Zenit**
S orientačným svetlom

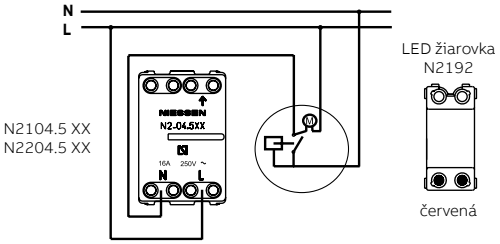

Kartový spínač **Zenit**
S orientačným svetlom alebo signálkou

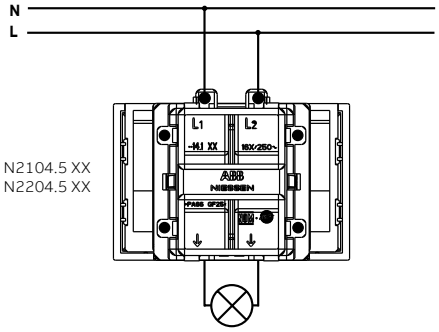

Ovládač žalúziový **Zenit**

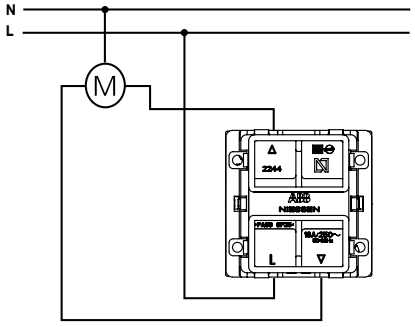

Poznámky:

Technické údaje
Classic • Swing®, Swing®L

Spínač nn kompletný

Classic
3553-..289

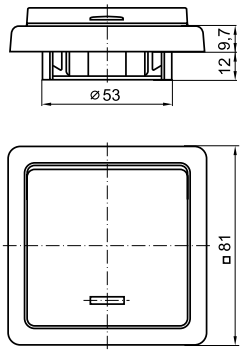

Spínač automatický so snímačom pohybu kompletný

Classic
3299C-C.2100

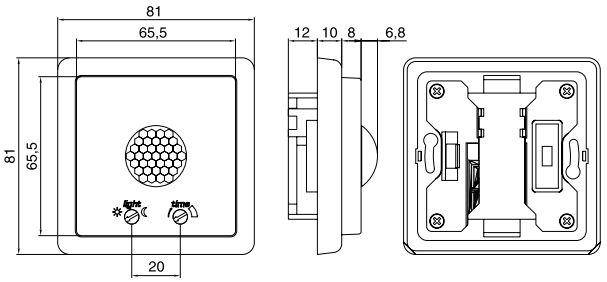

Zásuvka nn kompletná

Classic
5517-2389
* 5597-2389

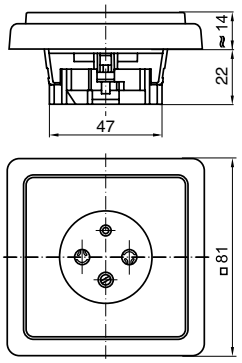

* Hĺbka prístroja s ochranou pred prepätím je cca 34 mm.

Zásuvka nn dvojnásobná polozapustená kompletná

Classic
5512-2249

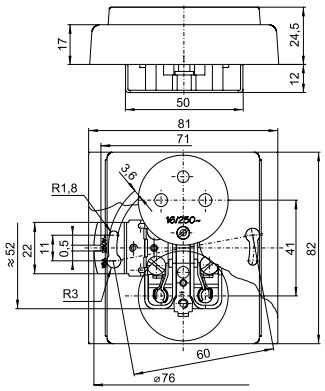

Zásuvka nn dvojnásobná kompletná

Classic
5512C-2349
* 5592C-2349

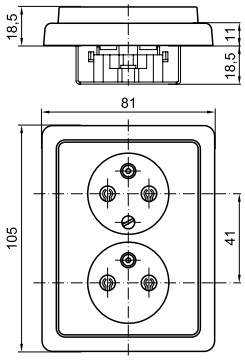

* Hĺbka prístroja s ochranou pred prepätím je cca 30 mm.

Rámček jednonásobný

Classic
3901C-B10

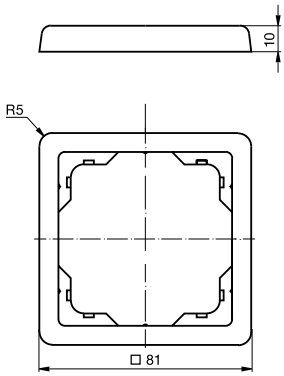

Spínač nn

Swing®, Swing®L
3557G

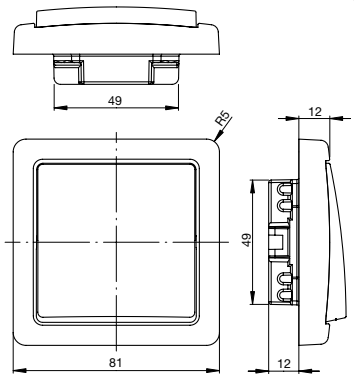

Prístroj s krytom a rámčekom Swing®.

Termostat priestorový s otočným ovládačom

Swing®, Swing®L
3292G-A00300

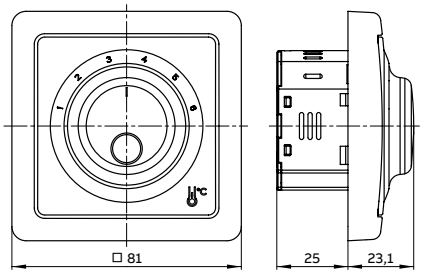

Prístroj s krytom a rámčekom Swing®.

Poznámky:

Technické údaje
Swing®, Swing®L

Termostat univerzálny s otočným ovládaním

Swing®, Swing®L
3292G-A10101

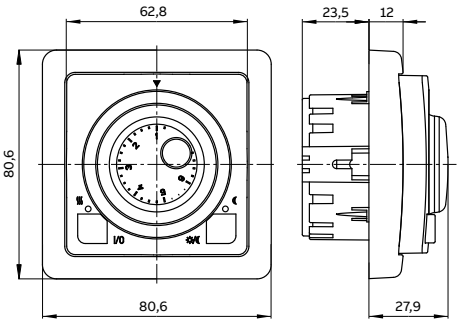

Ovládacia jednotka so spínacím prístrojom a rámčekom Swing®.

Spínač automatický so snímačom pohybu

Swing®, Swing®L
3299G-A02180

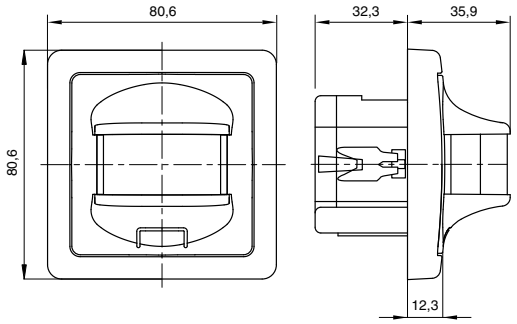

Prístroj s krytom a rámčekom Swing®.

Kryt zaslepovací

Swing®, Swing®L
3902G-A00001

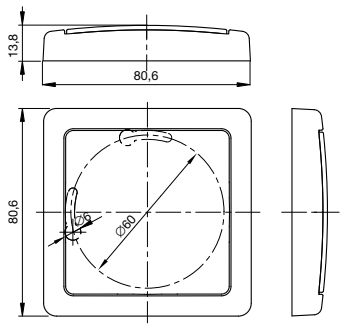

Prístroj s krytom a rámčekom Swing®.

Zásuvka nn

Swing®, Swing®L
6619G-A06357

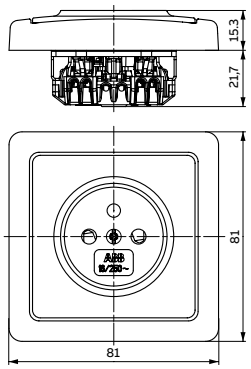

Prístroj s krytom a rámčekom Swing®.

Zásuvka nn

Swing®, Swing®L
5518G-A023.9
* 5598G-A02349

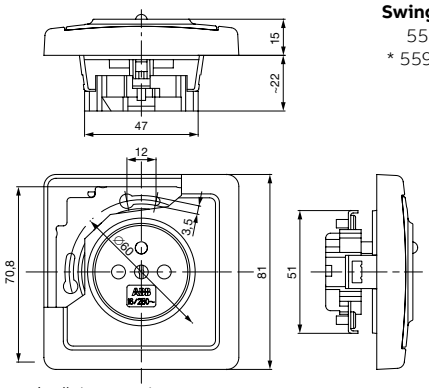

Prístroj s krytom a rámčekom Swing®.
* Hĺbka prístroja s ochranou pred prepätím je cca 33,5 mm.

Zásuvka bezpečnostná
so vstavaným prúdovým chráničom

Swing®, Swing®L
5526G-A02369

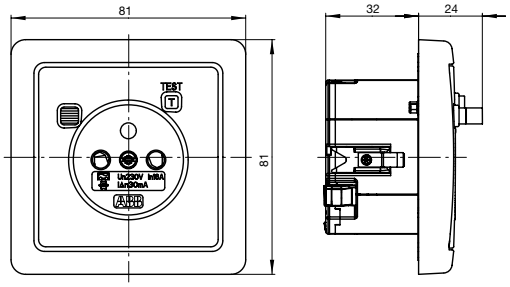

Prístroj s krytom a rámčekom Swing®.

Zásuvka nn dvojnásobná
kompletná

Swing®
5512G-C02349
* 5592G-C02349

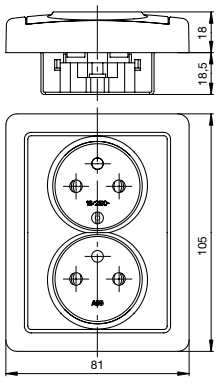

* Hĺbka prístroja s ochranou pred prepätím je cca 30,5 mm.

Zásuvka nn dvojnásobná polozapustená
kompletná

Swing®
5512G-C02249

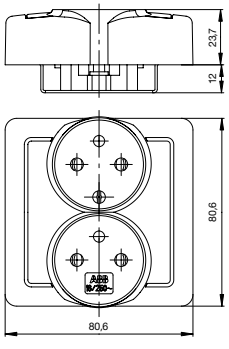

Poznámky:

Technické údaje
Swing®, Swing®L • basic55®

Zásuvka nn dvojnásobná kompletná

Swing®L
5513J-C02357
* 5593J-C02357

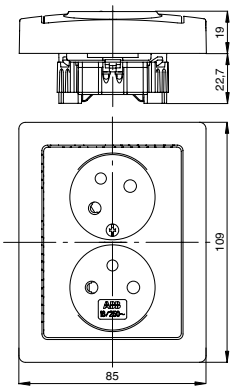

* Hĺbka prístroja s ochranou pred prepätím je cca 32 mm.

Zásuvka nn dvojnásobná polozapustěná kompletná

Swing®L
5512J-C02259

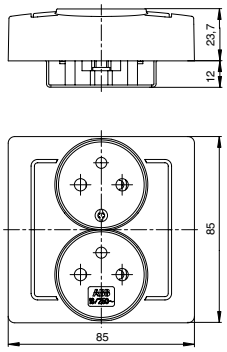

Rámček jednonásobný

Swing®
3901G-A00010

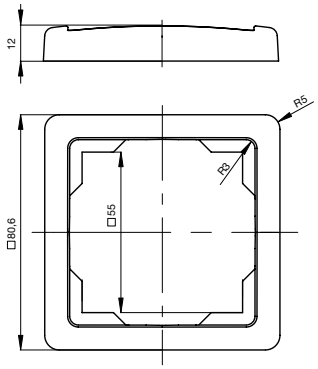

Rozmery viacnásobných rámčekov – pozrite tabuľku na strane 28.

Rámček jednonásobný

Swing®L
3901J-A00010

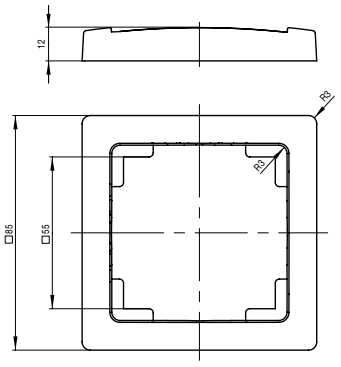

Rozmery viacnásobných rámčekov – pozrite tabuľku na strane 28.

Spínač nn

basic55®
3521

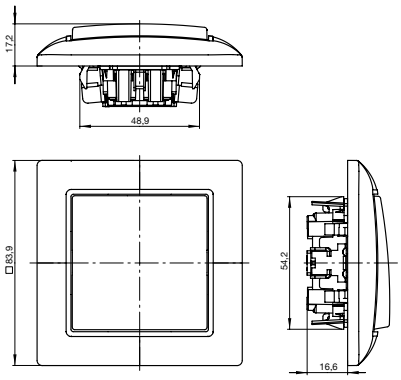

Prístroj 3521 s krytom a rámčekom.

Zásuvka nn

basic55®
5521B-A023479.
5521B-A023579.
* 5599B-A023579.

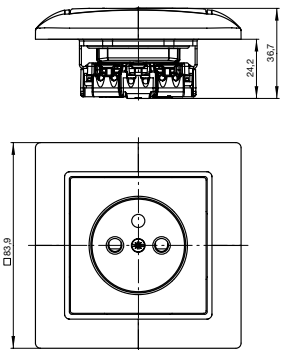

Prístroj s krytom a rámčekom.
* Hĺbka prístroja s ochranou pred prepätím je cca 32,5 mm.

Zásuvka nn dvojnásobná kompletná

basic55®
5513B-C023579.
* 5593A-C023579.

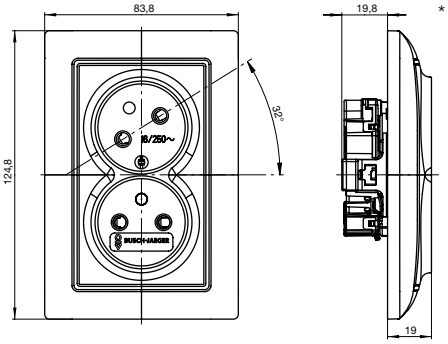

* Hĺbka prístroja s ochranou pred prepätím je cca 32 mm.

Rámček jednonásobný

basic55®
2511-9x-507

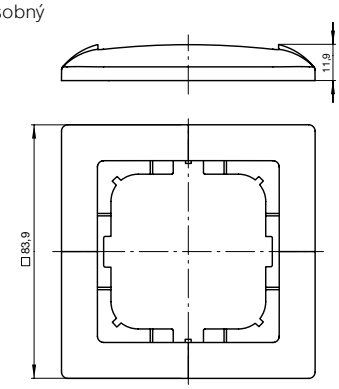

Rozmery viacnásobných rámčekov – pozrite tabuľku na strane 28.

Poznámky:

Technické údaje
Zenit

Montážny rámik pre krabicu EU

Zenit
2CLA227190N1001
2CLA227192N1001

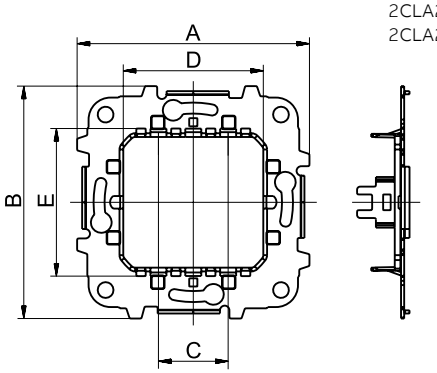

Rozmery viacnásobných rámčekov – pozrite tabuľku na tejto strane.

Montážny rámik pre krabicu EU s rozperkami

Zenit
2CLA227191N1001
2CLA227193N1001

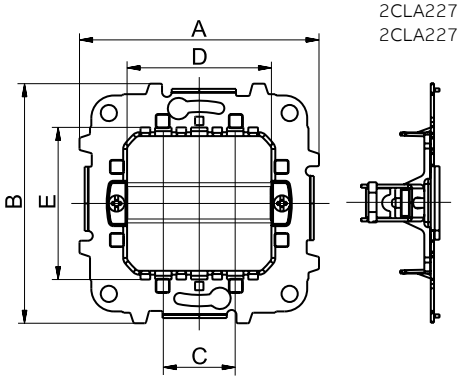

Rozmery viacnásobných rámčekov – pozrite tabuľku na tejto strane.

Rámček jednonásobný

Zenit

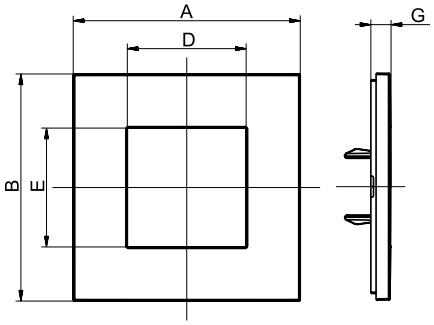

Rozmery viacnásobných rámčekov – pozrite tabuľku na tejto strane.

Rámček dvojnásobný

Zenit

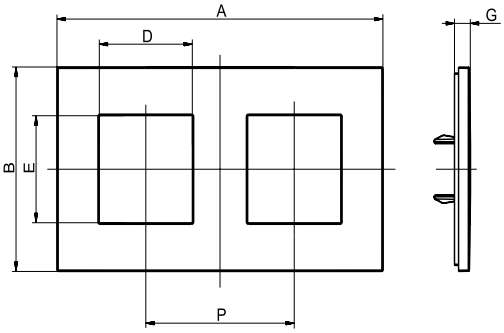

Rozmery ďalších viacnásobných rámčekov – pozrite tabuľku na tejto strane.

Rozmery viacnásobných rámčekov Zenit (rozmery sú uvedené v mm)

Typ	Objednací kód	A	B	C	D	E	G	Rozostup osí otvorov
Rámčeky 1 až 5-násobné (pre krabice s rozstupom skrutiek 60 mm)	N2171 / N2171.1 / N2271 / N2271.1	85	85	-	22,4	44,6	7,5	-
	*N2271	90	90	-	22,4	44,6	8	-
	Z2271.1	86	86	-	44,6	44,6	4,2	-
	*Z2271.1	86	86	-	44,6	44,6	4,4	-
	N2272 / N2272.1	156	85	-	44,6	44,6	7,5	71
	*N2272	161	90	-	44,6	44,6	8	71
	N2273 / N2273.1	227	85	-	44,6	44,6	7,5	71
	*N2273	232	90	-	44,6	44,6	8	71
	N2274 / N2274.1	298	85	-	44,6	44,6	7,5	71
	*N2274	303	90	-	44,6	44,6	8	71
	N2275	369	85	-	44,6	44,6	7,5	71
Montážné rámiky	N2271.9 / N2271.9 G	74	74	22,2	44,6	47	-	-
	Z2271.91	74	74	22,2	44,6	44,6	-	-
	N2272.9	145	70,8	22,2	44,6	47	-	71
	N2273.9	216	70,8	22,2	44,6	44,6	-	71
Montážne krabice	N2991.1 BL	62	68	47	44,6	44,6	8,5	-
	8591 BL	86	86	44,2	58	58	-	-
	8592 BL	157	86	44,2	58	129	-	-
	8593 BL	228	86	44,2	58	200	-	-
Rámy pre kovové a plastové profily	N2671	32	68	46,5	22,4	44,6	8,5	-
	N2671.2	32	126	46,5	22,4	44,6	8,5	-
	N2672	62	68	46,5	44,6	44,6	8,5	-
Adaptér na DIN lištu	2692 BL	53,5	56	58,5	-	-	-	-

***** Ušľachtilé materiály

Poznámky:

Technické údaje
Tango®

Spínač nn

Tango®
3559

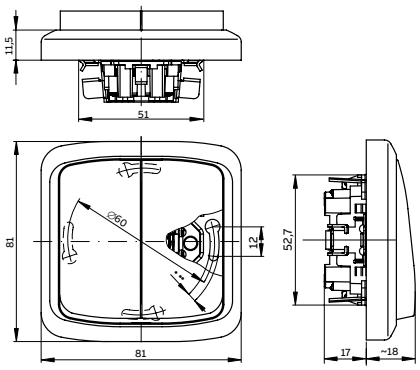

Prístroj 3559 s krytom a rámčekom.
Prístroj 3559-A52345 má vstavanú hĺbku 25 mm.

Spínač nn

Tango®
3558

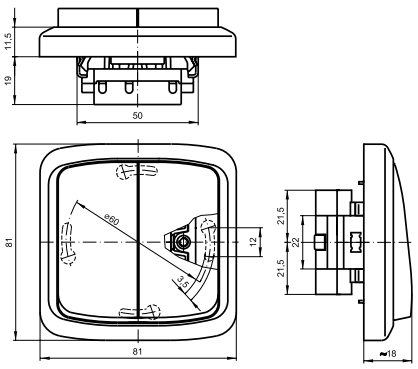

Prístroj 3558 s krytom a rámčekom.

Spínač kartový

Tango®
3559-A92445

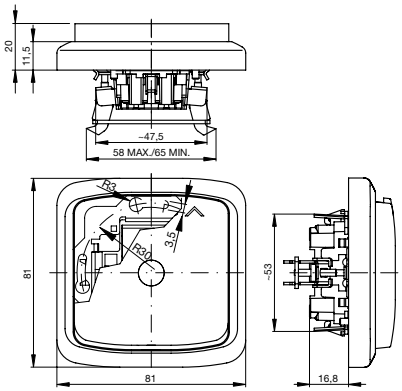

Prístroj 3559 s krytom a rámčekom.

Termostat priestorový s otočným ovládačom

Tango®
3292A-A00300

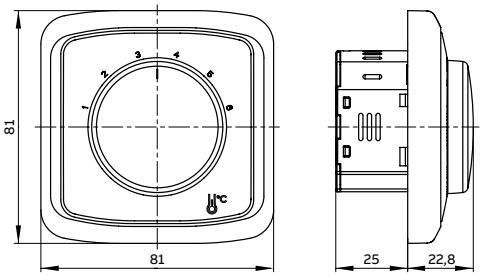

Prístroj s krytom a rámčekom.

Termostat univerzálny s otočným ovládaním

Tango®
3292A-A10101

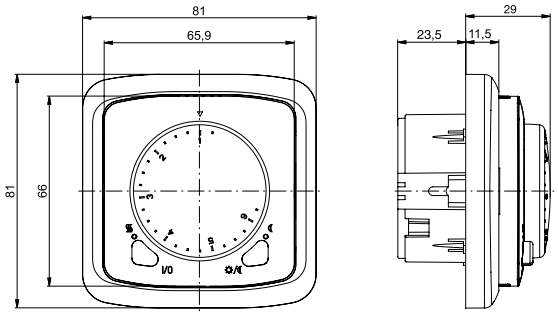

Ovládacia jednotka so spínacím prístrojom a rámčekom.

Hodiny spínacie programovateľné
Termostat univerzálny programovateľný

Tango®
3292A-A.0301

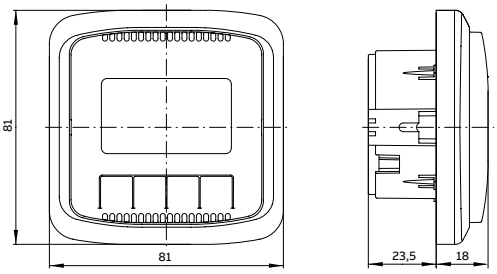

Ovládacia jednotka so spínacím prístrojom a rámčekom.

Stmievač s otočným ovládaním

Tango®

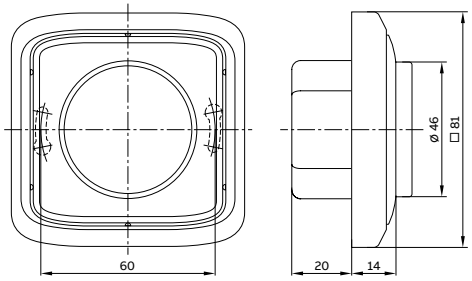

Prístroj s krytom a rámčekom.

Spínač automatický so snímačom pohybu

Tango®
3299A-A02100

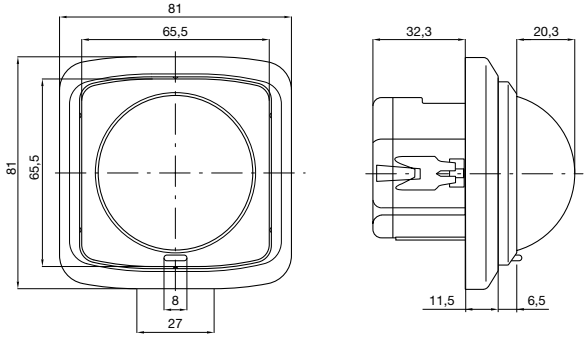

Prístroj s krytom a rámčekom.

Poznámky:

Technické údaje
Tango®

Spínač automatický so snímačom pohybu

Tango®
3299A-A02180

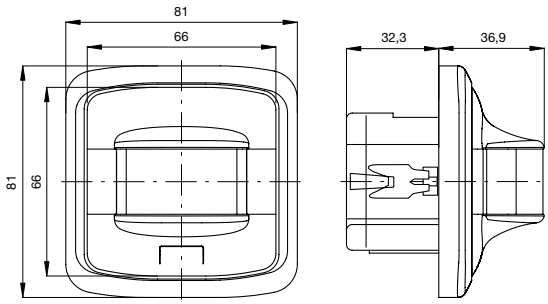

Prístroj s krytom a rámčekom.

Svorkovnica s krytom

Tango®
3938A-A106

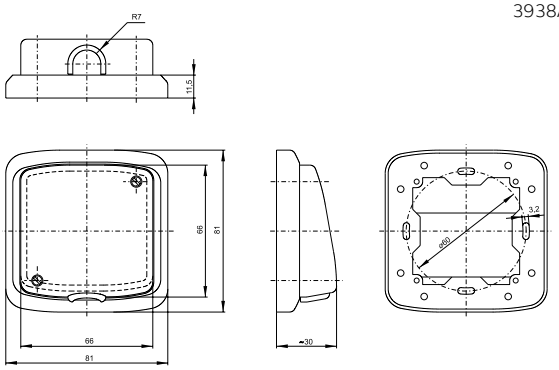

Svorkovnica s krytom a rámčekom.

Kryt zaslepovací

Tango®
3902A-A001

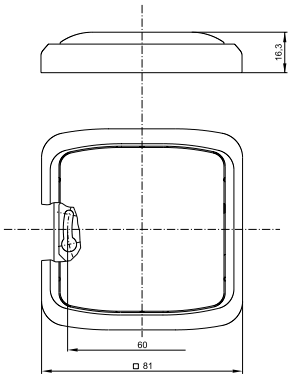

Kryt s rámčekom.

Zásuvka centrálneho vysávania

Tango®
5530A-A67107

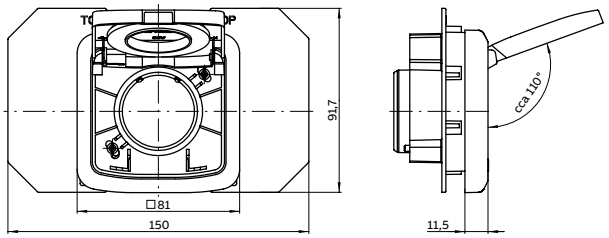

Zásuvka s krytom a rámčekom.

Zásuvka nn

Tango®
6619A-A06357
* 6699A-A06357
** 6689A-A06357

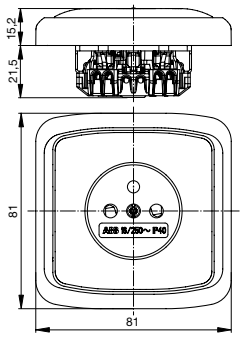

Prístroj s krytom a rámčekom.
Hĺbka prístroja s ochranou pred prepätím je cca *33,5 mm/**36 mm.

Zásuvka nn s viečkom

Tango®
6619A-A06397

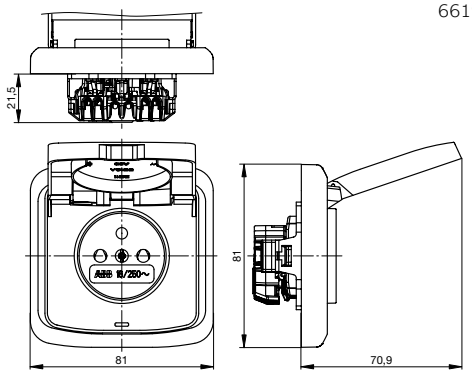

Prístroj s krytom a rámčekom.

Zásuvka nn

Tango®
5519A-A02357
* 5599A-A02357
** 5589A-A02357

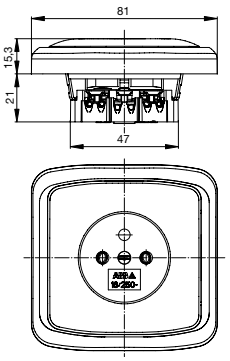

Prístroj s krytom a rámčekom.
Hĺbka prístroja s ochranou pred prepätím je cca *32,5 mm/**35 mm.

Zásuvka nn s viečkom

Tango®
5519A-A02397

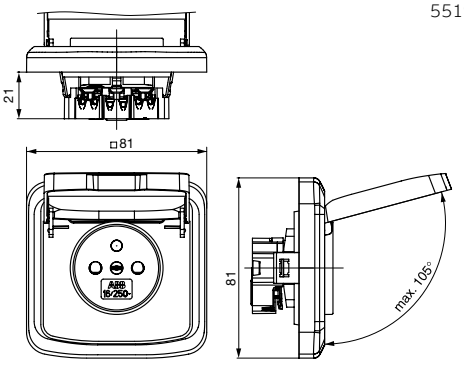

Prístroj s krytom a rámčekom.

Poznámky:

Technické údaje
Tango®

Zásuvka nn

Tango®
5518A-A2349
* 5598A-A2349

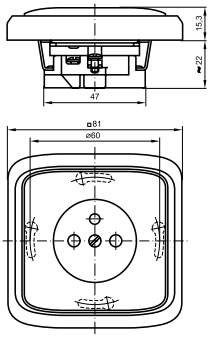

Prístroj s krytom a rámčekom.
* Hĺbka prístroja s ochranou pred prepätím je cca 32,5 mm.

Zásuvka nn

Tango®
5518A-A2359

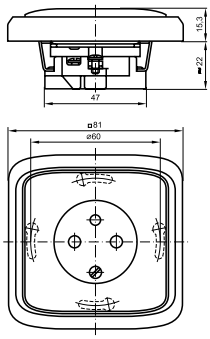

Prístroj s krytom a rámčekom.

Zásuvka nn dvojnásobná kompletná

Tango®
5513A-C02357
* 5593A-C02357
* 5583A-C02357

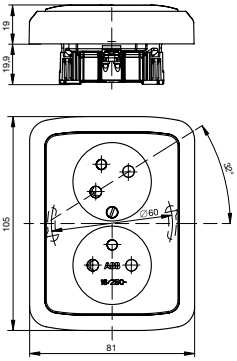

* Hĺbka prístroja s ochranou pred prepätím je cca 32 mm.

Zásuvka nn dvojnásobná kompletná

Tango®
5512A-23.9
* 5592A-A2349

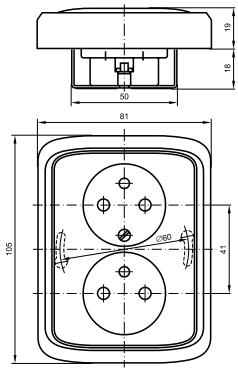

* Hĺbka prístroja s ochranou pred prepätím je cca 30 mm.

Zásuvka s USB nabíjaním

Tango®
5569A-A32357

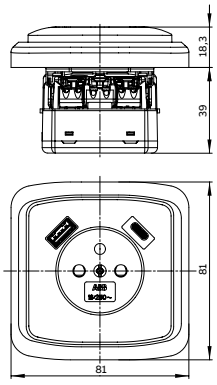

Prístroj s krytom a rámčekom.

Zásuvka s USB nabíjaním

Tango®
5569A-A22357

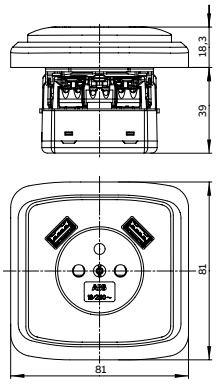

Prístroj s krytom a rámčekom.

Zásuvka bezpečnostná so vstavaným prúdovým chráničom

Tango®
5526A-A02369

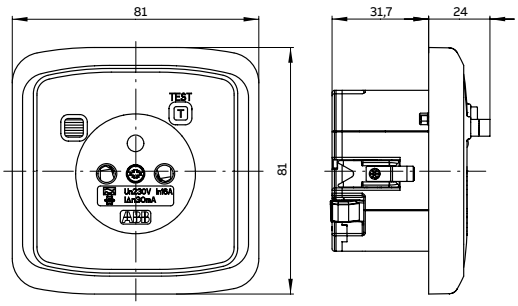

Prístroj s krytom a rámčekom.

Rámček jednonásobný

Tango®
3901A-B10

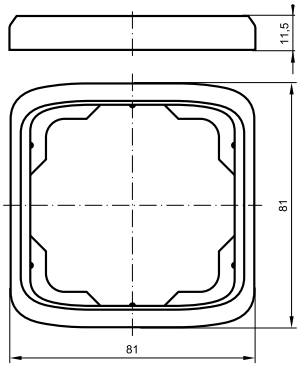

Rozmery viacnásobných rámčekov – pozrite tabuľku na strane 28.

Poznámky:

Technické údaje
Levit®, Levit®M

Spínač nn

Levit®, Levit®M
3559

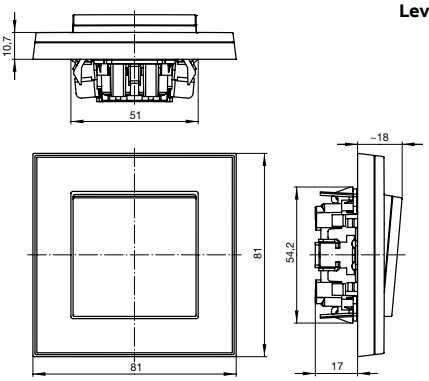

Prístroj 3559 s krytom a rámčekom.
Prístroj 3559-A52345 má vstavanú hĺbku 25 mm.

Spínač kartový

Levit®, Levit®M
3559-A92445

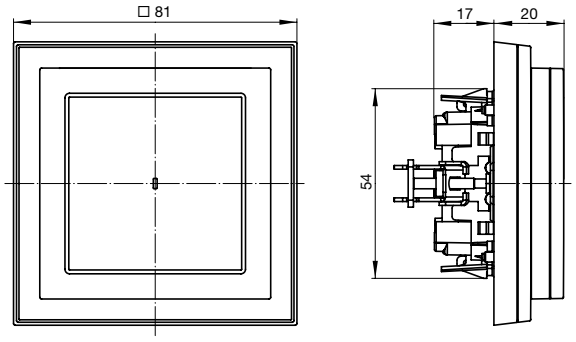

Prístroj s krytom a rámčekom.

Termostat priestorový s otočným ovládačom

Levit®, Levit®M
3292H-A00300

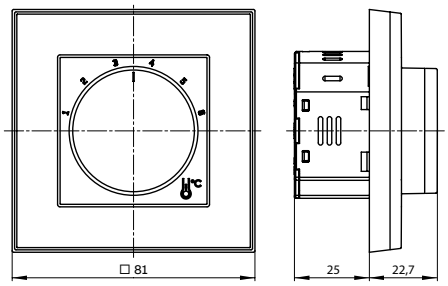

Prístroj s krytom a rámčekom.

Termostat univerzálny s otočným ovládaním

Levit®, Levit®M
3292H-A10101

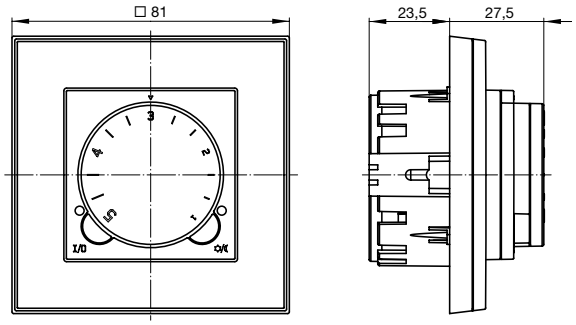

Ovládacia jednotka so spínacím prístrojom a rámčekom.

Hodiny spínacie programovateľné
Termostat univerzálny programovateľný

Levit®, Levit®M
3292H-A.0301

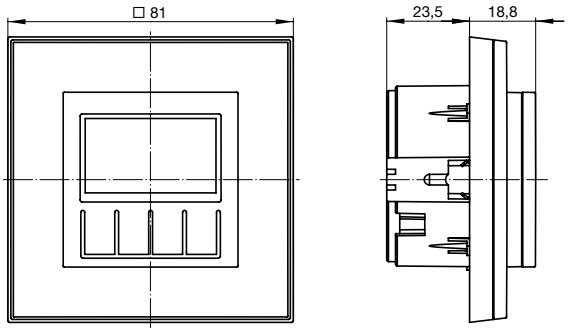

Ovládacia jednotka so spínacím prístrojom a rámčekom.

Spínač automatický so snímačom pohybu

Levit®, Levit®M
3299H-A02182

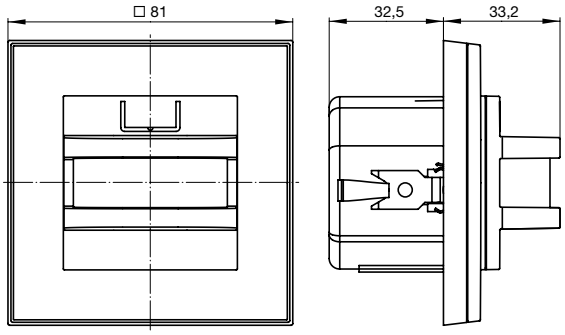

Prístroj s krytom a rámčekom.

Kryt zaslepovací

Levit®, Levit®M
3902H-A00001

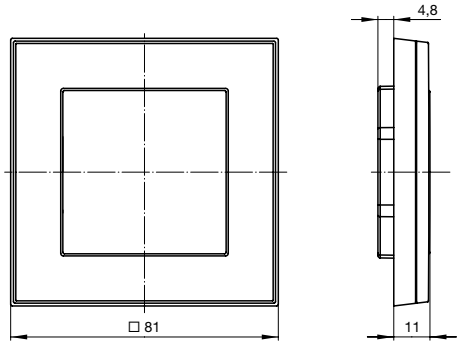

Kryt s rámčekom.

Zásuvka centrálneho vysávania

Levit®, Levit®M
5530H-C67107

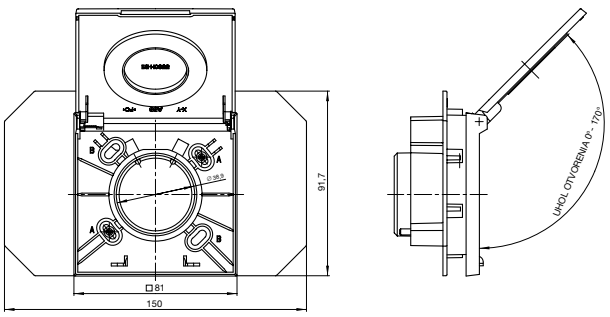

Poznámky:

Technické údaje
Levit®, Levit®M

Zásuvka nn

Levit®, Levit®M
6619H-A06357
* 6699H-A06357

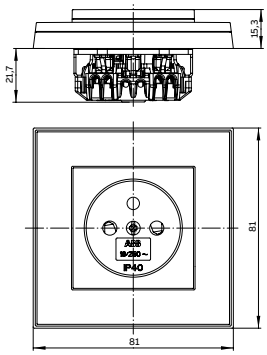

Prístroj s krytom a rámčekom.
* Hĺbka prístroja s ochranou pred prepätím je cca 33,5 mm.

Zásuvka nn
s viečkom

Levit®, Levit®M
6619H-A06397

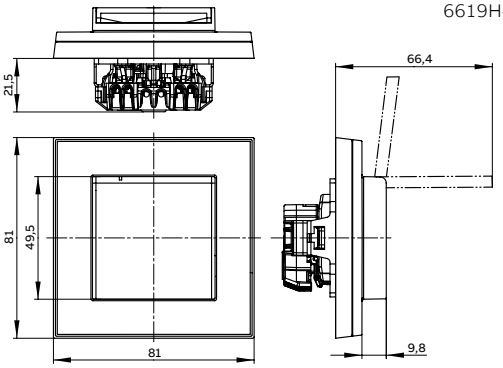

Prístroj s krytom a rámčekom.

Zásuvka nn

Levit®, Levit®M
5519H-A02357
* 5599H-A02357

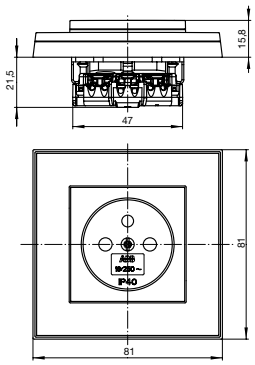

Prístroj s krytom a rámčekom.
* Hĺbka prístroja s ochranou pred prepätím je cca 32,5 mm.

Zásuvka nn
s viečkom

Levit®, Levit®M
5519H-A02397

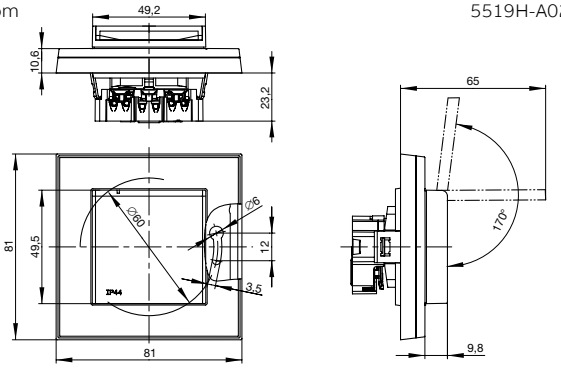

Prístroj s krytom a rámčekom.

Zásuvka nn dvojnásobná
kompletná

Levit®, Levit®M
5513H-C02357
* 5593H-C02357

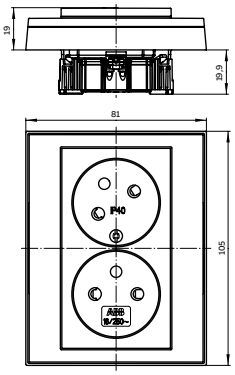

* Hĺbka prístroja s ochranou pred prepätím je cca 32 mm.

Zásuvka s USB nabíjaním

Levit®, Levit®M
5569H-A32357

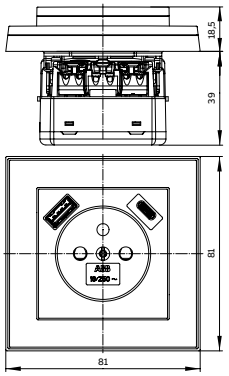

Prístroj s krytom a rámčekom.

Zásuvka s USB nabíjaním

Levit®, Levit®M
5569H-A22357

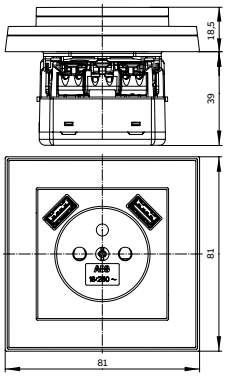

Prístroj s krytom a rámčekom.

Rámček jednonásobný

Levit®, Levit®M
3901H-A05010

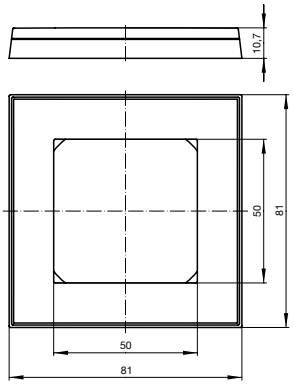

Rozmery viacnásobných rámčekov – pozrite tabuľku na strane 28.

Poznámky:

Technické údaje
Neo®, Neo® Tech

Spínač nn

Neo®, Neo® Tech
3559

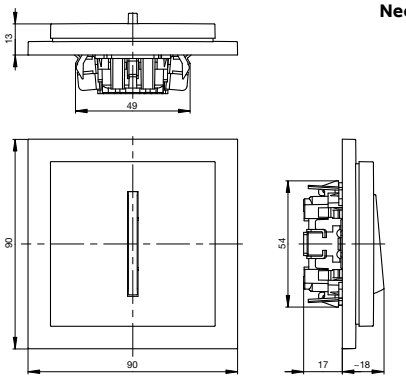

Prístroj 3559 s krytom a rámčekom.
Prístroj 3559-A52345 má vstavanú hĺbku 25 mm.

Spínač kartový

Neo®, Neo® Tech
3559-A92445

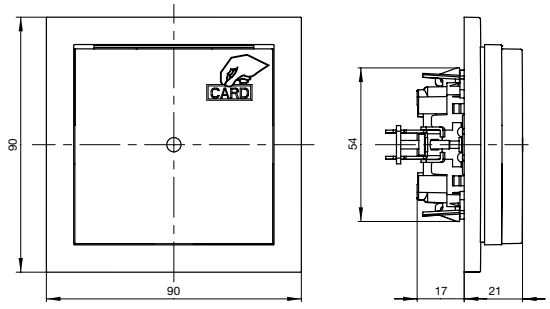

Prístroj s krytom a rámčekom.

Termostat univerzálny s otočným ovládaním

Neo®
3292M-A10101

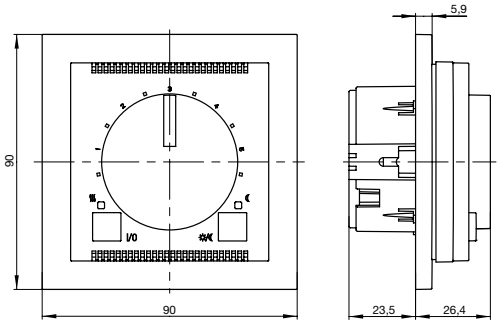

Ovládacia jednotka so spínacím prístrojom a rámčekom.

Hodiny spínacie programovateľné
Termostat univerzálny programovateľný

Neo®, Neo® Tech
3292M-A.0301

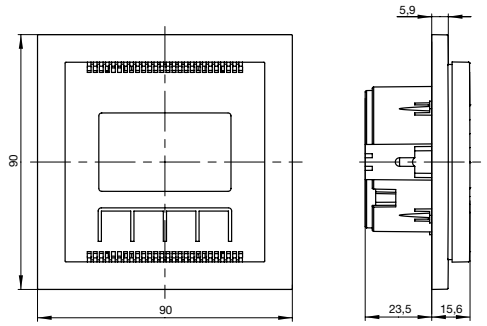

Ovládacia jednotka so spínacím prístrojom a rámčekom.

Spínač automatický so snímačom pohybu

Neo®, Neo® Tech
3299M-A02180

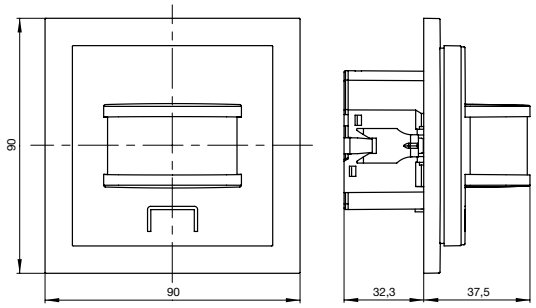

Prístroj s krytom a rámčekom.

Vývodka káblová

Neo®
3938M-A00034

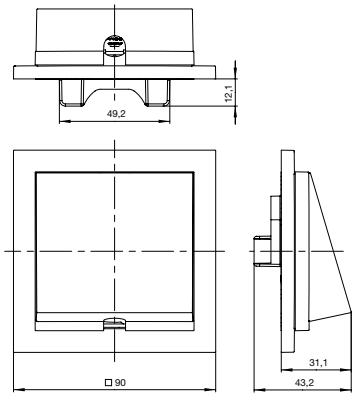

Vývodka s krytom a rámčekom.

Zásuvka centrálneho vysávania

Neo®, Neo® Tech
5530M-A67107

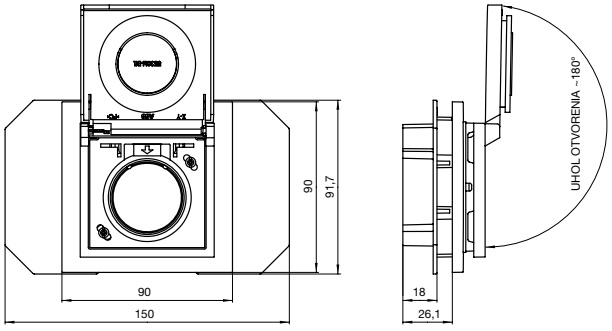

Zásuvka s krytom a rámčekom.

Zásuvka nn

Neo®, Neo® Tech
5519M-A02357
* 5599M-A02357
** 5589M-A02357

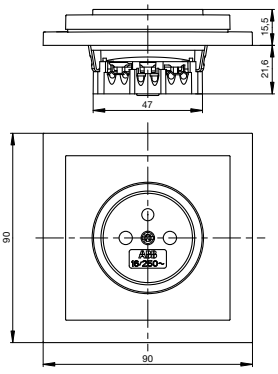

Prístroj s krytom a rámčekom.
Hĺbka prístroja s ochranou pred prepätím je cca *32,5 mm/**35 mm.

Poznámky:

Technické údaje
Neo®, Neo® Tech • Element®

Zásuvka nn dvojnásobná kompletná

Neo®
5513M-C02357
* 5593M-C02357
* 5583M-C02357

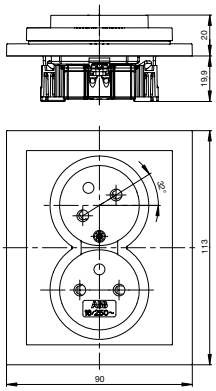

* Hĺbka prístroja s ochranou pred prepätím je cca 32 mm.

Rámček jednonásobný

Neo®, Neo® Tech
3901M-A00110

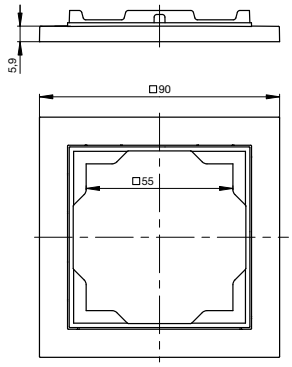

Rozmery viacnásobných rámčekov – pozrite tabuľku na strane 28.

Spínač nn

Element®
3559

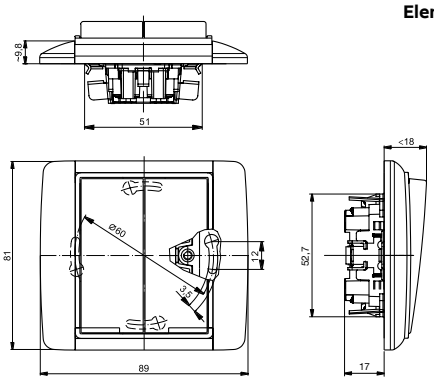

Prístroj 3559 s krytom a rámčekom.
Prístroj 3559-A52345 má vstavanú hĺbku 25 mm.

Spínač nn

Element®
3558

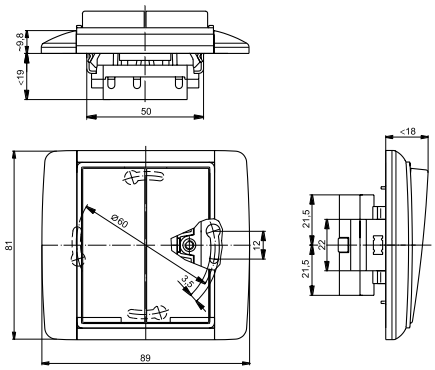

Prístroj 3558 s krytom a rámčekom.

Spínač kartový

Element®
3559-A92445

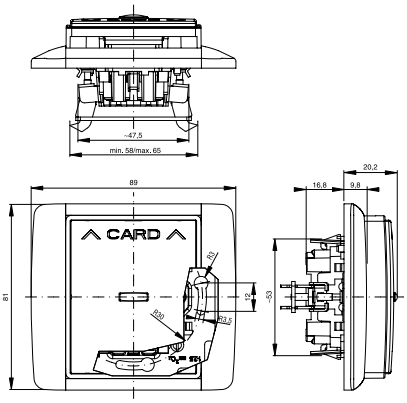

Prístroj s krytom a rámčekom.

Ovládač zvonkový trojnásobný

Element®
3171E-A00300

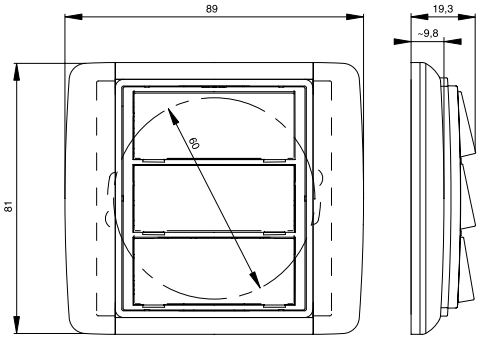

Prístroj s krytom a rámčekom.

Termostat priestorový s otočným ovládačom

Element®
3292E-A00300

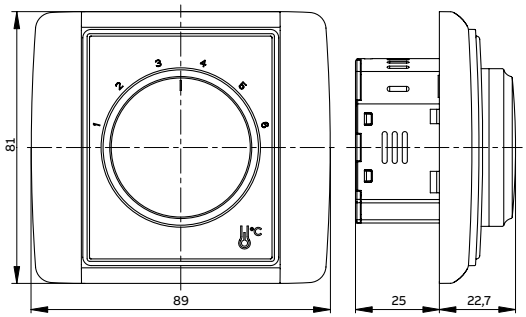

Prístroj s krytom a rámčekom.

Termostat univerzálny s otočným ovládaním

Element®
3292E-A10101

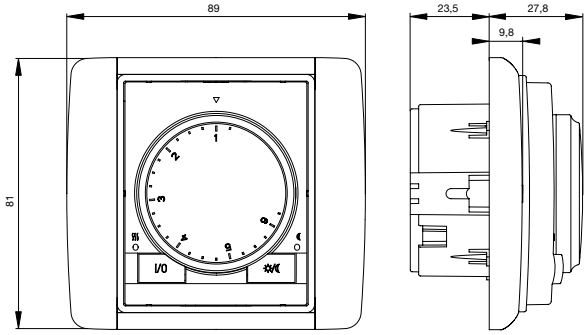

Ovládacia jednotka so spínacím prístrojom a rámčekom.

Poznámky:

Technické údaje
Element®

Hodiny spínacie týždenné
Termostat univerzálny programovateľný

Element®
3292E-A.0301

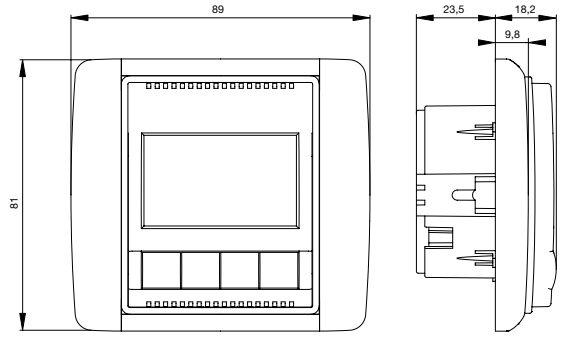

Ovládacia jednotka so spínacím prístrojom a rámčekom.

Spínač automatický so snímačom pohybu

Element®
3299E-A02100

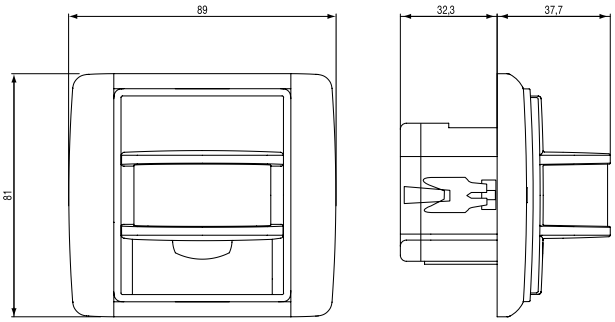

Prístroj s krytom a rámčekom.

Svorkovnica s krytom

Element®
3938E-A00025

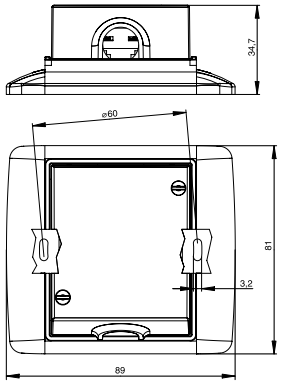

Svorkovnica s krytom a rámečkom.

Kryt zaslepovací

Element®
3902E-A00001

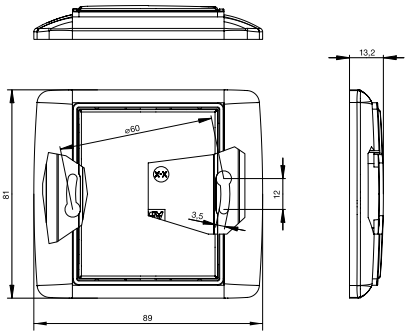

Kryt s rámčekom.

Zásuvka centrálneho vysávania

Element®
5530E-A67107

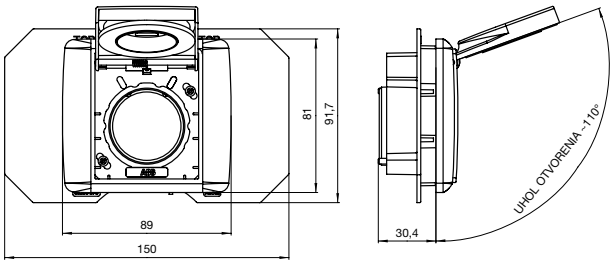

Zásuvka s krytom a rámčekom.

Zásuvka nn

Element®
6619E-A06357
* 6699E-A06357
** 6689E-A06357

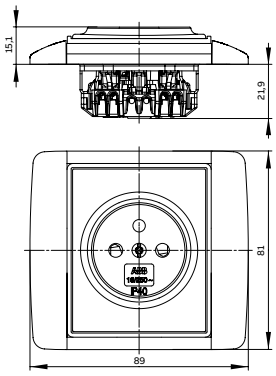

Prístroj s krytom a rámčekom.
Hĺbka prístroja s ochranou pred prepätím je cca *33,5 mm/**36 mm.

Zásuvka nn
s viečkom

Element®
6619E-A06397

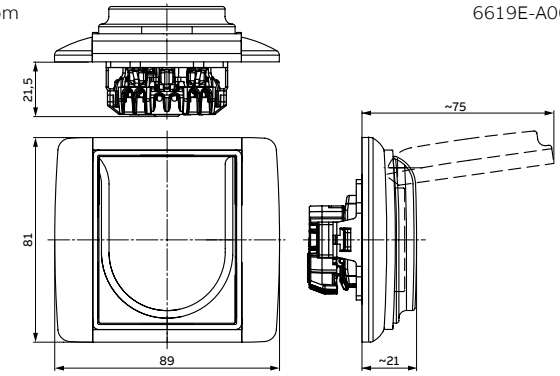

Prístroj s krytom a rámčekom.

Zásuvka nn

Element®
5519E-A02357
* 5599E-A02357
** 5589E-A02357

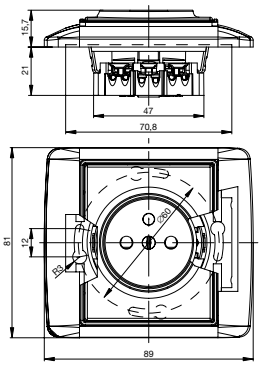

Prístroj s krytom a rámčekom.
Hĺbka prístroja s ochranou pred prepätím je cca *32,5 mm/**35 mm.

Poznámky:

Technické údaje
Element® • Time®, Time® Arbo

Zásuvka nn
s viečkom

Element®
5519E-A02397

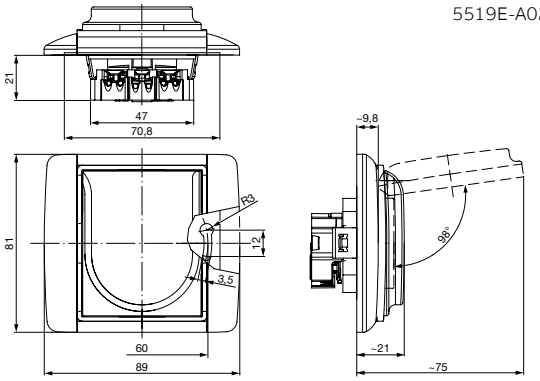

Prístroj s krytom a rámčekom.

Zásuvka nn dvojnásobná
kompletná

Element®
5513E-C02357
* 5593E-C02357
* 5583E-C02357

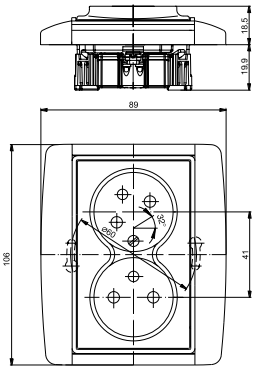

* Hĺbka prístroja s ochranou pred prepätím je cca 32 mm.

Zásuvka s USB nabíjaním

Element®
5569E-A32357

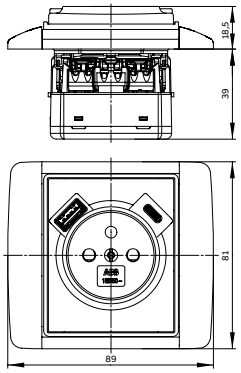

Prístroj s krytom a rámčekom.

Zásuvka s USB nabíjaním

Element®
5569E-A22357

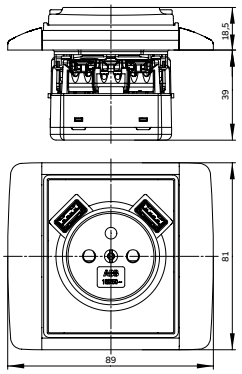

Prístroj s krytom a rámčekom.

Zásuvka bezpečnostná FI-DOS,
so vstavaným prúdovým chráničom

Element®
5526E-A02369

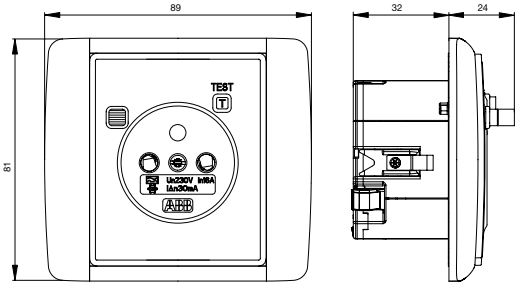

Prístroj s krytom a rámčekom.

Rámček jednonásobný

Element®
3901E-A00110

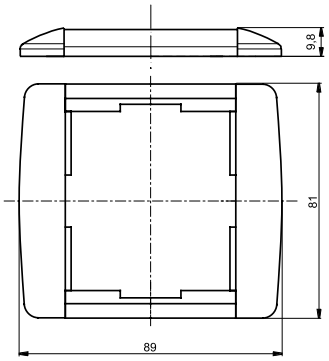

Rozmery viacnásobných rámčekov – pozrite tabuľku na strane 28.

Spínač nn

Time®, Time® Arbo
3559

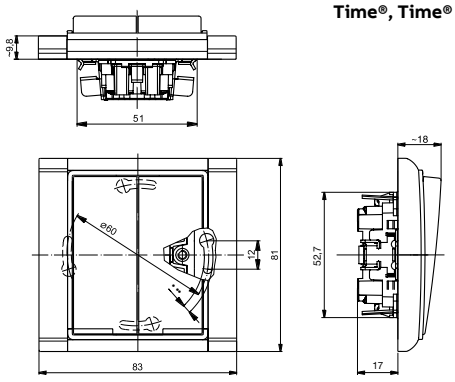

Prístroj 3559 s krytom a rámčekom Time®.
Prístroj 3559-A52345 má vstavanú hĺbku 25 mm.

Spínač nn

Time®, Time® Arbo
3558

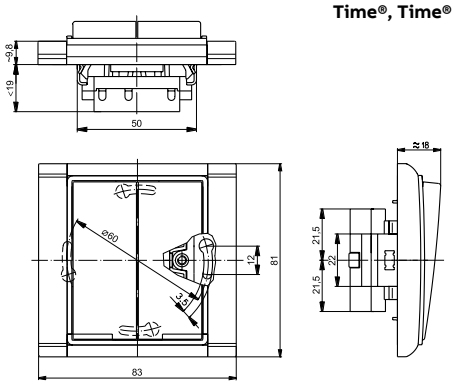

Prístroj 3558 s krytom a rámčekom Time®.

Poznámky:

Technické údaje
Time®, Time® Arbo

Spínač kartový

Time®, Time® Arbo
3559-A92445

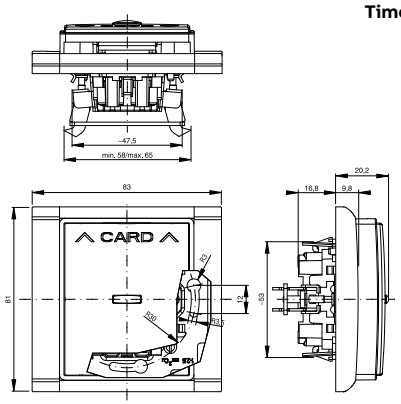

Prístroj s krytom a rámčekom Time®.

Ovládač zvonkový trojnásobný

Time®, Time® Arbo
3171E-A00300

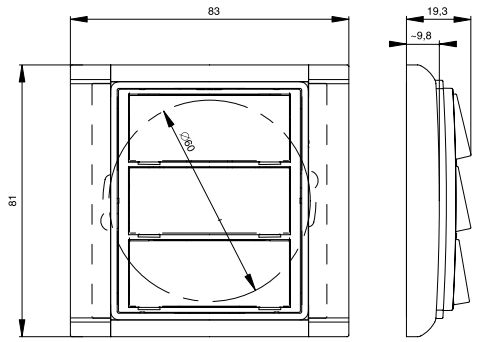

Prístroj s krytom a rámčekom Time®.

Termostat priestorový s otočným ovládačom

Time®, Time® Arbo
3292E-A00300

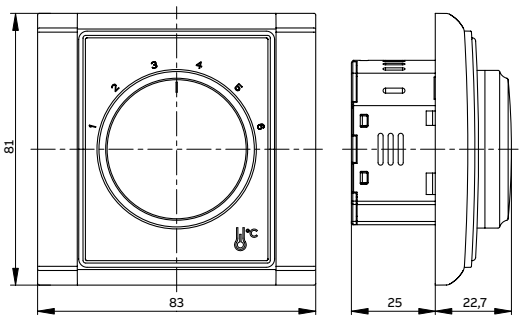

Prístroj s krytom a rámčekom Time®.

Termostat univerzálny s otočným ovládaním

Time®, Time® Arbo
3292E-A10101

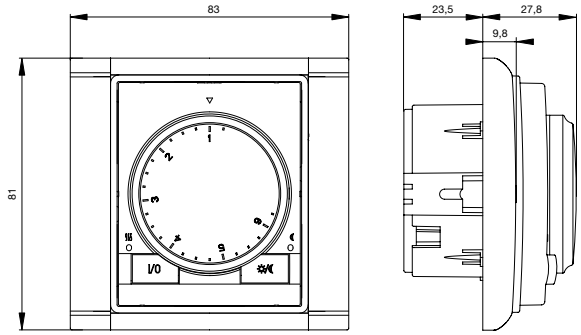

Ovládacia jednotka so spínacím prístrojom a rámčekom Time®.

Hodiny spínacie programovateľné
Termostat univerzálny programovateľný

Time®, Time® Arbo
3292E-A.0301

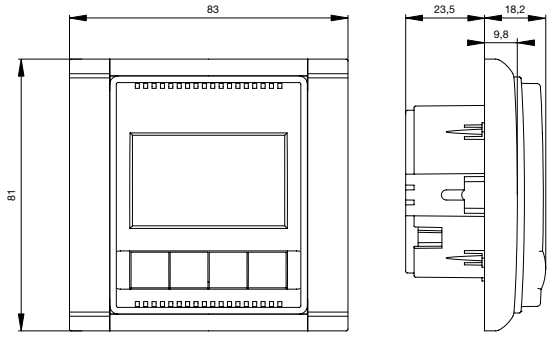

Ovládacia jednotka so spínacím prístrojom a rámčekom Time®.

Spínač automatický so snímačom pohybu

Time®, Time® Arbo
3299E-A02100

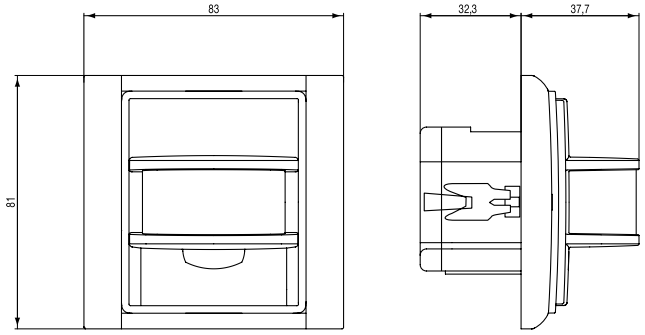

Prístroj s krytom a rámčekom Time®.

Svorkovnica s krytom

Time®, Time® Arbo
3938E-A00025

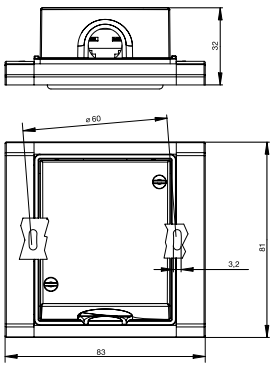

Svorkovnica s krytom a rámečkem Time®.

Kryt zaslepovací

Time®, Time® Arbo
3902E-A0001

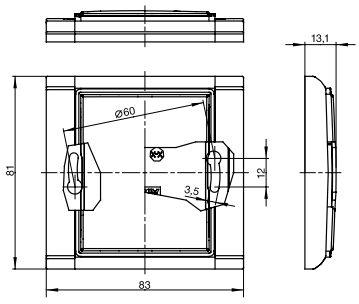

Kryt s rámčekom Time®.

Poznámky:

Technické údaje
Time®, Time® Arbo

Zásuvka centrálneho vysávania

Time®
5530E-A67107

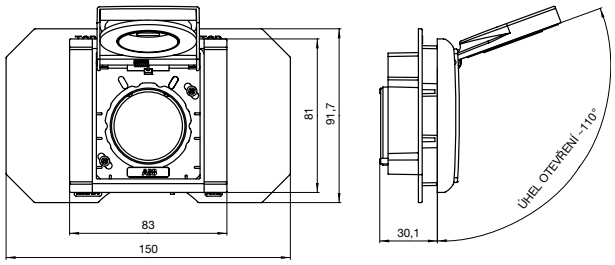

Zásuvka s krytom a rámčekom.

Zásuvka nn

Time®, Time® Arbo
6619E-A06357
* 6699E-A06357
** 6689E-A06357

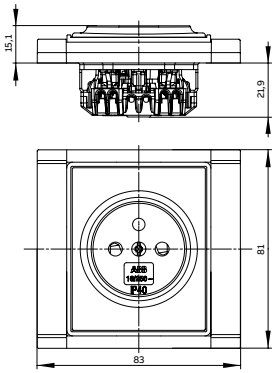

Prístroj s krytom a rámčekom Time®.
Hĺbka prístroja s ochranou pred prepätím je cca *33,5 mm/**36 mm.

Zásuvka nn
s viečkom

Time®, Time® Arbo
6619E-A06397

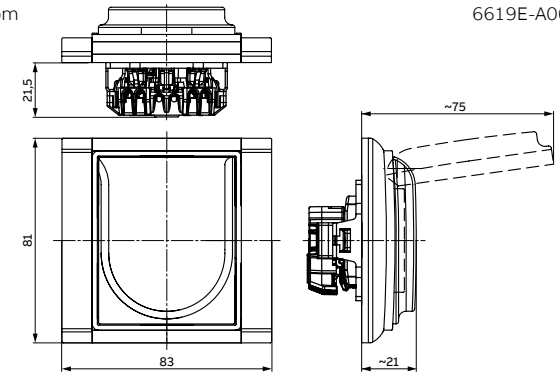

Prístroj s krytom a rámčekom Time®.

Zásuvka nn

Time®, Time® Arbo
5519E-A02357
* 5599E-A02357
** 5589E-A02357

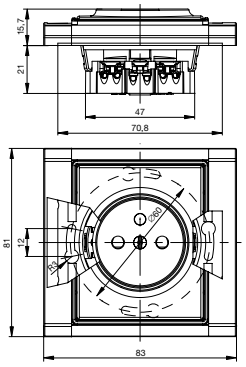

Prístroj s krytom a rámčekom Time®.
Hĺbka prístroja s ochranou pred prepätím je cca *32,5 mm/**35 mm.

Zásuvka nn
s viečkom

Time®, Time® Arbo
5519E-A02397

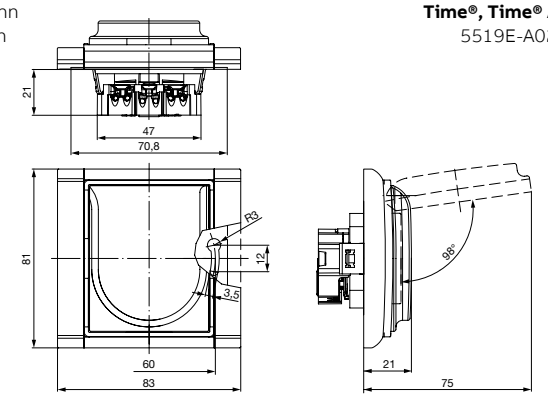

Prístroj s krytom a rámčekom Time®.

Zásuvka nn dvojnásobná
kompletná

Time®
5513F-C02357
* 5593F-C02357
* 5583F-C02357

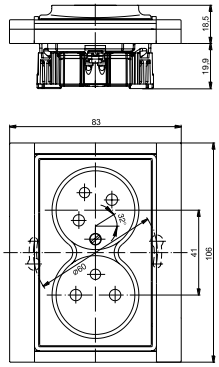

* Hĺbka prístroja s ochranou pred prepätím je cca 32 mm.

Zásuvka nn dvojnásobná
kompletná

Time®
5512F-C02359
* 5592F-C02359

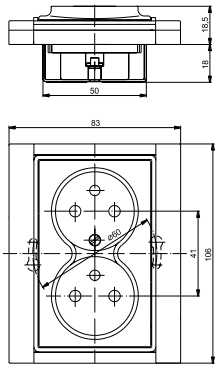

* Hĺbka prístroja s ochranou pred prepätím je cca 30 mm.

Zásuvka s USB nabíjaním

Time®, Time® Arbo
5569E-A32357

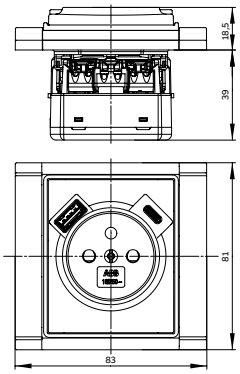

Prístroj s krytom a rámčekom Time®.

Poznámky:

Technické údaje
Time®, Time® Arbo • Decento®

Zásuvka s USB nabíjaním

Time®
5569E-A22357

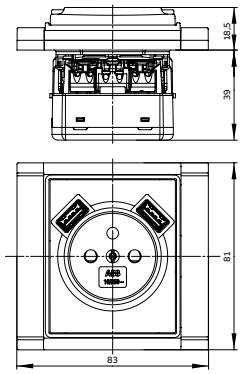

Prístroj s krytom a rámčekom Time®.

Zásuvka bezpečnostná FI-DOS, so vstavaným prúdovým chráničom

Element®
5526E-A02369

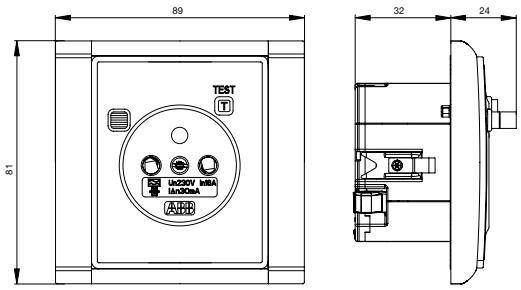

Prístroj s krytom a rámčekom.

Rámček jednonásobný

Time®
3901F-A00110

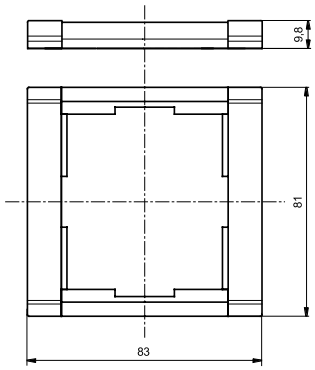

Rozmery viacnásobných rámčekov – pozrite tabuľku na strane 28.

Rámček jednonásobný

Time® Arbo
3901F-A50110

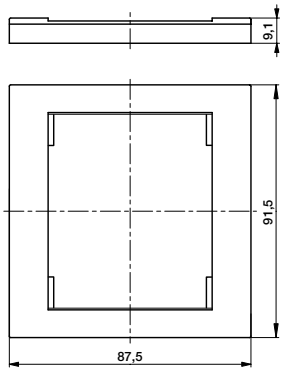

Rozmery viacnásobných rámčekov – pozrite tabuľku na strane 28.

Spínač otočný nn

Decento®
3560K-C06345
3560K-C07345

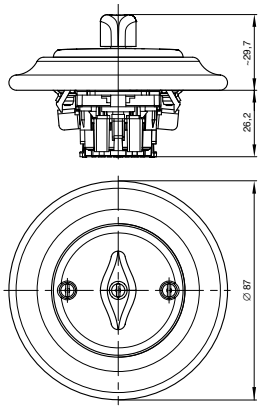

Spínač nn

Decento®
3559K-C06345
3559K-C07345
3559K-C86345

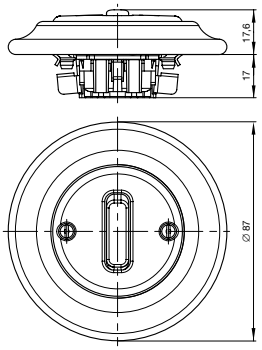

Spínač nn dvojitý

Decento®
3559K-C05345
3559K-C87345

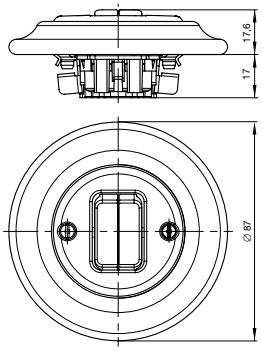

Ovládač žalúziový

Decento®
3559K-C88345

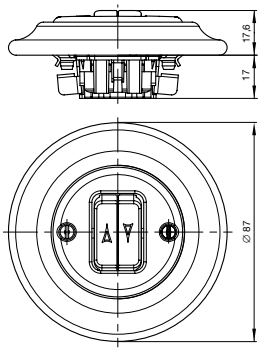

Poznámky:

Technické údaje

Decento® • future® linear • solo®, solo® carat • Busch-axcent® • Reflex SI • Reflex SI Linear

Zásuvka nn

Decento®
6619K-C06357

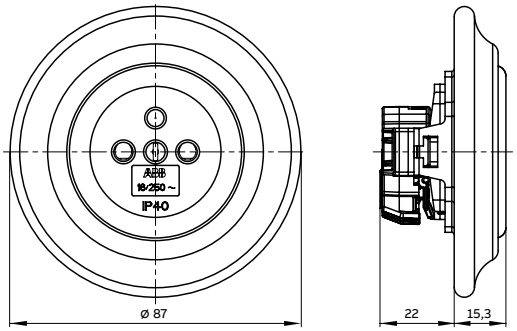

Zásuvka nn

Decento®
5519K-C02347

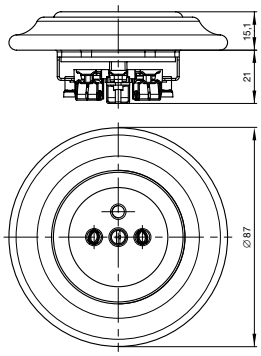

Rámček jednonásobný

future® linear
2CKA001754A....

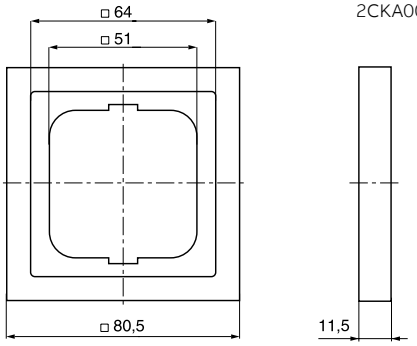

Rozmery viacnásobných rámčekov – pozrite tabuľku na strane 28.

Rámček jednonásobný

solo®
2CKA001754A....

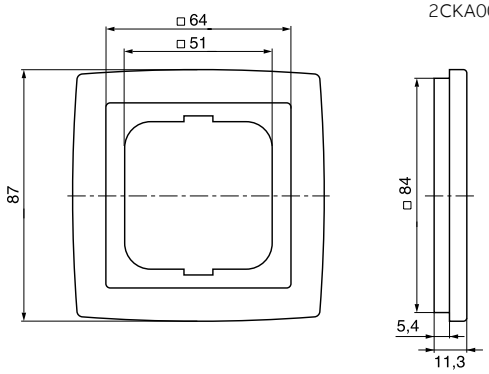

Rozmery viacnásobných rámčekov – pozrite tabuľku na strane 28.

Rámček jednonásobný

solo® carat
2CKA001754A....

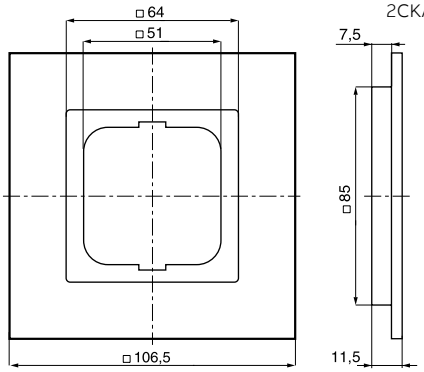

Rozmery viacnásobných rámčekov – pozrite tabuľku na strane 28.

Rámček jednonásobný

Busch-axcent®
2CKA001754A....

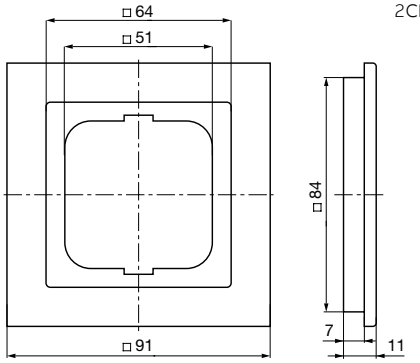

Rozmery viacnásobných rámčekov – pozrite tabuľku na strane 28.

Rámček jednonásobný

Reflex SI
2CKA001725A0928

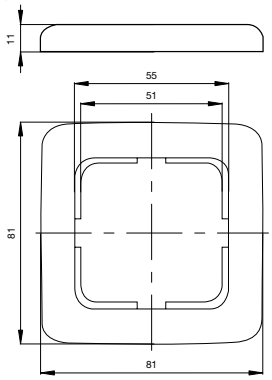

Rozmery viacnásobných rámčekov – pozrite tabuľku na strane 28.

Rámček jednonásobný pre kanálové rozvody

Reflex SI Linear
2CKA001725A1497

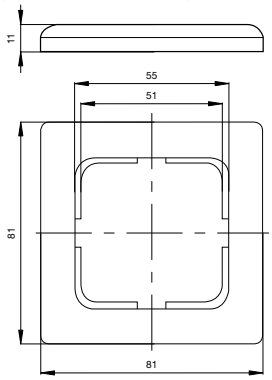

Rozmery viacnásobných rámčekov – pozrite tabuľku na strane 28.

Poznámky:

Technické údaje

Rozmery rámčekov dizajnových radov

Rozmery viacnásobných rámčekov (rozmery sú uvedené v mm)

		Swing®		Swing®L		basic55®		Tango®		Levit® Levit®M		Neo® Neo® Tech		Element®		
Násobnosť		vodorovne	zvisle	vodorovne	zvisle	vodorovne	zvisle	vodorovne	zvisle	vodorovne	zvisle	vodorovne	zvisle	vodorovne	zvisle	Rozostup osí otvorov
vodorovne	1x	81	81	85	85	84	84	81	81	81	81	90	90	89	81	71
	2x	152	81	156	85	155	84	152	81	152	81	161	90	160	81	71
	3x	223	81	227	85	226	84	223	81	223	81	232	90	231	81	71
	4x	294	81	298	85	297	84	294	81	294	81	303	90	302	81	71
	5x	–	–	369	85	268	84	365	81	365	81	374	90	373	81	71
zvisle	2x	81	152	85	156	84	155	81	152	81	152	90	161	89	152	71
	3x	81	223	85	227	84	226	81	223	81	223	90	232	89	223	71
	4x	81	294	85	298	84	297	81	294	81	294	90	303	89	294	71
	5x	–	–	85	369	84	368	–	–	81	365	90	374	–	–	71

		Time®		Time® Arbo		future® linear		solo®		solo® carat		Busch-axcent®		Reflex SI Reflex SI Linear		
Násobnosť		vodorovne	zvisle	vodorovne	zvisle	vodorovne	zvisle	vodorovne	zvisle	vodorovne	zvisle	vodorovne	zvisle	vodorovne	zvisle	Rozostup osí otvorov
vodorovne	1x	83	81	87,5	91,5	80,5	80,5	87	87	106,5	106,5	91	91	81	81	71
	2x	154	81	158,5	91,5	151,5	80,5	158	87	177,5	106,5	162	91	152	81	71
	3x	225	81	229,5	91,5	222,5	80,5	229	87	248,5	106,5	233	91	223	81	71
	4x	296	81	300,5	91,5	293,5	80,5	300	87	319,5	106,5	304	91	294	81	71
	5x	367	81	–	–	364,5	80,5	371	87	–	–	375	91	365	81	71
zvisle	2x	83	152	87,5	162,5	80,5	151,5	87	158	106,5	177,5	91	162	81	152	71
	3x	83	223	87,5	233,5	80,5	222,5	87	229	106,5	248,5	91	233	81	223	71
	4x	83	294	–	–	80,5	293,5	87	300	106,5	319,5	91	304	81	294	71
	5x	–	–	–	–	80,5	364,5	87	371	–	–	91	375	81	365	71

Poznámky:

Technické údaje
Zásuvky s ochranou pred prepätím

Ochrana rozvodov 230/400 V - 50 Hz pred prepätím

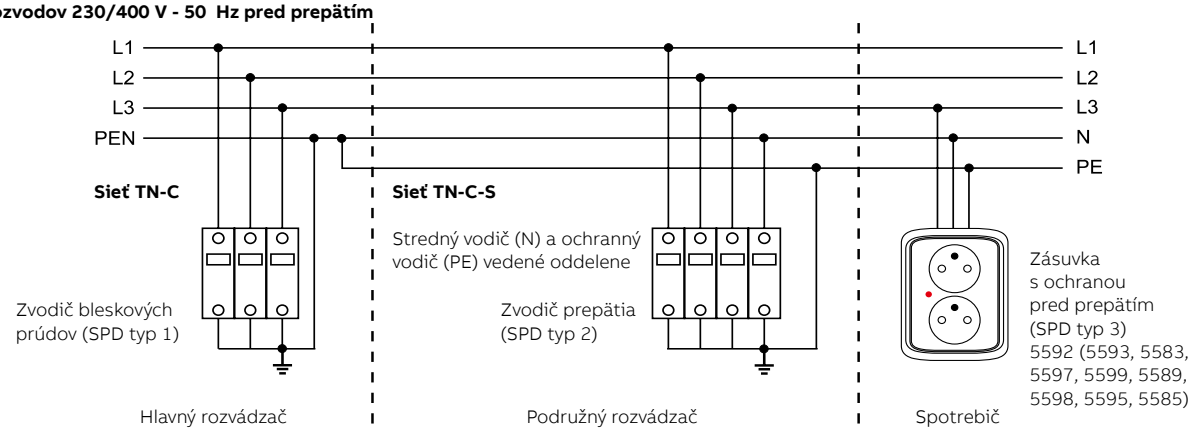

I. Základný spôsob ochrany pred prepätím

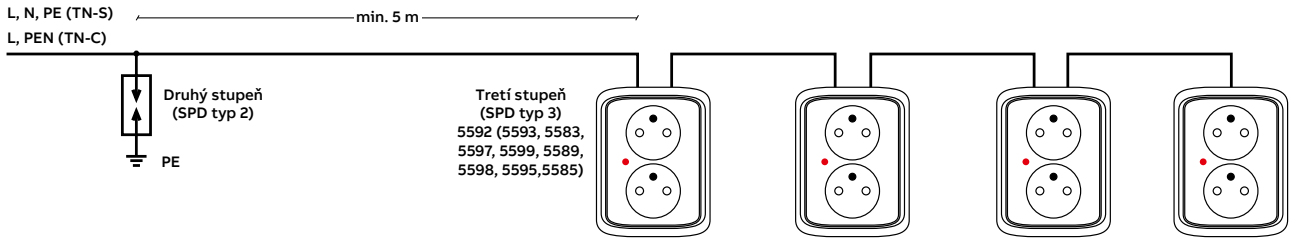

II. Inštalácia zásuviek do hniezd

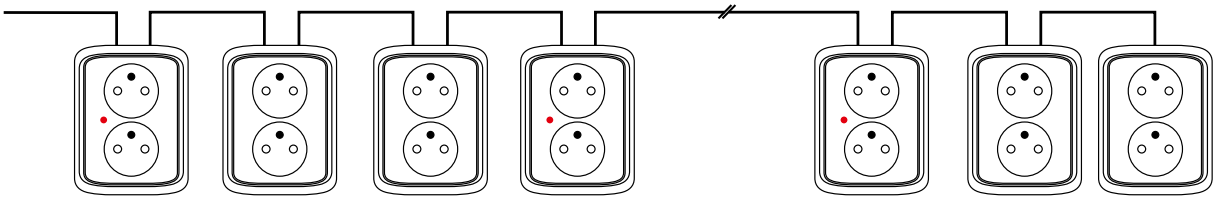

III. Ochrana zásuvkových obvodov

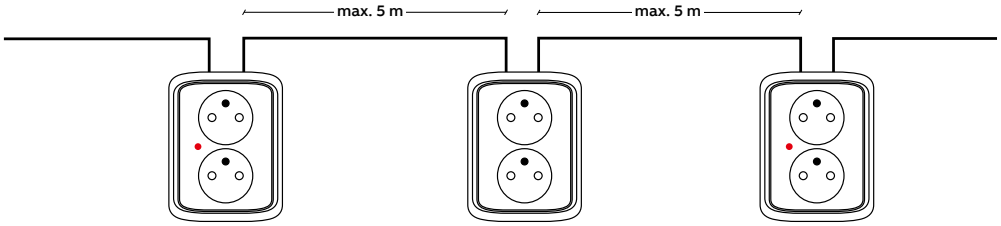

Technické parametre zásuviek nn s ochranou pred prepätím

Technické údaje	
Menovité napätie U_n	230 V, 50 Hz
Menovitý prevádzkový prúd zariadenia I_L	16 A
Menovitý výbojový prúd I_n (8/20 µs)	1,5 kA (L/PE, L/N), 5 kA (N/PE)
Maximálny výbojový prúd I_{max} (8/20 µs)	5 kA (L/PE, L/N), 10 kA (N/PE)
Kombinovaný impulz U_{oc}	3 kV (L/PE, L/N), 10 kV (N/PE)
Ochranná úroveň (pre U_{oc})	< 900 V (L/N) < 1,5 kV (L/PE, N/PE)
Čas odozvy	< 25 ns (L/N) < 100 ns (L/PE, N/PE)
Maximálny prierez vodičov	3× 2,5 mm²
Optická signalizácia poruchy	červená LED dióda
Akustická signalizácia poruchy	bzučiak 50 Hz / 75 dB

Poznámky:

Technické údaje
Anténne zásuvky

Technické parametre anténnych zásuviek

Frekvenčný rozsah [MHz]		Odbočovací útlm [dB] (orientačné hodnoty)							
		Spätný kanál 4 - 26	VHF1 47 - 68	FM 87,5 - 108	DIGITON 111 - 139	VHF3 139 - 470	UHF 470 - 862	SAT 950 - 2 050	SAT 2 050 - 2 400
5011-A3503	TV+R koncová	0,2	3,5	3,5	3,5	3,5	4	–	–
5011-A3607	TV+R priebežná	–	8	8	8	8	8	–	–
5011-A3614	TV+R priebežná	–	14	14	14	14	14	–	–
5011-A3303 *)	TV+R+SAT koncová	–	1	2	2	2	2	2	3

Frekvenčný rozsah [MHz]		Priechodový útlm [dB] (orientačné hodnoty)							
		Spätný kanál 4 - 26	VHF1 47 - 68	FM 87,5 - 108	DIGITON 111 - 139	VHF3 139 - 470	UHF 470 - 862	SAT 950 - 2 050	SAT 2 050 - 2 400
5011-A3503	TV+R koncová	–	–	–	–	–	–	–	–
5011-A3607	TV+R priebežná	2,5	2,5	2,5	2,5	2,5	4,5	–	–
5011-A3614	TV+R priebežná	1	1	1	1	1	1,5	–	–
5011-A3303 *)	TV+R+SAT koncová	–	–	–	–	–	–	–	–

*) Zásuvka umožňuje prechod napájania (max. 500 mA DC).

Zásuvka televízna, rozhlasová a satelitná

Swing®, Swing®L
5011G-A00300

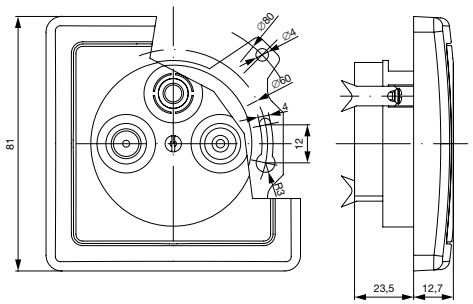

Prístroj s krytom a rámčekom Swing®.

Zásuvka televízna, rozhlasová a satelitná

Tango®
5011A-A00300

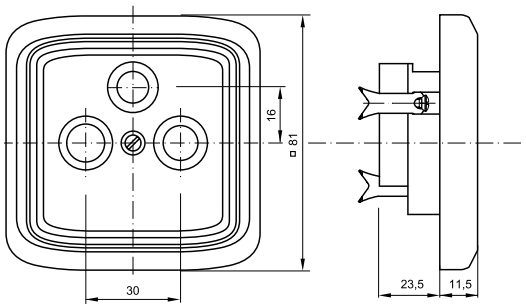

Prístroj s krytom a rámčekom.

Zásuvka televízna, rozhlasová a satelitná

Levit®, Levit®M
5011H-A00300

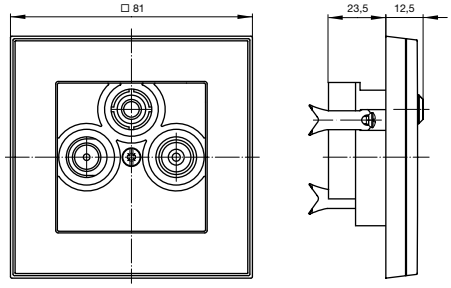

Prístroj s krytom a rámčekom.

Zásuvka televízna, rozhlasová a satelitná

Neo®, Neo® Tech
5011M-A00300

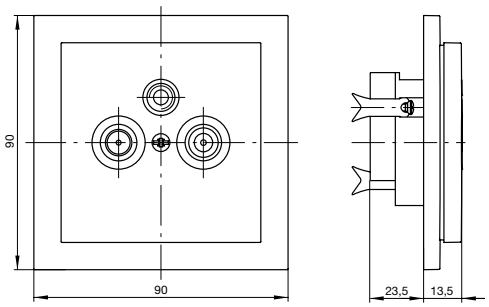

Prístroj s krytom a rámčekom.

Poznámky:

Technické údaje

Anténne zásuvky • Telefonné zásuvky • Zásuvky ISDN

Zásuvka televízna, rozhlasová a satelitná **Element®**
5011E-A00300

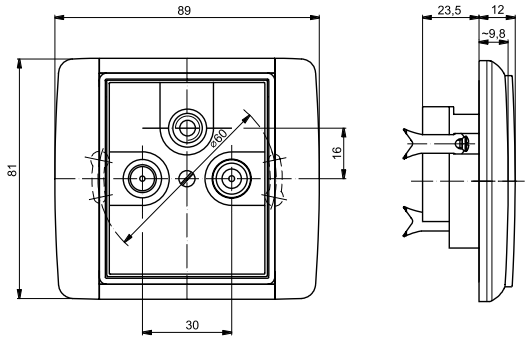

Prístroj s krytom a rámčekom.

Zásuvka televízna, rozhlasová a satelitná **Time®, Time® Arbo**
5011E-A00300

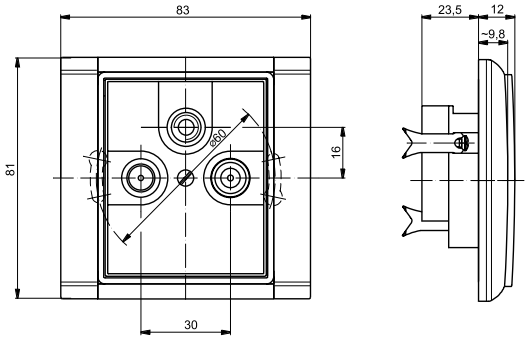

Prístroj s krytom a rámčekom Time®.

Zásuvka televízna, rozhlasová a satelitná **Decento®**
5011K-C00403

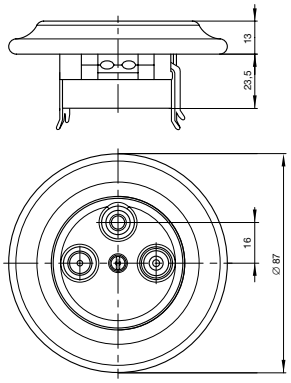

Zásuvka telefónna jednonásobná 5013U-A00103

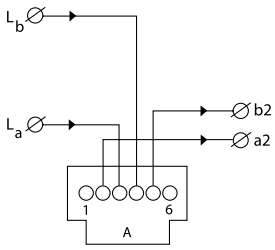

Radenie TZ-Aa

Zásuvka telefónna dvojnásobná 5013U-A00105

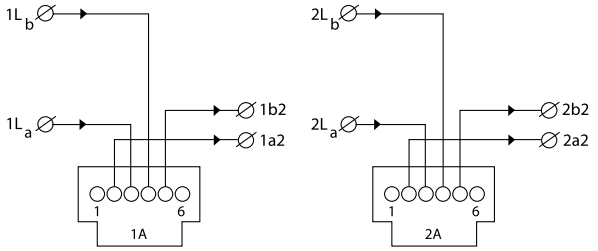

Radenie TZ-1A2Aa

Zásuvka ISDN koncová jednonásobná 5013U-A00151

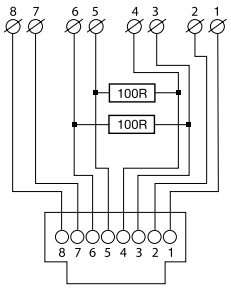

Zásuvka ISDN priechodová dvojnásobná 5013U-A00152

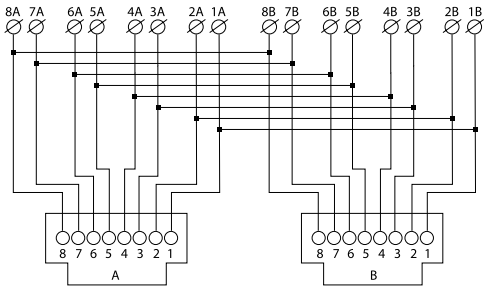

Poznámky:

Technické údaje

Telefonné zásuvky • Zásuvky ISDN • Dátové zásuvky

Zásuvka telefónna **Classic**
5013C-A0021.

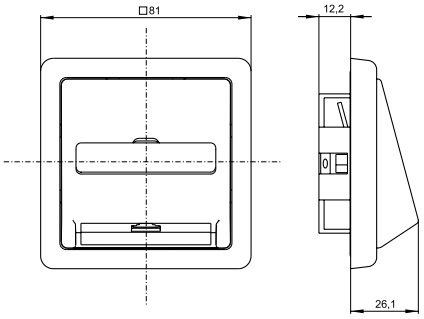

Prístroj s krytom a rámčekom.

Zásuvka telefónna **Swing®, Swing®L**
5013G-A0021.

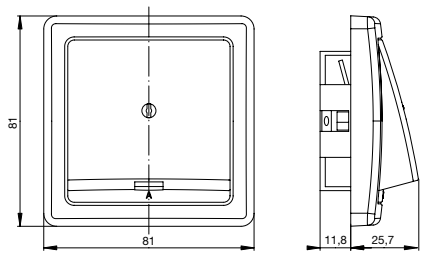

Prístroj s krytom a rámčekom.

Zásuvka telefónna, zásuvka ISDN **Tango®**
5013A-A0021.
5013A-A0025.

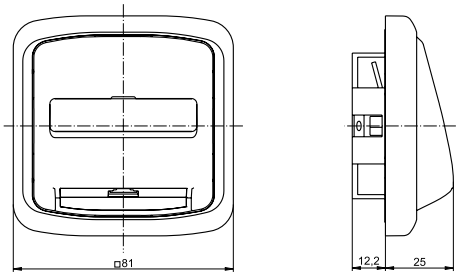

Prístroj s krytom a rámčekom.

Zásuvka telefónna, zásuvka ISDN **Element®**
5013E-A0021.
5013E-A0025.

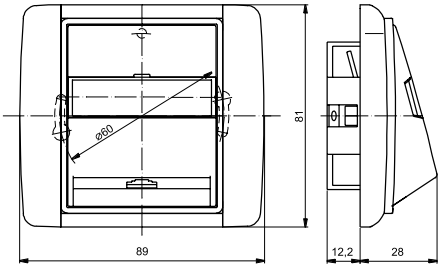

Prístroj s krytom a rámčekom.

Zásuvka telefónna, zásuvka ISDN **Time®**, **Time® Arbo**
5013E-A0021.
5013E-A0025.

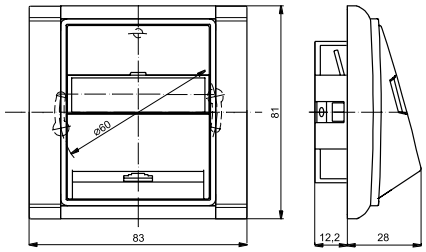

Prístroj s krytom a rámčekom Time®.

Zásuvka komunikačná **Tango®**
5014A-A100

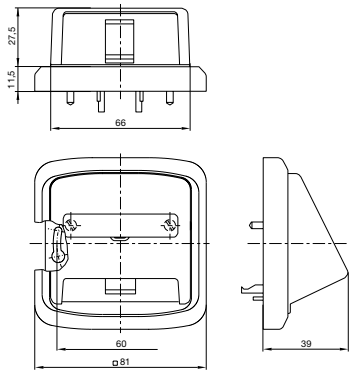

Kryt s nosnou maskou a rámčekom.

Zásuvka komunikačná **Neo®, Neo® Tech**
5014M-A00100

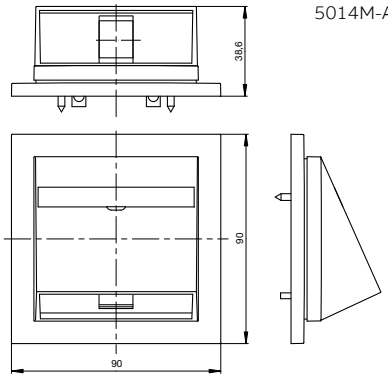

Kryt s nosnou maskou a rámčekom.

Poznámky:

Technické údaje
Dátové zásuvky

Zásuvka komunikačná

Element®
5014E-A00100

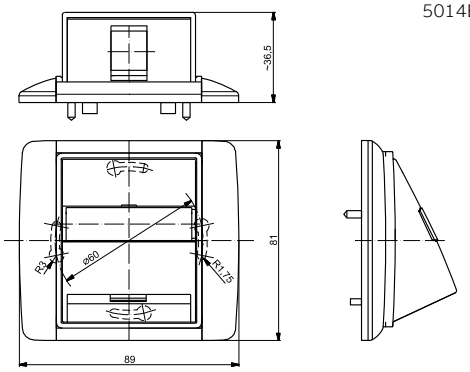

Kryt s nosnou maskou a rámčekom.

Zásuvka komunikačná

Time®, Time® Arbo
5014E-A00100

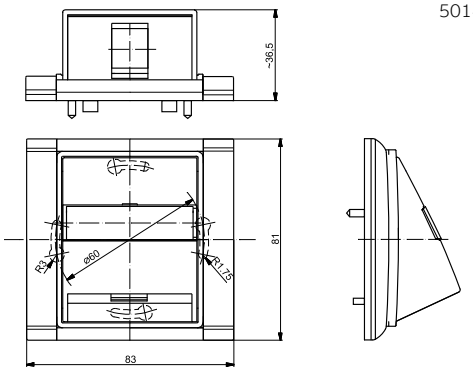

Kryt s nosnou maskou a rámčekom Time®.

Zásuvka komunikačná

Swing®, Swing®L
5014G-A02018

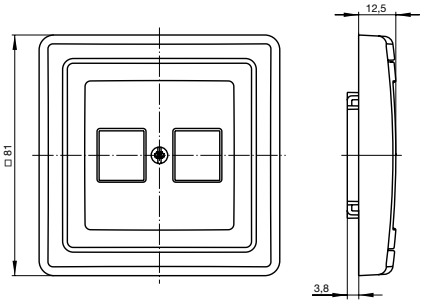

Kryt s rámčekom.

Zásuvka komunikačná

Tango®
5014A-A02018

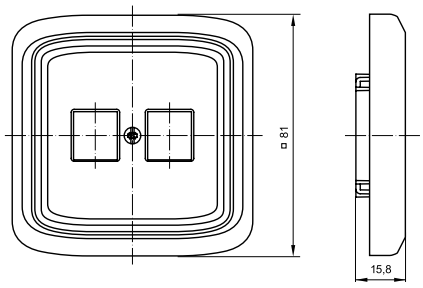

Prístroj s krytom a rámčekom.

Zásuvka komunikačná

Levit®, Levit®M
5014H-A01018

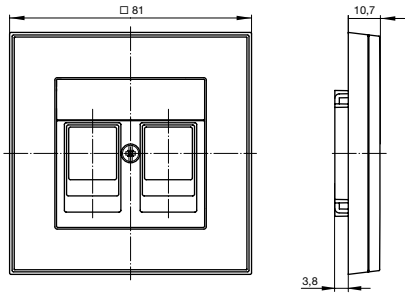

Prístroj s krytom a rámčekom.

Zásuvka komunikačná

Neo®
5014M-A11018

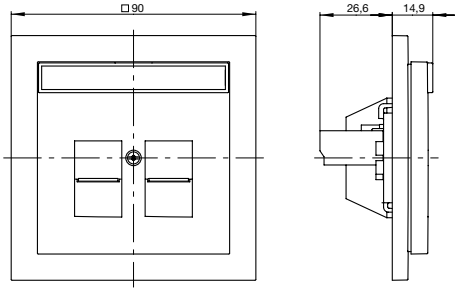

Prístroj s krytom a rámčekom.

Zásuvka komunikačná

Decento®
5014K-C01018

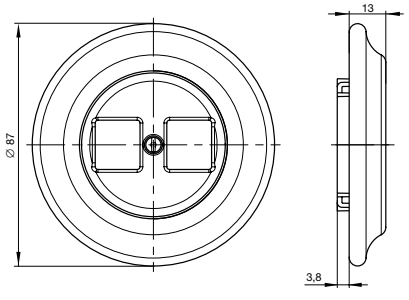

Prístroj s dvoma modulmi.

Poznámky:

Technické údaje

Dátové zásuvky • Nosné masky pre dátové zásuvky

Kryt pre prvky R&M freenet

Tango®
5014A-A00420

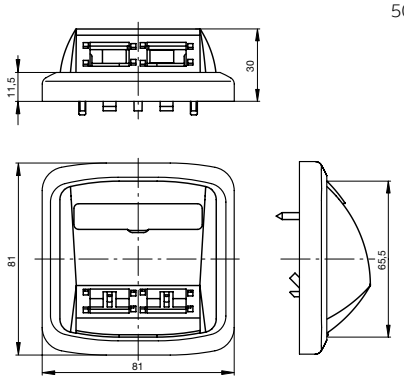

Kryt s rámčekom.

Kryt pre prvky Panduit™ Mini-Com™

Tango®
5014A-A00410

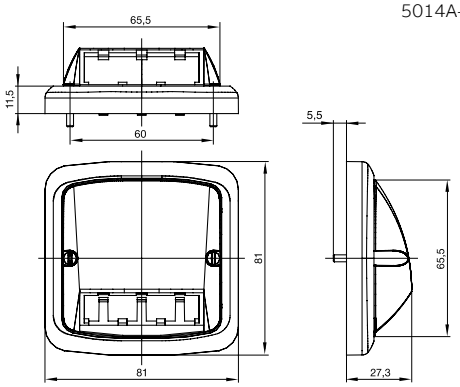

Kryt s rámčekom.

Kryt pre prvky Panduit™ Mini-Com™

Element®
5014E-A00400

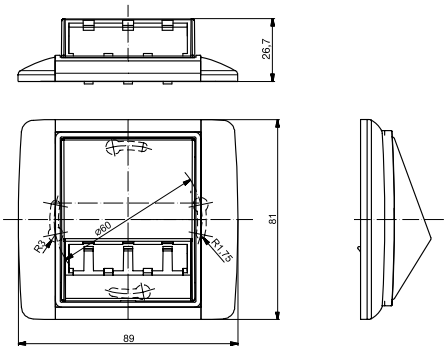

Kryt s rámčekom.

Kryt pre prvky Panduit™ Mini-Com™

Time®, Time® Arbo
5014E-A00400

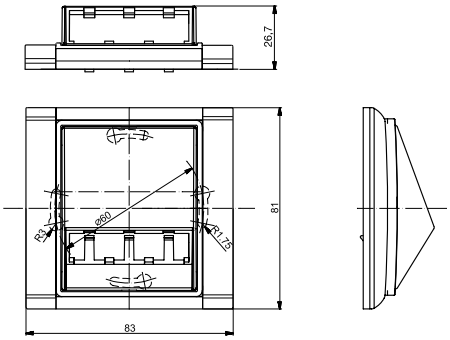

Kryt s rámčekom Time®.

Maska nosná (osempólová zásuvka keystone) 5014A-B1017

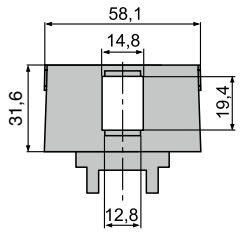

pre zásuvky:

KEJ-C5E-U-TL	KEJ-C6-S-TL
KEJ-C5E-S-TL	KEJ-C6A-S-10G
KEJ-C6-U-TL	KEJ-C6A-S-HD 90

Maska nosná (2× osempólová zásuvka keystone) 5014A-B1030

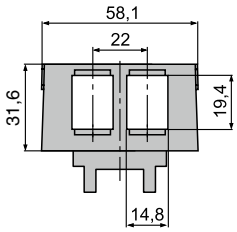

pre zásuvky:

KEJ-C5E-U-TL	KEJ-C6-S-TL
KEJ-C5E-S-TL	KEJ-C6A-S-10G
KEJ-C6-U-TL	KEJ-C6A-S-HD 90

Maska nosná (2× zásuvka Molex) 5014A-B1026

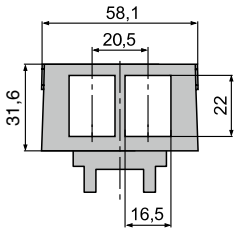

Maska nosná (zaslepovacia (bez otvorov) 5014A-B1020

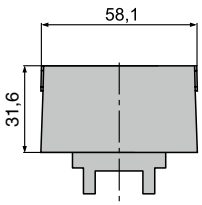

Maska nosná (2× zásuvka CINCH) 5014A-A2206

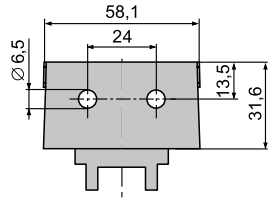

Zásuvky sú súčasťou dodávky.

Maska nosná (2× reprosvorka) 5014A-A03012

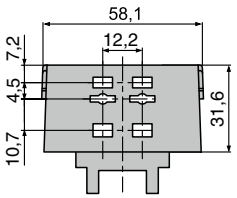

Reproduktorové svorky sú súčasťou dodávky.

Maska nosná (4× reprosvorka) 5014A-A03024

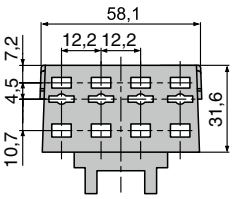

Reproduktorové svorky sú súčasťou dodávky.

Poznámky:

Technické údaje
Nosné masky pre dátové zásuvky

Maska nosná (osempólová zásuvka keystone) 5014M-B01017

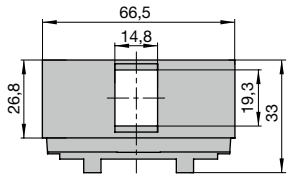

pre zásuvky:

KEJ-C5E-U-TL	KEJ-C6-S-TL
KEJ-C5E-S-TL	KEJ-C6A-S-10G
KEJ-C6-U-TL	KEJ-C6A-S-HD 90

Maska nosná (2× osempólová zásuvka keystone) 5014M-B01018

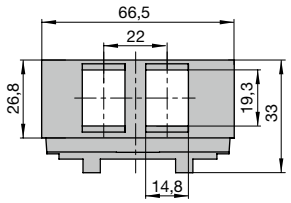

pre zásuvky:

KEJ-C5E-U-TL	KEJ-C6-S-TL
KEJ-C5E-S-TL	KEJ-C6A-S-10G
KEJ-C6-U-TL	KEJ-C6A-S-HD 90

Maska nosná zaslepovacia (bez otvorov) 5014M-B01020

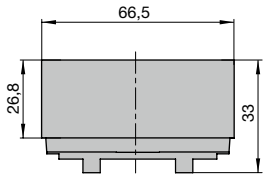

Maska nosná (2× zásuvka CINCH) 5014M-A02206

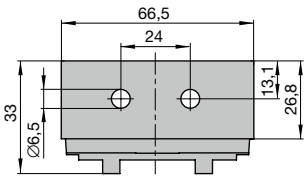

Zásuvky sú súčasťou dodávky.

Maska nosná (2× reprosvorka) 5014M-A03012

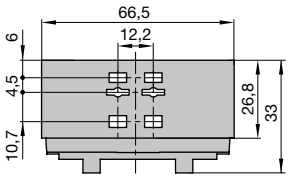

Reproduktorové svorky sú súčasťou dodávky.

Maska nosná (4× reprosvorka) 5014M-A03024

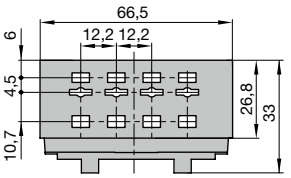

Reproduktorové svorky sú súčasťou dodávky.

Maska nosná (osempólová zásuvka keystone) 5014E-B01017

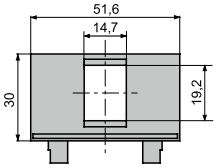

pre zásuvky:

KEJ-C5E-U-TL	KEJ-C6-S-TL
KEJ-C5E-S-TL	KEJ-C6A-S-10G
KEJ-C6-U-TL	KEJ-C6A-S-HD 90

Maska nosná (2× osempólová zásuvka keystone) 5014E-B01018

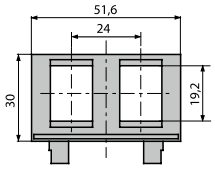

pre zásuvky:

KEJ-C5E-U-TL	KEJ-C6-S-TL
KEJ-C5E-S-TL	KEJ-C6A-S-10G
KEJ-C6-U-TL	KEJ-C6A-S-HD 90

Maska nosná zaslepovacia (bez otvorov) 5014E-B01020

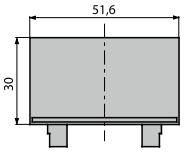

Maska nosná (2× zásuvka CINCH) 5014E-A02206

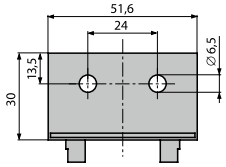

Zásuvky sú súčasťou dodávky.

Maska nosná (2× reprosvorka) 5014E-A03012

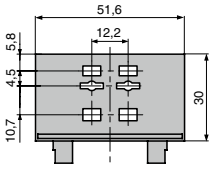

Reproduktorové svorky sú súčasťou dodávky.

Maska nosná (4× reprosvorka) 5014E-A03024

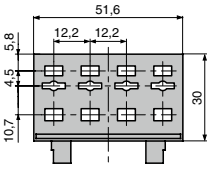

Reproduktorové svorky sú súčasťou dodávky.

Maska nosná (osempólová zásuvka keystone) 2CKA001764A0174

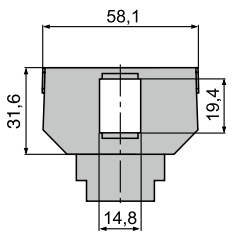

pre zásuvky:

KEJ-C5E-U-TL	KEJ-C6-S-TL
KEJ-C5E-S-TL	KEJ-C6A-S-10G
KEJ-C6-U-TL	KEJ-C6A-S-HD 90

Maska nosná (2× osempólová zásuvka keystone) 2CKA001764A0182

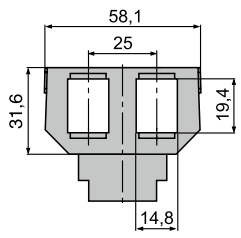

pre zásuvky:

KEJ-C5E-U-TL	KEJ-C6-S-TL
KEJ-C5E-S-TL	KEJ-C6A-S-10G
KEJ-C6-U-TL	KEJ-C6A-S-HD 90

Maska nosná zaslepovacia (bez otvorov) 2CKA001764A0208

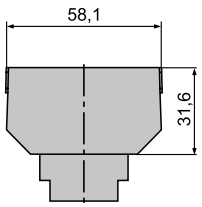

Maska nosná (deväťpólová subminiatúrna zásuvka D, RS232, VGA) 2CKA001764A0018

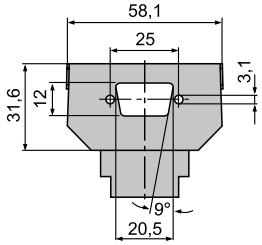

Poznámky:

Technické údaje
Nosné masky pre dátové zásuvky

Maska nosná 2CKA001764A0034 (25-pólová subminiatúrna zásuvka D)

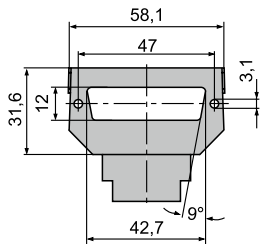

Maska nosná 2CKA001764A0042 (vstavaná zásuvka XLR, Neutrik typ FP)

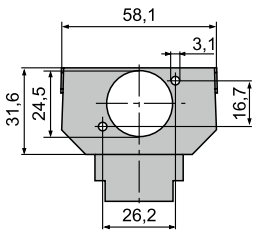

Maska nosná 2CKA001764A0059 (vstavaná zásuvka XLR, Neutrik typ MP)

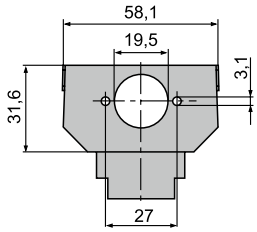

Maska nosná 2CKA001764A0067 (2× zásuvka BNC/TNC so spájkovacím vývodom)

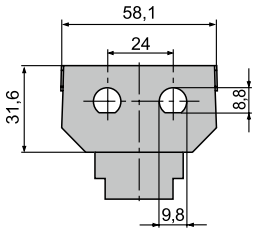

Maska nosná 2CKA001764A0075 (vstavaná káblová zásuvka BNC/TNC)

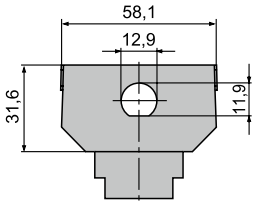

Maska nosná 2CKA001764A0083 (2× vstavaná káblová zásuvka BNC/TNC)

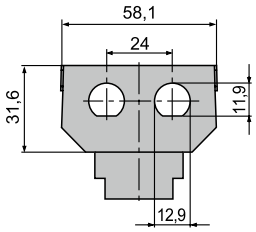

Maska nosná 2CKA001764A0091 (2× vstavaná káblová zásuvka BNC)

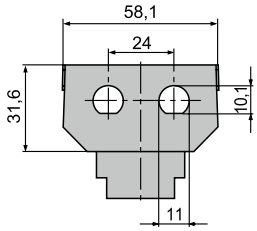

Maska nosná 2CKA001764A0109 (2× zásuvka UHF)

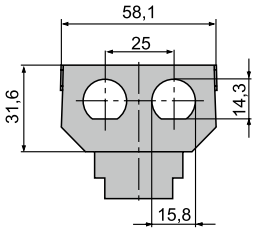

Maska nosná 2CKA001764A0117 (vstavaná diódová zásuvka, upevnenie skrutkami)

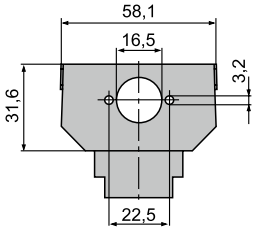

Maska nosná 2CKA001764A0125 (vstavaná diódová zásuvka)

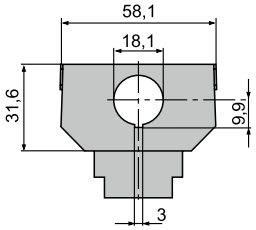

Maska nosná 2CKA001764A0133 (2× vstavaná diódová zásuvka)

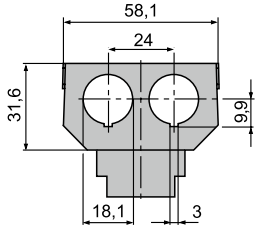

Maska nosná 2CKA001764A0141 (zásuvka UHF)

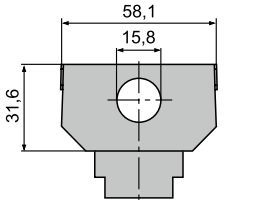

Maska nosná 2CKA001764A0158 (vstavaná zásuvka Twinax)

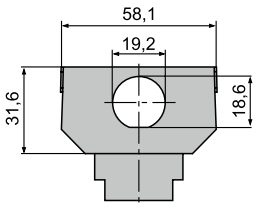

Maska nosná 2CKA001764A0166 (2× vstavaná zásuvka Twinax)

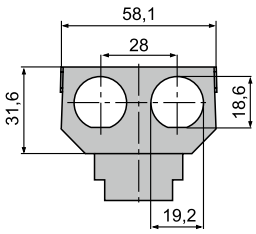

Maska nosná 2CKA001764A0273 (2× šesť- alebo osempólová zásuvka Modular-Jack AMP)

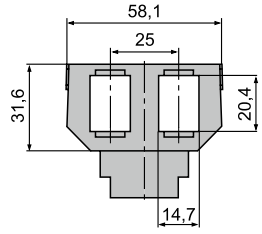

Maska nosná 2CKA001764A0281 (2× šesť- alebo osempólová zásuvka Avaya MPS 100E, MGS 200)

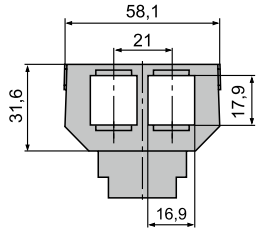

Poznámky:

Technické údaje
Termostaty

Prístroj spínací pre termostaty 3292U-A00003

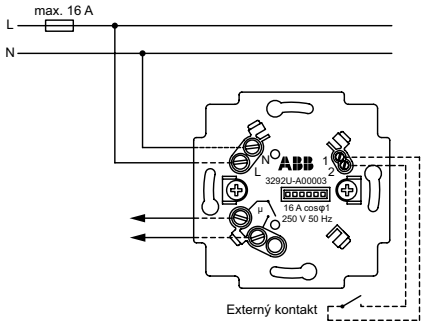

Bezpotenciálové spínanie s bezpečným galvanickým oddelením.
Externý kontakt nie je možné použiť pri kombinácii s ovládačom 3292.-A10101.

Prístroj spínací pre termostaty 3292U-A00003
Snímač pre podlahové vykurovanie 3292U-A90100

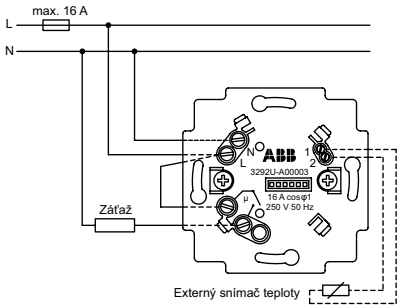

Spínanie záťaže napätím 230 V AC.

Prístroj spínací pre termostaty 3292U-A00003
Snímač pre podlahové vykurovanie 3292U-A90100

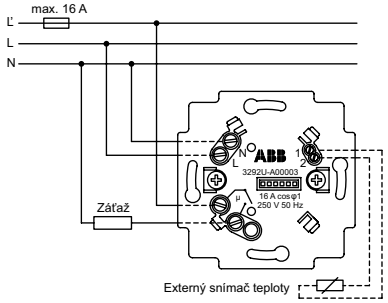

Využívanie nízkej tarify (L' je odpojovaná fáza, L je trvalé napájanie).

Termostat univerzálny so spínacími hodinami 2CHX880040A0033

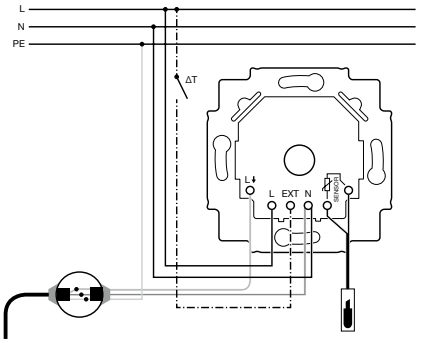

Možnosť ovládania externým kontaktom.

Termostat priestorový s otočným ovládaním 2CKA001032A0525

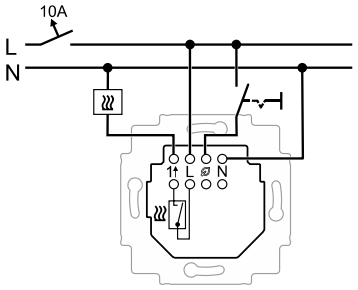

Výstupné relé so zapínacím kontaktom.

Termostat priestorový s otočným ovládaním 2CKA001032A0528

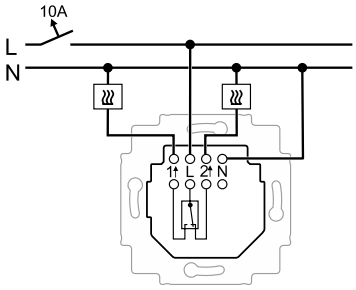

Výstupné relé s prepínacím kontaktom (svorka 2 napr. pre ovládanie ventilov bez napätia otvorených)

Termostat priestorový s otočným ovládaním, pre kúrenie/chladenie 2CKA001032A0531

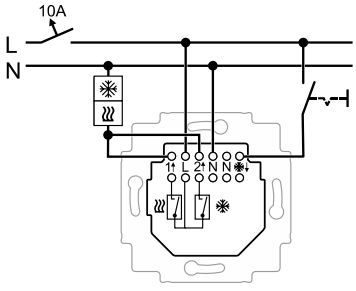

Zapojenie pre dvojrúrkové systémy 230 V AC.
Externým spínačom sa aktivuje režim chladenia.

Termostat priestorový s otočným ovládaním, pre kúrenie/chladenie 2CKA001032A0531

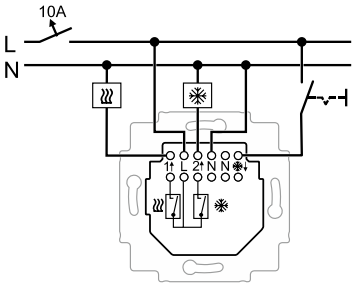

Zapojenie pre štvorrúrkové systémy 230 V AC.
Externým spínačom sa aktivuje režim chladenia.

Poznámky:

Technické údaje
Termostaty • Časové spínače

Termostat pre podlahové vykurovanie 2CKA001032A0498

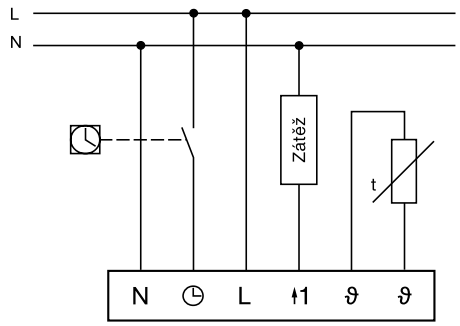

Ovládač časový mechanický 2CKA001043A0124

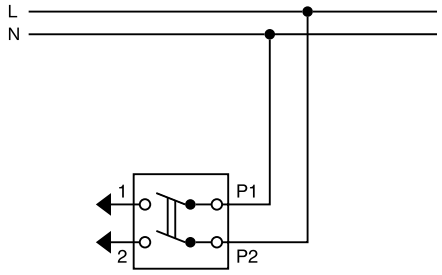

Ovládač časový mechanický 2CKA001043A0124

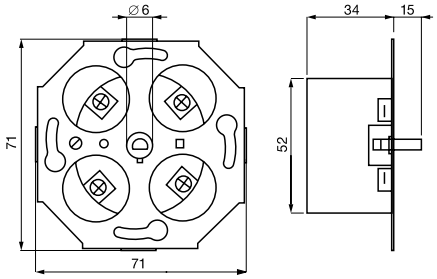

Prístroj spínací pre spínacie hodiny 3292U-A00013

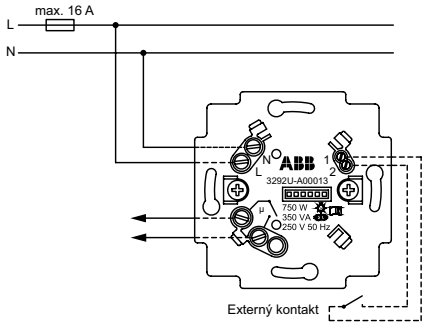

Bezpotenciálové spínanie s bezpečným galvanickým oddelením.
Možnosť ovládania externým bezpotenciálovým kontaktom.

Prístroj spínací pre spínacie hodiny 3292U-A00013

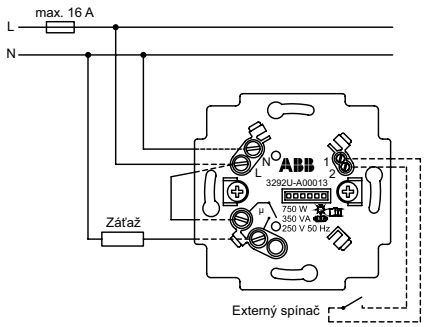

Spínanie záťaže napätím 230 V AC.
Možnosť ovládania externým bezpotenciálovým kontaktom.

Prístroj časovača Busch-Timer® 2CKA006410A0393

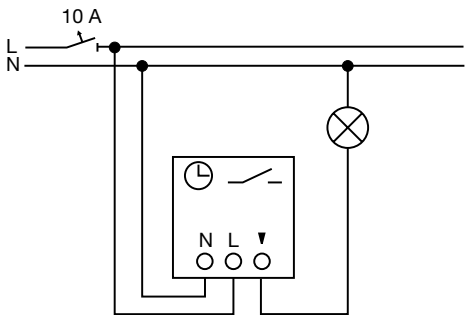

Ovládač časovací komfortný Busch-Timer® 2CKA006410A0399
Relé univerzálne 2CKA006401A0049

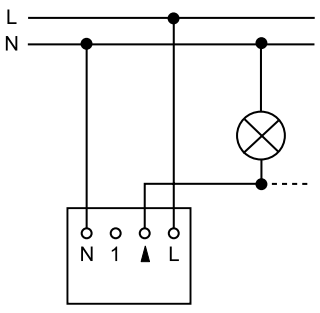

Poznámky:

Technické údaje
Časové spínače • Stmievače

Ovládač časový so vzduchovým oneskorovačom SA 10/220/1

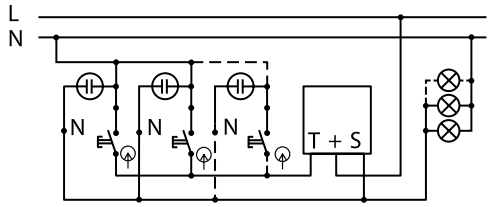

Radenie 1/0S SA 10/220/1

Ovládač časový so vzduchovým oneskorovačom SA 10/220/1

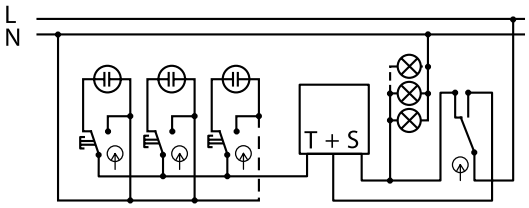

Radenie 1/0So SA 10/220/1 6

Ovládač časový so vzduchovým oneskorovačom SA 10/220/1

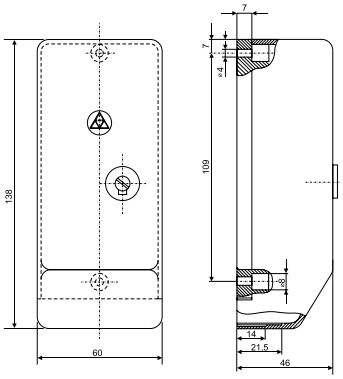

Stmievač s otočným ovládaním 2CKA006512A0345
2CKA006515A0704
2CKA006520A0227

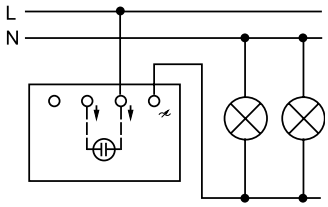

Stmievač s otočným ovládaním 2CKA006512A0345
2CKA006515A0704
2CKA006520A0227

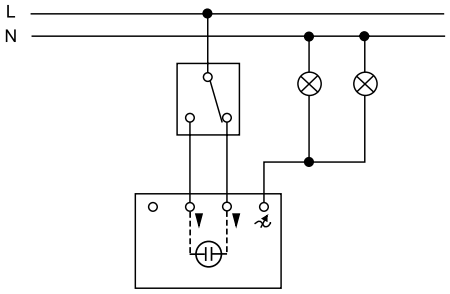

Stmievač s prepínačom na spínanie z ďalšieho miesta.

Regulátor DALI výkonový 2CKA006599A2988
Regulátor DALI výkonový, tunable white 2CKA006599A3026

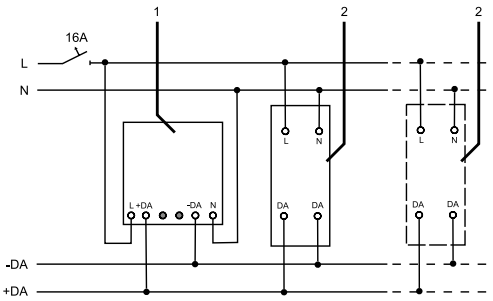

1 … výkonový regulátor DALI, 2 … zariadenie DALI (predradník)

Regulátor DALI pasívny 2CKA006599A2987
Regulátor DALI pasívny, tunable white 2CKA006599A3025

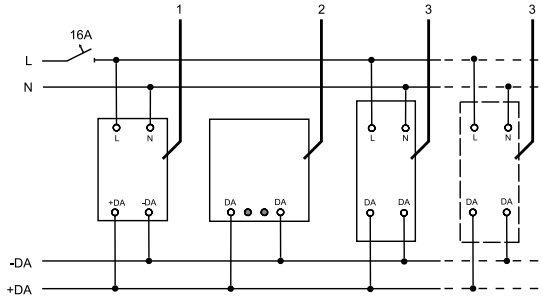

Poznámky:
So orientačné osvetlenie tlejivkou (indikuje vypnutý stav spotrebiča)
S signalizačné osvetlenie tlejivkou (indikuje zapnutý stav spotrebiča)

Technické údaje
Stmievače • Stmievače pre radovú montáž

Potenciometer elektronický s otočným ovládaním — 2CKA006599A2035

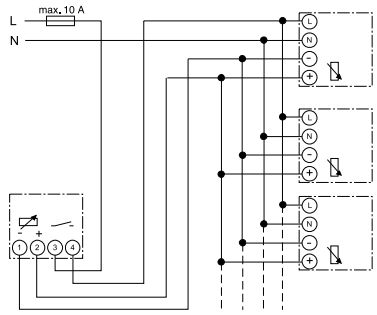

Elektronické predradníky

Potenciometer elektronický s otočným ovládaním — 2CKA006599A2035

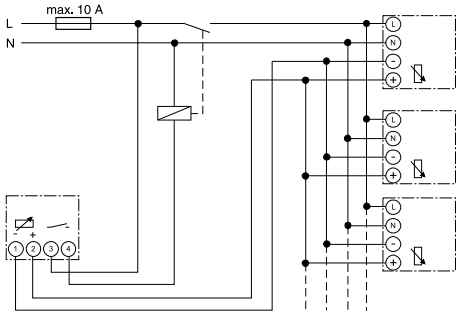

Potenciometer elektronický s pomocným relé (pri použití viac než 5 predradníkov).

Stmievač flex s krátkocestným ovládaním — 2CKA006500A0013

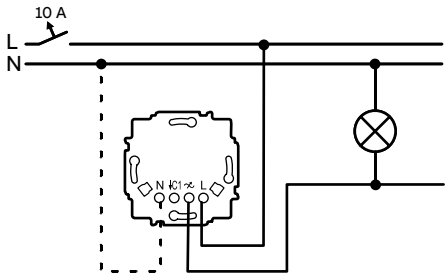

Vodič N sa pripája v prípade záťaže menšej ako 10 W.

Stmievač flex s krátkocestným ovládaním — 2CKA006500A0013

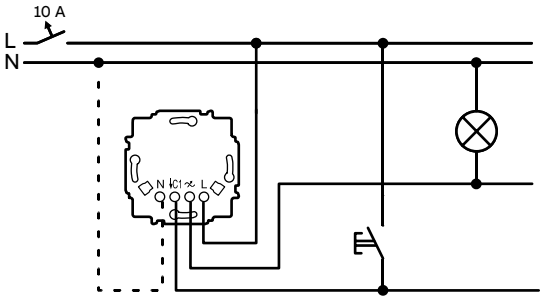

Tlačítkové ovládače pre plnohodnotné podružné ovládanie z viacerých miest. Vodič N sa pripája v prípade záťaže menšej ako 10 W.

Stmievač pre regulovateľné LED žiarovky, modulárny (1 M) — 2CKA006590A0191

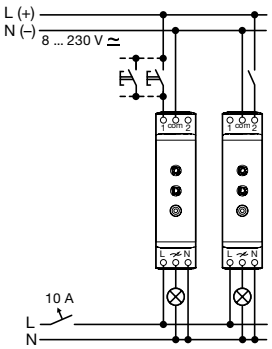

Tlačidlové ovládanie (vstup 1), upratovacie osvetlenie (vstup 2).

Stmievač pre regulovateľné LED žiarovky, modulárny (1 M) — 2CKA006590A0191

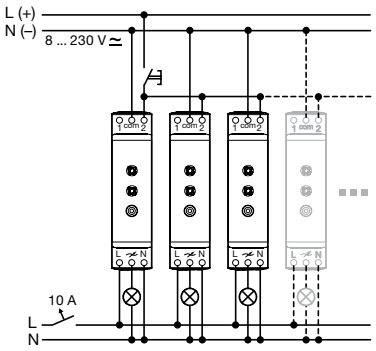

Centrálne vypínanie zapínacím ovládačom.

Stmievač pre regulovateľné LED žiarovky, modulárny (4 M) — 2CKA006590A0193

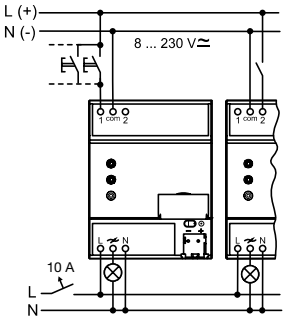

Tlačidlové ovládanie (vstup 1), upratovacie osvetlenie (vstup 2).

Stmievač pre regulovateľné LED žiarovky, modulárny (4 M) — 2CKA006590A0193

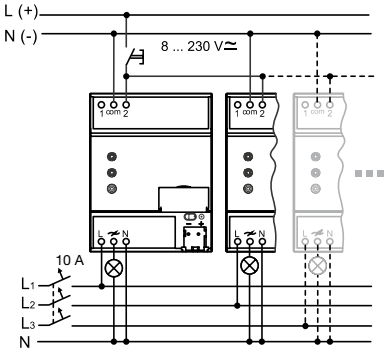

Centrálne vypínanie zapínacím ovládačom.

Poznámky:

Technické údaje
Automatické spínače

Spínač automatický so snímačom pohybu 3299C-C12100

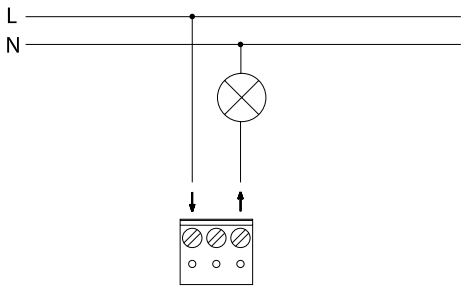

Spínací prvok triak (paralelné zapojenie prístrojov nie je dovolené).

Spínač automatický so snímačom pohybu 3299C-C22100

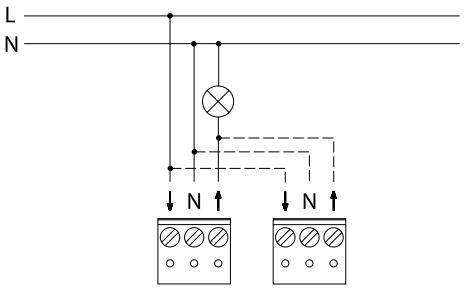

Spínací prvok relé. [64]

Prístroj spínací pre snímače pohybu [70] 3299U-A00006

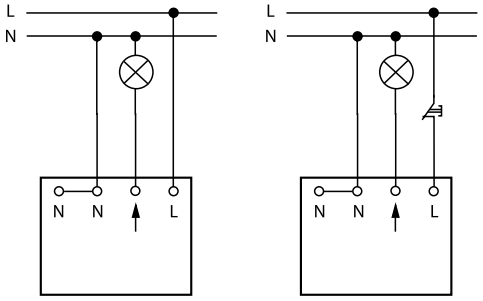

Spínací prvok relé. Svorka N je zdvojená.
Tlačidlové ovládanie nezávislé na pohybe.

Prístroj spínací pre snímače pohybu [70] 3299U-A00006

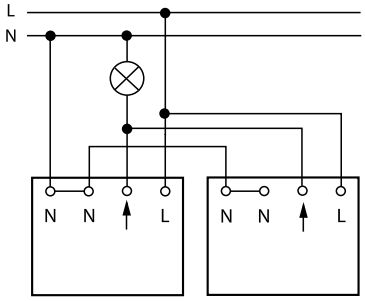

Spínací prvok relé. Svorka N je zdvojená.
Paralelné zapojenie prístrojov. [64]

Prístroj spínací pre snímače pohybu [71] 3299U-A00007

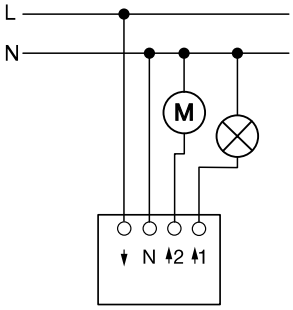

Spínací prvok 2x relé
(relé 2 zapína na 5 min., cca 3 min. po zapnutí relé 1).

Prístroj spínací pre snímače pohybu [70] 3299U-A00001

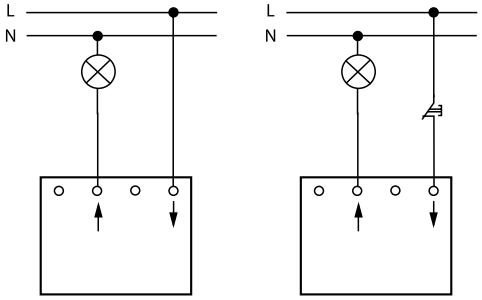

Spínací prvok triak (paralelné zapojenie prístrojov nie je dovolené).
Tlačidlové ovládanie nezávislé na pohybe.

Spínač automatický so snímačom pohybu 3299C-C.2100

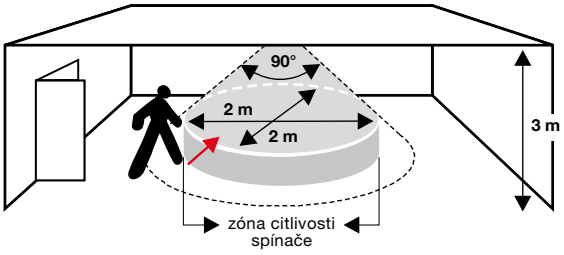

Oblasť zachytenia – montáž na strop.
Dosah je najväčší pri pohybe tangenciálnom vzhľadom na prístroj.

Spínač automatický so snímačom pohybu 3299C-C.2100

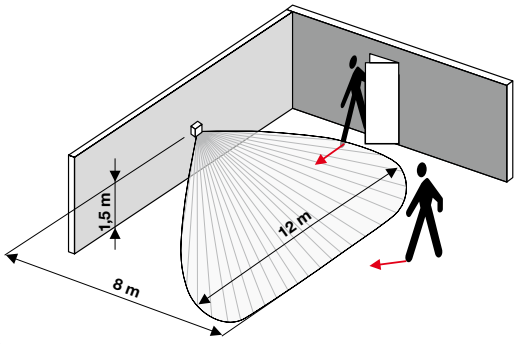

Oblasť zachytenia.
Dosah je najväčší pri pohybe tangenciálnom vzhľadom na prístroj.

Poznámky:
[64] Maximálna záťaž v paralelnom zapojení je rovnaká ako pre jeden prístroj.
[70] Pri krátkodobom prerušení napájania sa výstup zapne na cca 40 s; potom prístroj prejde do automatického režimu.
[71] Pri krátkodobom prerušení napájania zapne relé 1 na cca 40 s; následne po 5 s zapne relé 2 cca na 5 min.; potom prístroj prejde do automatického režimu.

Technické údaje
Automatické spínače

Spínač automatický so snímačom pohybu 3299C-C.2100

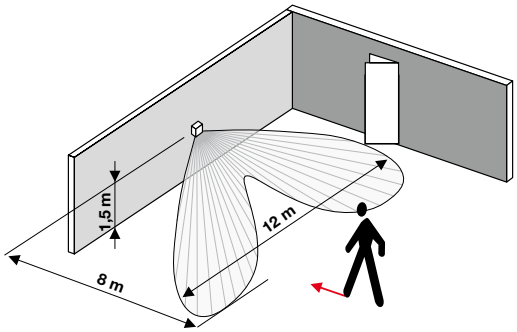

Oblasť zachytenia.
Pri pohybe smerom k spínaču je dosah kratší.

Snímač spínača automatického 3299A-A02100

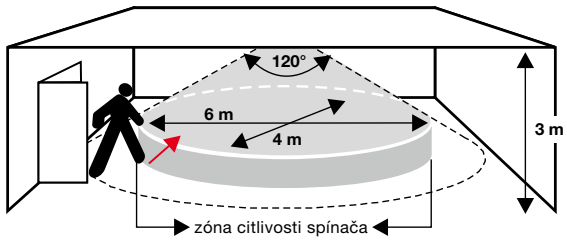

Oblasť zachytenia – montáž na strop.
Dosah je najväčší pri pohybe tangenciálnom vzhľadom na prístroj.

Snímač spínača automatického 3299A-A02100

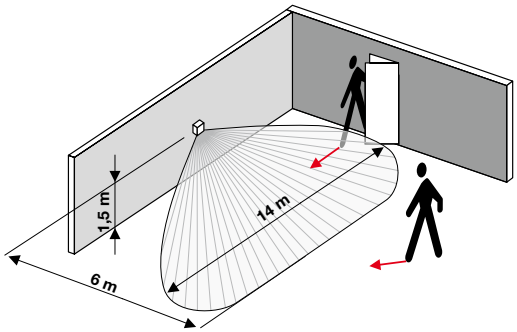

Oblasť zachytenia.
Dosah je najväčší pri pohybe tangenciálnom vzhľadom na prístroj.

Snímač spínača automatického 3299A-A02100

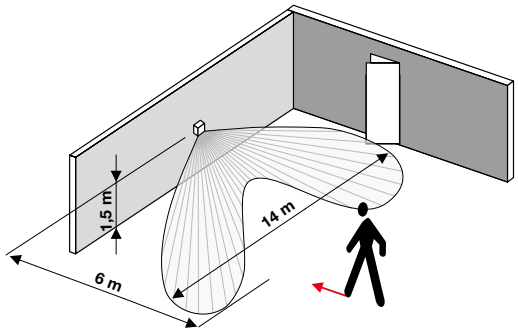

Oblasť zachytenia.
Pri pohybe smerom k spínaču je dosah kratší.

Snímač spínača automatického 3299.-A02180
3299A-C22184
3299E-A02100

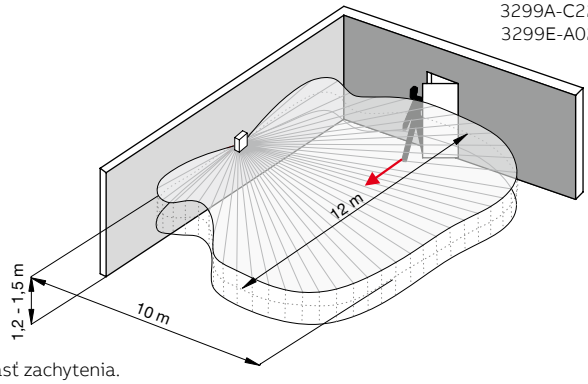

Oblasť zachytenia.
Dosah je najväčší pri pohybe tangenciálnom vzhľadom na prístroj.

Snímač spínača automatického 3299.-A02180
3299A-C22184
3299E-A02100

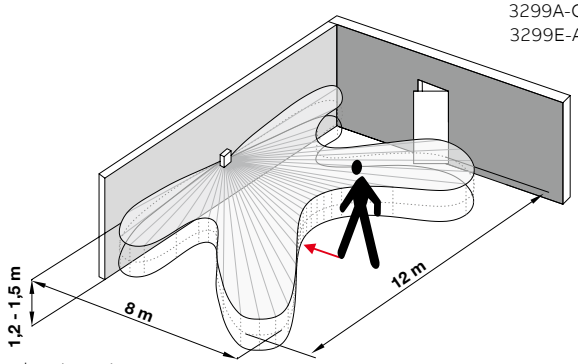

Oblasť zachytenia.
Pri pohybe smerom k spínaču je dosah kratší.

Snímač spínača automatického 3299B-A02182
3299H-A02182

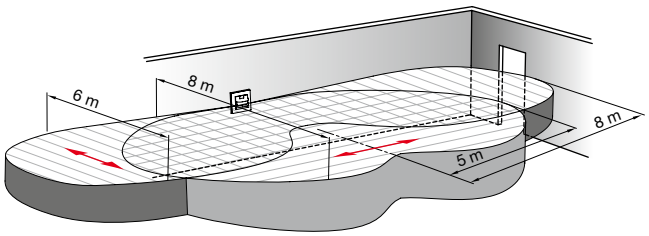

Oblasť zachytenia.
Dosah je najväčší pri pohybe tangenciálnom vzhľadom na prístroj.

Snímač spínača automatického 3299B-A02182
3299H-A02182

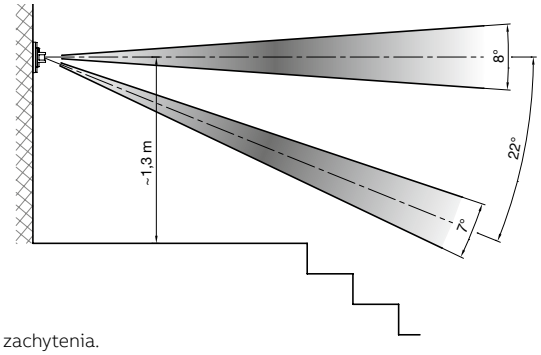

Oblasť zachytenia.
Detekčné roviny pri orientácii prístroja s tlačidlom hore.

Poznámky:

Technické údaje
Automatické spínače

Snímač pohybu Busch-Wächter® 180 flex, Basic-Sensor, so selektívnou šošovkou — 2CKA006800A29.. (typ 64761-8xx-500)
Snímač pohybu Busch-Wächter® 180 flex (s BT), Komfort-Sensor, so selektívnou šošovkou — 2CKA006800A29.., 2CKA006200A01.. (typ 64762-8xx(-WL)-500)

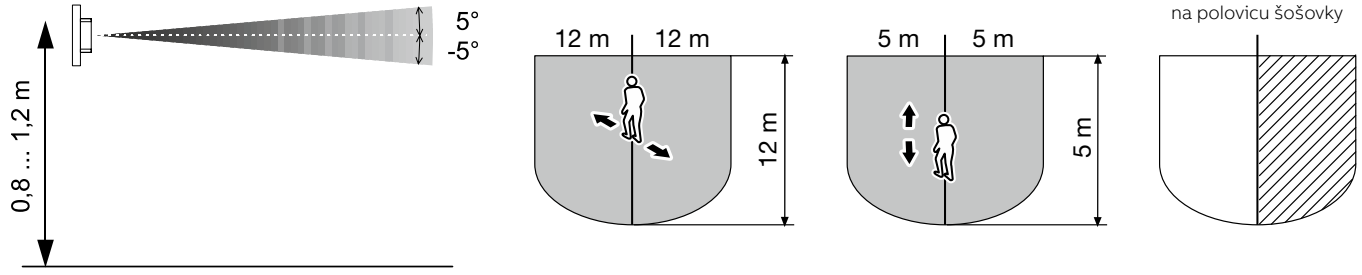

Oblasť zachytenia. Dosah závisí od smeru pohybu voči snímaču. Nalepením clonky je možné oblasť zachytenia stranovo obmedziť.

Snímač pohybu Busch-Wächter® 180 flex, Komfort-Sensor, s viacnásobnou šošovkou — 2CKA006800A29.., 2CKA006800A30.. (typ 64764-8xx-500)
Snímač pohybu Busch-Wächter® 180 flex s BT, Komfort-Sensor, s viacnásobnou šošovkou — 2CKA006200A02.. (typ 62764-8xx-WL-500)

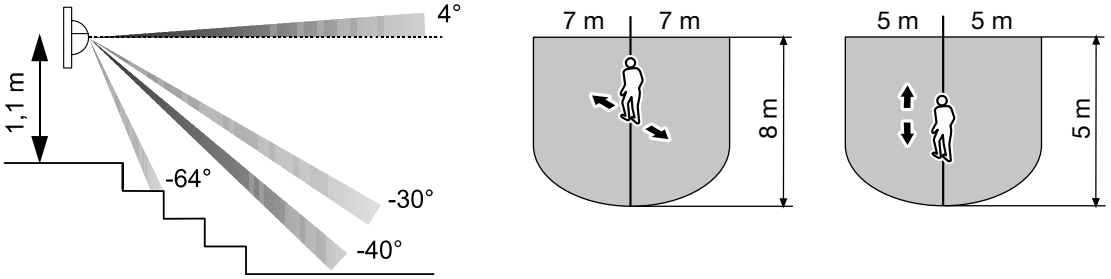

Oblasť zachytenia pre pokrytie pohybu na schodisku. Dosah závisí od smeru pohybu voči snímaču.

Snímač pohybu Busch-Wächter® 180 flex, Komfort-Sensor, s viacnásobnou šošovkou — 2CKA006800A29.., 2CKA006800A30.. (typ 64764-8xx-500)
Snímač pohybu Busch-Wächter® 180 flex s BT, Komfort-Sensor, s viacnásobnou šošovkou — 2CKA006200A02.. (typ 62764-8xx-WL-500)

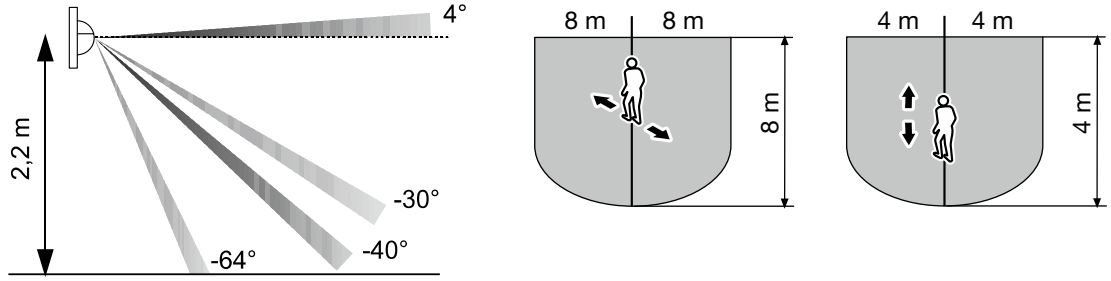

Oblasť zachytenia. Dosah závisí od smeru pohybu voči snímaču.

Oblasť zachytenia pre snímače pohybu Busch-Wächter® 180 UP pre Allwetter 44® — 2CKA006800A1… (typ 6800-3x-102C)

Allwetter 44®

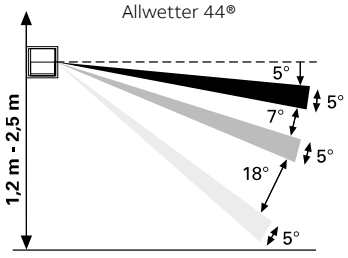

Montážna výška	Dopredu	Do strán
1,2 m	9 m	4 m
2,0 m	12 m	8 m
2,5 m	15 m	10 m

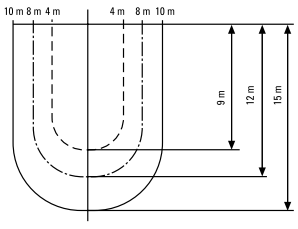

Clonka nalepená na bok šošovky

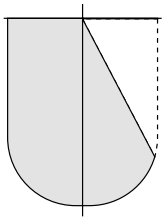

Prelepením segmentu ďalekého alebo stredného dosahu na šošovke je možné detekciu obmedziť na stredný alebo blízky dosah.

Montážna výška	Dosah		
	Ďaleký	Strední	Blízky
1,2 m	9 m	3 m	1 m
2,0 m	12 m	8 m	3 m
2,5 m	15 m	11 m	3,5 m

Oblasť zachytenia.

Poznámky:

Technické údaje
Automatické spínače

Prístroj spínací flex, s jedným relé 2CKA006800A3042

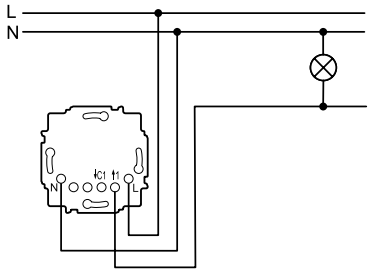

Prístroj spínací flex, s jedným relé 2CKA006800A3042
Prístroj podružného ovládania flex 2CKA006800A3051

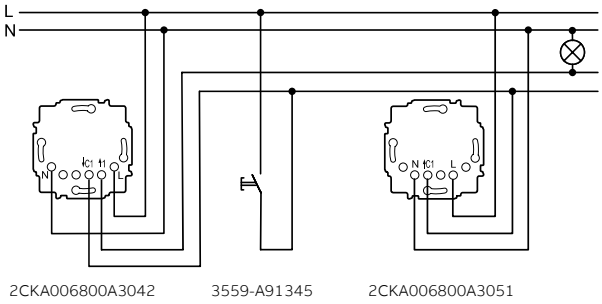

2CKA006800A3042 3559-A91345 2CKA006800A3051

Snímanie pohybu z viacerých miest, s manuálnym ovládaním.

Prístroj spínací flex, s dvoma relé 2CKA006800A3045

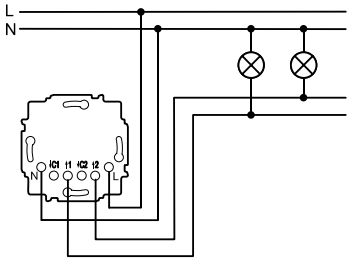

Prístroj spínací flex, s dvoma relé 2CKA006800A3045
Prístroj podružného ovládania flex 2CKA006800A3051

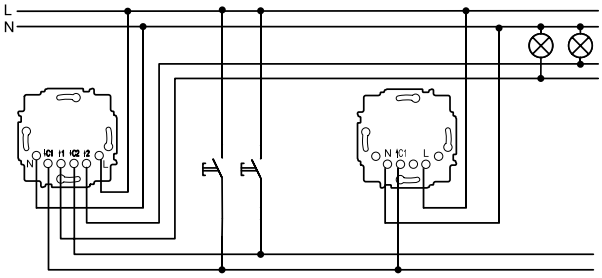

2CKA006800A3045 3559-A91345 2CKA006800A3051

Snímanie pohybu z viacerých miest, s manuálnym ovládaním.

Prístroj spínací flex, e-kontakt 2CKA006800A3048

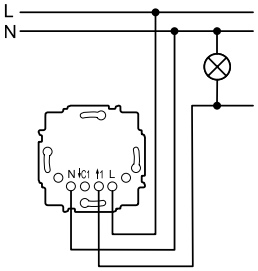

Prístroj spínací flex, e-kontakt 2CKA006800A3048
Prístroj podružného ovládania flex 2CKA006800A3051

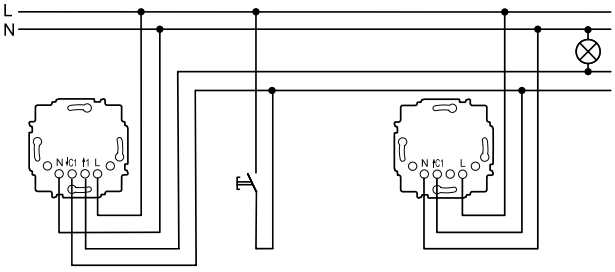

2CKA006800A3048 3559-A91345 2CKA006800A3051

Snímanie pohybu z viacerých miest, s manuálnym ovládaním.

Relé univerzálne 2CKA006401A0049

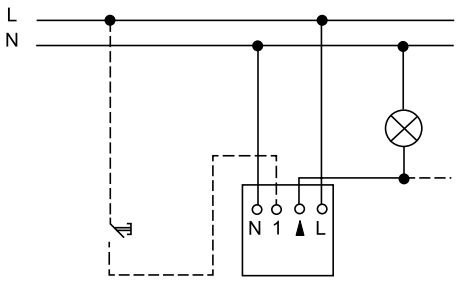

Univerzálne relé (so zapínacím ovládačom – po stlačení ovládača pri použití snímača 180 UP Komfort II relé zopne na nastavený čas).

Relé univerzálne 2CKA006401A0049

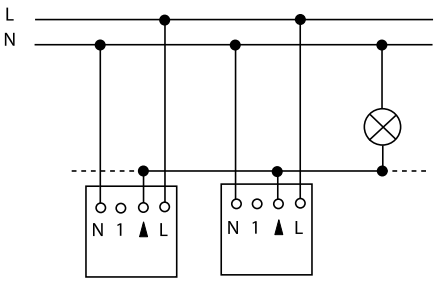

Univerzálne relé v paralelnom zapojení [64]

Poznámky:
[64] Maximálna záťaž v paralelnom zapojení je rovnaká ako pre jeden prístroj.

Technické údaje
Automatické spínače

Snímač pohybu, vstavaný 3299-22100

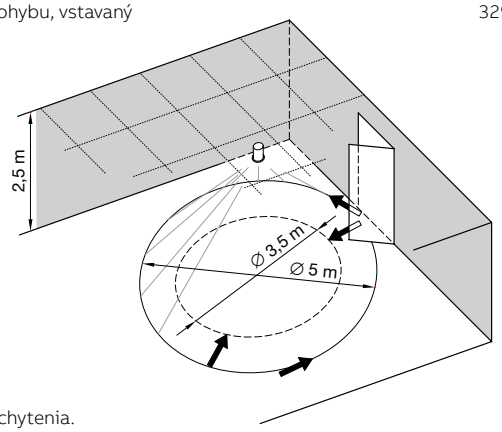

Oblasť zachytenia.

Snímač pohybu, vstavaný 3299-22100

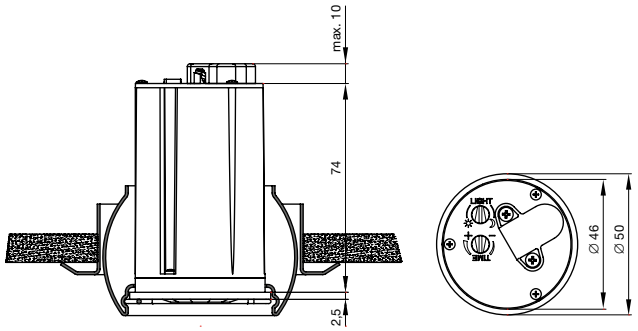

Snímač pohybu, vstavaný 3299-22100

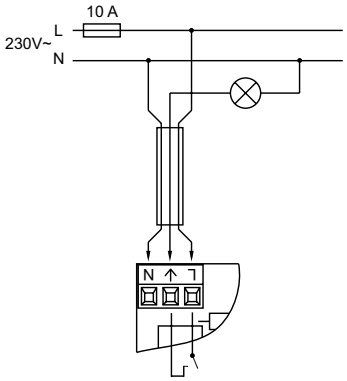

Snímač pohybu, vstavaný 3299-22102

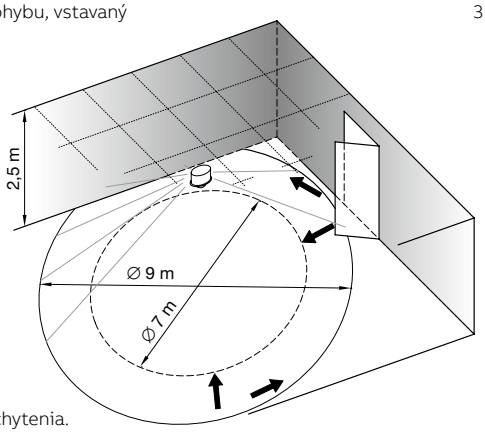

Oblasť zachytenia.

Snímač pohybu, vstavaný 3299-22102

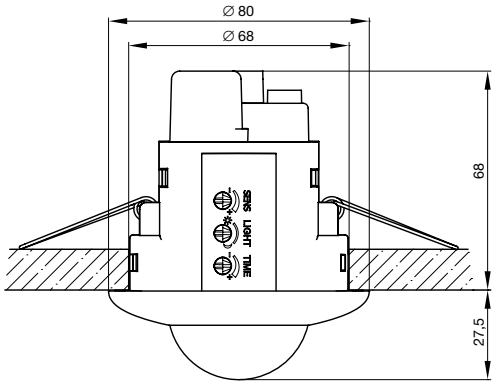

Snímač pohybu, vstavaný 3299-22102

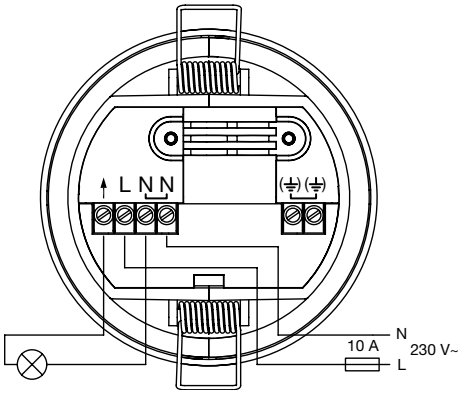

Snímač pohybu, stropný 3299-22103

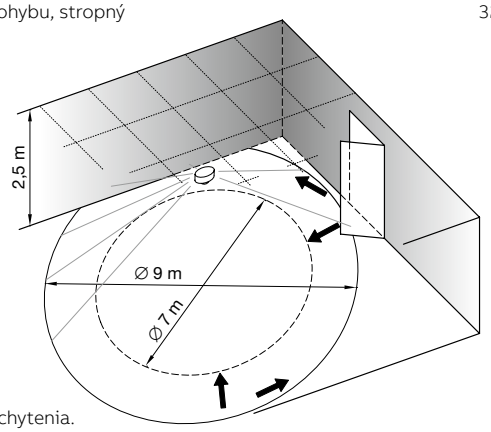

Oblasť zachytenia.

Snímač pohybu, stropný 3299-22103

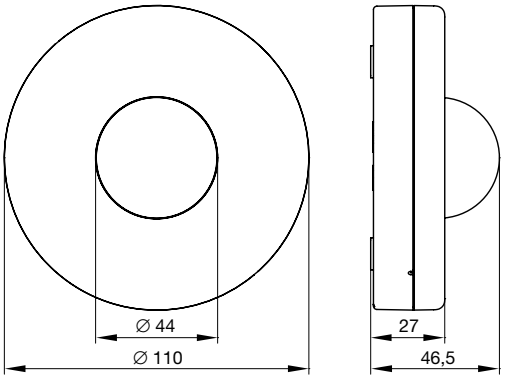

Poznámky:

Technické údaje
Automatické spínače

Snímač pohybu, stropný 3299-22103

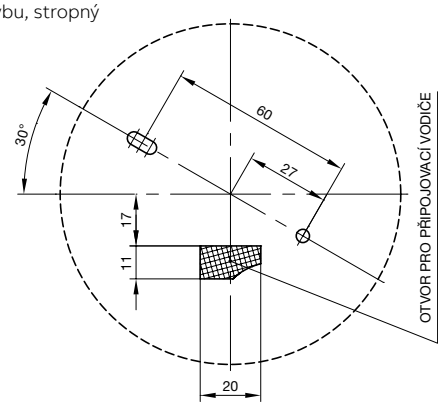

Príprava otvorov pre inštaláciu na povrch.

Snímač pohybu, stropný 3299-22103

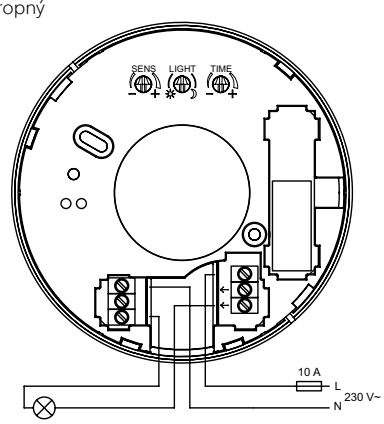

Snímač pohybu priemyselný, stropný 3299-22674

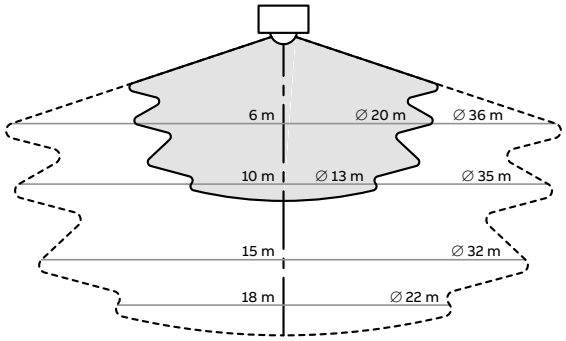

Zvislý rez oblasťou zachytenia (kruh) – možné upraviť clonkami.
V šedej oblasti je citlivosť detekcie vyššia.

Snímač pohybu priemyselný, stropný 3299-22673

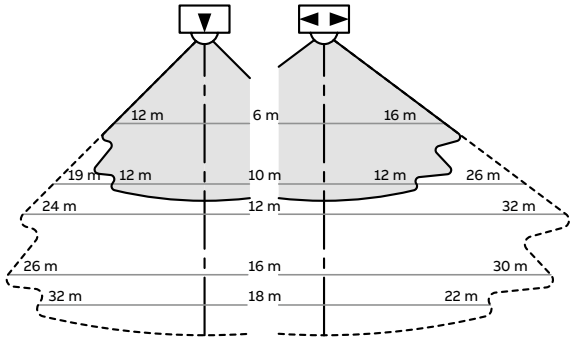

Oblasť zachytenia (obdĺžnik: dlhšia strana platí pri pohybe v smere šípok na prístroji) – možné upraviť clonkami. V šedej oblasti je citlivosť detekcie vyššia.

Snímač pohybu priemyselný, stropný 3299-22674 3299-22673

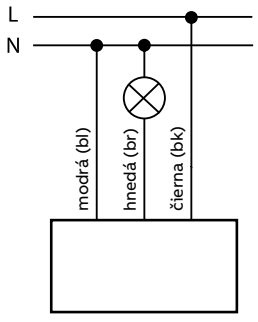

Snímač pohybu priemyselný, stropný 3299-22674 3299-22673

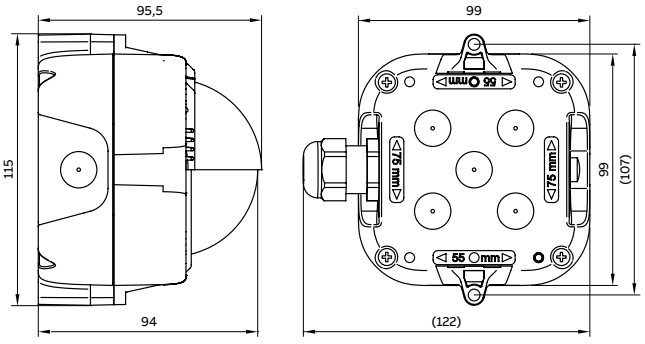

Snímače pohybu

Technické údaje
Snímače pohybu BasicLINE

Snímač pohybu Busch-Wächter® BasicLINE mini 2CKA006800A2517

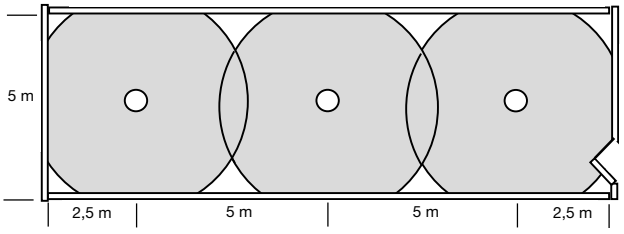

Oblasť zachytenia pri inštalačnej výške 3 m.
Odporúčané prekrytie pri viacnásobnej montáži.

Snímač pohybu Busch-Wächter® BasicLINE mini 2CKA006800A2517

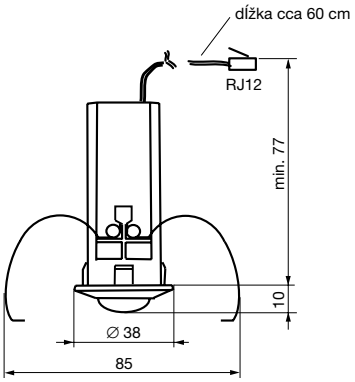

Snímacia časť

Snímač pohybu Busch-Wächter® BasicLINE mini 2CKA006800A2517

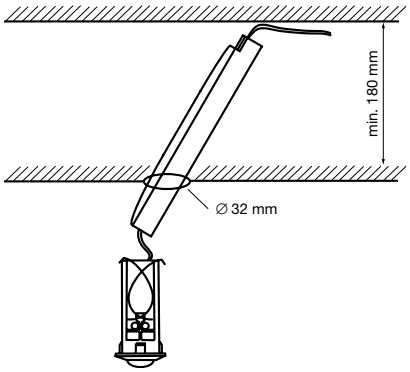

Montáž s využitím otvoru pre snímaciu časť.

Snímač pohybu Busch-Wächter® BasicLINE mini 2CKA006800A2517

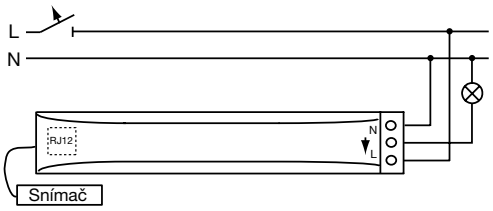

Na privedenie napájania je možné použiť napr. pomocnú svorku v svietidle.
Spínací prvok relé – je možné paralelné zapojenie prístrojov. [64)]

Snímač pohybu Busch-Wächter® BasicLINE Standard 2CKA006800A2518

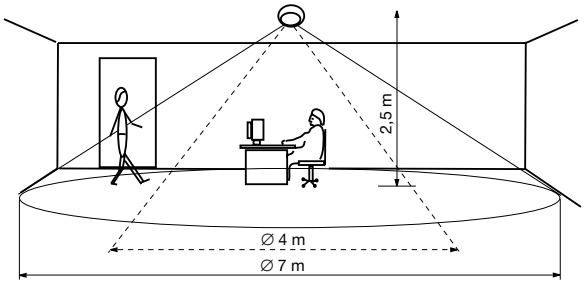

Oblasť zachytenia (je možné upraviť použitím priloženej clonky).

Snímač pohybu Busch-Wächter® BasicLINE Standard 2CKA006800A2518

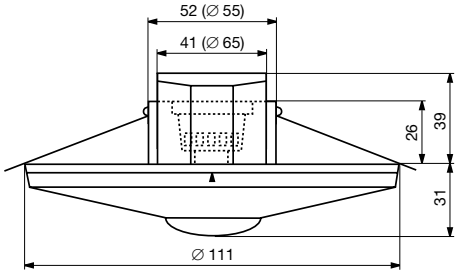

Snímač pohybu Busch-Wächter® BasicLINE Standard 2CKA006800A2518

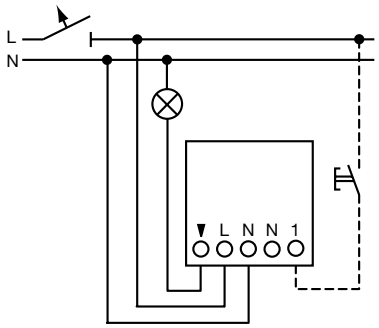

Je možné pripojiť zapínací ovládač.

Snímač pohybu Busch-Wächter® BasicLINE Standard 2CKA006800A2518

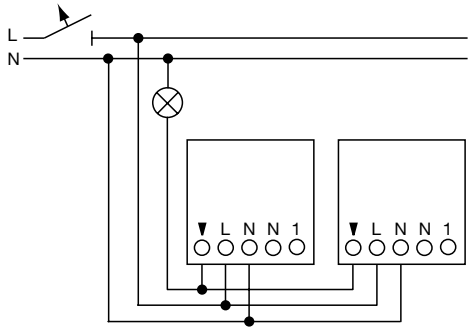

Pri paralelnom zapojení nie je možné pripojiť zapínací ovládač. [64)]

Poznámky:
[64)] Maximálna záťaž v paralelnom zapojení je rovnaká ako pre jeden prístroj.

Technické údaje

Snímače pohybu BasicLINE • Snímače prítomnosti flex

Snímač pohybu Busch-Wächter® BasicLINE Corridor 2CKA006800A2519

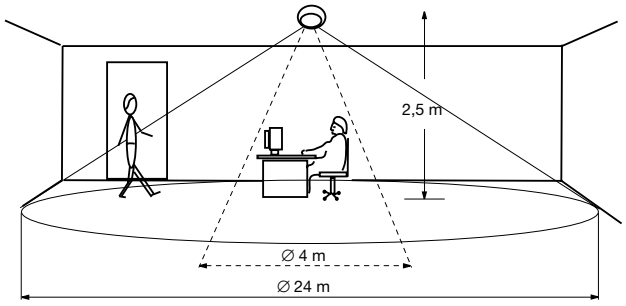

Oblasť zachytenia (je možné upraviť použitím priloženej clonky)

Snímač pohybu Busch-Wächter® BasicLINE Corridor 2CKA006800A2519

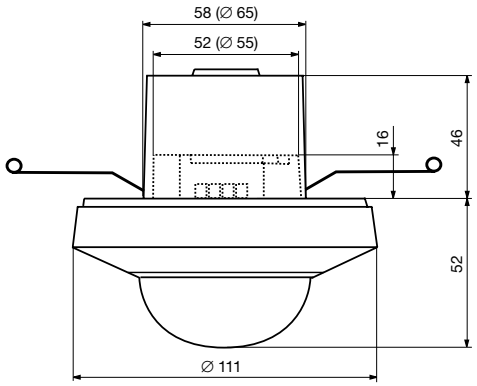

Snímač pohybu Busch-Wächter® BasicLINE Corridor 2CKA006800A2519

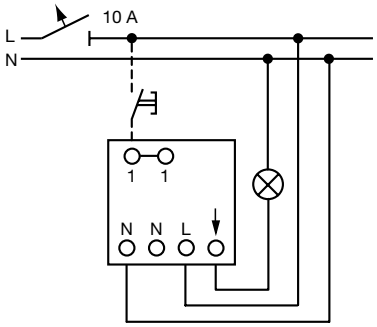

Je možné pripojiť zapínací ovládač.

Snímač prítomnosti flex, univerzálny 2CKA006800A3027

Oblasť zachytenia pre sediace osoby

Montážna výška (H)	Priemer oblasti (L)
2,5 m	max. 8 m
3 m	max. 10 m

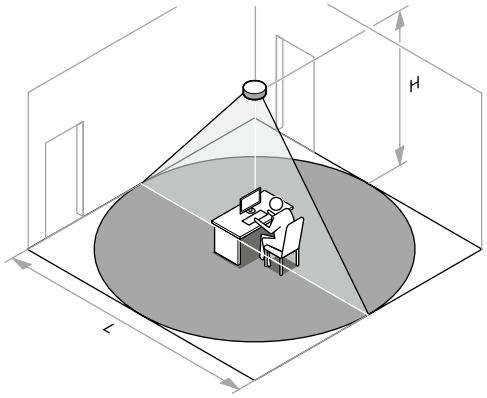

Oblasť zachytenia pre sediace osoby (závisí na montážnej výške).

Snímač prítomnosti flex, univerzálny 2CKA006800A3027

Oblasť zachytenia pre chodiace osoby

Montážna výška (H)	Priemer oblasti	
	Pozdĺžny pohyb (L1)	Priečny pohyb (L2)
2,5 m	max. 7 m	max. 10 m
3 m	max. 8 m	max. 12 m
4 m	max. 10 m	max. 16 m

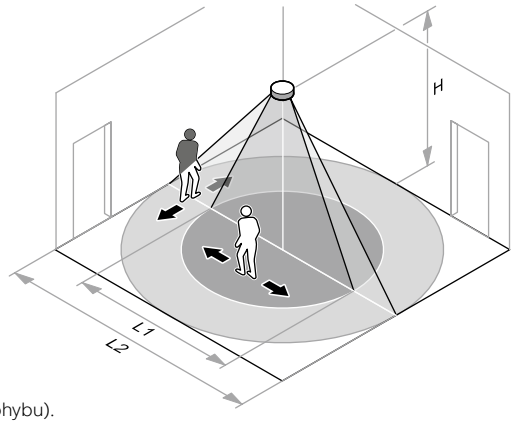

Oblasť zachytenia pre chodiace osoby (závisí na montážnej výške a smere pohybu).

Poznámky:

Technické údaje

Snímač prítomnosti flex • Domoví strážcovia

Snímač prítomnosti flex, Sky 2CKA006800A3031

Oblasť zachytenia pre chodiace osoby

Montážna výška (H)	Priemer oblasti (L)
2,5 m	max. 8 m
3 m	max. 10 m

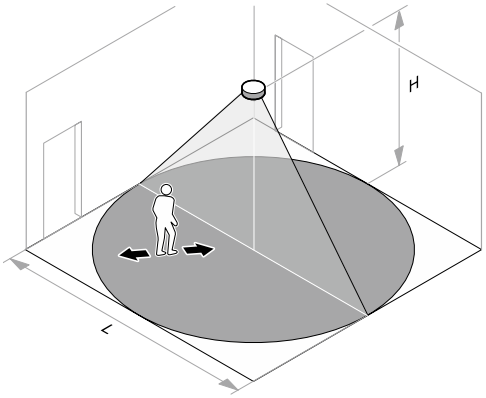

Oblasť zachytenia pre chodiace osoby (závisí na montážnej výške).

Snímač prítomnosti flex, Corridor 2CKA006800A3035

Oblasť zachytenia pre chodiace osoby

Montážna výška (H)	Priemer oblasti	
	Pozdĺžny pohyb (L1 × B)	Priečny pohyb (L2 × B)
2,5 m	max. 18 m × 2,5 m	max. 24 m × 2,5 m
3 m	max. 20 m × 3 m	max. 30 m × 3 m
4 m	max. 20 m × 3 m	max. 30 m × 3 m

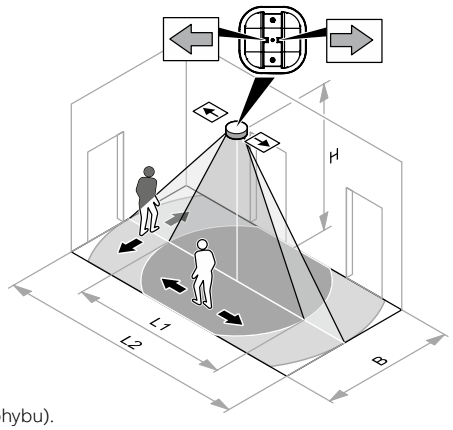

Oblasť zachytenia pre chodiace osoby (závisí na montážnej výške a smere pohybu).

Domový strážca Busch-Wächter® 70 MasterLINE 2CKA006800A254.

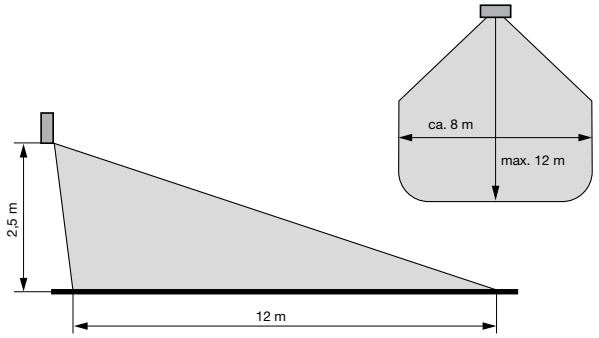

Oblasť zachytenia
(je možné upraviť nalepením priloženej clonky na šošovku).

Domový strážca Busch-Wächter® 110 MasterLINE 2CKA006800A261.

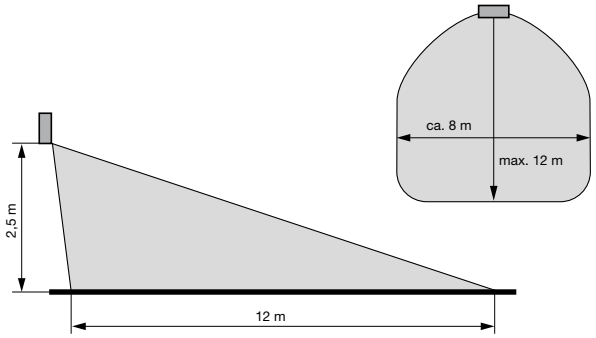

Oblasť zachytenia
(je možné upraviť nalepením priloženej clonky na šošovku).

Domový strážca Busch-Wächter® BasicLINE 2CKA006800A2507

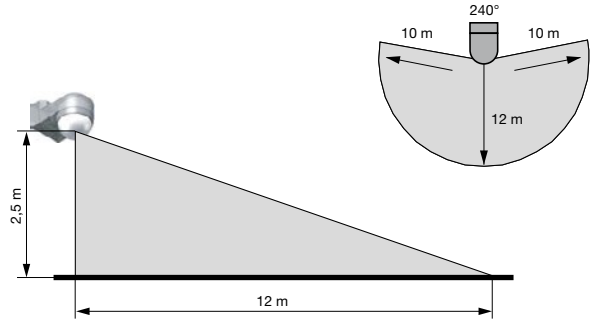

Oblasť zachytenia
(je možné upraviť nalepením priloženej clonky na šošovku).

Poznámky:

Technické údaje
Domoví strážcovia

Domový strážca Busch-Wächter® 220 MasterLINE 2CKA006800A252.
2CKA006800A253.

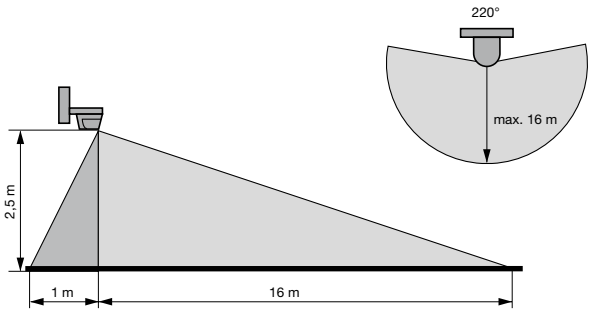

Oblasť zachytenia
(je možné upraviť nalepením priloženej clonky na šošovku).

Domový strážca Busch-Wächter® 280 MasterLINE 2CKA006800A255.

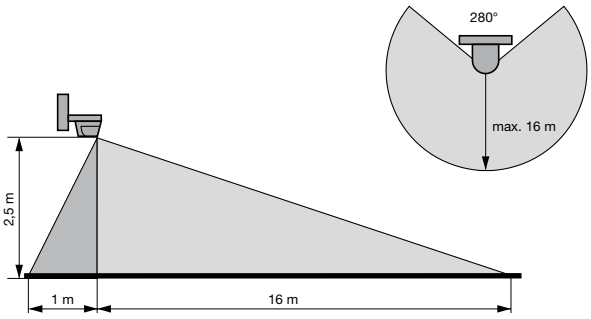

Oblasť zachytenia
(je možné upraviť nalepením priloženej clonky na šošovku).

Domový strážca Busch-Wächter® 220 MasterLINE select 2CKA006800A2537

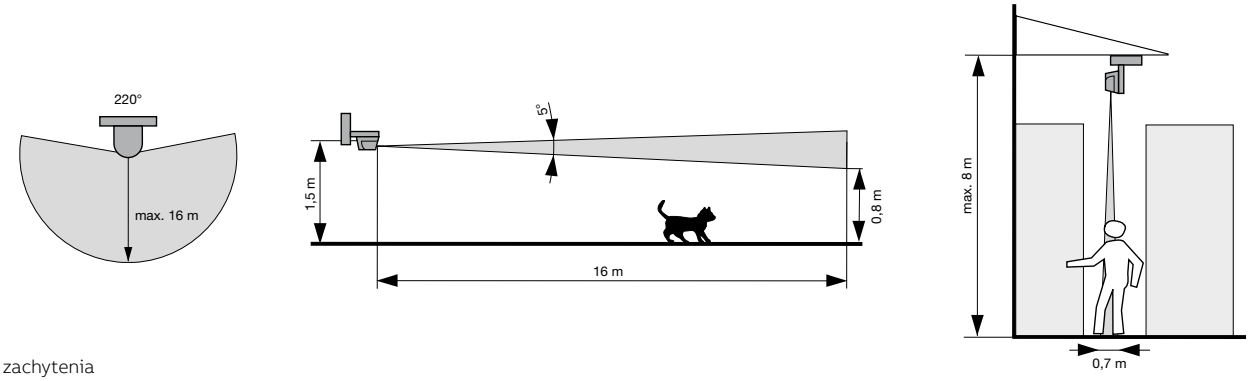

Oblasť zachytenia
(je možné upraviť nalepením priloženej clonky na šošovku).

Domový strážca Busch-Wächter® 220 MasterLINE premium 2CKA006800A2578
2CKA006800A2579
2CKA006800A2580

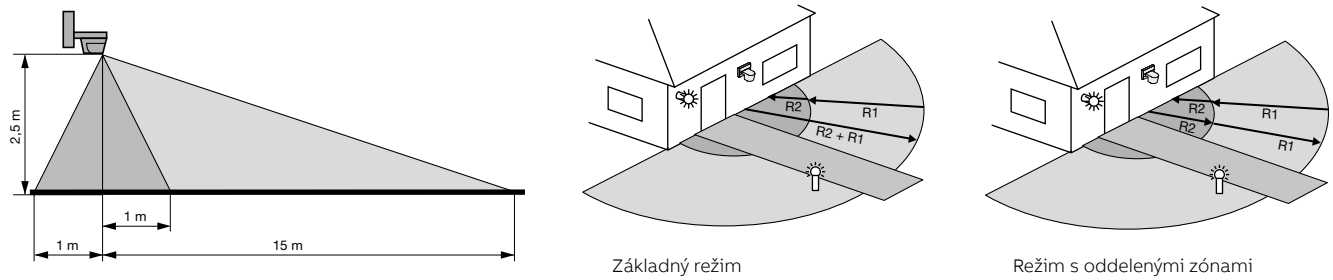

Základný režim

Režim s oddelenými zónami

Oblasť zachytenia
(je možné upraviť nalepením priloženej clonky na šošovku).

Domový strážca Busch-Wächter® BasicLINE, 2CKA006800A25..
70, 110, 220, 280 MasterLINE, 2CKA006800A26..
220 MasterLINE select, 220 MasterLINE premium

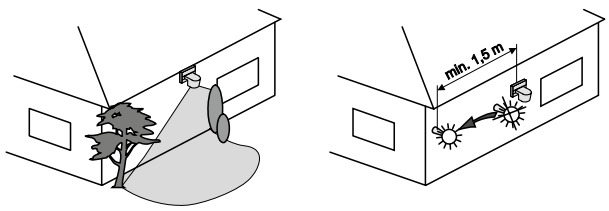

Príklady inštalácie
Obmedzenie oblasti zachytenia; minimálna vzdialenosť od spínaného svietidla.

Domový strážca Busch-Wächter® BasicLINE, 2CKA006800A25..
70, 110, 220, 280 MasterLINE, 2CKA006800A26..
220 MasterLINE select, 220 MasterLINE premium

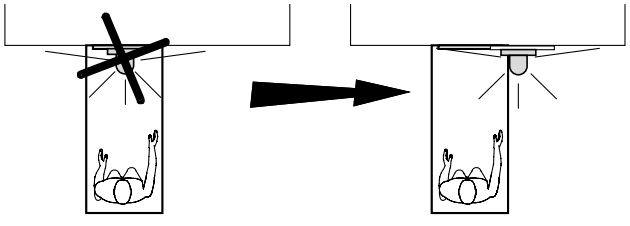

Príklady inštalácie
Odporúčané umiestnenie strážcu s ohľadom na najčastejší smer chôdze.

Poznámky:

Technické údaje
Domoví strážcovia

Domový strážca Busch-Wächter® 2CKA006800A254.
70 MasterLINE, 110 MasterLINE 2CKA006800A261.

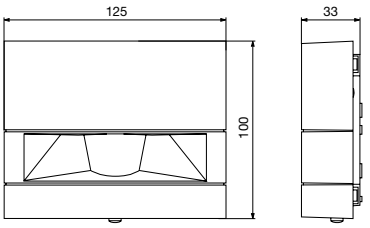

Domový strážca Busch-Wächter® 2CKA006800A25..
220, 280 MasterLINE, 220 MasterLINE select,
220 MasterLINE premium, 220 WaveLINE

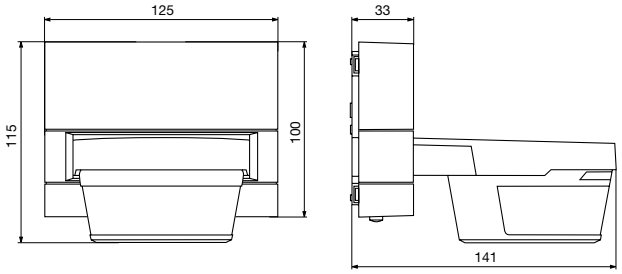

Vertikálny náklon: –30° až +10° (pre stropnú montáž je potrebné použiť adaptér). Horizontálne pootočenie snímača: max. ±30°.

Domový strážca Busch-Wächter® BasicLINE, 2CKA006800A25..
70, 110, 220, 280 MasterLINE, 2CKA006800A26..
220 MasterLINE select (220 MasterLINE premium)

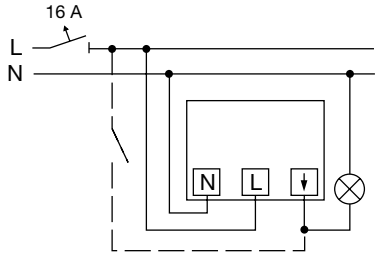

Možnosť kombinácie so spínačom pre nezávislé spínanie svietidla.

Domový strážca Busch-Wächter® BasicLINE, 2CKA006800A25..
70, 110, 220, 280 MasterLINE, 2CKA006800A26..
220 MasterLINE select (220 MasterLINE premium)

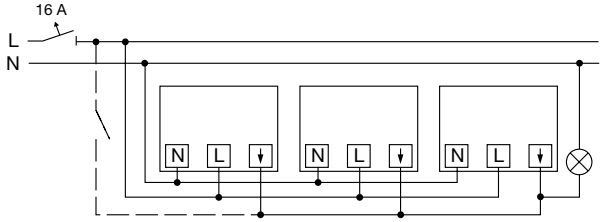

Paralelné zapojenie prístrojov. [64)]
Možnosť kombinácie so spínačom pre nezávislé spínanie svietidla.

Domový strážca Busch-Wächter® BasicLINE, 2CKA006800A25..
70, 110, 220, 280 MasterLINE, 2CKA006800A26..
220 MasterLINE select (220 MasterLINE premium)

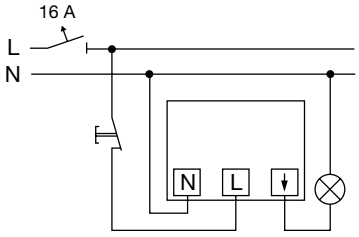

Po stlačení a uvoľnení ovládača výstup zopne na čas nastaveného oneskorenia vypnutia.

Domový strážca Busch-Wächter® BasicLINE, 2CKA006800A25..
70, 110, 220, 280 MasterLINE, 2CKA006800A26..
220 MasterLINE select (220 MasterLINE premium)

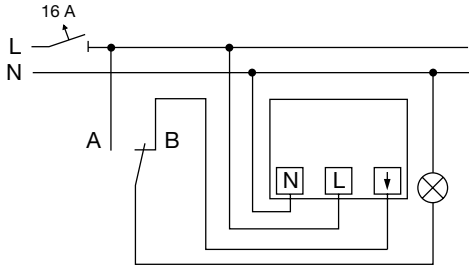

Prepínač funkcie:
Svietidlo je stále zapnuté (A), alebo je ovládané strážcom (B).

Domový strážca Busch-Wächter® BasicLINE, 2CKA006800A25..
70, 110, 220, 280 MasterLINE, 2CKA006800A26..
220 MasterLINE select (220 MasterLINE premium)

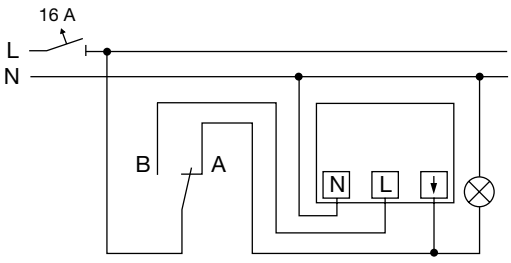

Prepínač funkcie:
Svietidlo je stále zapnuté (A), alebo je ovládané strážcom (B).
Pri prepnutí do polohy B strážca zopne na nastavený čas.

Domový strážca Busch-Wächter® BasicLINE, 2CKA006800A25..
70, 110, 220, 280 MasterLINE, 2CKA006800A26..
220 MasterLINE select (220 MasterLINE premium) 2CKA001101A0918

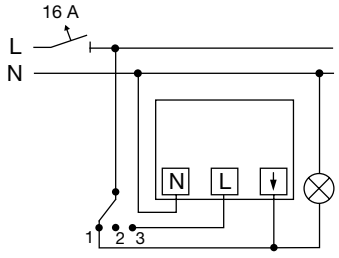

Prepínač funkcie:
Svietidlo je stále zapnuté (1), vypnuté (2), alebo je ovládané strážcom (3).

Poznámky:
[64)] Maximálna záťaž v paralelnom zapojení je rovnaká ako pre jeden prístroj.

Technické údaje
Domoví strážcovia

Domový strážca Busch-Wächter® 2CKA006800A2578
220 MasterLINE premium 2CKA006800A2579
2CKA006800A2580

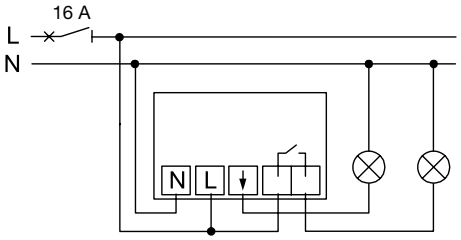

Štandardné pripojenie - celkové zaťaženie je max. 10 AX.

Domový strážca Busch-Wächter® 2CKA006800A2578
220 MasterLINE premium 2CKA006800A2579
2CKA006800A2580

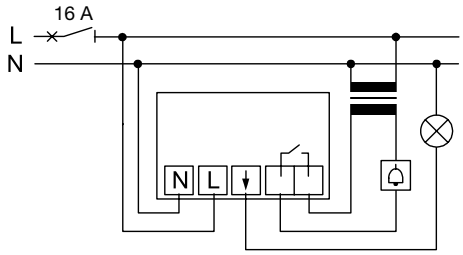

Využitie bezpotenciálového kontaktu na ovládanie ďalších zariadení.

Domový strážca Busch-Wächter® 2CKA006800A2578
220 MasterLINE premium 2CKA006800A2579
2CKA006800A2580

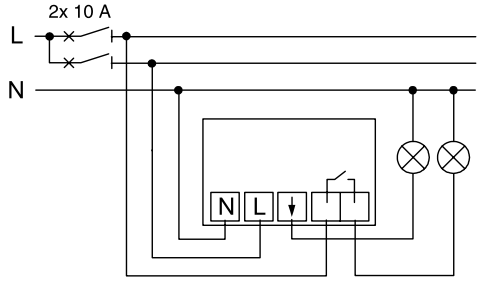

Pri istení 2× 10 A je možné každý z výstupov zaťažiť až do 10 AX.
Na napájanie nesmú byť použité dve rozdielne fázy.

Člen odrušovací RC 2CKA006899A0231

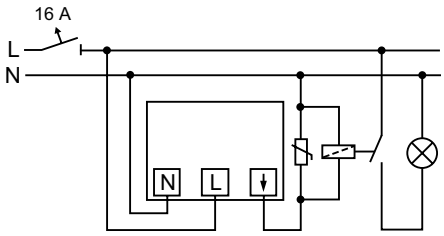

Príklad použitia v kombinácii s domovým strážcom
(odrušovací člen musí byť pripojený čo najbližšie k spínanej záťaži).

Domový strážca Busch-Wächter® 2CKA006800A003.
220 WaveLINE

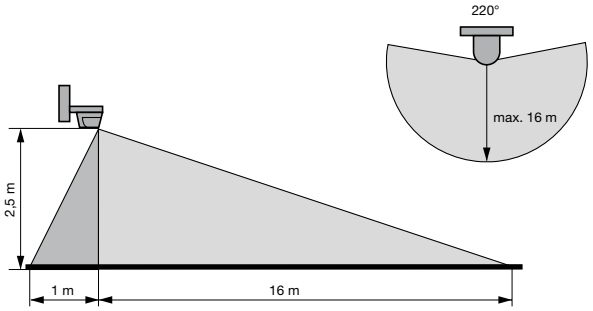

Oblasť zachytenia
(je možné upraviť nalepením priloženej clonky na šošovku).

Domový strážca Busch-Wächter® 220 WaveLINE 2CKA006800A003.
Modul prijímača RF, spínací, vstavaný 2CKA006700A0040

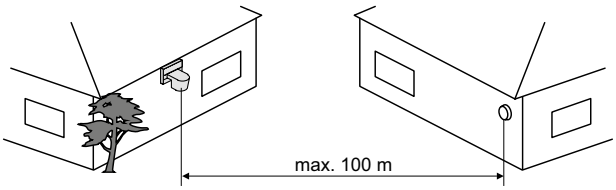

Príklad inštalácie bezdrôtového domového strážca a RF prijímača.

Modul prijímača RF, spínací, vstavaný 2CKA006700A0040

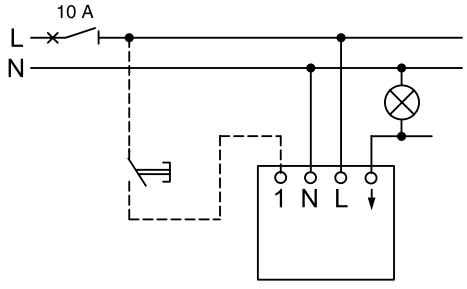

Spínač reaguje na bezdrôtové signály od domového strážcu
s integrovaným RF vysielačom. (Zapínací ovládač je možné použiť
na zopnutie na nastavený čas alebo na dočasnú deaktiváciu.)

Modul prijímača RF, spínací, vstavaný 2CKA006700A0040

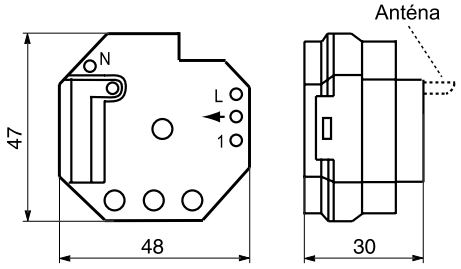

Poznámky:

Technické údaje

Bezdrôtové diaľkové ovládanie rádiofrekvenčným signálom (RF)

Spínač s integrovaným prijímačom RF — 3299A-A23108, 3299E-A23108

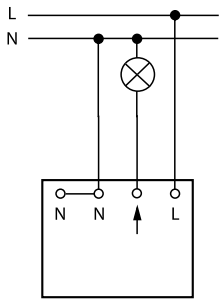

Spínač žalúziový s integrovaným prijímačom RF — 3299A-A33108, 3299E-A33108

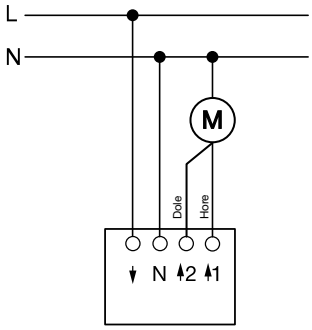

Modul prijímača RF, spínací, vstavaný — 3299-11508

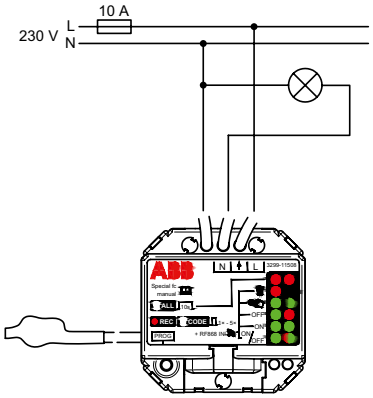

Modul prijímača RF, stmievací pre LED žiarovky, vstavaný — 3299-13518

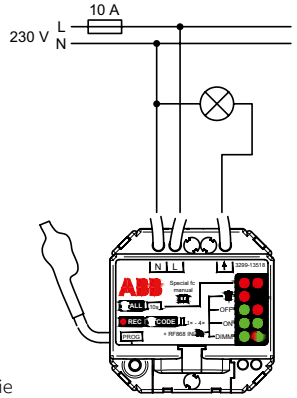

3-vodičové zapojenie

Modul prijímača RF, stmievací, vstavaný — 3299-13508

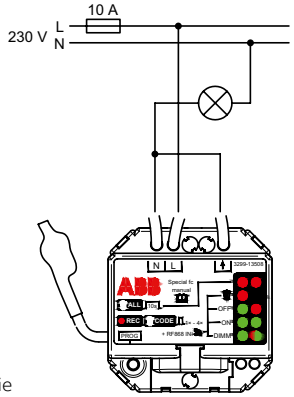

2-vodičové zapojenie

Modul prijímača RF, stmievací, vstavaný — 3299-13508

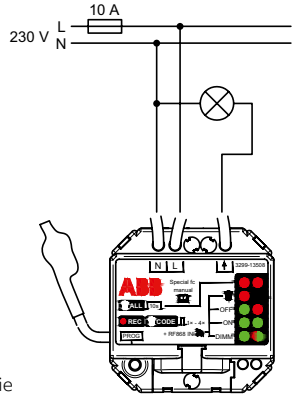

3-vodičové zapojenie

Modul prijímača RF, žalúziový, vstavaný — 3299-15508

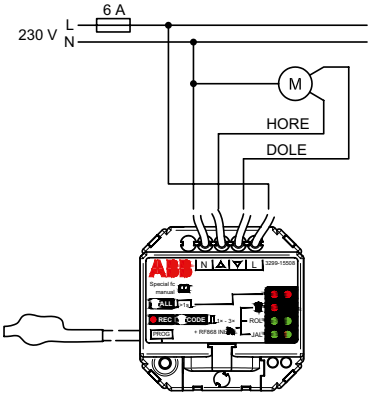

Prijímač RF 2-kanálový, spínací, vstavaný — 3299-23338

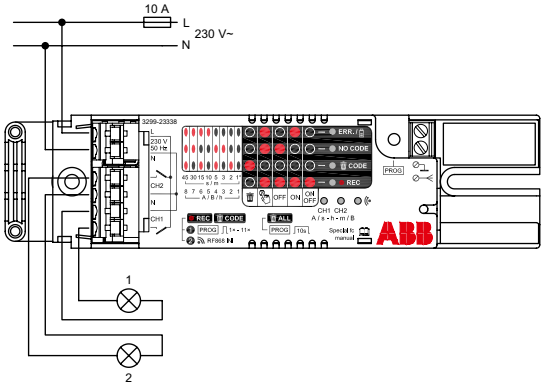

Poznámky:

Technické údaje

Bezdrôtové diaľkové ovládanie rádiofrekvenčným signálom (RF)

Prijímač RF 2-kanálový, spínací, s bezpotenciálovým výstupom, vstavaný 3299-23318

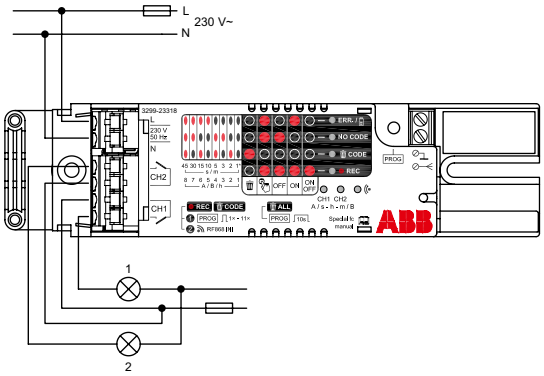

Prijímač RF 8-kanálový, spínací, vstavaný 3299-83338

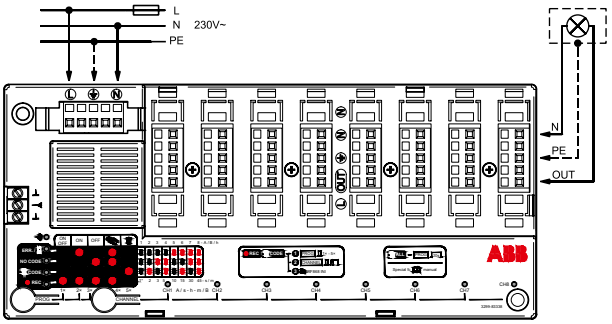

Prijímač RF, s DALI výstupom, vstavaný 3299-19308

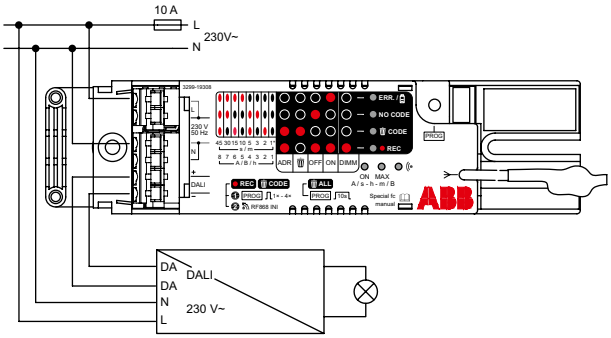

Prijímač RF jednokanálový, s reléovým a analógovým výstupom 3299-18308

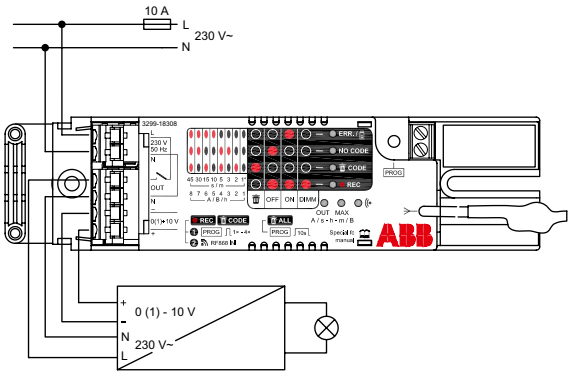

Prijímač RF spínací 2-násobný 3299-21408

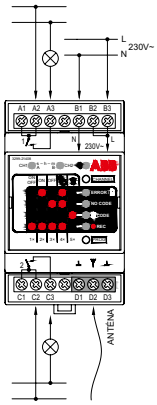

Prijímač RF spínací 4-násobný 3299-41408

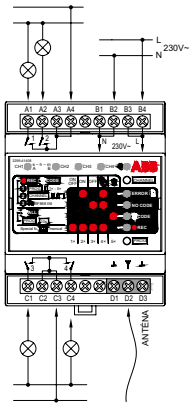

Prijímač RF spínací 8-násobný 3299-81408

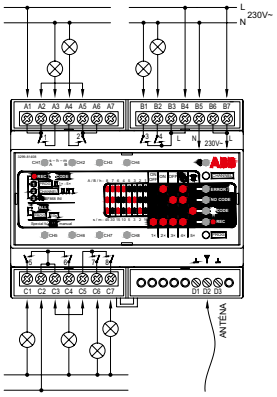

Modul vysielača stavu kontaktov RF, vstavaný 3299-20958

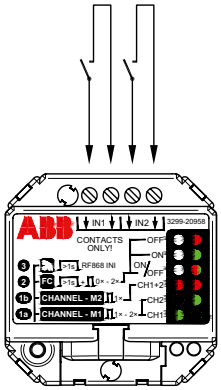

Poznámky:

Technické údaje

Bezdrôtové diaľkové ovládanie rádiofrekvenčným signálom (RF)

Vysielač stavu kontaktov s RF prijímačom, modulárny 3299-20408

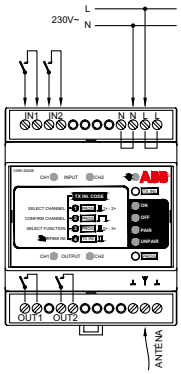

Vysielač stavu napätia s RF prijímačom, modulárny 3299-20418

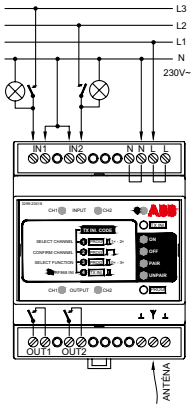

Snímač pohybu s RF vysielačom, vstavaný 3299-22918

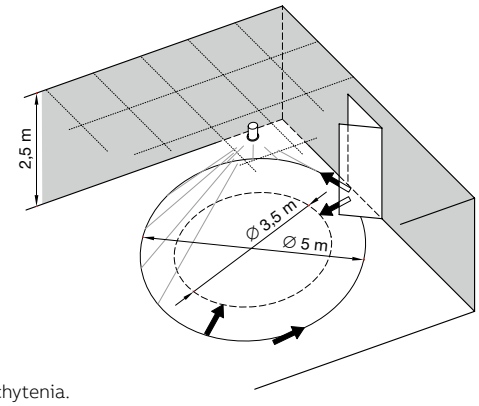

Oblasť zachytenia.

Snímač pohybu s RF vysielačom, vstavaný 3299-22918

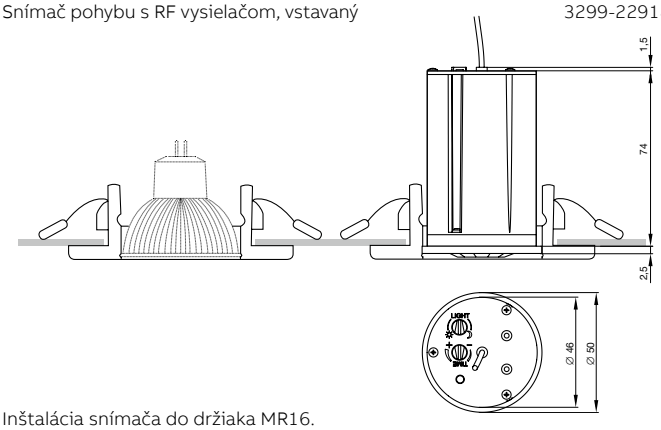

Inštalácia snímača do držiaka MR16.

Snímač pohybu s RF vysielačom, pre montáž na strop 3299-22958

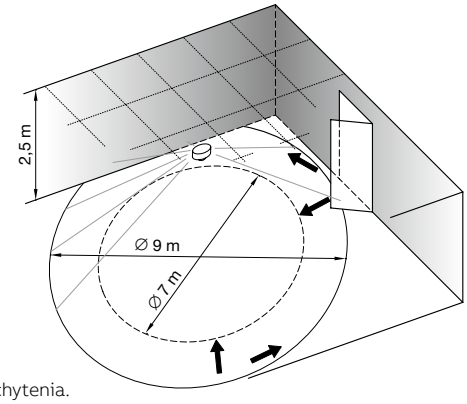

Oblasť zachytenia.

Snímač pohybu s RF vysielačom, pre montáž na strop 3299-22958

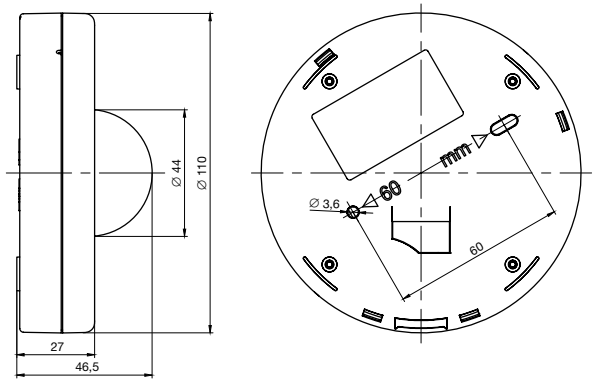

Detektor zaplavenia s RF vysielačom 3299-10938

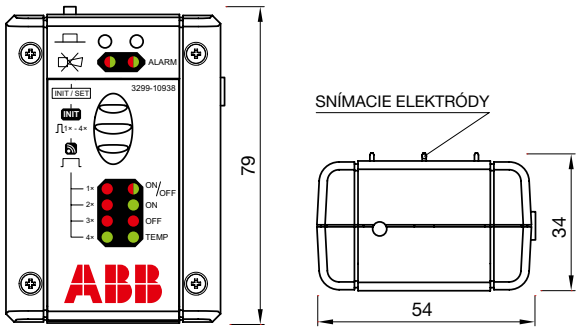

Poznámky:

Technické údaje
Chytré ovládače Bluetooth Low Energy (BLE)

Modul relé pre Bluetooth Low Energy (BLE) 2CKA006710A0025

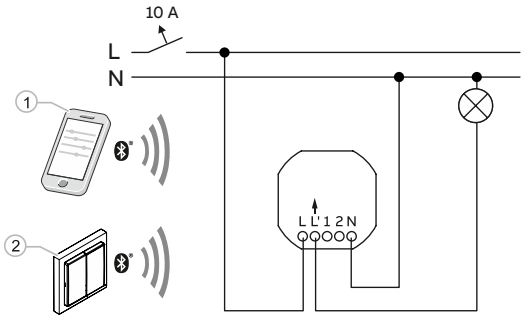

1 - Ovládanie pomocou aplikácie Casambi a Bluetooth.
2 - Ovládanie pomocou chytrého ovládača Bluetooth Low Energy (BLE).

Modul relé pre Bluetooth Low Energy (BLE) 2CKA006710A0025

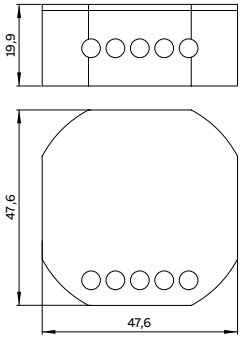

Modul stmievače pre Bluetooth Low Energy (BLE) 2CKA006710A0026

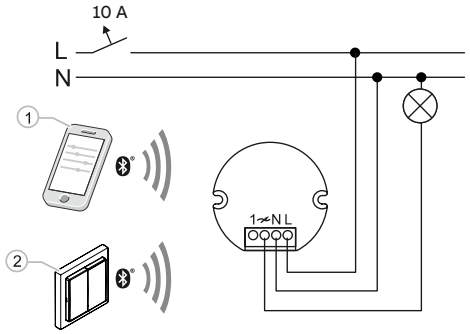

1 - Ovládanie pomocou aplikácie Casambi a Bluetooth.
2 - Ovládanie pomocou chytrého ovládača Bluetooth Low Energy (BLE).

Modul stmievače pre Bluetooth Low Energy (BLE) 2CKA006710A0026

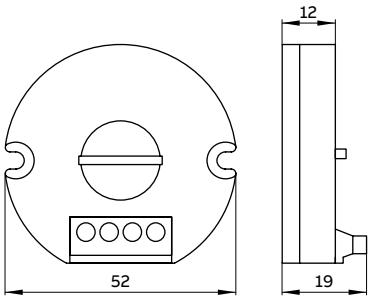

Poznámky:

Technické údaje
Žalúziové spínače

Spínač / ovládač žalúziový kolískový (s mechanickým blokovaním)
3559-A89345, 3559-A88345
3557G-A89340, 3557G-A88340
2CKA001012A1309
2CKA001413A0590

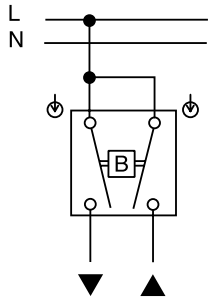

3559-A8...., 3557G-A8....

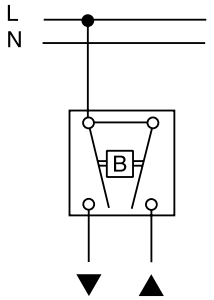

2CKA001012A1309, 2CKA001413A0590

Spínač / ovládač žalúziový otočný dvojpólový
2CKA001101A0534
2CKA001101A0559

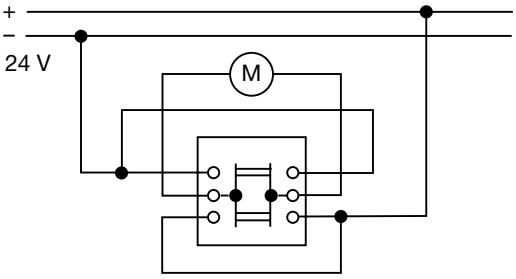

Použitie pre jednosmerné pohony.

Spínač / ovládač žalúziový otočný so svorkami N a PE
2CKA001101A0542
2CKA001101A0567

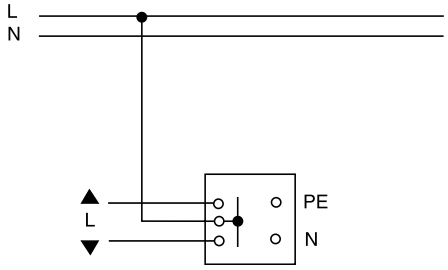

Spínač žalúziový flex s krátkocestným ovládaním
2CKA006400A0096

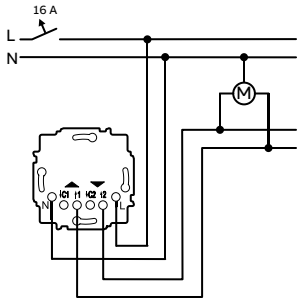

Spínač žalúziový flex s krátkocestným ovládaním
2CKA006400A0096

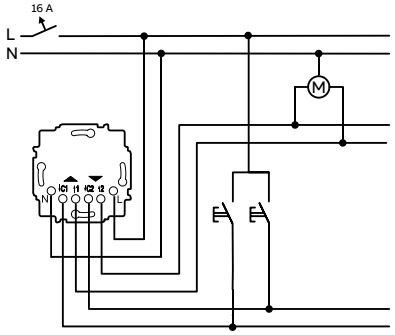

Žalúziový tlačidlový ovládač pre podružné ovládanie.

Spínač žalúziový flex s krátkocestným ovládaním
2CKA006400A0096
Prístroj ovládania podružného flex
2CKA006800A3051

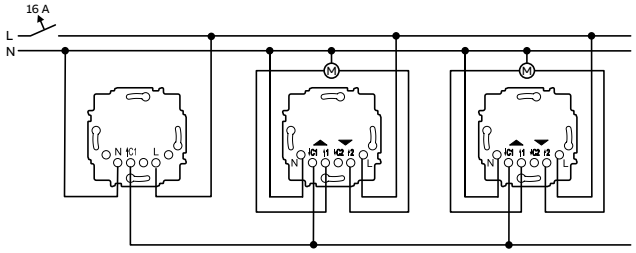

Možnosť podružného ovládania pomocou jedného vodiča (plusWire®)

Spínač žalúziový Busch-Jalousiecontrol® II
(s možnosťou pripojenia snímača osvetlenia)
2CKA006410A0378
2CKA006410A0380

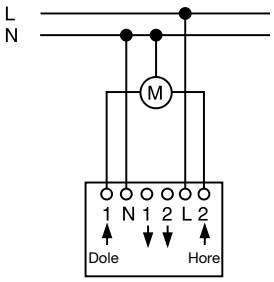

Samostatný spínač s krátkocestným ovládaním.

Spínač žalúziový Busch-Jalousiecontrol® II
(s možnosťou pripojenia snímača osvetlenia)
2CKA006410A0378
2CKA006410A0380

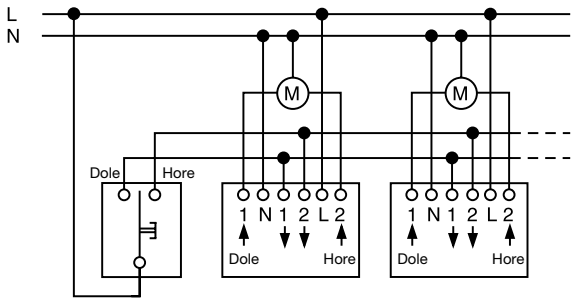

Krátkocestné spínače s centrálnym ovládaním

Poznámky:

Technické údaje
Žalúziové spínače • AudioWorld

Spínač žalúziový Busch-Jalousiecontrol® II 2CKA006410A0378
(s možnosťou pripojenia snímača osvetlenia) 2CKA006410A0380

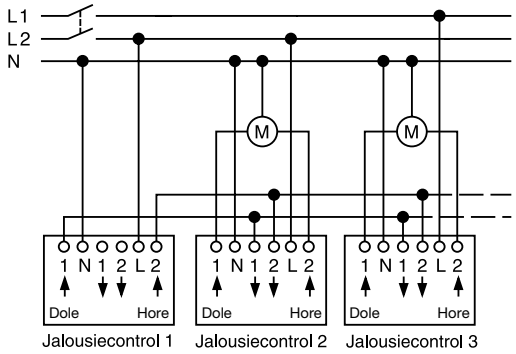

Skupinové (centrálne) ovládanie, viacfázové napájanie.

Spínač žalúziový Busch-Jalousiecontrol® II 2CKA006410A0378
(s možnosťou pripojenia snímača osvetlenia) 2CKA006410A0380

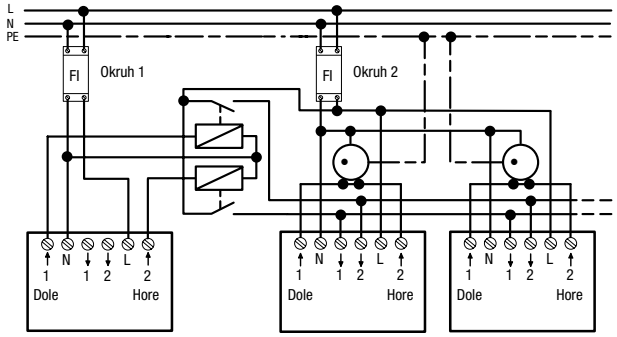

Zapojenie s prúdovými chráničmi (relé na identifikáciu poruchy).

Relé rozdeľovacie AC 2CKA006410A0302
Spínač žalúziový Busch-Jalousiecontrol® II 2CKA006410A0378
(s možnosťou pripojenia snímača osvetlenia) 2CKA006410A0380

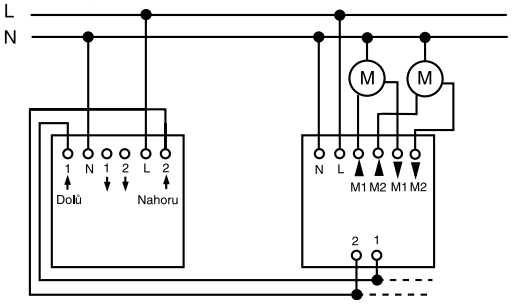

2CKA006410A0378
2CKA006410A0380 2CKA006410A0302

Relé rozdeľovacie DC 2CKA006410A0363

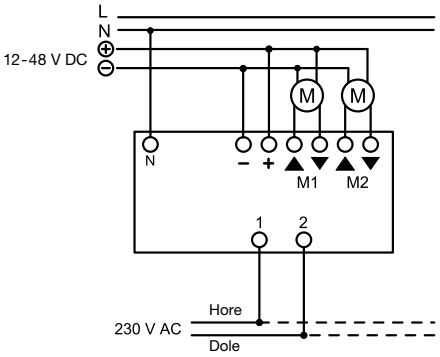

Relé rozdeľovacie AC 2CKA006410A0302

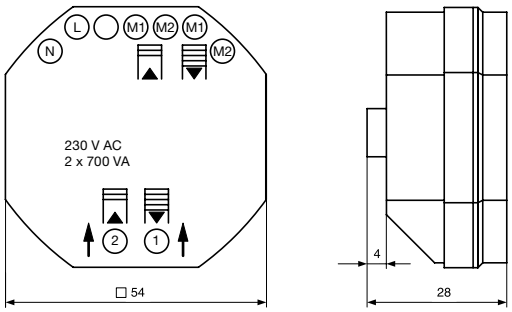

Relé rozdeľovacie DC 2CKA006410A0363

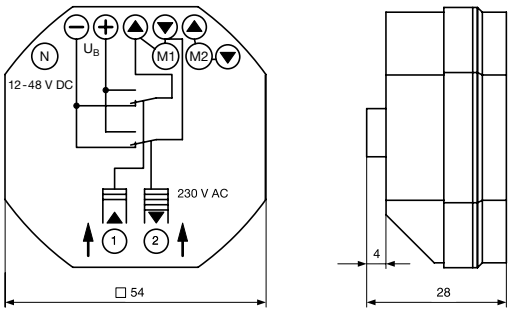

Vnútorné zapojenie vyobrazené iba pre jeden pohon.

Zosilňovač s tunerom FM a DAB+ [69] 2CKA008200A0276
Zosilňovač s tunerom FM a DAB+, s Bluetooth [69] 2CKA008200A0279
Rádio internetové ABB-Radio iNet 2CKA008200A0153

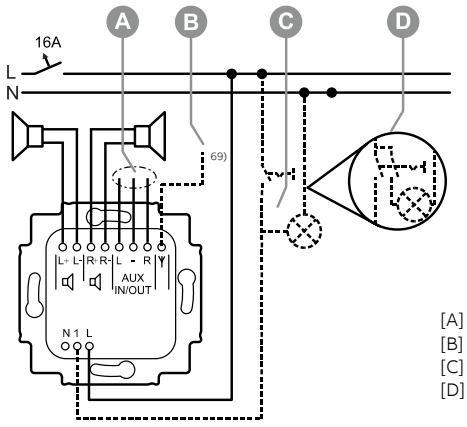

[A] Svorky AUX konfigurovateľné ako vstup alebo výstup
[B] Externá anténa (neplatí pre ABB-Radio iNet)
[C] Podružné ovládanie spínačom osvetlenia
[D] V prípade pripojenia LED svietidiel alebo žiariviek sa odporúča použiť 2pólový spínač

Poznámky:
[69] Prístroj je vybavený internou anténou. Pokiaľ to podmienky príjmu vyžadujú, je možné na svorku pre externú anténu pripojiť vodič s dĺžkou min 90 cm. V tom prípade je nutné externú anténu aktivovať v nastavení prístroja.

Technické údaje
Hlásiče dymu

Hlásič dymu Busch-Rauchalarm® ProfessionalLINE 2CKA006800A2720
2CKA006800A2721

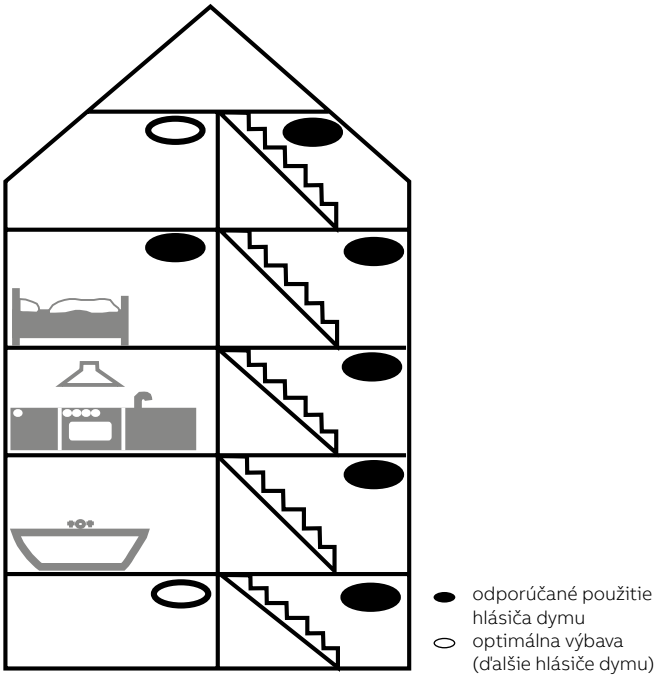

Rozmiestnenie hlásičov v budove.
Hlásiče dymu nie je vhodné inštalovať do miest s prievanom, s vysokou prašnosťou alebo s výskytom pary.

Hlásič dymu Busch-Rauchalarm® ProfessionalLINE 2CKA006800A2720
2CKA006800A2721

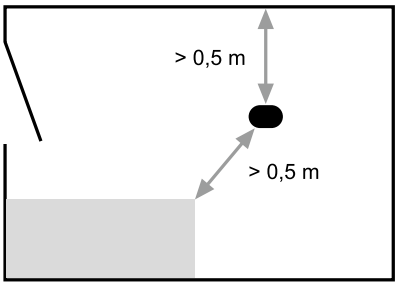

Umiestnenie hlásičov dymu – min. vzdialenosť od pevných predmetov.

Hlásič dymu Busch-Rauchalarm® ProfessionalLINE 2CKA006800A2720
2CKA006800A2721

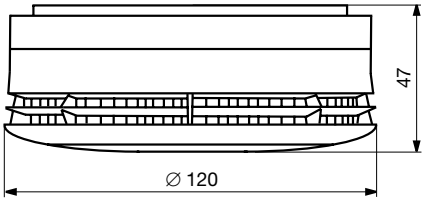

Poznámky:

Hlásič dymu Busch-Rauchalarm® ProfessionalLINE 2CKA006800A2720
2CKA006800A2721

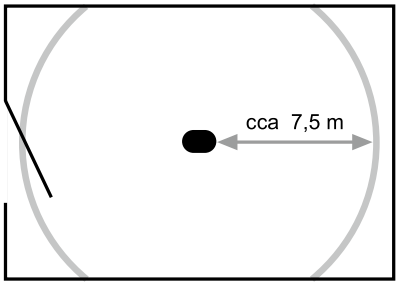

Umiestnenie hlásičov dymu – približný dosah snímania.

Hlásič dymu Busch-Rauchalarm® ProfessionalLINE 2CKA006800A2720
2CKA006800A2721

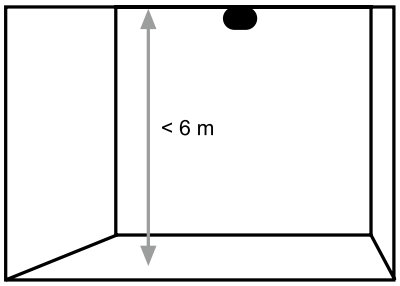

Umiestnenie hlásičov dymu – max. výška miestnosti.

Hlásič dymu Busch-Rauchalarm® ProfessionalLINE 2CKA006800A2720
2CKA006800A2721

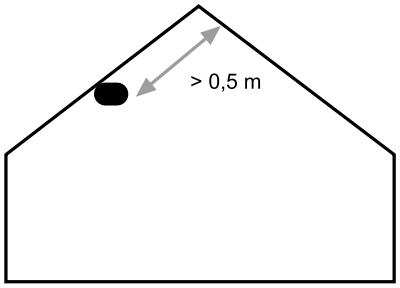

Umiestnenie hlásičov dymu – min. vzdialenosť od vrcholu strechy.

Modul bezdrôtový RF Busch-Rauchalarm® ProfessionalLINE 2CKA006800A2514

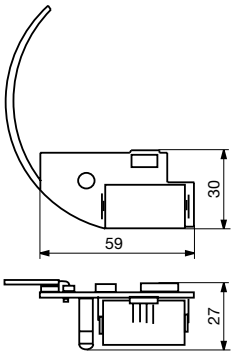

Modul sa zasunie do hlásiča dymu 2CKA006800A2721.

Technické údaje

Hlásiče dymu • Snímač kvality vzduchu • Bezpečnostné zásuvky FI-DOS

Prístroj relé s RF prijímačom
Busch-Rauchalarm® ProfessionalLINE
2CKA006800A2515

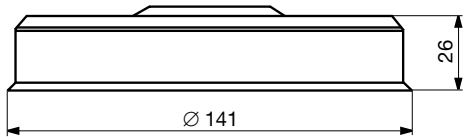

Prístroj relé s RF prijímačom
Busch-Rauchalarm® ProfessionalLINE
2CKA006800A2515

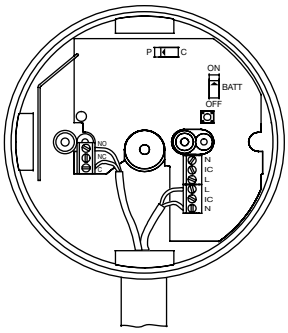

L, N ... 230 V AC; C - NO/NC ... prepínací bezpotenciálový kontakt relé

Snímač kvality vzduchu
2CKA001032A0518

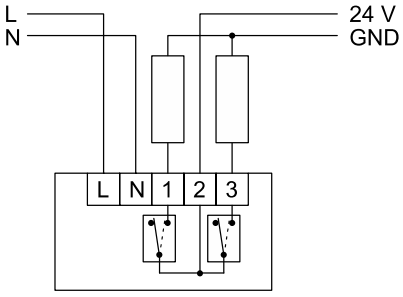

Ovládanie pohonov napätím 24 V DC. Výstupy 1/3 pre pomalé/rýchle otáčky v režime Ventilátor, alebo pre otvorenie/zatvorenie v režime Okno.

Zásuvka bezpečnostná FI-DOS,
so vstavaným prúdovým chráničom
5526G-A02369, 5526A-A02369
5526H-A02369, 5526E-A02369
5526N-C26410, 5526N-C26469

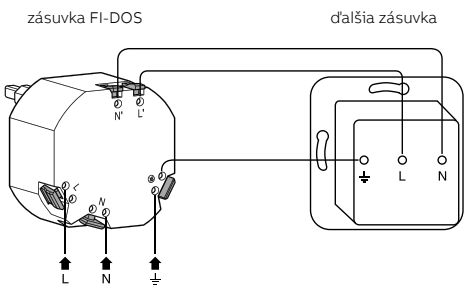

Priebežné pripojenie ďalšej zásuvky k výstupným chráneným vodičom.

Poznámky:

Hlásič dymu Busch-Rauchalarm® ProfessionalLINE
2CKA006800A2721

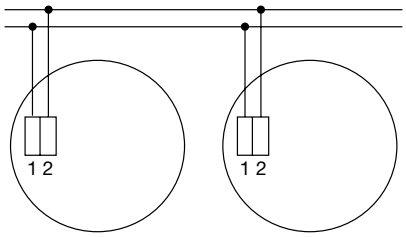

Vytvorenie siete z niekoľkých hlásičov pomocou dvojice vodičov.

Snímač kvality vzduchu
2CKA001032A0518

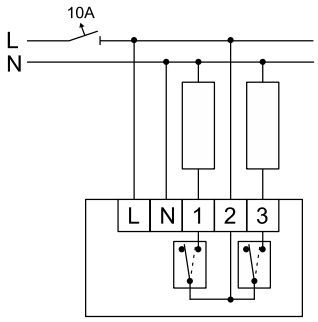

Ovládanie pohonov napätím 230 V AC. Výstupy 1/3 pre pomalé/rýchle otáčky v režime Ventilátor, alebo pre otvorenie/zatvorenie v režime Okno.

Zásuvka bezpečnostná FI-DOS,
so vstavaným prúdovým chráničom
5526G-A02369, 5526A-A02369
5526H-A02369, 5526E-A02369
5526N-C26410, 5526N-C26469

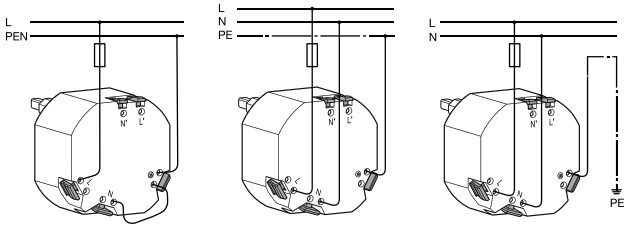

Systém TN-C
s vytvorením siete TN-S
v zásuvke

Systém TN-S

Systém TT

Zásuvka bezpečnostná FI-DOS,
so vstavaným prúdovým chráničom
Swing®, Swing®L
5526G-A02369

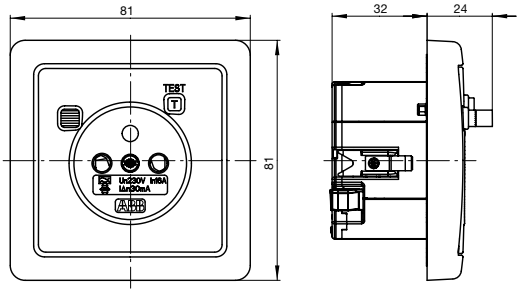

Prístroj s krytom a rámčekom Swing®.

Technické údaje

Bezpečnostné zásuvky FI-DOS s prúdovým chráničem, adaptér ELGARDplus

Zásuvka bezpečnostná FI-DOS,
so vstavaným prúdovým chráničom

Tango®
5526A-A02369

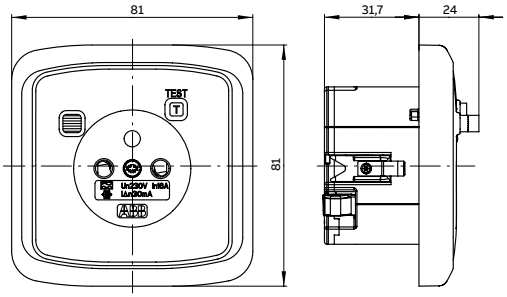

Prístroj s krytom a rámčekom.

Zásuvka bezpečnostná FI-DOS,
so vstavaným prúdovým chráničom

Levit®, Levit®M
5526H-A02369

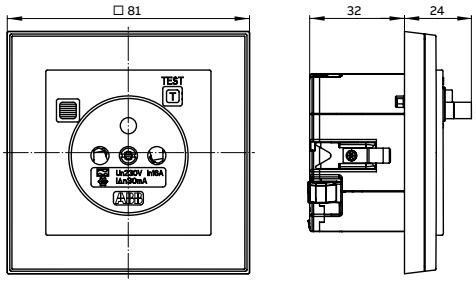

Prístroj s krytom a rámčekom.

Zásuvka bezpečnostná FI-DOS,
so vstavaným prúdovým chráničom

Element®
5526E-A02369

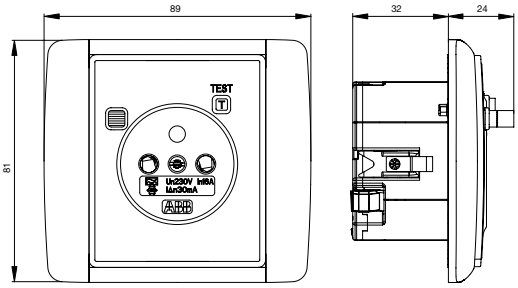

Prístroj s krytom a rámčekom.

Zásuvka bezpečnostná FI-DOS,
so vstavaným prúdovým chráničom

Time®
5526E-A02369

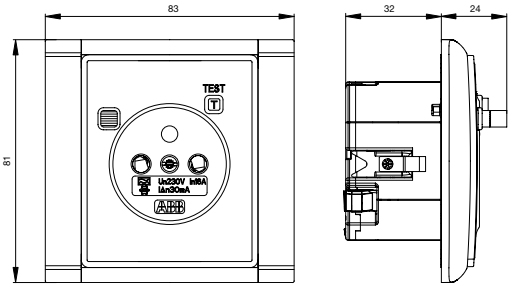

Prístroj s krytom a rámčekom Time®.

Zásuvka bezpečnostná FI-DOS, zapustená,
so vstavaným prúdovým chráničom

5526N-C26469

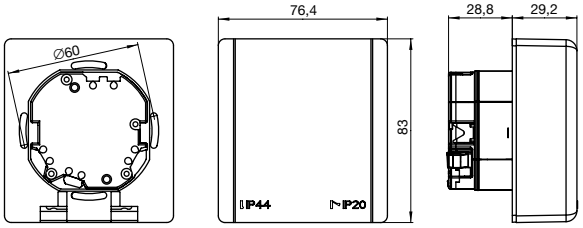

IP 44

Zásuvka bezpečnostná FI-DOS, nástenná,
so vstavaným prúdovým chráničom

5526N-C26410

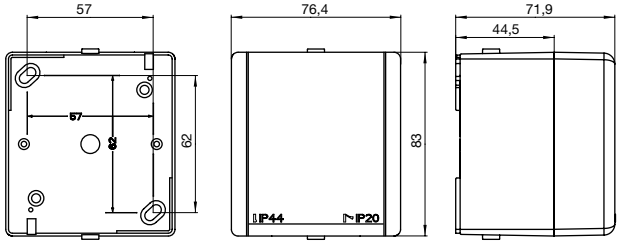

IP 44

Adaptér bezpečnostný FI-DOS ELGARDplus,
so vstavaným prúdovým chráničom

5526N-C02310

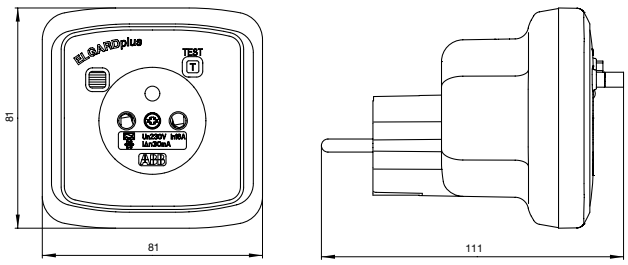

Poznámky:

Technické údaje

Spínače a zásuvky IP 44 zapustené – Swing®L, basic55®, Tango®, Levit®, Levit®M

Spínač nn

Swing®L
3557G-A..940

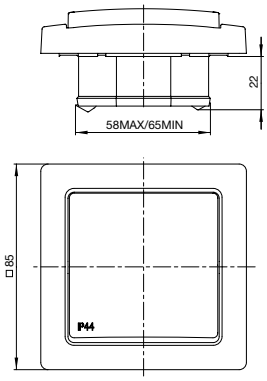

IP 44
Prístroj s krytom a rámčekom.

Zásuvka nn

Swing®L
5518G-A02989

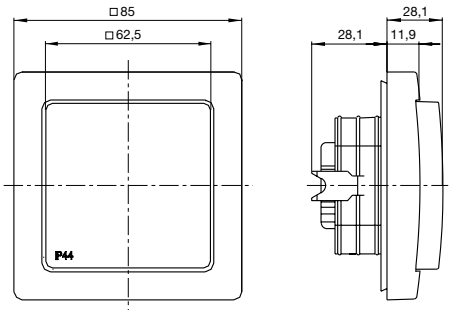

IP 44
Prístroj s krytom a rámčekom.

Spínač nn

basic55®
2CHB21..99A40..

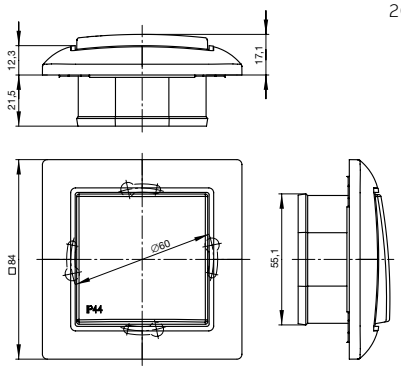

IP 44
Prístroj s krytom a rámčekom.

Zásuvka nn

basic55®
2CHB192999A40..

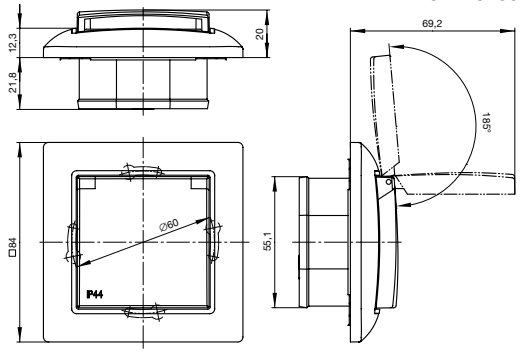

IP 44
Prístroj s krytom a rámčekom.

Spínač nn

Tango®
3559A-A..940

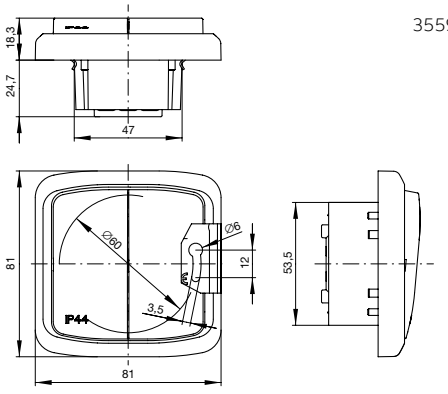

IP 44
Prístroj s krytom a rámčekom.

Zásuvka nn

Tango®
6619A-A06997

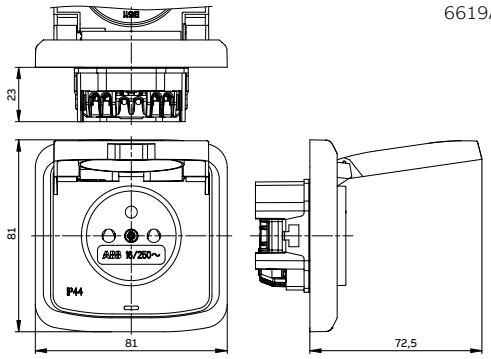

IP 44
Prístroj s krytom a rámčekom.

Zásuvka nn

Tango®
5519A-A02997

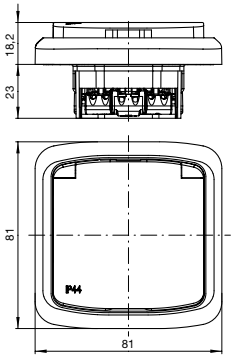

IP 44
Prístroj s krytom a rámčekom. Uhol otvorenia viečka max. 110°.

Spínač nn

Levit®, Levit®M
3559H-A..940

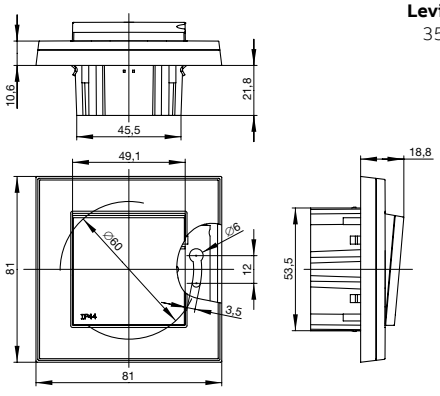

IP 44
Prístroj s krytom a rámčekom.

Poznámky:

Technické údaje

Spínače a zásuvky IP 44 zapustené – Levit®, Levit®M Element®, Time®

Zásuvka nn

Levit®, **Levit®M**
6619H-A06997

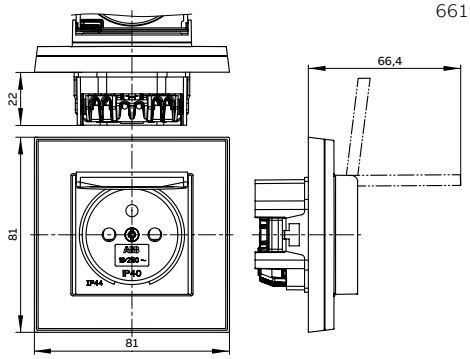

IP 44
Prístroj s krytom a rámčekom.

Zásuvka nn

Levit®, **Levit®M**
5519H-A02997

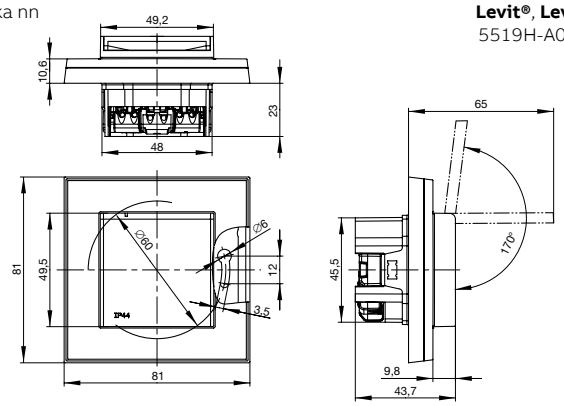

IP 44
Prístroj s krytom a rámčekom.

Spínač nn

Element®
3558E-A..9..

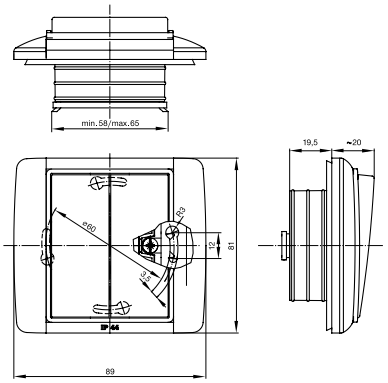

IP 44
Prístroj s krytom a rámčekom.

Zásuvka nn

Element®
5518E-A02999

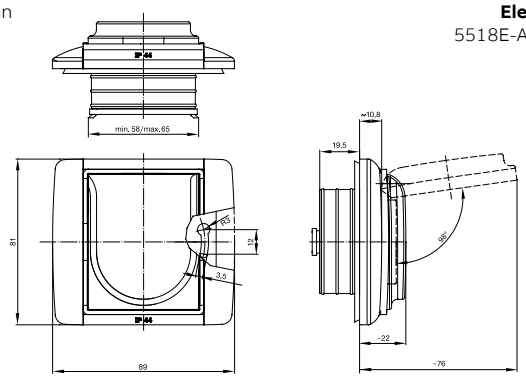

IP 44
Prístroj s krytom a rámčekom.

Rámček dvojnásobný

Element®
3901E-A00942

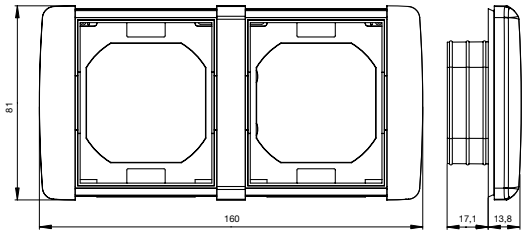

Spínač nn

Time®
3558E-A..9..

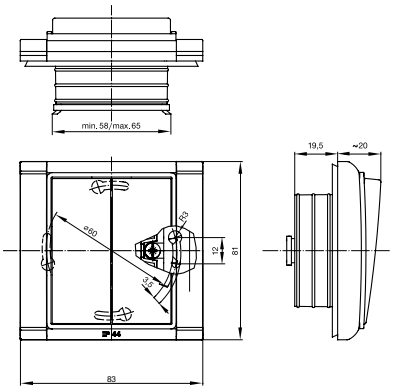

IP 44
Prístroj s krytom a rámčekom.

Zásuvka nn

Time®
5518E-A02999

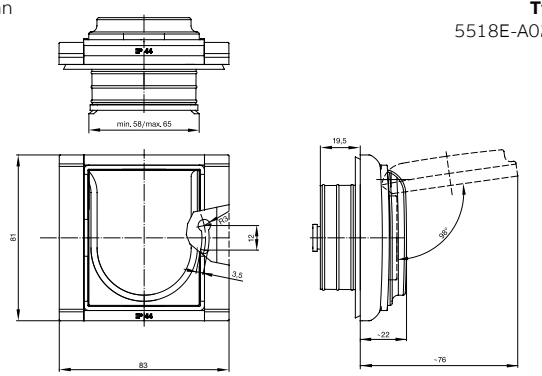

IP 44
Prístroj s krytom a rámčekom.

Rámček dvojnásobný

Time®
3901F-A00942

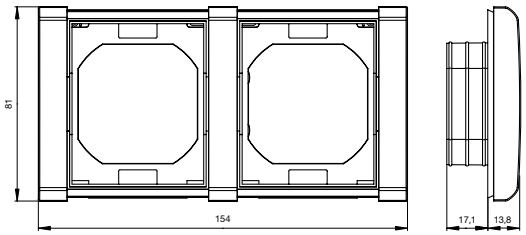

Poznámky:

Technické údaje

Spínače a zásuvky IP 44 nástenné – Praktik

Spínač nn

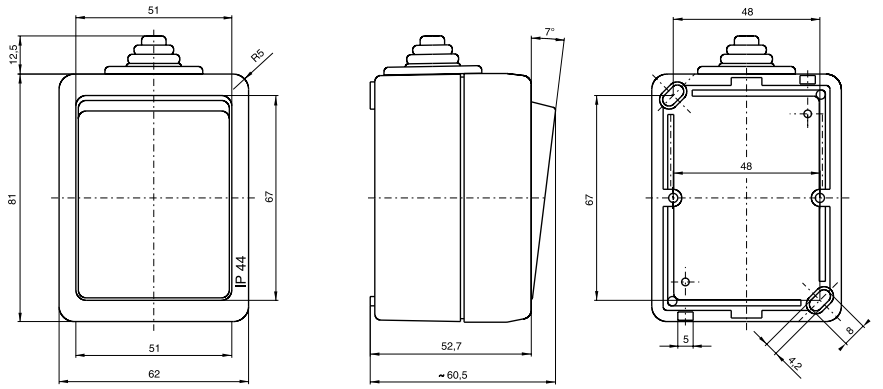

IP 44

Praktik
3553-..929

Vstupné otvory priechodky

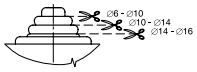

Pri zmene priemeru kábla je nutné vymeniť priechodku.

Zásuvka nn

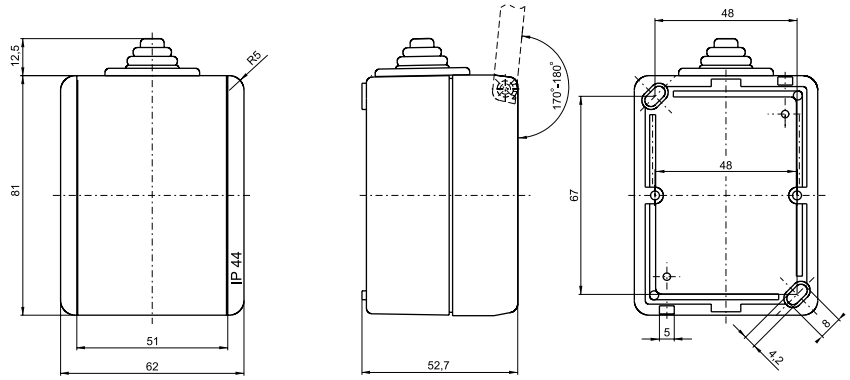

IP 44

Praktik
5518-2929

Vstupné otvory priechodky

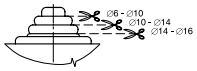

Pri zmene priemeru kábla je nutné vymeniť priechodku.

Zásuvka nn dvojnásobná

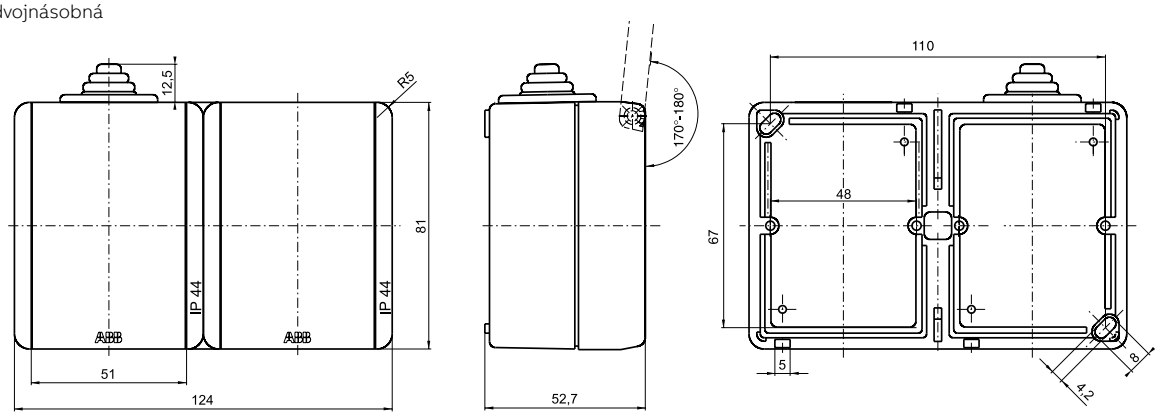

IP 44

Praktik
5518-20.9
5598-2069

Poznámky:

Technické údaje

Spínače a zásuvky IP 54 nástenné – Variant+

Spínač nn

Variant+
3559N-C..5..
3558N-C..5..

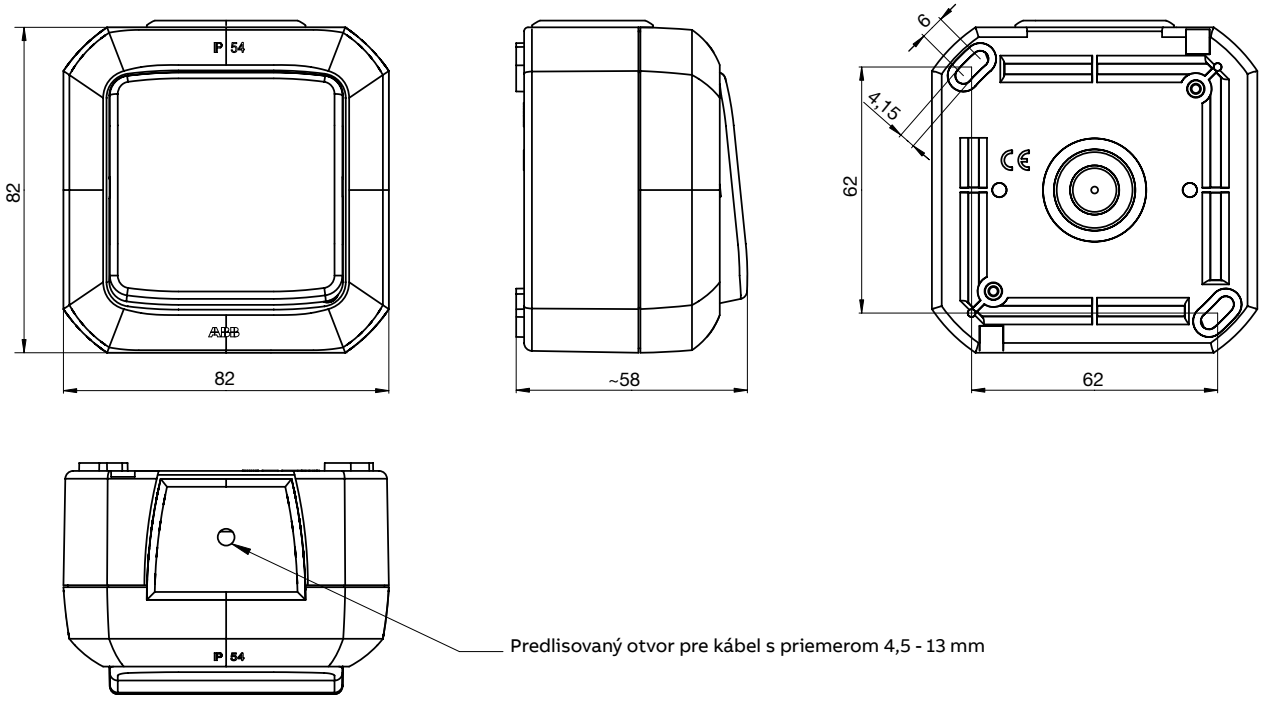

IP 54

Zásuvka nn

Variant+
5519N-C025..
5518N-C025..
5515N-C055..

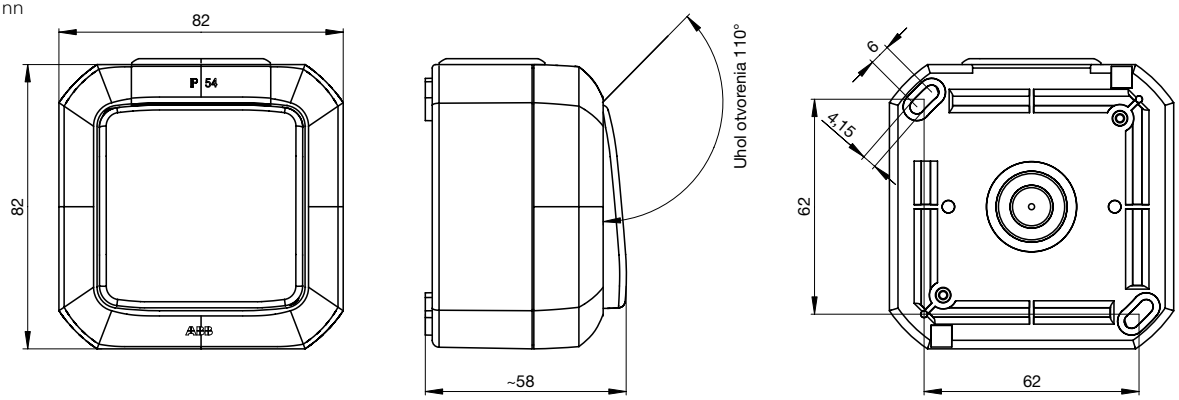

IP 54

Pozn.: je použitá rovnaká priechodka ako pri spínači nn.

Krabica prepojovacia

Variant+
3903N-C05540

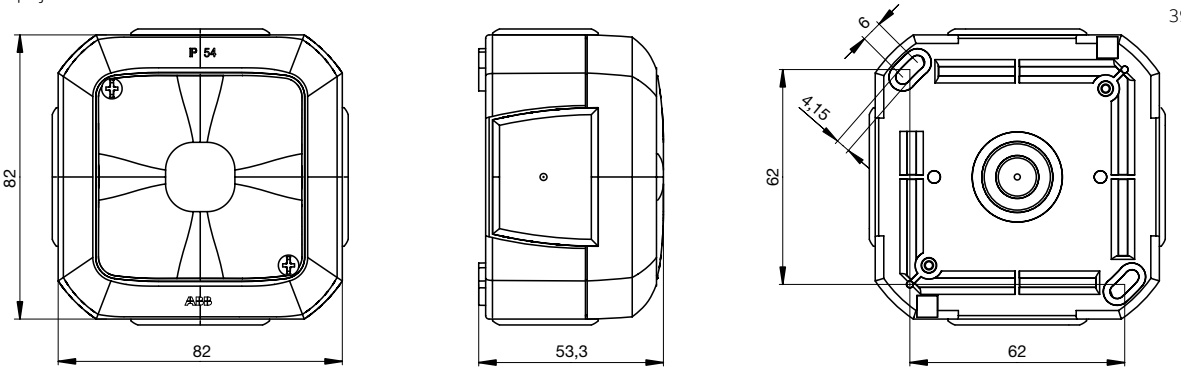

IP 54

Pozn.: je použitá rovnaká priechodka ako pri spínači nn.

Poznámky:

Technické údaje

Spínače a zásuvky IP 44 až IP 66 nástenné – Variant+, Garant

Krabica na prístroje 45x45

Variant+
3903N-C06541

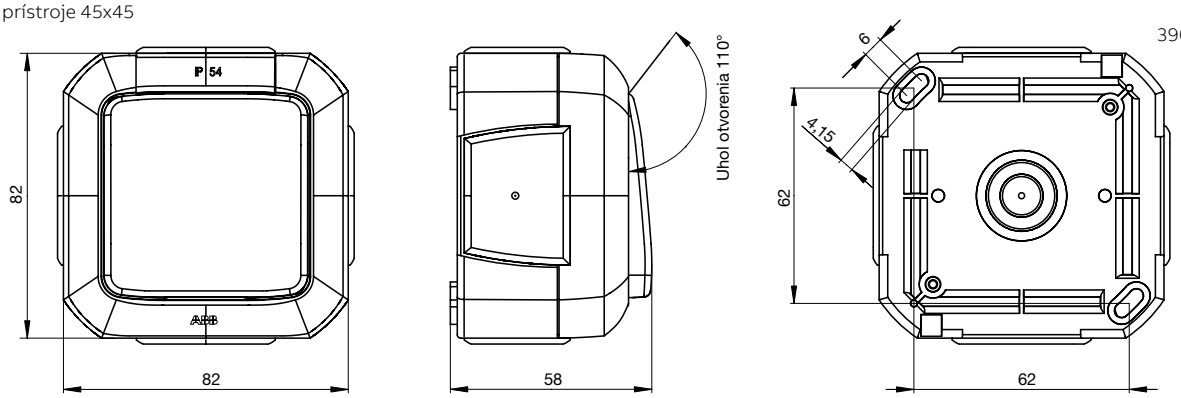

IP 54

Pozn.: je použitá rovnaká priechodka ako pri spínači nn.

Spínač nn

Garant
3558-..75.

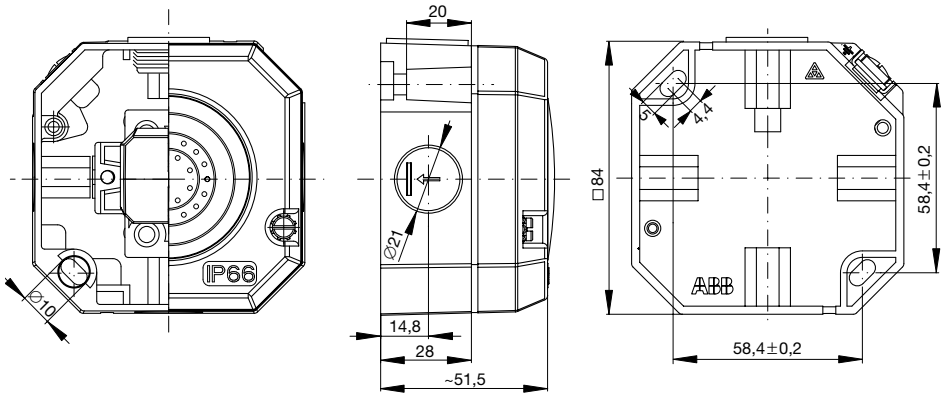

IP 66

Zásuvka nn

Garant
5518-2750
5518-2760

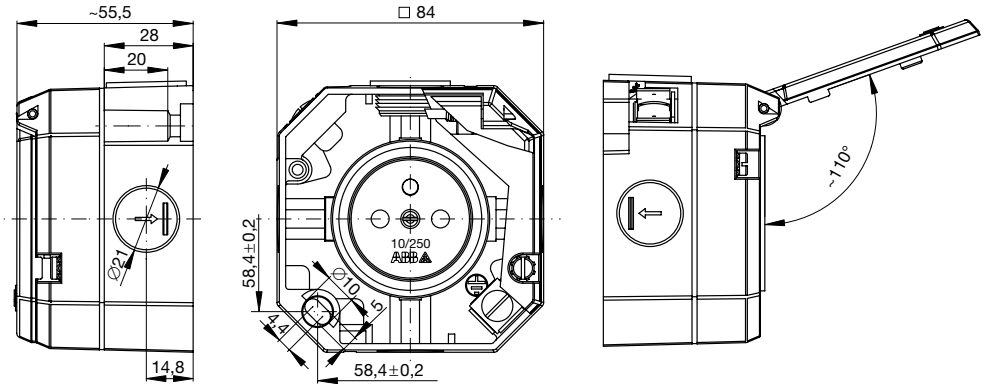

IP 55

Zásuvka nn vstavaná

Garant
5518-2790

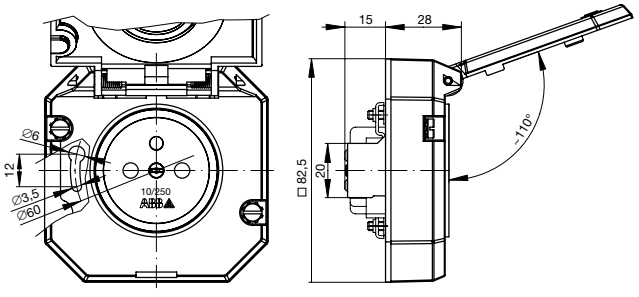

IP 55

Zásuvka nn vstavaná

Garant
5518-2790

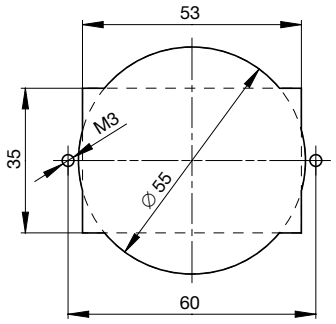

Výkres otvoru pre montáž do panelu.

Poznámky:

Technické údaje
Špeciálne zásuvky a vidlice podľa STN 35 4517

Usporiadanie kontaktov zásuviek a vidlíc podľa STN 35 4517, zásuvky a vidlice s plochými kontaktmi

Vzor	Menovité hodnoty	Počet a druh kontaktov	Odporúčané pracovné napätie	Usporiadanie kontaktov [66] Vidlica	Zásuvky
C	10 A, 250 V	2P + ⏚	DC 220 V	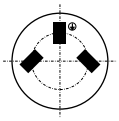	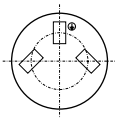
C1			AC 127 V	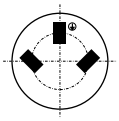	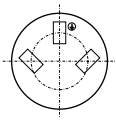
C2			DC 110 V alebo 150 V	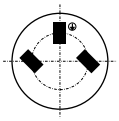	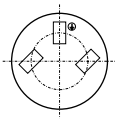
D	10 A, 400 V	3P + ⏚	AC 400 V	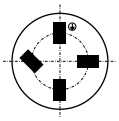	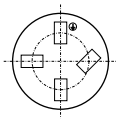
K	10 A, 48 V	2P	48 V	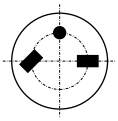	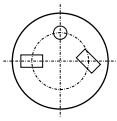
L		3P + N	AC 48 V	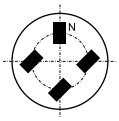	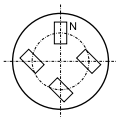

Zásuvka nn

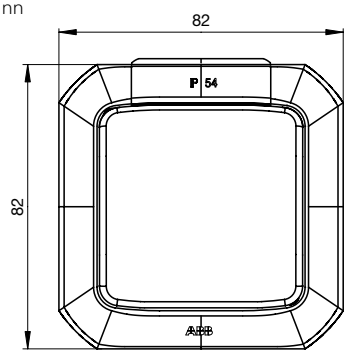

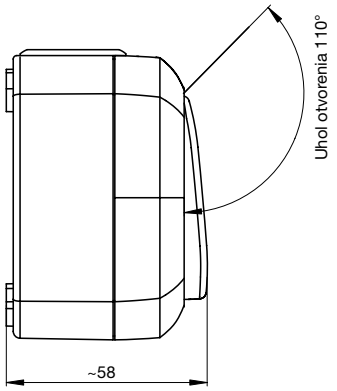

Variant+
5518N-C025..
5515N-C055..

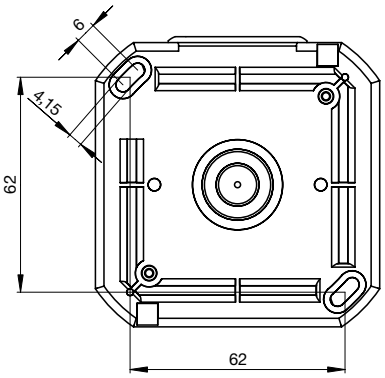

IP 54

Pozn.: je použitá rovnaká priechodka ako pri spínači nn.

Zásuvka nn nástenná

Garant
5515N-C0575.

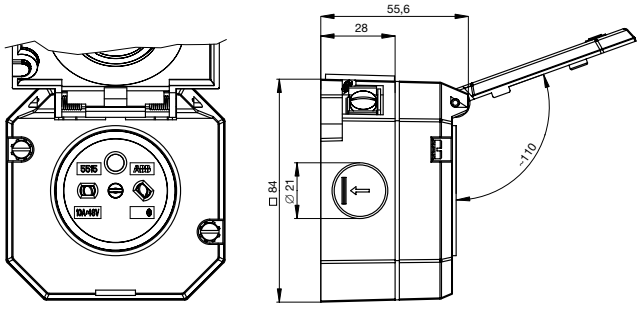

IP 55

Zásuvka nn vstavaná

Garant
5515N-C0576.

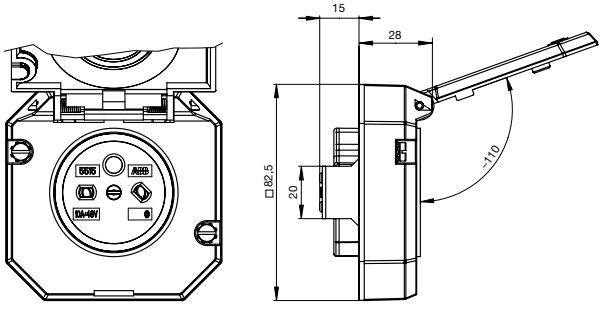

IP 55
Výkres otvoru na montáž do panelu – pozrite zásuvku 5518-2790.

Poznámky:
[66] Pohľad na zásuvku spredu a na kontakty vidlice
Označenie kontaktov na prístroji: N ... stredný vodič, ⏚ ... ochranný vodič, ○... otvor pro vodiaci kolík

Technické údaje
Profil 45 • Ostatné prístroje

Zásuvka nn

Profil 45
5525N-C023.7
* 5585N-C02357
* 5595N-C02357

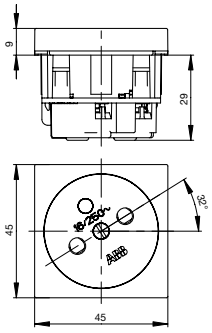

* Hĺbka prístrojov 5585N-C02357, 5595N-C02357 je cca 35 mm.

Zásuvka nn kódovaná

Profil 45
5525N-C05359
* 5585N-C05359
* 5595N-C05359

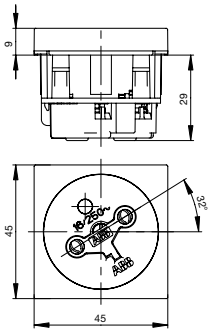

* Hĺbka prístrojov 5585N-C05359, 5595N-C05359 je cca 35 mm.

Adaptér

Profil 45
5525N-0B6

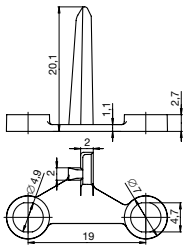

Zásuvka nn s bočnými kontaktmi

Profil 45
5525N-C03357

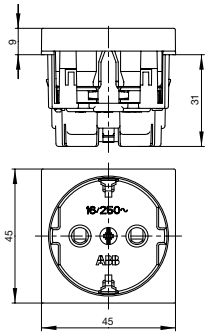

Odpínač ONE20 v kryte IP 67

1SCA138456R1001

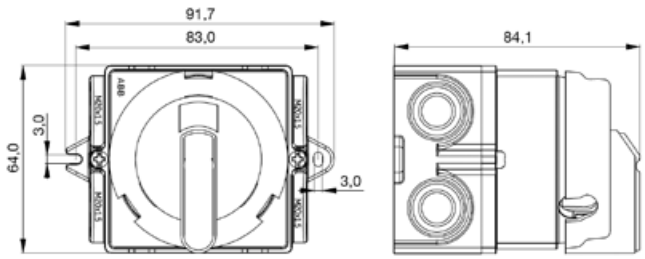

IP 67

Spínač stláčací PRESSTO, zapustený

3536N-C03252

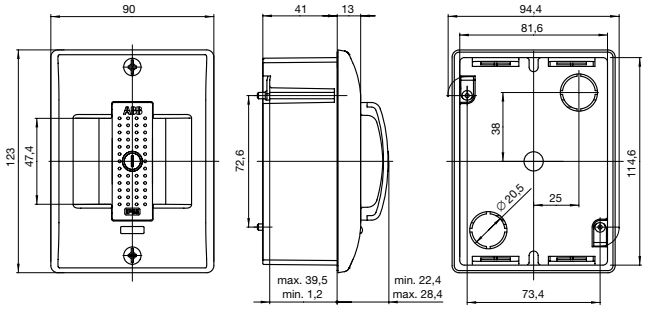

IP 55

Spínač stláčací PRESSTO, nástenný

3536N-C03251

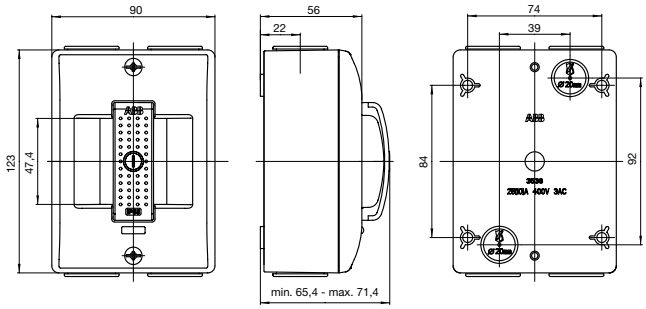

IP 55
Súčasťou dodávky sú 4 prepichovacie priechodky pre kábel do Ø 18 mm.

Spínač stláčací nástenný

35303-10

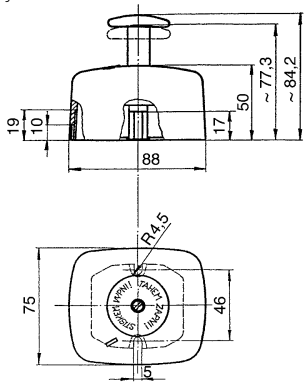

IP 30

Poznámky:

Technické údaje
Ostatné prístroje

Spínač stláčací nástenný 35303-71

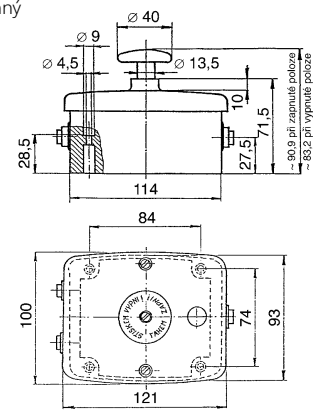

IP 43

Spínač stláčací nástenný 35363-10

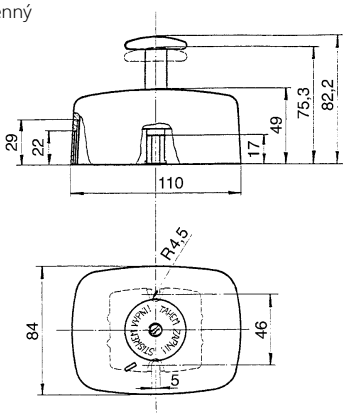

Spínač stláčací nástenný 35363-81

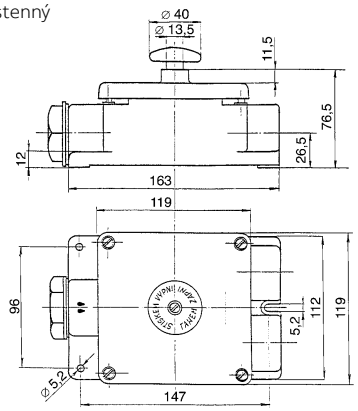

IP 55

Spínač páčkový nástenný 34253-10

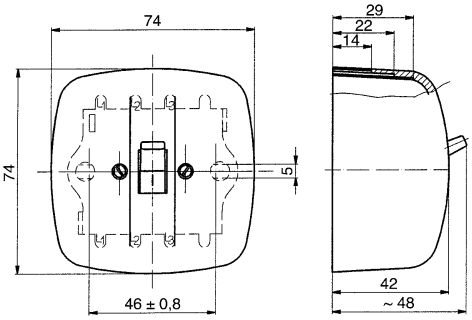

Spínač nn trojpólový s inštalačnou krabicou **Tango®** 3425A-0344

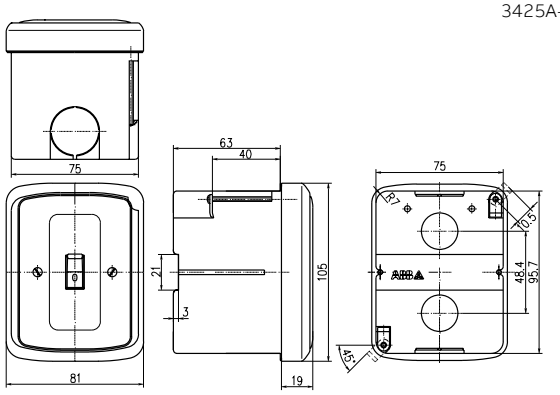

Prípojka sporáková zapustená 39563-23

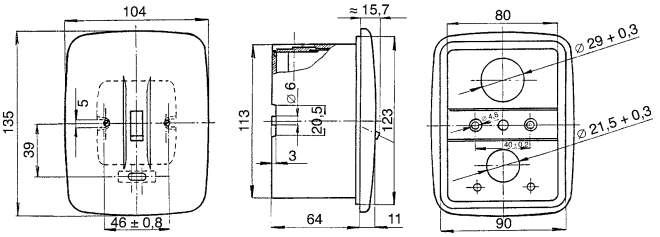

Prípojka sporáková nástenná 39563-13

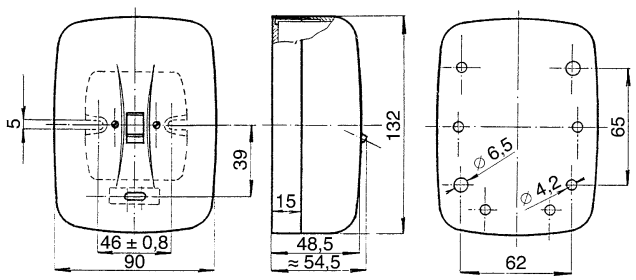

Ovládač zvončekový 3171-801..

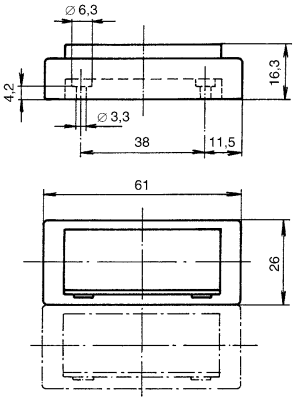

Poznámky:

Technické údaje
Úložný materiál

Krabica prístrojová jednonásobná — LK 80R/1

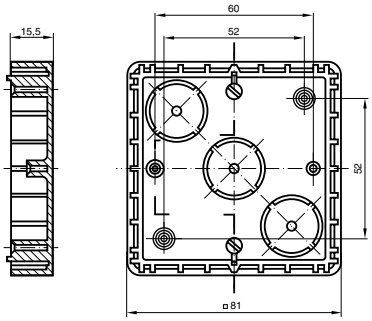

Rámček dištančný — NR 80/R

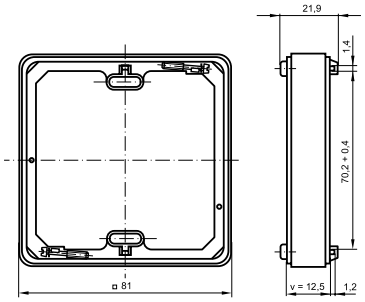

Rámček dištančný pre spínače a zásuvky: v = 12,5 mm

Krabica prístrojová na zásuvku dvojnásobnú — LK 80X28 2ZK

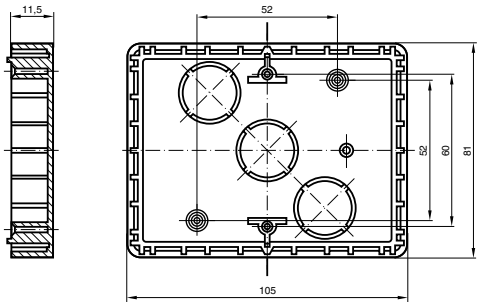

Rámček dištančný pre zásuvku dvojnásobnú — 5914-0169

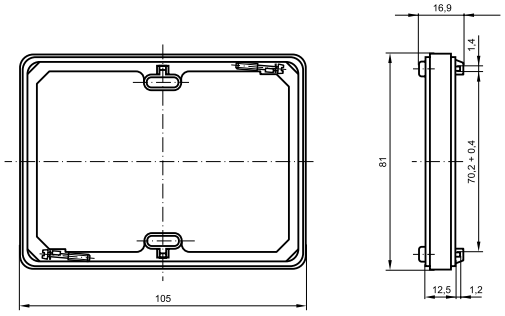

Krabica prístrojová jednonásobná — 3900J-C00001

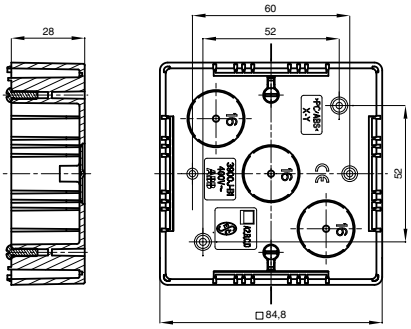

Krabica prístrojová na zásuvku dvojnásobnú — 3900J-C00002

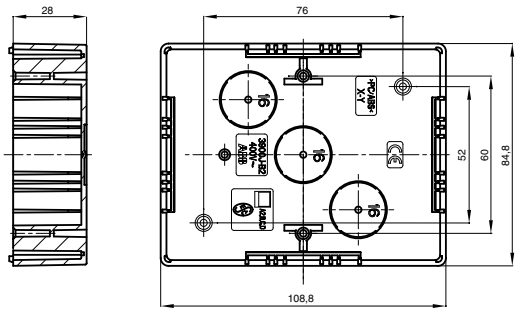

Krabica prístrojová pre lištové rozvody — **Decento®** 2CHK000102C430.

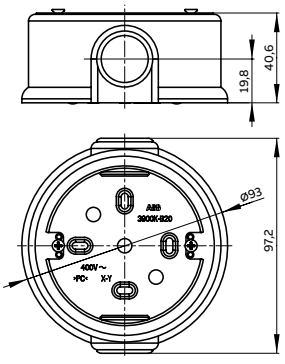

Poznámky:

Technické údaje
Farebné označenie zásuvkových vývodov

Odporúčané označovanie zásuvkových vývodov

V norme STN 33 2000-7-710:2013 je v článku 710.55.3 uvedená požiadavka na nezameniteľnosť alebo zreteľné a trvanlivé označenie zásuviek napájaných zdravotníckou sieťou IT v zdravotníckych priestoroch skupiny 2. Tomu je možné vyhovieť napríklad použitím zásuviek s farebnými krytmi. Farebné rozlíšenie zásuviek je možné využiť aj v zdravotníckych priestoroch skupiny 1 alebo 0.

Pre osadenie správnych farebných krytov pri hromadnej montáži zásuviek alebo po odobratí krytov z prevádzkových dôvodov (odstránenie poruchy, výmena, maľovanie a pod.) sú pohľadové strany soklov prístrojov farebne zhodné s krytom. To spoľahlivo zaručuje, že zásuvkový vývod bude skompletizovaný s krytom zodpovedajúcim príslušnej požiadavke STN 33 2000-7-710.

Farba zelená – písmenové označenie D (dôležité obvody)
Zásuvky so zeleným krytom sú určené na pripojenie zdravotníckych i iných elektrických prístrojov, ktoré musia mať zaistené núdzové napájanie, ale prerušenie do 15 sekúnd (vrátane) (keď dôjde k obnoveniu napätia na týchto vývodoch) neohrozí život alebo zdravie pacientov, neohrozí základnú prevádzku zdravotníckeho zariadenia a nespôsobí nenahraditeľné škody.

Pri bezporuchovej prevádzke sú tieto zásuvky napájané zo základného zdroja, pri poruche na základnom zdroji alebo poruche na prívode sú napájané z hlavného núdzového zdroja. Núdzovým zdrojom je spravidla agregát s automatickým štartom. Tento zdroj dodáva elektrickú energiu po celý čas prerušenia napájania zo základného zdroja. Pretože jeho výkon je obmedzený, môže celkový príkon spotrebičov byť asi 30 % príkonu odoberaného v čase bezporuchovej prevádzky.

Farba žltá – písmenové označenie Z (zdravotnícka izolovaná sústava)
Zásuvky so žltým krytom sú určené výhradne na pripojenie zdravotníckych elektrických prístrojov, ktorých vyradenie z prevádzky by mohlo ohroziť život alebo zdravie pacientov.

Tieto zásuvky sú napájané zo zdravotníckej izolovanej sústavy, ktorá je napájaná z dôležitých obvodov. Znamená to, že zásuvky so žltým krytom majú (rovnako ako zásuvky so zeleným krytom) zaistené napájanie do 15 sekúnd (vrátane) a navyše zdravotnícka izolovaná sústava zaistí napájanie prístrojov i v prípade poruchy, ktorá by pri inom druhu napájania spôsobila skrat, vybavenie ističa alebo poistky, a tým vypnutie celého obvodu. Zdravotnícka izolovaná sústava dovoľuje i v tejto situácii pokračovať v prevádzke. Ďalšia porucha by už vypnutie (prerušenie napájania) mohla spôsobiť, je teda nutné ihneď po skončení ošetrenia, vyšetrenia alebo operácie poruchu odstrániť.

Porucha zdravotníckej izolovanej sústavy je signalizovaná optickou a odstaviteľnou akustickou signalizáciou.

Farba oranžová – písmenové označenie V (veľmi dôležité obvody)
Zásuvky s oranžovým krytom sú určené pre zdravotnícke elektrické prístroje, pre ktoré platia kritériá pripojenia na zdravotnícku izolovanú sústavu a navyše nesmie mať prerušené napájanie na čas dlhší než 0,5 sekundy (vrátane). Pretože núdzový zdroj na napájanie tejto skupiny prístrojov má obmedzený výkon (spravidla na stovky wattov), môžu byť z tohto typu zásuviek napájané iba zdravotnícke prístroje, ktoré súčasne spĺňajú nasledujúce požiadavky:

- podporujú alebo nahradzujú základné životné funkcie
- nemajú zaistené núdzové napájanie iným spôsobom
- môžu mať prerušené napájanie, ale čas obnovenia napätia hlavného núdzového napájania je pre ne príliš dlhý

Oranžové zásuvky sú napájané pri poruche v nadradených obvodoch zo špeciálneho zdroja, pri bezporuchovej prevádzke zo zdravotníckej izolovanej sústavy. Tá má opäť dve možnosti napájania – základný zdroj a agregát. Znamená to, že zásuvky s oranžovými krytmi využívajú všetky možnosti napájania a majú dodávku elektrickej energie zaistenú najdokonalejšie.

Aby boli využité všetky výhody, nesmú sa obvody s týmito zásuvkami preťažiť. Preto je na paneli (obvykle spolu so signalizáciou zdravotníckej izolovanej sústavy) alebo v jeho blízkosti signalizovaná núdzová prevádzka a veľkosť odberu (napríklad ampérmetrom).

Pokiaľ by došlo k veľmi rozsiahlej poruche a zostali by v prevádzke iba oranžové zásuvky, potom je nutné počítať s tým, že zdrojom energie je akumulátor, ktorý sa po určitom čase vybije – pri plnom zaťažení po troch hodinách.

Farba biela – písmenové označenie M (menej dôležité obvody)
Zásuvkové vývody osadené bielymi zásuvkami majú iba základnú ochranu pred úrazom elektrickým prúdom a nemajú žiadne zaistenie núdzovými zdrojmi. Sú určené predovšetkým pre upratovacie a údržbárske stroje a prístroje a ďalšie menej náročné spotrebiče (napríklad variče, chladničky alebo rádioprijímače v miestnostiach sestier). Pre zdravotnícke prístroje sa môžu použiť iba v mimoriadnych, havarijných situáciách, keď na ostatných vývodoch (zelených, žltých, oranžových alebo hnedých) nie je napätie.

Farba modrá alebo hnedá – písmenové označenie MF
Zásuvkové vývody osadené modrými alebo hnedými zásuvkami sú pripojené na menej dôležité obvody, majú zvýšenú ochranu prúdovými chráničmi a nemajú taktiež žiadne zaistenie núdzovými zdrojmi. Sú určené najmä pre zdravotnícke elektrické prístroje, ktoré sa pri používaní dostanú do kontaktu s pacientom. Na tento typ vývodov môžu byť pripojené i ďalšie prístroje, ako zdravotnícke, tak nezdravotnícke, pre ktoré nestačí základná ochrana, ale je vhodná alebo nutná zvýšená ochrana pred úrazom elektrickým prúdom.

Vývody pre ochranné poprepájanie
V miestnostiach na lekárske účely musí byť zhotovenie ochranné pospojovanie. Vonkajšie vodivé časti pevne spojené s budovou, ako sú napríklad rozvody medicinálnych plynov, ústredné kúrenie, kovové zárubne dverí, kovové okná, zvodová sieť, elektrostaticky vodivé podlahy a podobné časti, majú trvalé spojenie s prípojnicou ochranných vodičov, vedené spravidla izolovanými vodičmi pod omietkou.
Okrem týchto vodivých častí sa ale vyskytujú ďalšie, s budovou pevne nespojené predmety, ako je napríklad neelektrický operačný stôl. Pre tieto vonkajšie vodivé časti je potrebné v inštalácii pripraviť pripájacie body, určené na okamžité dokonalé vodivé spojenie a opäť ľahké rozpojenie po skončení práce. Niektoré zdravotnícke prístroje, napríklad EKG, potrebujú pre svoju funkciu spojenie s uzemňovacou sústavou (pozrite body 2.6.3 a 2.6.4 v STN EN 60601-1).
Pre zásuvky ochranného poprepájania nie je predpísané žiadne farebné označenie.

Vývody pre pojazdné RTG prístroje
Zásuvkové vývody pre RTG prístroje musia mať zvýšenú ochranu prúdovým chráničom.
Vlastné zásuvky môžu byť klasické jednofázové, označené popisom „RTG“. Farba krytov zásuviek sa bude riadiť sústavou, na ktorú sú pripojené. Bude teda zelená pri napájaní z dôležitých obvodov alebo hnedá (prípadne iná než oranžová, žltá alebo zelená) pri napájaní z menej dôležitých obvodov.

Novšie pojazdné RTG prístroje majú prívod osadený vidlicou na 230 V, 16 A podľa štandardu CEE/IEC (IEC 309).
Na nových alebo rekonštruovaných zdravotníckych pracoviskách je vhodné použiť RTG zásuvkové vývody tohto vzoru.

Poznámky:

Technické údaje

Farebné označenie zásuvkových vývodov

Základné a núdzové napájanie zásuvkových obvodov (STN 33 2140)

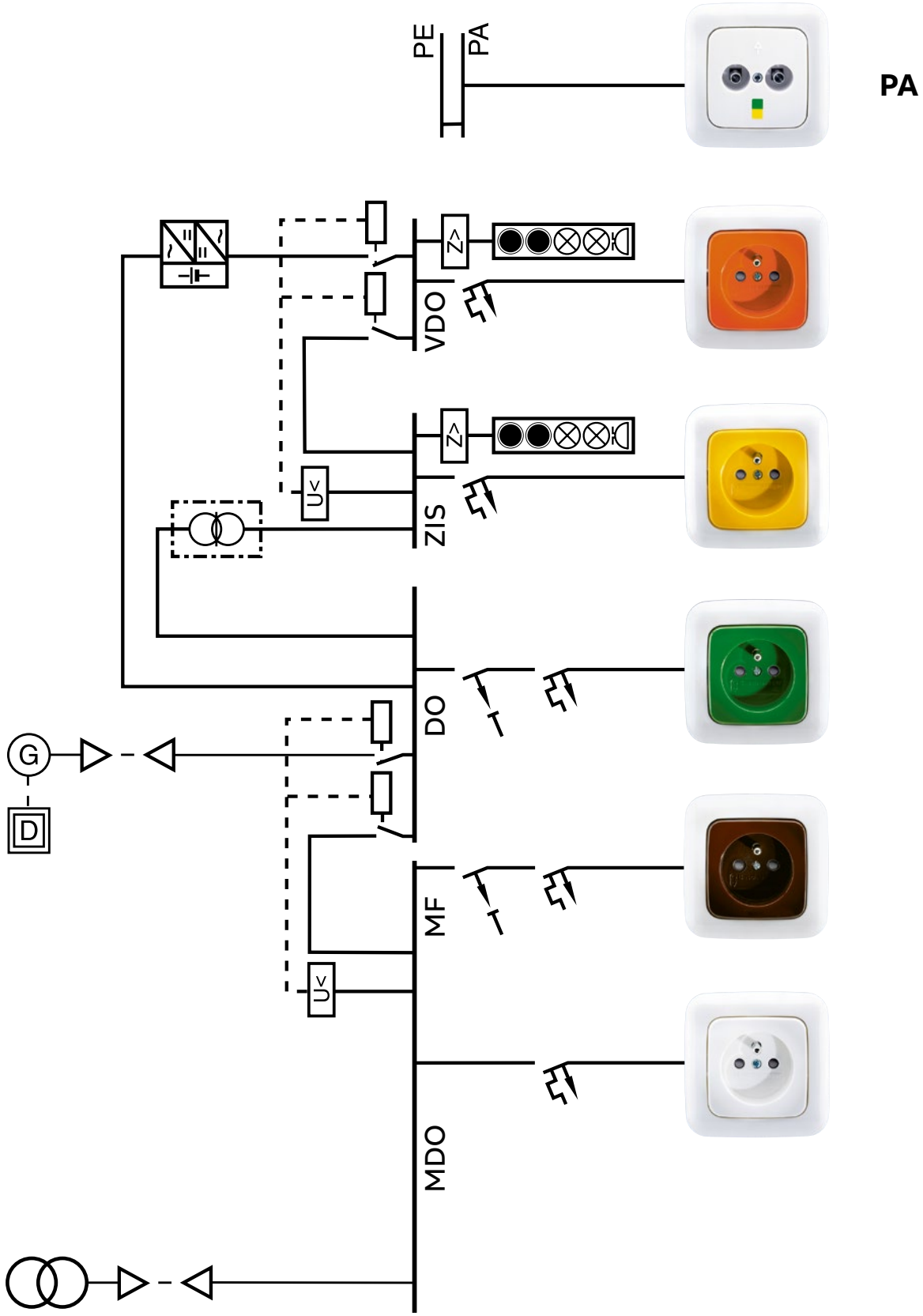

Poznámky:

Technické údaje
Aplikácia prvkov systému núdzovej signalizácie

Núdzová signalizácia na WC pre postihnutých

Prvky systému núdzovej signalizácie ponúkajú možnosť inštalácie signalizačného zariadenia na toalety pre postihnutých do všetkých verejných objektov. Systém je určený rovnako do objektov, v ktorých sa vyskytujú osoby s obmedzenou pohyblivosťou alebo osoby s iným postihnutím, ktoré potrebujú privolať ošetrovateľku.



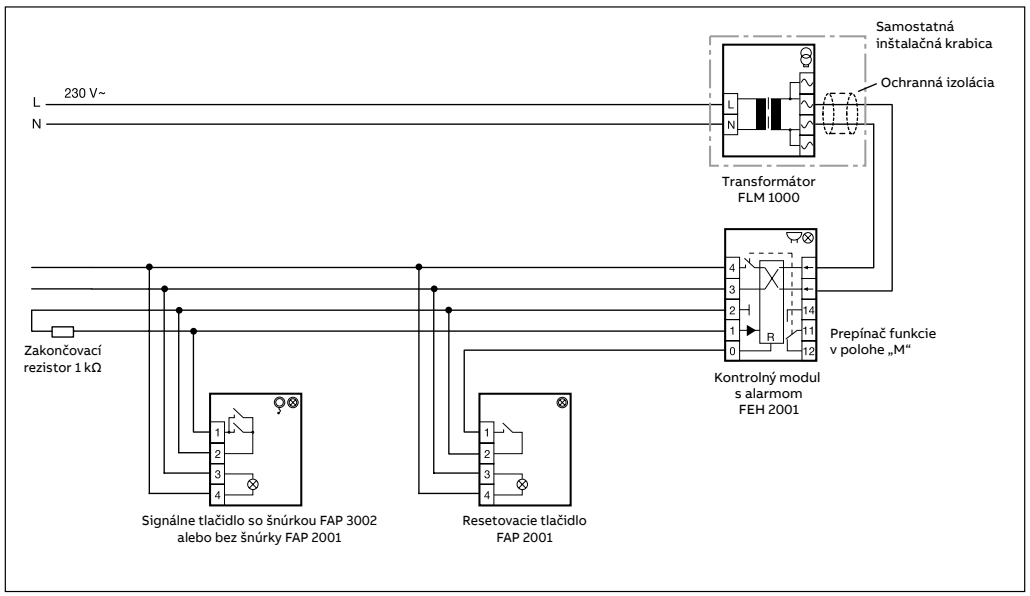

Funkcie:
Stlačením núdzového signálneho tlačidla dôjde k aktivácii alarmu. Signalizačný prvok umiestnený vedľa dverí na vonkajšej stene toalety vydáva nepretržitý akustický signál a súčasne bliká výstražné svetlo. Svietivá LED dióda zabudovaná v núdzovom tlačidle (tzv. upokojujúce svetlo) informuje postihnutého o tom, že jeho núdzové volanie bolo zaregistrované a pomoc je na ceste.

Stlačením potvrdzovacieho tlačidla, ktoré je nainštalované vnútri miestnosti vedľa dverí, sa zruší akustická i optická signalizácia a rovnako zhasne upokojujúce svetlo.

Napájanie je realizované bezpečnostným transformátorom v dizajnovej rade Reflex SI, rovnako ako ostatné prvky systému. Zvyčajne sa inštaluje do dvojnásobného rámčeka spolu s kontrolným modulom.

Zakončovací rezistor je súčasťou dodávky kontrolného modulu a odporúča sa ho pripojiť na svorky signálneho tlačidla. Tým je trvale kontrolovaná neporušenosť slučky - pri jej prerušení alebo skratovaniu by sa aktivoval alarm.

Táto zostava sa dodáva aj ako komplet pod objednávacím číslom 3280B-C10001 B, vrátane dvoch jednonásobných a jedného dvojnásobného rámčeka.

K napäťovému výstupu kontrolného modulu (svorky 3, 4) je možné pripojiť aj ďalší signálny prvok, napr. červené svetlo (FIM 1000) alebo alarm (FIM 1200), prípadne pridať ďalší kontrolný modul s alarmom (FEH 2001). Bezpotenciálový výstup kontrolného modulu (svorky 11, 14) slúži na odovzdanie informácie o núdzovom volaní na iné miesto.

Niekedy je potrebné pripojiť výkonnejší výstražný prvok umiestnený napr. vo vonkajšom prostredí. Na to sa s výhodou použije pomocné relé (FIR 1000). Jeho cievka sa ovláda bezpotenciálovým kontaktom, nie je teda potrebný žiadny dodatočný zdroj malého napätia a je možné spínať priamo napätie 230 V AC (pozrite strany 82).

Poznámky:

Technické údaje
Aplikácia prvkov systému núdzovej signalizácie

Sauny, či už sú domáce alebo súčasťou služieb verejnosti, sú ďalším miestom potenciálnej nehody užívateľov. Ide o dočasne uzatvorený priestor, kde v dôsledku extrémnejších podmienok môže dôjsť k okamžitému zhoršeniu zdravotného stavu. Tak je i tu namieste zabezpečiť priestor sauny systémom privolania pomoci.



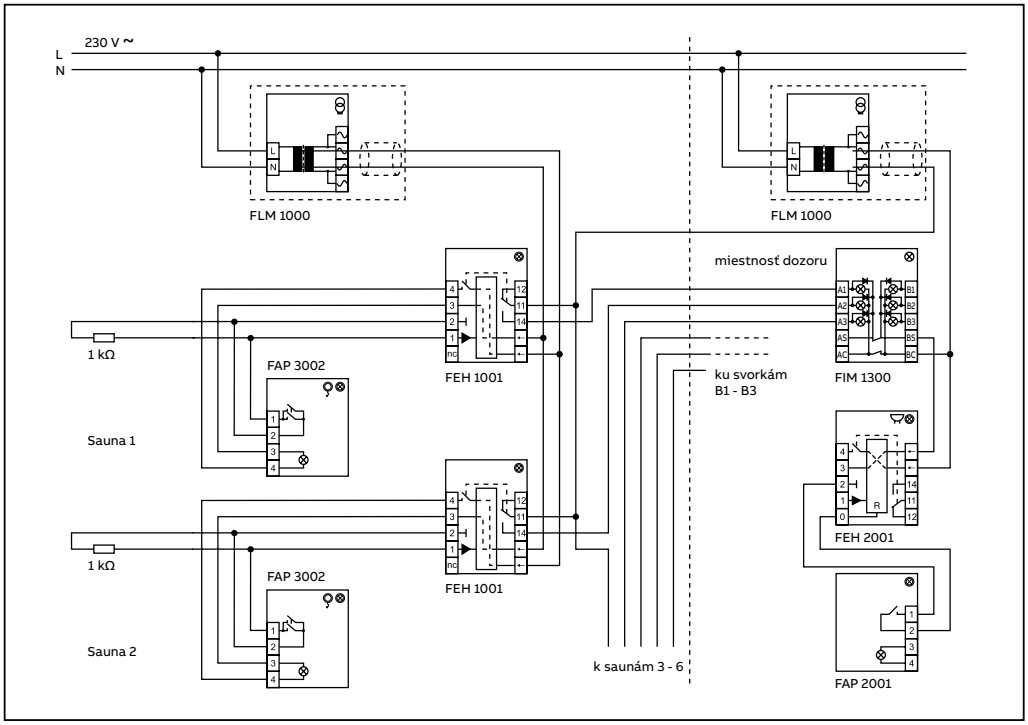

Funkcie:
Núdzové ťahové tlačidlo musí byť z dôvodu extrémneho prostredia inštalované mimo kabíny. Vo vnútornom priestore je k dispozícii iba šnúra prechádzajúca prestupom v obložení. Z rovnakého dôvodu sú i napájací transformátor a kontrolné moduly namontované mimo sauny. Ak ide o domáce zariadenie, je osadenie prístrojmi a zapojenie zhodné s inštaláciou pre telesne postihnuté osoby.

V prípade prevádzky viacerých saunových kabín je v mieste obsluhy osadený kontrolný modul s alarmom, odstavné tlačidlo a signálny panel s LED diódami. Núdzové volanie prostredníctvom ťahového tlačidla aktivuje kontrolný modul FEH 1001. LED na signálnom paneli FIM 1300 identifikuje volajúci priestor a súčasne sa rozoznie alarm na FEH 2001, ktorého zvukovú zložku je možné odstaviť tlačidlom FAP 2001.

Celý alarm sa deaktivuje nulovacím tlačidlom na kontrolnom module príslušnej kabíny. Počet a rozmiestnenie napájacích transformátorov je potrebné riešiť v závislosti od súčtu prúdových spotrieb jednotlivých prístrojov.

Poznámky:

Technické údaje
Aplikácia prvkov systému núdzovej signalizácie

Poplachový systém

Oblasťou uplatnenia tohto systému sú predovšetkým sociálne úrady, psychiatrické liečebne a také zariadenia, kde je potrebné zamestnancov chrániť pred možným napadnutím.

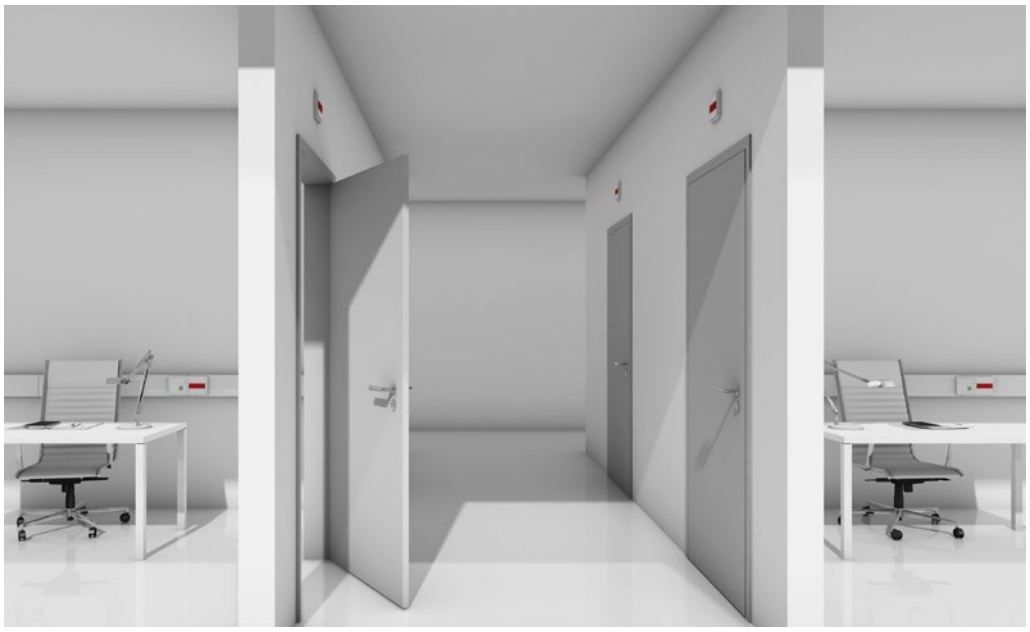

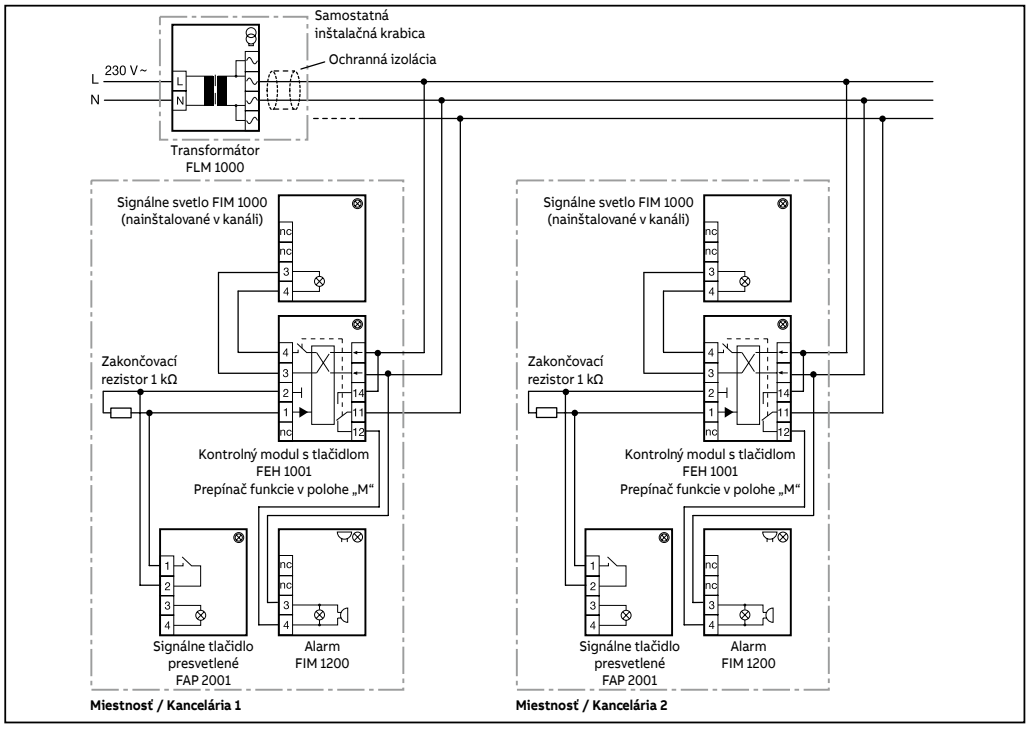

Funkcie::
Všetky uvažované miestnosti musia byť vybavené nižšie naznačeným signalizačným zariadením. Prístroje je možné nainštalovať do parapetného kanálu, príp. na stenu alebo na stôl (s využitím nástennej inštalačnej krabice pre dizajn Reflex SI).

Pri spustení poplachu ohrozenou osobou svieti nad vstupnými dverami do príslušnej miestnosti červené, príp. žlté signálne svetlo.
V ostatných kanceláriách vybavených týmto systémom je núdzové volanie signalizované prerušovaným akustickým signálom a červeným blikajúcim svetlom.

Alarm je možné deaktivovať alebo zrušiť iba na kontrolnom module v miestnosti, kde bol vyvolaný.

POZOR!
V prípade osadenia viac než dvoch miestností je potrebné brať do úvahy maximálny výstupný prúd sieťového transformátora FLM 1000, príp. sa musí použiť niekoľko transformátorov.

Poznámky:

Technické údaje
Aplikácia prvkov systému núdzovej signalizácie

Privolávací systém pre opatrovateľské domy

Prvky systému núdzovej signalizácie sú rovnako použiteľné ako privolávací systém pre opatrovateľský personál v domoch pre postihnutých občanov alebo pre seniorov. Každá obytná jednotka je vybavená zodpovedajúcim privolávacím zariadením. V miestnosti pre personál je požiadavka na príchod opatrovateľky signalizovaná opticky a prípadne i akusticky.



Funkcie:
Pri núdzovom volaní vyvolanom signálnym tlačidlom v kúpeľni, v kuchyni alebo v obytnej časti, sa na všetkých signálnych tlačidlách tohto bytu rozsvieti tzv. upokojujúce svetlo. V miestnosti pre ošetrujúci personál (na izbe sestier) začne bzučiak vydávať nepretržitý výstražný tón a na signalizačnom paneli svieti kontrolka, ktorá udáva, z ktorej bytovej jednotky bolo volanie vykonané. Navyše je možné nainštalovať nad vstupné dvere každého bytu signálne svetlo (alebo kompletný alarm), ktoré v prípade alarmu ukazuje personálu pohybujúcemu sa mimo izby sestier, kde je potrebné zasiahnuť.

Poplach je možné zrušiť iba stlačením tlačidla na kontrolnom module v byte, odkiaľ bol príchod opatrovateľky požadovaný. Po stlačení tlačidla upokojujúce svetlá zhasnú a akustická a optická signalizácia v miestnosti pre personál sa zruší.

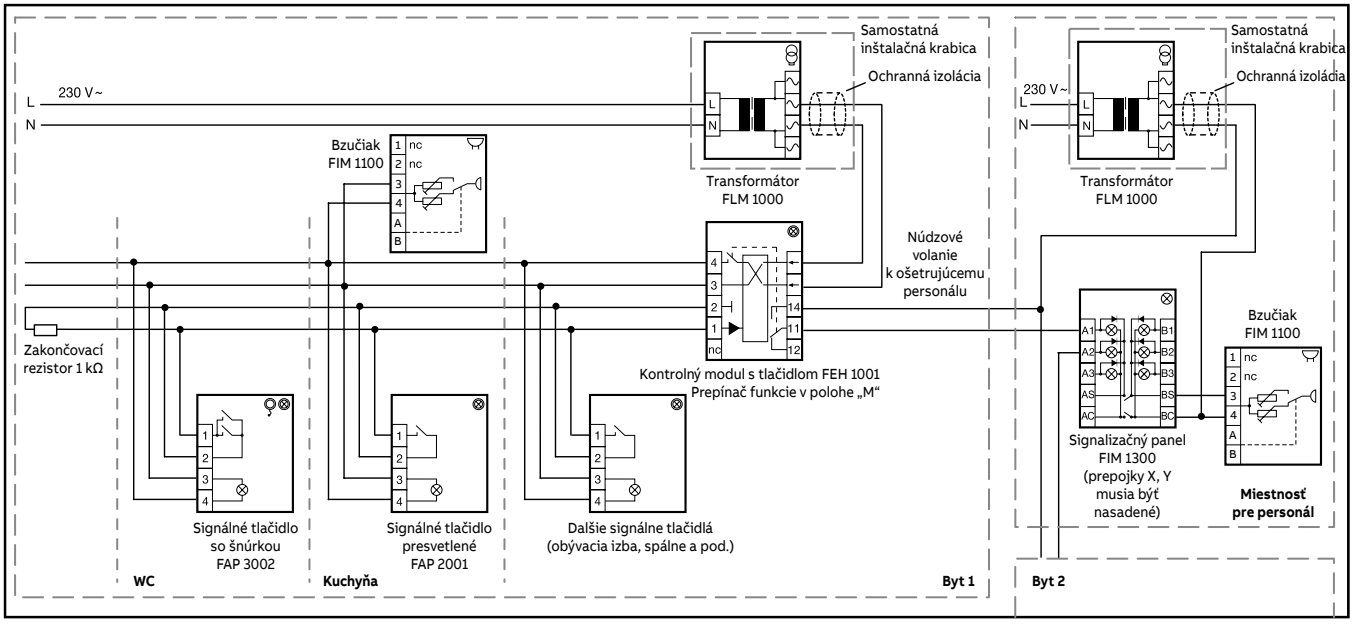

Na signalizáciu v miestnosti personálu je možné použiť miesto bzučiaka FIM 1100 kontrolný modul s alarmom FEH 2001 a odstavné tlačidlo zvukového alarmu FAP 2001 (schéma zapojenia – pozrite stranu 79).
Rovnako optickú signalizáciu FIM 1000 nad vstupnými dverami je možné nahradiť alarmom FIM 1200 (zvuková a svetelná signalizácia).

Poznámky:

Technické údaje

Aplikácia prvkov systému núdzovej signalizácie

Signalizácia medicinálnych plynov

FEH 1001
FEH 1002
FIM 1200

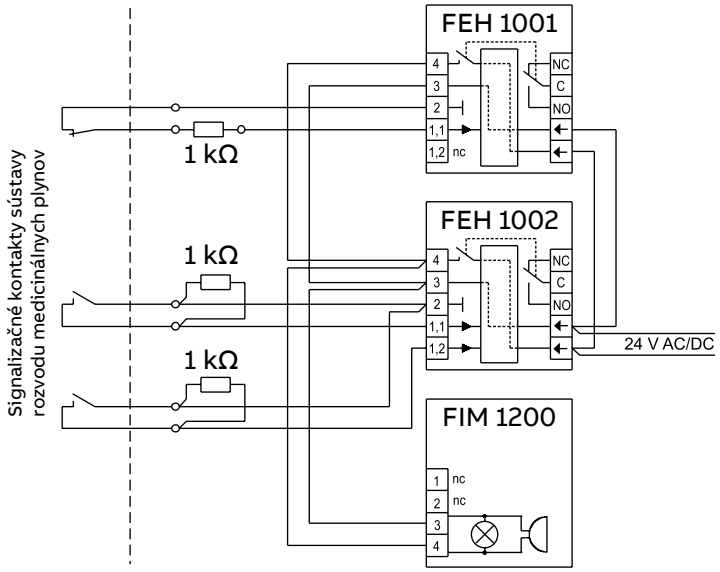



FIM 1300
FAP 2001
FEH 2001

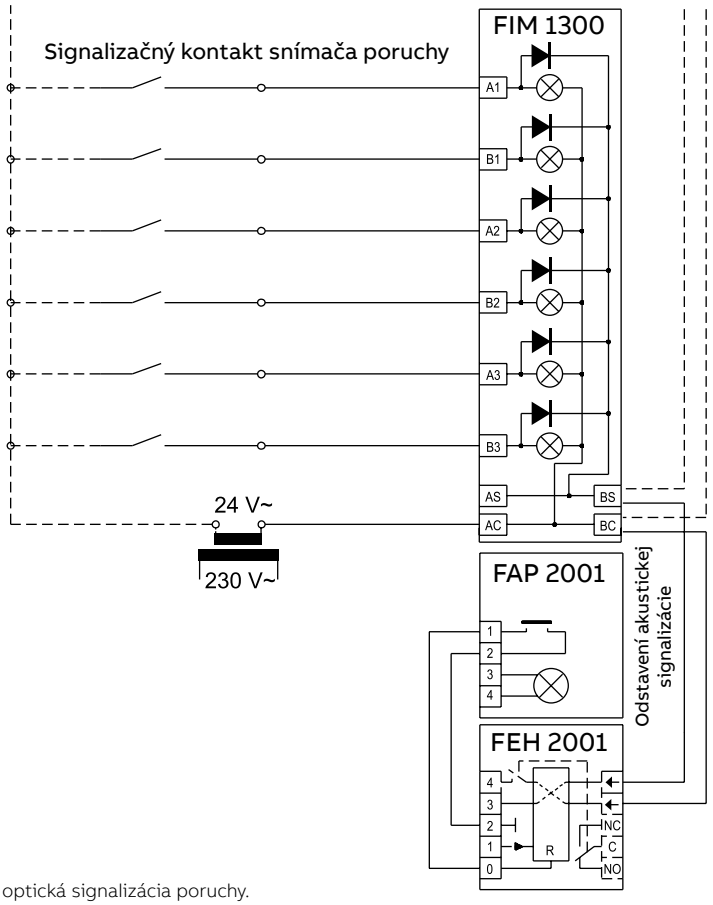



Akustická a optická signalizácia poruchy.

Poznámky:

Technické údaje
Prvky systému núdzovej signalizácie

Modul kontrolný s alarmom **2TKA002112G1** (FEH 2001)

Alarm pracuje ako konvenčný alarm s jednou kontrolnou slučkou. Slučka je napájaná konštantným kľudovým prúdom a reaguje na poruchy typu skrat alebo prerušenie obvodu slučky. Do kontrolnej slučky je možné zapojiť zapínacie aj vypínacie kontakty so zachovaním kontroly celistvosti slučky a poruchy.
Počas alarmu bliká červené signálne svetlo a pracuje bzučiak. Pri resete externým tlačítkom je vždy vypnutý bzučiak; červené svetlo zhasne, ak je kontrolná smyčka v kľudovom stave.
Prístroj má dva výstupy – napäťový zapínací a bezpotenciálový prepínací kontakt. Oba tieto výstupy zmenia svoj stav v okamihu alarmu, do pôvodnej (kľudovej) polohy sú vrátené resetom (stlačením externého tlačidla).
Maximálna dĺžka slučky medzi svorkami 1 a 2 je 90 m pri použití vodiča ∅ 0,6 mm, resp. 160 m pre vodič ∅ 0,8 mm.

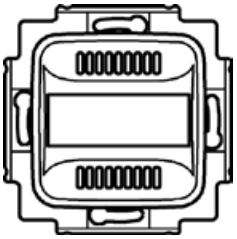

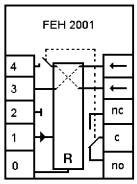

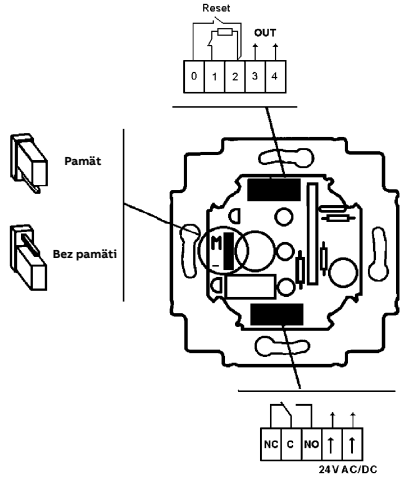

Technické údaje	
Prevádzkové napätie:	15 - 28 V AC / 18 - 35 V DC
Pracovný prúd:	110 mA AC / 60 mA DC
Max. príkon zo zdroja:	1,0 A AC/DC
	30 V·A/W
Bezpotenciálový kontakt:	42 V AC / 60 V DC
	30 V·A/W
Funkcia slučky:	uzavretá/prerušená (alarm skrat/prerušenie)
kľudový prúd:	5 mA (kľudový prúd slučky)
zakončovací rezistor:	1 kΩ
oneskorenie alarmu:	0,1 s
pamäťová funkcia:	áno/nie
Intenzita zvukového signálu:	2,3 kHz / 78 dB (vo vzdialenosti 30 cm)
Stupeň krytia:	IP 20
Pracovná teplota:	+5 °C až +40 °C
Skladovacia teplota:	–40 °C až +70 °C

Poznámky:

Modul kontrolný s resetovacím tlačidlom **2TKA002107G1** (FEH 1001), **2TKA002110G1** (FEH 1002)

Kontrolné prvky sú prístroje s jednou alebo dvoma slučkami a ich funkciou je konvenčné centrum alarmu. Slučky sú kontrolované pomocou konštantného prúdu a reagujú na poruchy typu skrat alebo prerušenie obvodu slučky. Do kontrolnej slučky tak je možné zapojit zapínacie aj vypínacie kontakty so zachovaním kontroly celistvosti slučky a poruchy. Každá slučka má svoje signálne svetlo a resetovacie tlačidlo. Signálne svetlo svieti po celý čas alarmu až do okamihu resetu. Funkčnosť signálneho svetla môže byť testovaná stlačením tlačidla.
Prístroj má dva výstupy – napäťový zapínací a bezpotenciálový prepínací kontakt. Oba tieto výstupy zmenia svoj stav v okamihu alarmu, do pôvodnej (kľudovej) polohy sú vrátené resetom.
Maximálna dĺžka slučky medzi svorkami 1 a 2 je 90 m pri použití vodiča ∅ 0,6 mm, resp. 160 m pre vodič ∅ 0,8 mm.

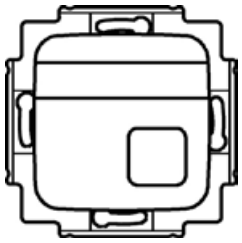

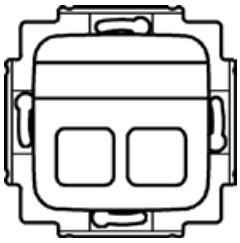

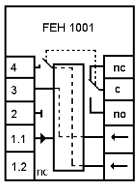

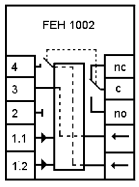

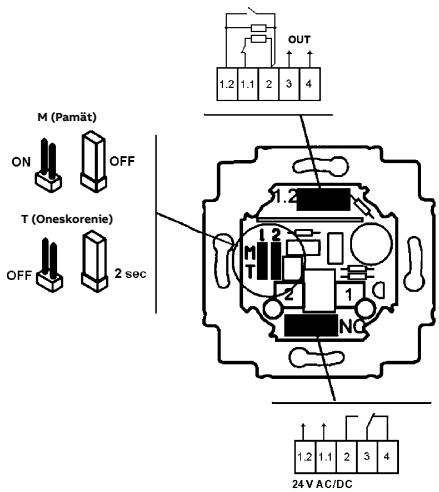

Technické údaje	
Prevádzkové napätie:	15 - 28 V AC / 18 - 35 V DC
Pracovný prúd:	70/110 mA AC 1/2 slučky
	40/60 mA DC
Max. príkon zo zdroja:	1,0 A AC/DC
	30 V·A/W
Bezpotenciálový kontakt:	42 V AC / 60 V DC
	30 V·A/W
Funkcia slučky:	uzavretá/prerušená (alarm skrat/prerušenie)
kľudový prúd:	5 mA (kľudový prúd slučky)
zakončovací rezistor:	1 kΩ
oneskorenie alarmu:	0,1/2,5 s
pamäťová funkcia:	áno/nie
Stupeň krytia:	IP 20
Pracovná teplota:	+5 °C až +40 °C
Skladovacia teplota:	–40 °C až +70 °C

Technické údaje
Prvky systému núdzovej signalizácie

Tlačidlo signálne/resetovacie presvetlené **2TKA002095G1** (FAP 2001)

Ide o signálne tlačidlo s jedným zapínacím bezpotenciálovým kontaktom pre nízke napätia. Toto tlačidlo sa používa aj pre resetovanie aktivovaného alarmu. Pre ľahšiu identifikáciu je tento prístroj označený veľkým popisovým poľom.
Pre signálny prvok (LED) môže byť prepojkou zvolená pamäťová funkcia (nastavené z výroby). Tá je užitočná v prípade, že je do jednej kontrolnej slučky zapojených niekoľko tlačidiel. Ak je zvolená, svieti signálka iba v prípade, že bolo stlačené tlačidlo a signálka je pod napätím (svorky 3, 4). Signálka svieti i po uvoľnení tlačidla dovtedy, kým je na jej svorkách napätie. Pozri napr. schému privolávacieho systému pre opatrovateľské domy na strane 76. Neadresná funkcia znamená svietenie signálky bez ohľadu na to, či bolo predtým tlačidlo stlačené.
Požiadavky na umiestnenie tlačidiel pre privolanie pomoci sú uvedené vo vyhl. 398/2009 Zb.): prístroj v dosahu sediacej osoby má byť vo výške 60 - 120 cm od podlahy a tiež max. 15 cm nad podlahou.

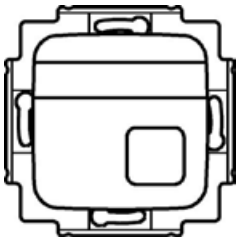

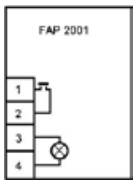

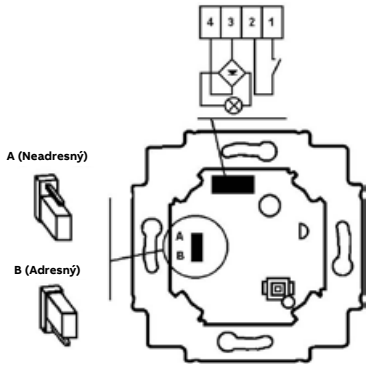

Technické údaje	
Prevádzkové napätie:	9,5 - 28 V AC / 9,5 - 35 V DC
Pracovný prúd:	20 mA AC / 10 mA DC
Max. prúd spínača:	100 mA AC/DC (3 V·A/W) 30 V AC / 35 V DC
Svorky:	skrutkové, max. 1 mm²
Stupeň krytia:	IP 20
Pracovná teplota:	+5 °C až +40 °C
Skladovacia teplota:	–40 °C až +70 °C

Poznámky:

Signálne tlačidlo ťahové **2TKA002098G1** (FAP 3002)

Toto signálne tlačidlo má zapínací bezpotenciálový kontakt ovládaný ťahom za šnúru s dĺžkou 2,5 m (s možnosťou skrátenia), ktorý je paralelne pripojený k presvetlenému tlačidlu v pravej časti krytu. Pre ľahkú identifikáciu má tento prístroj vo vrchnej časti veľké popisové pole.
Pre signálny prvok (LED) môže byť prepojkou zvolená pamäťová funkcia (nastavené z výroby). Tá je užitočná v prípade, že je do jednej kontrolnej slučky zapojených niekoľko tlačidiel. Ak je zvolená, svieti signálka iba v prípade, že bolo stlačené tlačidlo a signálka je pod napätím (svorky 3, 4). Signálka svieti i po uvoľnení tlačidla dovtedy, kým je na jej svorkách napätie. Pozri napr. schému privolávacieho systému pre opatrovateľské domy na strane 76. Neadresná funkcia znamená svietenie signálky bez ohľadu na to, či bolo predtým tlačidlo stlačené.
Požiadavky na umiestnenie tlačidiel pre privolanie pomoci sú uvedené vo vyhl. 398/2009 Zb.): prístroj v dosahu sediacej osoby má byť vo výške 60 - 120 cm od podlahy a tiež max. 15 cm nad podlahou.

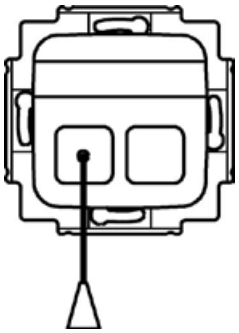

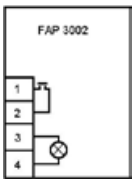

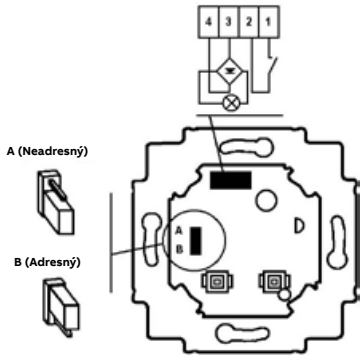

Technické údaje	
Prevádzkové napätie:	9,5 - 28 V AC / 9,5 - 35 V DC
Pracovný prúd:	20 mA AC / 10 mA DC
Max. prúd spínača:	100 mA AC/DC (3 V·A/W) 30 V AC / 35 V DC
Svorky:	skrutkové, max. 1 mm²
Stupeň krytia:	IP 20
Pracovná teplota:	+5 °C až +40 °C
Skladovacia teplota:	–40 °C až +70 °C

Technické údaje
Prvky systému núdzovej signalizácie

Tlačidlo signálne s konektorom
2TKA002103G1 (FAP 3011)

Tento prístroj má zapínací bezpotenciálový kontakt ovládaný tlačidlom na jeho čelnej ploche. Navyše je možné k nemu prostredníctvom konektora pripojiť ďalšie šnúrové tlačidlo. Pre ľahkú identifikáciu má tento prístroj vo vrchnej časti popisové pole s možnosťou podsvietenia pomocou LED.
Pre signálny prvok (LED) môže byť prepojkou zvolená pamäťová funkcia (nastavené z výroby). Tá je užitočná v prípade, že je do jednej kontrolnej slučky zapojených niekoľko tlačidiel. Ak je zvolená, svieti signálka iba v prípade, že bolo stlačené tlačidlo a signálka je pod napätím (svorky 3, 4). Signálka svieti i po uvoľnení tlačidla dovtedy, kým je na jej svorkách napätie. Neadresná funkcia znamená svietenia signálky bez ohľadu na to, či bolo predtým tlačidlo stlačené.
Požiadavky na umiestnenie tlačidiel pre privolanie pomoci sú uvedené vo vyhl. 398/2009 Zb.): prístroj v dosahu sediacej osoby má byť vo výške 60 - 120 cm od podlahy a tiež max. 15 cm nad podlahou.

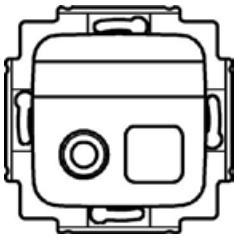

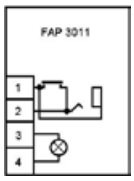

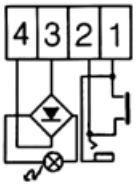

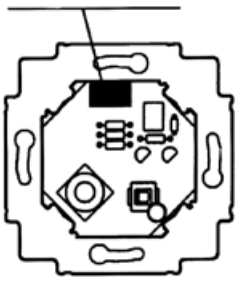

Technické údaje	
Prevádzkové napätie:	9,5 - 28 V AC / 9,5 - 35 V DC
Pracovný prúd:	20 mA AC / 10 mA DC
Max. prúd spínača:	100 mA AC/DC (3 V·A/W) 30 V AC / 35 V DC
Konektor:	Jack 6,3 mm
Svorky:	skrutkové, max. 1 mm^2
Stupeň krytia:	IP 20
Pracovná teplota:	+5 °C až +40 °C
Skladovacia teplota:	–40 °C až +70 °C

Alarm
2TKA002131G1 (FIM 1200)

Alarm je signálna jednotka s možnosťou širokého rozsahu napájacieho napätia, s prerušovaným akustickým a blikajúcim optickým signálom. Môže byť použitý ako samostatný signalizačný prvok alebo ako súčasť poplachového systému. Svetelná šošovka so signálnymi LED diódami je veľmi dobre viditeľná i zo strán. Zvukový signál môže byť odpojený pomocou prepojky a jednotka tak môže byť použitá iba ako signálne blikajúce návestenie.
Alarm sa aktivuje priložením prevádzkového napätia.

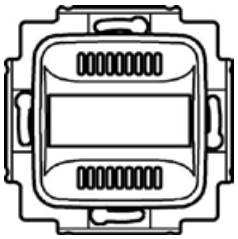

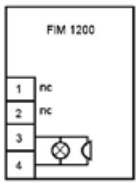

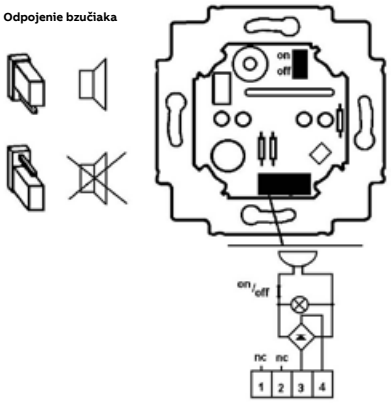

Technické údaje	
Prevádzkové napätie:	9,5 - 28 V AC / 9,5 - 35 V DC
Pracovný prúd:	60 mA AC / 30 mA DC
Frekvencia zvukového signálu	2 300 Hz
Intenzita zvukového signálu:	78 dB (vo vzdialenosti 30 cm)
Svorky:	skrutkové, max. 1 mm^2
Stupeň krytia:	IP 20
Pracovná teplota:	+5 °C až +40 °C
Skladovacia teplota:	–40 °C až +70 °C

Poznámky:

Technické údaje
Prvky systému núdzovej signalizácie

Svetlo signálne
2TKA002120G1 (FIM 1000)**, 2TKA002123G1** (FIM 1010)**,**
2TKA002125G1 (FIM 1020)

Využitie pre najširšie aplikácie ako signálny optický prvok. Pokiaľ je na vstupné svorky privedené napätie, rozsvieti sa veľkoplošné signálne pole, veľmi dobre viditeľné i zo strán. Zdrojom svetla sú signálne LED diódy, majúce dlhú životnosť a nevyžadujúce údržbu.
Signálne svetlo je možné použiť ako optickú signalizáciu v mnohých rôznych systémoch alebo zariadeniach.
Prvok 2TKA002120G1 (typ. č. FIM 1000) vydáva červené svetlo, 2TKA002123G1 (typ. č. FIM 1010) svieti žlto, 2TKA002125G1 (typ. č. FIM 1020) zeleno.

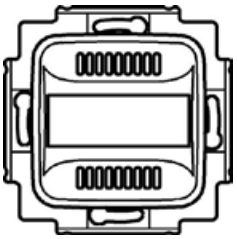

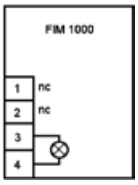

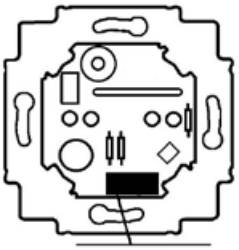

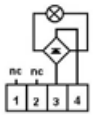

Technické údaje	
Prevádzkové napätie:	9,5 - 28 V AC / 9,5 - 35 V DC
Pracovný prúd:	60 mA AC / 30 mA DC
Svorky:	skrutkové, max. 1 mm²
Stupeň krytia:	IP 20
Pracovná teplota:	+5 °C až +40 °C
Skladovacia teplota:	–40 °C až +70 °C

Bzučiak
2TKA002128G1 (FIM 1100)

Bzučiak je multifunkčný zvukový alarm so širokým rozsahom napájacieho napätia, s nastaviteľnou frekvenciou a intenzitou zvuku. Môže byť použitý ako samostatný signalizačný prvok alebo ako súčasť poplachového systému.
Intenzita zvuku pre denný a nočný režim sa reguluje plynule pomocou dvoch zabudovaných potenciometrov. Frekvenciu je možné nastaviť vnútornou prepojkou na 200 Hz alebo 750 Hz. Prepojením svoriek A, B sa skokovo zníži hlasitosť (napr. v noci). Bzučiak sa aktivuje priložením prevádzkového napätia.

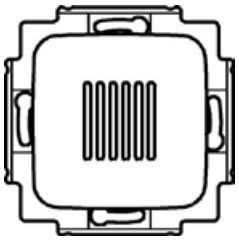

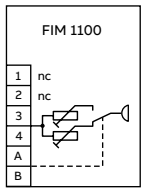

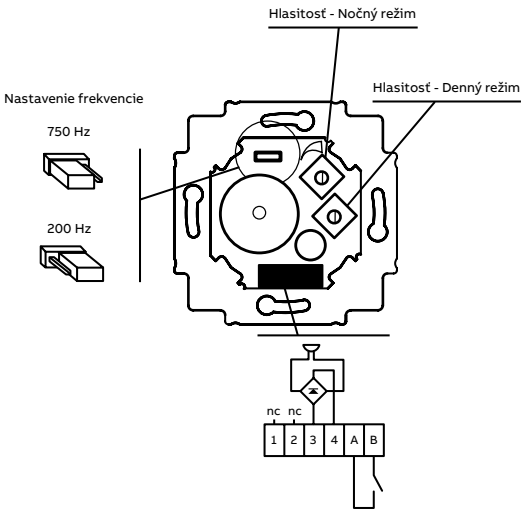

Technické údaje	
Prevádzkové napätie:	9,5 - 28 V AC / 9,5 - 35 V DC
Pracovný prúd:	20 mA AC / 10 mA DC
Frekvencia zvukového signálu	200 / 750 Hz
Intenzita zvukového signálu:	70 dB (vo vzdialenosti 30 cm)
Svorky:	skrutkové, max. 1 mm²
Stupeň krytia:	IP 20
Pracovná teplota:	+5 °C až +40 °C
Skladovacia teplota:	–40 °C až +70 °C

Poznámky:

Technické údaje
Prvky systému núdzovej signalizácie

Panel signalizačný
2TKA002136G1 (FIM 1300)

Prístroj môže byť použitý na lokalizáciu poruchy (nehody) napríklad v signálnych, volacích a bezpečnostných systémoch.
Môže byť použitých všetkých šesť pozícií samostatne alebo ako združené v jednom riadku (A1+B1, A2+B2, A3+B3).
Dobré možnosti označenia jednotlivých polí, signálne prvky sú LED diódy červenej farby.
Napäťový výstup je spoločný.

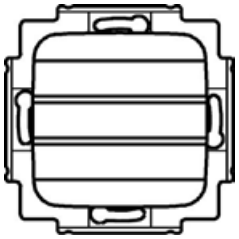

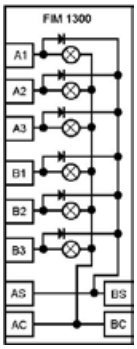

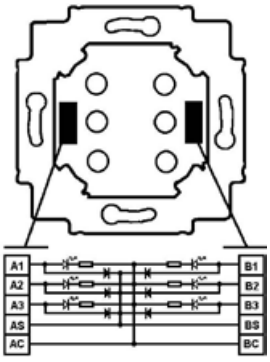

Technické údaje	
Prevádzkové napätie:	12 - 24 V AC/DC
Pracovný prúd:	4 mA AC pre jednu signálku 7 mA DC pre jednu signálku
Svorky:	skrutkové, max. 1 mm²
Stupeň krytia:	IP 20
Pracovná teplota:	+5 °C až +40 °C
Skladovacia teplota:	–40 °C až +70 °C

Relé pomocné
2TKA002152G1 (FIR 1000)

Na spínanie väčších záťaží, napr. pri požiadavke na pripojenie externej signalizácie ku kontrolnému modulu, bez nutnosti pomocného zdroja malého napätia.

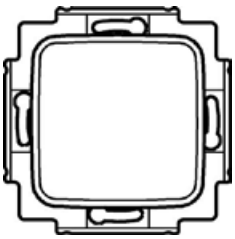

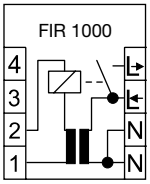

Technické údaje	
Vstupné prevádzkové napätie:	230 V AC
Spínaný prúd:	10 A / 230 V AC
Druh záťaže:	max. 2300 W pre klasické žiarovky, max. 300 V·A pre žiarivky
Svorky pre 230 V AC:	skrutkové, max. 4 mm²
Svorky pre ovládanie:	skrutkové, max. 1 mm²
Stupeň krytia:	IP 20
Pracovná teplota:	+5 °C až +40 °C
Skladovacia teplota:	–40 °C až +70 °C

Poznámky:

Technické údaje
Prvky systému núdzovej signalizácie

Transformátor
2TKA002168G1 (FLM 1000)

Transformátor je odolný proti skratu a je určený na montáž do inštalačnej krabice. Slúži ako zdroj bezpečného nízkeho napätia pre prvky signalizačného systému.

Jeden transformátor 2TKA002168G1 (typ. č. FLM 1000) postačuje napr. pre napájanie týchto prvkov:
2× modul kontrolný s alarmom 2TKA002112G1 (typ. č. FEH 2001) alebo
3× modul kontrolný s tlačidlom 2TKA002107G1 (typ. č. FEH 1001) alebo
2× modul kontrolný s tlačidly 2TKA002110G1 (typ. č. FEH 1002).

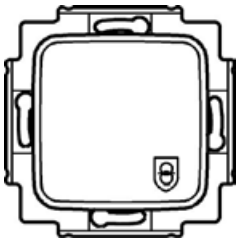

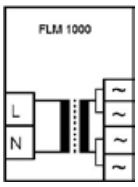

Technické údaje	
Primárne napätie:	230 V AC, 50 Hz
Primárne napätie:	15 V AC (SELV)
Sekundárny prúd:	max. 150 mA AC (2,2 V·A)
Vstupné svorky:	skrutkové, max. 4 mm²
Výstupné svorky:	skrutkové, max. 1 mm²
Stupeň krytia:	IP 20
Pracovná teplota:	+5 °C až +40 °C
Skladovacia teplota:	–40 °C až +70 °C

Pre napájanie väčšieho počtu kontrolných modulov možno použiť jednosmerný napájací zdroj 2CDG120037R0011:
40× modul kontrolný s alarmom 2TKA002112G1 (typ. č. FEH 2001) alebo
60× modul kontrolný s tlačidlom 2TKA002107G1 (typ. č. FEH 1001) alebo
40× modul kontrolný s tlačidlom 2TKA002110G1 (typ. č. FEH 1002).
Je určený pre montáž do rozvádzača a jeho šírka je 4 M.

Poznámky:
1 M = cca 18 mm

—
ABB s.r.o.
Segment Všeobecný priemysel
Tuhovská 29
831 06 Bratislava
Bezplatná infolinka
Tel.: +421 800 700 101
E-mail: kontakt@sk.abb.com

abb.sk

© Copyright 2024 ABB. Všetky práva vyhradené.
Vyhradzujeme si právo kedykoľvek vykonávať technické zmeny alebo
upravovať obsah tohto dokumentu bez predchádzajúceho upozornenia.

katalogDEIM.2022